CITROËN

GS

GX Série (GA, GE, GF)

1972

N° 614/4

AIDE-MEMOIRE TECHNIQUE
TECHNISCHES DATENBUCH
TECHNICAL DATA HANDBOOK
MEMENTO TECNICO
PRONTUARIO TECNICO

N° 614/4

L'AIDE-MEMOIRE TECHNIQUE est un document rassemblant toutes les données numériques nécessaires à l'entretien, aux réglages et à la réparation des véhicules **CITROEN.**

Les véhicules traités dans ce document sont ceux du type « FRANCE ». Pour les chapitres « CARACTERISTIQUES VEHICULES » se reporter aux documents « d'homologation nationale » du pays considéré.

Un fascicule complet sera édité chaque année, et comportera toujours un intercalaire avec onglet, ce qui permet différents modes de classement dans des couvertures du type «MULTO» soit groupement des différentes années d'un même véhicule, soit groupement des différents modèles de la même année sous une même couverture.

DAS TECHNISCHE DATENBUCH ist ein Leitfaden, in welchem alle notwendigen zahlenmässigen Angaben zur Pflege, zur Einstellung und zur Reparatur der **CITROEN**-Fahrzeuge enthalten sind.

Die in diesem Datenbuch behandelten Fahrzeuge sind die vom Typ « FRANKREICH » Hinsichtlich der Kapitel « FAHRZEUGMERKMALE » halte man sich an die « nationale Betriebserlaubnis » des betreffenden Landes.

Ein komplettes Heft wird jedes Jahr neu herausgegeben und enthält stets ein Zwischenblatt mit Register, wodurch sich verschiedene Arten von Einordnen in Deckel nach Art der «MULTO»-Ordner ergeben, z. B. Zusammenfassung mehrerer Jahre für das gleiche Fahrzeug oder Zusammenfassung verschiedener Fahrzeugtypen des gleichen Jahres unter ein und demselben Deckel.

ROCHDALE LIBRARIES AND ARTS SERVICES
ACC. NO. 73-1436
CLASS NO. 629.28822 CIT
31436
PUBLIC MIDDLETON LIBRARY

The TECHNICAL DATA HANDBOOK summarises all the numerical information necessary for the maintenance, adjustment and repair of CITROEN vehicles.

Data quoted in this handbook deals with French market vehicles. For features specific to other countries, refer to the official homologation sheets of the countries concerned.

A complete booklet will be issued each year, and will always have a tabbed spacer-card, so that various ways of filing in a «MULTO» binder can be used, such as keeping in one binder the successive years'booklets concerning one model, or all the different booklets covering all models issued in one year.

El MEMENTO TECNICO es un documento que examina cuidadosamente todos los datos numéricos necesarios para el entretenimiento, los reglajes y la reparación de los vehículos CITROEN.

Los vehículos tratados en este documento son los del tipo «FRANCES». Para los capítulos «CARACTERISTICAS DE LOS VEHICULOS» consultar los documentos «de homologación nacional» del país considerado.

Un fascículo completo será editado cada año, y comportará siempre un intercalador con uñeta, lo que permitirá varias formas de clasificación en las tapas tipo «MULTO», bien sea agrupando los diferentes años de un mismo vehículo, o bien agrupando los diferentes modelos de un mismo año en unas mismas tapas.

Il PRONTUARIO TECNICO è un documento che riassume tutti i dati tecnici relativi alla manutenzione, la regolazione e la riparazione dei veicoli CITROEN.

I veicoli trattati nella presente pubblicazione sono del tipo «FRANCIA». Per i capitoli «CARATTERISTICHE DEI VEICOLI» riportarsi ai documenti di «omologazione nazionale» di ciascun paese interessato.

Ogni anno verrà pubblicato un fascicolo completo munito di separatore ad unghietta, ciò che permetterà di adottare diversi tipi di classificazione tramite classificatori «MULTO» : sia raggruppando le varie annate di uno stesso veicolo, sia radunando i vari modelli di uno stesso anno sotto un'unica copertina.

REPERTOIRE - INHALTSVERZEICHNIS - INDEX - INDICE - REPERTORIO

GENERALITES (N° de châssis)	Allgemeines (Fahrgestell - N°)	General Information (Châssis N°)	G
	Generalidades (N° de chasis)	Generalitá (N° telaio)	
CARACTERISTIQUES VEHICULES	Technische Daten der Fahrzeuge	Vehicle Characteristics	00
	Características de los vehículos	Caratteristiche veicoli	
CARACTERISTIQUES MOTEUR	Technische Daten des Motors	Engine Characteristics	10
	Características del Motor	Caratteristiche motore	
PARTIES FIXES MOTEUR	Motor, Gehäuse	Engine, Fixed Components	11
	Partes fijas del Motor	Parti fisse motore	
PARTIES MOBILES MOTEUR	Motor, Bewegliche Teile	Engine, Moving Components	12
	Partes móviles del Motor	Parti mobili motore	
ALIMENTATION	Kraftstoffzufuhr	Fuel Supply	14
	Alimentación	Alimentazione	
ACCESSOIRES D'ALIMENTATION	Zubehörteile für die Kraftstoffzufuhr	Fuel Supply Accessories	17
	Accesorios de la alimentación	Accessori alimentazione	
ALLUMAGE	Zündanlage	Ignition	21
	Encendido	Accensione	
GRAISSAGE (circuit d'huile moteur)	Schmierung (Schmierkreislauf des Motors)	Lubrication (Engine Oil Circuit)	22
	Engrase (Circuito de aceite del motor)	Lubrificazione (Circuito olio motore)	
REFROIDISSEMENT	Kühlsystem	Cooling	23
	Refrigeración	Raffreddamento	
EMBRAYAGE	Kupplung	Clutch	31
	Embrague	Frizione	
BOITE DE VITESSES	Getriebe	Gear Box	33
	Caja de cambios	Scatola cambio	
COUPLE CONIQUE - DIFFERENTIEL	Kegel - und Tellerrad-Differential	Crown-Wheel and Pinion-Differential	34
	Grupo cónico - Differencial	Coppia conica - Differenziale	
TRANSMISSION	Kraftübertragung	Transmission	37
	Transmisión	Trasmissione	
HYDRAULIQUE	Hydraulik	Hydraulic System	39
	Hidráulica	Idraulica	
ESSIEU DIRECTEUR	Vorderachse	Steering Axle	41
	Eje director	Assale anteriore	
ESSIEU NON DIRECTEUR	Hinterachse	Non-steering Axle	42
	Eje no director	Assale posteriore	
SUSPENSION	Federung	Suspension	43
	Suspensión	Sospensione	
DIRECTION	Lenkung	Steering	44
	Dirección	Sterzo	
FREINS	Bremsen	Brakes	45
	Frenos	Freni	
ELECTRICITE	Elektrische Anlage	Electrical System	53
	Electricidad	Impianto elettrico	
AERATION - CHAUFFAGE	Lüftung - Heizung	Ventilation - Heating	64
	Ventilación - Calefacción	Aerazione - Riscaldamento	
CHASSIS-PLATE-FORME - CAISSE	Fahrgestell - Rahmen - Wagenkasten	Chassis - Platform - Body	70
	Chasis - Plataforma - Carroceria	Telaio - Piattaforma - Scocca	
ENTRETIEN (Station-Service)	Pflege und Wartung (Wartungsdienst)	Maintenance (Service-Station)	E
	Entretenimiento (Estación-Servicio)	Manutenzione (Stazione di Servizio)	

MANUEL DE REPARATIONS
REPARATURHANDBUCH
REPAIR MANUAL
MANUAL DE REPARACIONES
MANUALE DI RIPARAZIONE

N° 582/1

OPERATIONS
ARBEITSVORGÄNGE
OPERATIONS
OPERACIONES
OPERAZIONI

G-000

GS (GX série GA) 9-1971 ⟶
GS (GX série GE) } 3-1-1972 ⟶
GS (GX série GF) }
MOTEUR-MOTOR-ENGINE-MOTOR-MOTORE : G.10

NUMEROS DE CHASSIS - FAHRGESTELLNUMMERN - CHASSIS NUMBERS - NUMEROS DE CHASIS - NUMERI DI TELAIO

TYPE DE VEHICULE FAHRZEUGTYP TYPE OF VEHICLE TIPO DE VEHICULO TIPO DI VEICOLO		PREMIER N° ATTRIBUE AU COURS DE «L'ANNEE AUTOMOBILE» AB FAHRGEST.NR.: FIRST NUMBER ALLOCATED IN MODEL YEAR PRIMER NUMERO ATRIBUIDO DURANTE EN AÑO AUTOMOBIL PRIMO NUMERO DELLA SERIE
GX série GA	- Berline (Saloon)	10 - GA - 0001
GX série GE ✱ 3-1-1972 ⟶ ✱ ✱	- Break Confort et Club 5 portes - Break Confort u. Club, 5 Türen - Estate, 5 door "Comfort" and "Club" models. Break Confort y Club 5 puertos - Break Confort e Club 5 portiere. - Break Commercial Confort et Club 5 portes - ✱ Brek Commercial Confort u. Club, 5 Türen Commercial estate, 5 door «Comfort» and «Club» models - ✱ Break Comercial Confort y Club 5 puertas Break Commerciale Confort e Club 5 portiere	00 - GE - 0002
GX série GF 3-1-1972 ⟶	- Break Service Confort et Club 3 portes (Confort : Panneaux latéraux tolés, plancher peint). (Club : Panneaux latéraux vitrés, plancher en isorel). - Break Service Confort u. Club, 3 Türen (Confort : Seitenteile aus Blech, Wagenboden gestrichen) (Club : Seitenteile verglast, Wagenboden aus Kunststoff) - Service van, 3 door «Comfort» and «Club» models. (Comfort : Metal side panels, painted floor) (Club : Glass side panels, isorel floor). - Break Servicio Confort y Club 3 puertas (Confort : Paneles laterales chapados, piso pintado). (Club : Paneles laterales acristalados, piso de isorel) - Break Service Confort e Club 3 portiere (Confort : Pannelli laterali in lameria, pavimento verniciato) (Club : Pannelli laterali in vetro, pavimento in compensato)	00 - GF - 0002

✱ Ne diffère du Break que par l'inscription réglementaire des poids, dimensions et surface, sur le côté droit du véhicule.
✱ Unterscheidet sich vom Break durch gesetzl. Beschriftung an der rechten Wagenseite von Gewichten, Abmessungen u. Fläche.
✱ Only differs from the estate by the statutory inscription of weight, dimensions and surface area, on the R.H. side of the vehicle. (French market vehicle only)
✱ No se diferencia del Break, que por la inscripción reglementaria, de los pesos, dimensiones y superficie sobre el lado derecho del vehículo.
✱ Differisce dal modello Break solo per l'iscrizione regolamentare dei pesi, dimensioni e superficie sul lato destro del veicolo.

CARACTERISTIQUES GENERALES	ALLGEMEINE MERKMALE	GENERAL CHARACTERISTICS	CARACTERISTICAS GENERALES	CARATTERISTICHE GENERALI	
Désignation aux mines	Technische Überwachungsbezeichnung	Official symbol	Designación en la delegación de industria	Denominazione di omologazione	GX Série GA
Appellation commerciale	Handelsbezeichnung	Commercial symbol	Denominación comercial	Denominazione commerciale	GS
Symbole usine	Werksbezeichnung	Factory symbol	Símbolo de fábrica	Simbolo d'officina	GX - GA
Date de sortie	Ausstoss - Datum	Introduced	Fecha de salida	Data di uscita	9 - 1970
Genre : V.P.	Typ : P.K.W.	Type : Private car	Tipo : Berlina	Tipo : Berlina	
Puissance administrative	Steuer -P S	French fiscal rating	Potencia fiscal	Potenza fiscale	6 CV
Nombre de places	Sitzplätze	Number of seats	Número de plazas	Numero posti	5
Empattement	Radstand	Wheelbase	Distancia entre ejes	Passo	2,550 m (8.ft 4½ in)
Voie avant	Spurweite, vorn	Track front	Ancho de vía delantera	Carreggiata ant.	1,378 m (4.ft 6¼ in)
Voie arrière	Spurweite, hinten	Track rear	Ancho de vía trasera	Carreggiata post.	1,328 m (4.ft 4½ in)
Longueur hors tout	Länge über alles	Length overall	Longitud máxima	Lunghezza massima	4,120 m (13.ft 6½ in)
Largeur hors tout	Breite über alles	Width overall	Anchura máxima	Larghezza massima	1,608 m (5.ft 3 5/16 in)
Hauteur position «route»	Höhe in Normalstellung	Height (in normal running position)	Altura en posición «ruta»	Altezza posizione «strada»	1,349 m (4.ft 5¾ in)

2 CARACTERISTIQUES GENERALES (suite)	ALLGEMEINE MERKMALE (Forts.)	GENERAL CHARACTERISTICS (continued)	CARACTERISTICAS GENERALES (continuación)	CARATTERISTICHE GENERALI (seguito)	GS (GX série GA) 9-1971
Garde au sol :	Bodenfreiheit :	Ground clearance :	Distancia al suelo :	Distanza dal suolo :	
- position normale route	- «Normal» - Position	- Normal position	- posición «Ruta»	- posizione «strada»	0,154 m
- position «haute»	- Hoch - Position	- HIGH position	- posición «Alta»	- posizione «alta»	0,240 m
- position sans pression	- Position, ohne Druck	- position without pressure	- posición sin presión	- posizione senza pressione	0,070 m
Rayon de braquage :	Radeinschlag :	Turning radius :	Radio de giro :	Raggio di sterzata :	
- entre murs	- Wendekreis	- between walls	- entre muros	- tra muri	5,10 m
- entre trottoirs	- Spurkreis	- between kerbs	- entre aceras	- tra marciapiedi	4,70 m
Dimensions intérieures :	Innere Abmessungen :	Inside dimensions :	Dimensiones interiores :	Dimensioni interne :	
- Longueur du pare-brise à la lunette arrière	- Länge von Windschutzscheibe zur Heckscheibe	- Length from windscreen to rear window	- Distancia desde el parabrisa a la luneta trasera	- Lunghezza dal parabrezza al lunotto	2,663 m
- Largeur aux hanches :	- Breite in Hüfthöhe :	- Width at hip level :	- Ancho a la altura de la cadera :	- Larghezza all'altezza dei fianchi :	
avant	vorn	front	adelante	anteriore	1,380 m
arrière	hinten	rear	atrás	posteriore	1,340 m
- Hauteur intérieure	- Höhe, innen	- Height, inside	- Altura interior	- Altezza interna	1,128 m
Volume du coffre arrière	Fassungsvermögen des Kofferraumes	Boot capacity	Volumen del maletero trasero	Volume del bagagliaio	465 dm3
Poids du véhicule carrossé en ordre de marche :	Leergewicht, Fahrzeug fahrbereit :	Unladen weight of vehicle in running order :	Peso del vehículo en orden de marcha	Peso a vuoto in ordine di marcia :	
- (avec convertisseur)	- (Mit Drehmomentwandler)	- (With torque converter)	- (con convertidor)	- (con convertitore)	892 kg
- sur l'avant	- vorn	- at the front	- sobre parte delantera	- sull'asse anteriore	550 kg (1212 lbs)
- sur l'arrière	- hinten	- at the rear	- sobre parte trasera	- sull'asse posteriore	330 kg (727 lbs)
Charge utile	Nutzlast	Load	Carga útil	Carico utile	415 kg (915 lbs)
Poids total maximum autorisé en charge	Zuläss. Gesamtgewicht	Total laden weight	Peso total máximo autorizado en carga	Peso totale massimo autorizzato a carico	1295 kg (2854 Lbs)
- sur l'avant	- vorn	- at the front	- sobre parte delantera	- sull'asse anteriore	705 kg (1554 lbs)
- sur l'arrière	- hinten	- at the rear	- sobre parte trasera	- sull'asse posteriore	630 kg (1389 lbs)
Poids total roulant maximal	Maximales Fahrgewicht	Gross train weight maximum incl. Trailer	Peso total rodando máximo	—	2095 kg (4618 lbs)
Charge remorquable :	Anhängelast :	Towing ability :	Carga remolcable :	Capacità di traino :	
- sans freinage	- ohne Bremse	- trailer without brakes	- sin frenaje	—	440 kg
- avec freinage	- mit Bremse	- trailer with brake	- con frenaje	- rimorchio con freno ad inerzia	800 kg (1763 lbs)
Poids sur rotule	Gewicht auf Kugelkopf	Max down thrust on towing ball	Peso sobre la bola	Peso sul gancio a sfera	30 kg (66 lbs)
Pente maximum pour démarrage en charge	Maxi. Steigung beim Anfahren unter voller Belastung	Max. slope for starting fully laden	Pendiente máxima para arrancar con carga completa	Partenza a carico su pendenza massima	11 % (1 in 9)

- MONTAGE D'UNE GALERIE DE TOIT
- AUFBAU EINES DACHGEPÄCKTRÄGERS
- FITTING A ROOF RACK
- MONTAJE DE UNA PORTAEQUIPAJES EN EL TECHO
- MONTAGGIO DI UN PORTABAGAGLI

CHARGE UNIFORMEMENT REPARTIE SUR LA GALERIE = 100 kg - GLEICHMÄSSIGE DACHLAST = 100 kg
EVENLY DISTRIBUTED LOAD ON ROOF RACK = 100 kg - CARGA REPARTIDA UNIFORMEMENTE SOBRE LA BACA = 100 kg
CARICO UNIFORMEMENTE RIPARTITO SUL PORTABAGAGLI = 100 kg

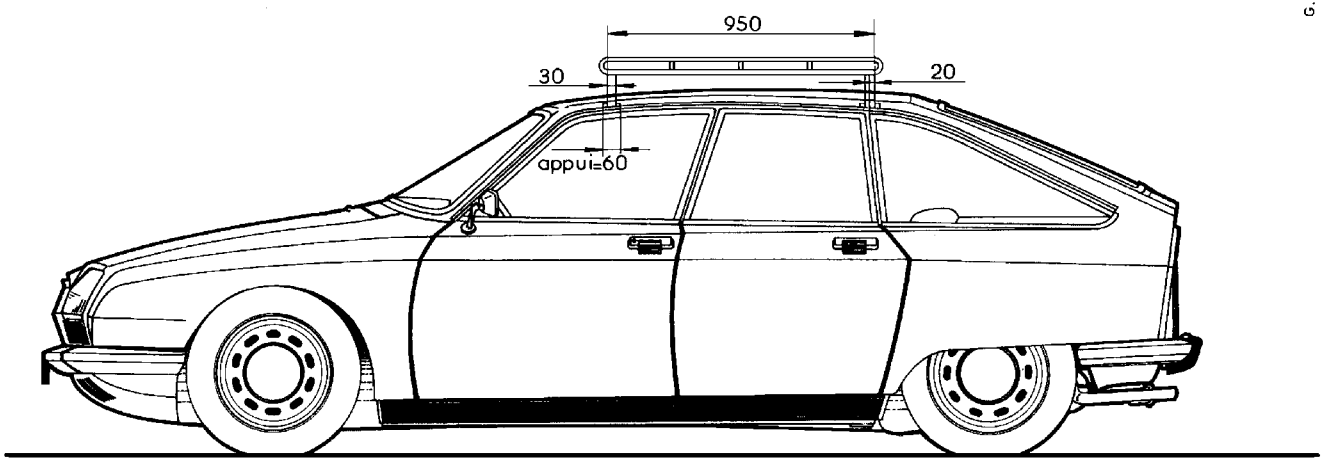

G. 66-2

MANUEL DE REPARATIONS
REPARATURHANDBUCH
REPAIR MANUAL
MANUAL DE REPARACIONES
MANUALE DI RIPARAZIONE
N° 582/1

OPERATION
ARBEITSVORGÄNGE
OPERATIONS
OPERACIONES
OPERAZIONI
G. 000

GS (GX série GE)	GS (GX série GF)
- Break commercial	- Break Service
- Break commercial	- Break Service
- Commercial estate	- Service van
- Break comercial	- Break Servicio
- Break commerciale	- Break Service

3-1-1972 ⟶

CARACTERISTIQUES GENERALES	ALLGEMEINE MERKMALE	GENERAL CHARACTERISTICS	CARACTERISTICAS GENERALES	CARATTERISTICHE GENERALI		
Désignation aux mines	Technische Überwachungsbezeichnung	Official symbol	Designación en la delegación de industria	Denominazione di omologazione	GX série GE	GX série GF
Appelation commerciale	Handelsbezeichnung	Commercial symbol	Denominación commercial	Denominazione commerciale	Break GS	Break GS
Date de sortie	Ausstoss - Datum	Introduced	Fecha de salida	Data di uscita	3-1-1972	
Genre : V.P.	Typ : P.K.W.	Type : Private car	Tipo : Berlina	Tipo : Berlina		
Puissance administrative	Steuer - P S	French fiscal rating	Potencia fiscal	Potenza fiscale	6 CV	
Nombre de places	Sitzplätze	Number of seats	Número de plazas	Numero posti	5	2
Empattement	Radstand	Wheelbase	Distancia entre ejes	Passo	2,550 m	
Voie avant	Spurweite, vorn	Track front	Ancho de vía delantera	Carreggiata ant.	1,378 m	
Voie arrière	Spurweite, hinten	Track rear	Ancho de vía trasera	Carreggiata post.	1,328 m	
Longueur hors tout	Länge über alles	Length overall	Longitud máxima	Lunghezza massima	4,120 m	
Largeur hors tout	Breite über alles	Width overall	Anchura máxima	Larghezza massima	1,608 m	
Hauteur position « route »	Höhe in Normalstellung	Height (in normal running position)	Altura en posición « ruta »	Altezza posizione « strada »	1,349 m	

6 CARACTERISTIQUES GENERALES (suite)	ALLGEMEINE MERKMALE (Forts.)	GENERAL CHARACTERISTICS (continued)	CARACTERISTICAS GENERALES (continuación)	CARATTERISTICHE GENERALI (seguito)	GS (GX série GE) Break
Garde au sol :	Bodenfreiheit :	Ground clearance	Distancia al suelo :	Distanza dal suolo :	
- position normale route	- «Normal» - Position	- Normal position	- posición «Ruta»	- posizione «strada»	0,154 m
- position «haute»	- Hoch - Position	- High position	- posición «Alta»	- posizione «alta»	0,240 m
- position sans pression	- Position, ohne Druck	- position without pressure	- posición sin presión	- posizione senza pressione	0,070 m
Rayon de braquage :	Radeinschlag :	Turning radius :	Radio de giro :	Raggio di sterzata :	
- entre murs	- Wendekreis	- between walls	- entre muros	- tra muri	5,10 m
- entre trottoirs	- Spurkreis	- between kerbs	- entre aceras	- tra marciapiedi	4,70 m
Dimensions intérieures :	Innere Abmessungen :	Inside dimensions :	Dimensiones interiores :	Dimensioni interne :	
- Largeur aux hanches :	- Breite in Hüfthöhe :	- width at hip level :	- Ancho a la altura de la cadera :	- Larghezza all'altezza dei fianchi :	
- avant	- vorn	- front	- adelante	- anteriore	1,380 m (4.1 ft)
- arrière	- hinten	- rear	- atrás	- posteriore	1,340 m (4.1 ft)
- Hauteur intérieure	- Höhe, innen	- Height, inside	- Altura interior	- Altezza interna	0,860 m (2.8 ft)
Volume utile	Nutzraum	Serviceable capacity	Volumen útil	Volume utile	1510 dm3
Volume du coffre arrière	Fassungsvermögen des Kofferraumes	Boot capacity	Volumen del maletero trasero	Volume del bagagliaio	710 dm3
Poids du véhicule carrossé, en ordre de marche :	Leergewicht, Fahrzeug fahrbereit :	Unladen weight of vehicle in running order :	Peso del vehículo en orden de marcha :	Peso a vuoto in ordine di marcia :	* / **
- sur l'avant	- vorn	- at the front	- sobre parte delantera	- sull'asse anteriore	900 kg / 912 kg
- sur l'arrière	- hinten	- at the rear	- sobre parte trasera	- sull'asse posteriore	560 kg / 572 kg
Charge utile	Nutzlast	Load	Carga útil	Carico utile	340 kg / 340 kg
					420 kg / 408 kg
Poids total maximum autorisé en charge	Zuläss.Gesamtgewicht	Total laden weight	Peso total máximo autorizado en carga	Peso totale massimo autorizzato a carico	1320 kg
- sur l'avant	- vorn	- at the front	- sobre parte delantera	- sull'asse anteriore	710 kg
- sur l'arrière	- hinten	- at the rear	- sobre parte trasera	- sull'asse posteriore	670 kg
Poids total roulant maximal	Maximales Fahrgewicht	Gross train weight maximum incl. Trailer	Peso total rodando máximo	———	2120 kg
Charge remorquable :	Anhängelast :	Towing ability :	Carga remolcable :	Capacità di traino :	
- sans freinage	- ohne Bremse	- trailer without brakes	- sin frenaje	———	440 kg (910 lbs)
- avec freinage	- mit Bremse	- trailer with brake	- con frenaje	- rimorchio con freno ad inerzia	800 kg (1763 lbs)
Poids sur rotule	Gewicht auf Kugelkopf	Max down-thrust on towing ball	Peso sobre la bola	Peso sul gancio a sfera	30 kg (66 lbs)
Pente maximum pour démarrage en charge	Max. Steigung beim Anfahren unter voller belastung	Max. slope for starting fully laden	Pendiente máxima para arrancar con carga completa	Partenza a carico su pendenza massima	11 (1 in 9)
* Boîte de vitesses 4 rapports	* 4 - Ganggetriebe	* 4 - Speed gearbox	* Caja de cambio 4 marchas	* Scatola cambio a 4 rapporti	
** Boîte de vitesses 3 rapports	** 3 - Ganggetriebe	** 3 - Speed gearbox	** Caja de cambio 3 marchas	** Scatola cambio a 3 rapporti	

7 CARACTERISTIQUES GENERALES (suite)	ALLGEMEINE MERKMALE (Forts.)	GENERAL CHARACTERISTICS (continued)	CARACTERISTICAS GENERALES (continuación)	CARATTERISTICHE GENERALI (seguito)	GS (GX série GF) (Break service)
Garde au sol :	Bodenfreiheit :	Ground clearance	Distancia al suelo	Distanza dal suolo :	
- position normale route	- «normal» - Position	- Normal position	- posición «ruta»	- posizione « strada »	0,154 m
- position «haute»	- Hoch - Position	- High position	- posición «alta»	- posizione «alta»	0,240 m
- position sans pression	- Position, ohne Druck	- position without pressure	- posición sin presión	- posizione senza pressione	0,070 m
Rayon de braquage :	Radeinschlag :	Turning radius	Radio de giro :	Raggio di sterzata ;	
- entre murs	- Wendekreis	- between walls	- entre muros	- tra muri	5,20 m
- entre trottoirs	- Spurkreis	- between kerbs	- entre aceras	- tra marciapiedi	4,83 m
Dimensions intérieures :	Innere Abmessungen :	Inside dimensions :	Dimensiones interiores :	Dimensioni interne :	
- Largeur aux hanches :	- Breite in Hüfthöhe :	- Width at hip level :	- Ancho a la altura de la	- Larghezza all'altezza	
avant	vorn	front	cadera : adelante	dei fianchi : anteriore	1,380 m (4.1 ft)
arrière	hinten	rear	atrás	posteriore	1,340 m (4.1 ft)
- Hauteur intérieure	- Höhe, innen	- Height, inside	- Altura interior	- Altezza interna	0,860 m (2.8 ft)
Volume du coffre arrière	Fassungsvermögen des Kofferraumes	Boot capacity	Volumen del maletero trasero	Volume del bagagliaio	710 dm3
Volume utile	Nutzraum	Serviceable capacity	Volumen útil	Volume utile	1660 dm3
Poids du véhicule carrossé en ordre de marche (tolé) :	Leergewicht Fahrzeug fahrbereit (m. Blechseiten)	Unladen weight of vehicle in running order (metal panels):	Peso del vehículo en orden de marcha (chapado) :	Peso a vuoto in ordine di marcia (pannelli in lamiera) :	* / **
- sur l'avant	- vorn	- at the front	- sobre parte delantera	- sull'asse anteriore	875 kg / 887 kg
- sur l'arrière	- hinten	- at the rear	- sobre parte trasera	- sull'asse posteriore	565 kg / 577 kg
Charge utile	Nutzlast	Play load	Carga útil	Carico utile	310 kg / 310 kg
Poids du véhicule carrossé en ordre de marche (vitré)	Leergewicht Fahrzeug Fahrbereit (mit Glasseiten)	Unladen weight of vehicle in running order (glass panels)	Peso del vehículo en orden marcha (acristalado)	Peso a vuoto in ordine di marcia (pannelli in vetro)	445 kg / 433 kg
- sur l'avant	- vorn	- at the front	- sobre parte delantera	- sull'asse anteriore	895 kg / 907 kg
- sur l'arrière	- hinten	- at the rear	- sobre parte trasera	- sull'asse posteriore	560 kg / 572 kg
Charge utile	Nutzlast	Pay load	Carga útil	Carico utile	335 kg / 335 kg
Poids total maximum autorisé en charge	Zuläss.Gesamtgewicht	Total laden weight	Peso total máximo autorizado en carga	Peso totale massimo autorizzato a carico	425 kg / 413 kg
- sur l'avant	- vorn	- at the front	- sobre parte delantera	- sull'asse anteriore	1320 kg
- sur l'arrière	- hinten	- at the rear	- sobre parte trasera	- sull'asse posteriore	710 kg
Poids total roulant maximal	Maximales Fahrgewicht	Gross train weight maximum incl. Trailer	Peso total rodando máximo		670 kg
					2120 kg
Charge remorquable :	Anhängelast :	Towing ability :	Carga remolcable :	Capacità di traino :	
- sans freinage	- ohne Bremse	- trailer without brakes	- sin frenaje		440 kg (910 lbs)
- avec freinage	- mit Bremse	- trailer with brake	- con frenaje	- rimorchio con freno ad inerzia	800 kg (1763 lbs)
Poids sur rotule	Gewicht auf Kugelkopf	Max down-thrust on towing ball	Peso sobre la bola	Peso sul gancio a sfera	30 kg (66 lbs)
Pente maximum pour demarrage en charge	Maxi. Steigung beim Anfahren unter voller Belastung	Max. slope for starting fully laden	Pendiente máxima para arrancar con carga completa	Partenza a carico su pendenza massima	11 % (1 in 9)
* Boîte de vitesses 4 rapports	* 4 - Ganggetriebe	* 4 - Speed gearbox	* Caja de cambio 4 marchas	* Scatola cambio a 4 rapporti	
** Boîte de vitesses 3 rapports	** 3 - Ganggetriebe	** 3 - Speed gearbox	** Caja de cambio 3 marchas	** Scatola cambio a 3 rapporti	

COTES PRINCIPALES - WICHTIGSTE ABMESSUNGEN - PRINCIPAL DIMENSIONS - COTAS PRINCIPALES - QUOTE PRINCIPALI

G. 80-4

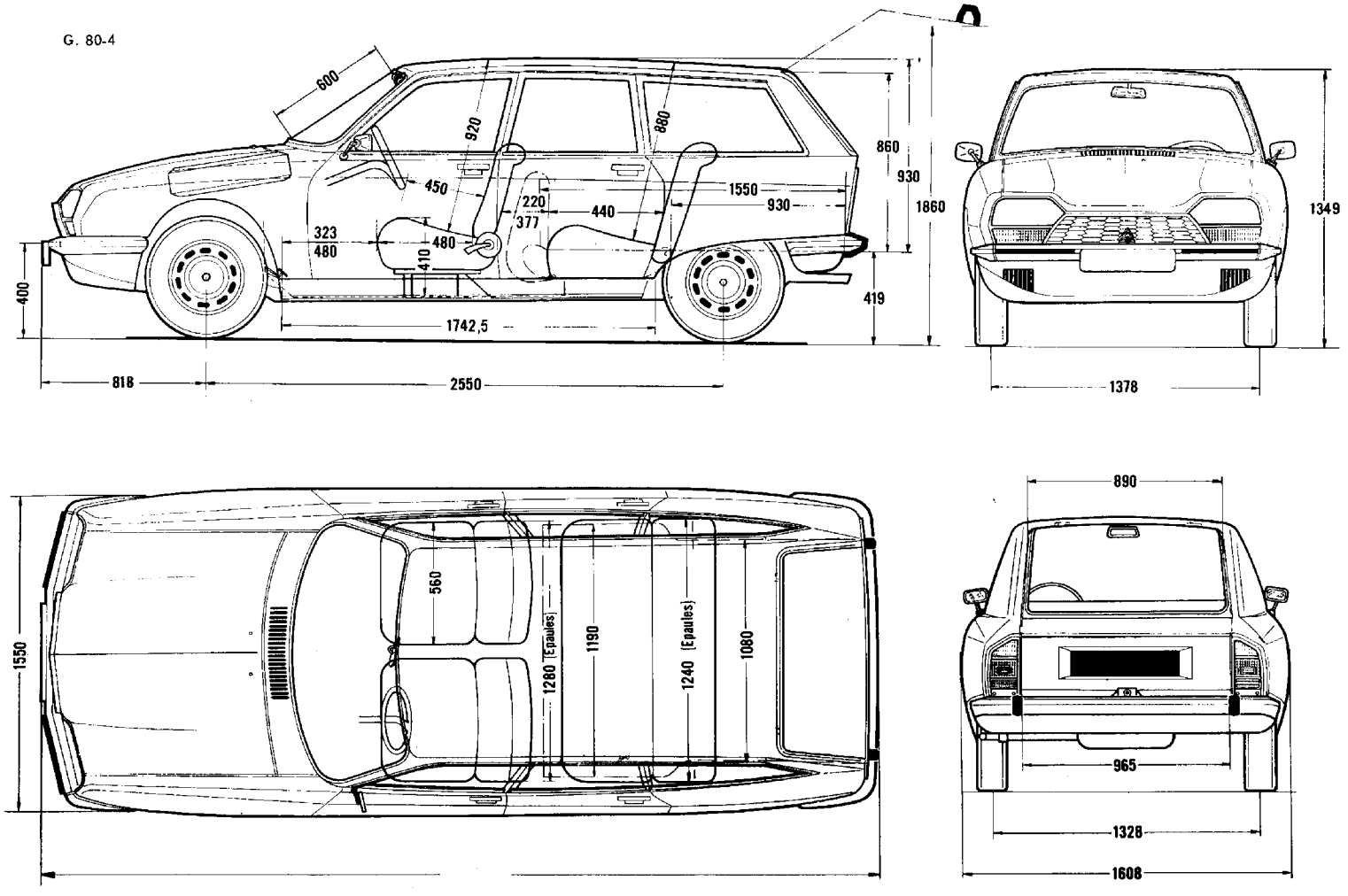

1

- DISPOSITION DES CYLINDRES
- ANORDNUNG DER ZYLINDER
- CYLINDER ARRANGEMENT
- DISPOSICION DE LOS CILINDROS
- DISPOSIZIONE DEI CILINDRI

G. 21-1

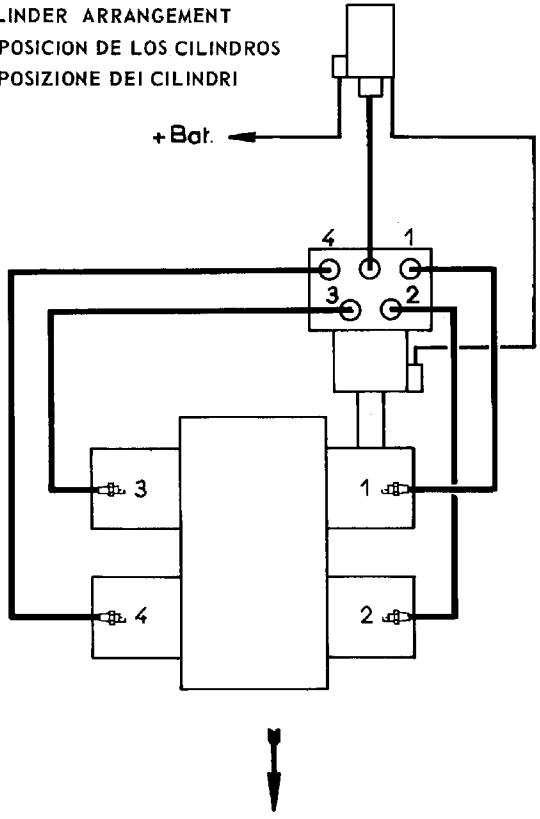

G. 21-1

- AVANT DU VEHICULE
- VORDERSEITE DES FAHRZEUGES
- FRONT OF VEHICLE
- DELANTERA DEL VEHICULO
- PARTE ANT. DEL VEICOLO

CARACTERISTIQUES MOTEUR	TECHNISCHE DATEN DES MOTORS	ENGINE CHARACTERISTICS	CARACTERISTICAS DEL MOTOR	CARATTERISTICHE MOTORE	Type Typ Type Tipo Tipo – G - 10
Nombre de cylindres : 4 à plat - opposés	Anzahl der Zylinder : 4 Zylinder – Boxermotor	Number of cylinders : Flat four horizontally opposed in pairs	Número de cilindros : 4 horizontales-opuestos	Numero cilindri : 4 (orizzontali contrapposti)	
Ordre d'allumage	Zündfolge	Firing order	Orden de encendido	Ordine d'accensione	* 1-4-3-2
Alésage	Bohrung	Bore	Diámetro	Alesaggio	74 mm
Course	Hub	Stroke	Carrera	Corsa	59 mm
Cylindree	Zylinderinhalt	Cubic capacity	Cilindrada	Cilindrata	1,015 L
Rapport volumétrique	Verdichtung	Compression Ratio	Relación de compresión	Rapporto di compressione	9/1
Puissance maxi.	Höchstleistung	Max. HP	Potencia máxima	Potenza massima	56 Cv D.I.N à 6500 tr/mn
Couple maxi.	Max. Drehmoment	Max. torque	Par motor máximo	Coppia massima	7,2 mkg D.I.N à 3500 tr/mn (52.08 ft lbs)
Ralenti	Leerlauf U/min	Idling	Ralentí	Minimo	800 ± 50 tr/mn
DISTRIBUTION	**VENTILSTEUERUNG**	**VALVE TIMING**	**DISTRIBUCIÓN**	**DISTRIBUZIONE**	
Commandée par 2 arbres à cames en tête (1 par culasse)	durch 2 obenliegende Nokkenwellen (1 pro Zylinderkopf)	Valves operated by two overhead camshafts (1 in each cylinder head)	Mandada por 2 árboles de levas en cabeza (1 por culata)	Comandata da 2 alberi a camme in testa (1 per testata)	
AOA	Einlassventil öffnet v. O. T.	Inlet Opens B T D C	A.A.A	AAA	2° 20' ± 1°30'
RFA	Einlassventil schliesst n. U. T	Inlet Closes A B D C	R.C.A	RCA	34° ± 1°30'
AOE	Auslassventil öffnet v. U. T	Exh. opens B B D C	A.A.E	AAS	34° 20' ± 1°30'
RFE	Auslassventil schliesst n. O. T	Exh. closes A T D C	R.C.E	RCS	2° ± 1°30'
* voir schéma	* siehe Schema	* see diagram	* ver esquema	* ved schema	

CARACTERISTIQUES MOTEUR (suite)	TECHNISCHE DATEN DES MOTORS (Forts.)	ENGINE CHARACTERISTICS (continued)	CARACTERISTICAS DEL MOTOR (continuación)	CARATTERISTICHE MOTORE (seguito)	
DISTRIBUTION	**VENTILSTEUERUNG**	**VALVE TIMING**	**DISTRIBUCIÓN**	**DISTRIBUZIONE**	
Jeux théoriques aux soupapes :	Theoretisches Spiel an den Ventilen :	Theoretical valve clearance :	Juego teórico de los válvulas :	Giochi teorici delle valvole :	
- admission	- Einlass	- inlet	- admisión	- aspirazione	1 mm
- échappement	- Auslass	- exhaust	- escape	- scarico	1 mm
Jeux pratiques aux culbuteurs :	Praktisches Spiel an den Ventilen :	Valve rocker running clearances :	Juego práctico de los balancines :	Giochi pratici dei bilancieri :	
- à froid	*- kalt*	*- cold*	*- en frío*	*- a freddo*	
- admission	- Einlass	- inlet	- admisión	- aspirazione	0,20 mm
- échappement	- Auslass	- exhaust	- escape	- scarico	0,20 mm
CULBUTEURS	**VENTILE**	**VALVE ROCKERS**	**BALANCINES**	**BILANCIERI**	
Attention :	Achtung :	Warning :	Atención :	Attenzione :	
- l'axe de culbuteurs admission gauche est identique à l'axe d'échappement droit :	- die Kipphebelachse beim Einlass links ist identisch mit der Achse beim Auslass rechts :	- the rocker shaft for the L.H inlet is identical to the R.H exhaust rocker shaft :	- el eje de balancines admisión izquierdo es idéntico al eje de escape derecho :	- L'asse dei bilancieri di aspirazione sinistro è identico all'asse di scarico destro :	
sans repère	ohne Markierung	without marking	sin marca	senza riferimento	
- l'axe de culbuteurs admission droit est identique à l'axe d'échappement gauche :	- die Kipphebelachse beim Einlass rechts ist identisch mit der Achse beim Auslass links :	- the rocker shaft for the R.H inlet is identical to the L.H exhaust shaft : -	- el eje de balancines admisión derecho es idéntico al eje de escape izquierdo :	- l'asse dei bilancieri di aspirazione destro è identico all'asse di scarico sinistro :	
Repère par trou borgne au centre de l'axe.	Markierung durch Blindbohrung in Achsmitte	Marking by blind hole at centre of shaft	Marcado con un orificio ciego en el centro del eje	Contrassegnato da un foro cieco al centro dell'asse	

CARACTERISTIQUES MOTEUR (suite)	TECHNISCHE DATEN DES MOTORS (Forts.)	ENGINE CHARACTERISTICS (continued)	CARACTERISTICAS DEL MOTOR (continuación)	CARATTERISTICHE MOTORE (seguito)	
ALIMENTATION	**KRAFTSTOFFVERSORGUNG**	**FUEL SUPPLY**	**ALIMENTACION**	**ALIMENTAZIONE**	
Filtre à air et cartouche filtrante	Luftfilter und Filterpatrone	Air filter and filter element	Filtro de aire y cartucho filtrante	Filtro dell'aria e cartuccia filtrante	MIOFILTRE
Pompe à essence Type à membrane commandée par excentrique en bout d'arbre à cames	Kraftstoffpumpe Ausführung mit Membrane betätigt durch Exzenter am Nockenwellenende	Fuel pump Diaphragm type operated by eccentric at end of camshaft	Bomba de gasolina Tipo de membrana accionada por excéntrica en el extremo del árbol de levas	Pompa benzina del tipo a membrana comandata da eccentrico all'estremità dell'albero a camme	S.E.V 02-053001 | GUIOT P. 10380 | AC. DELCO E/PE 4076
Le filtre à essence est fixé à la partie inférieure du tube plongeur du rhéostat de jauge	Das Kraftstoffilter wird am unteren Teil des Tauchrohres d. Messrheostaten befestigt	The fuel filter is fixed to the lower part of the feed pipe of the gauge rheostat	El filtro de gasolina está fijado en el extremo inferior del tubo sumergido del aforador	Il filtro benzina è fissato nella parte inferiore del tubo pescante del reostato dell'indicatore livello	
CARBURATEUR	**VERGASER**	**CARBURETTOR**	**CARBURADOR**	**CARBURATORE**	
Type à double corps	Typ. Zweistufenvergaser	Type : double-choke	Tipo de doble cuerpo	Tipo a doppio corpo	SOLEX 28 C.I.C
Repère	Markierung	Marking	Marca	Riferimento	⟶ 18.10.1971 - 133 18.10.1971 ⟶ - 133[1]

5 CARACTERISTIQUES MOTEUR (suite)	TECHNISCHE DATEN DES MOTORS (Forts.)	ENGINE CHARACTERISTICS (continued)	CARACTERISTICAS DEL MOTOR (continuación)	CARATTERISTICHE MOTORE (seguito)	GS (GX série GA) 9-1971 → GS (GX série GE) GS (GX série GF) 3-1-1972 →
ALLUMAGE	**ZÜNDUNG**	**IGNITION**	**ENCENDIDO**	**ACCENSIONE**	
Bobine	Zündspule	Coil	Bobina	Bobina	DUCELLIER 2777 C S.E.V. Marchal E 449-103-1 2
Allumeur (à capsule à dépression)	Verteiler (Unterdruckdose)	Distributor (with vacuum capsule)	Distribudor de encendido (con cápsula de depresión)	Spinterogeno (a capsula di depressione)	DUCELLIER - S.E.V. Marchal → 7-12-1971 | 7-12-1971 → GA2 - GD1 | GA4 - GD1
Ecartement des contacts	Unterbrecher abstand	Breaker point gap	Separacion entre los platinos	Apertura dei contatti	0,35 à 0,45 mm
Point d'allumage : 10° avant P.M.H	Zündzeitpunkt : 10° Vor O.T	Static advance : 10° B.T.D.C.	Punto de encendido : 10° antes P.M.S.	Punto d'accensione : 10° prima del P.M.S	
Avance automatique à 2500 tr/mn moteur	Automatische Frühzündung bei 2500 U/min. des Motors	Automatic advance 2500 r.p.m engine	Avance automatico 2500 r.p.m del motor	Anticipo automatico 2500 giri/min motore	33°
Bougie	Zündkerzen	Plugs	Bujías	Candele	S.E.V. Marchal 34 S EYQUEM 755 S 6.1972 → SEV Marchal 34 HS
Ordre d'allumage	Zündfolge	Firing order	Orden de encendido	Ordine d'accensione	1 - 4 - 3 - 2
Ecartement des électrodes	Elektrodenabstand	Plug gap	Separación entre los electrodos	Distanza degli elettrodi	0,6 mm (0.024 to 0.028 in)
GRAISSAGE	**SCHMIERUNG**	**LUBRICATION**	**LUBRICACION**	**LUBRIFICAZIONE**	
Huile moteur	Motoröl	Engine oil	Aceite motor	Olio motore	- TOTAL G.T.S 20 W 50 - TOTAL Altigrade G. T spéciale autoroute 20 W 40
Contenance du carter :	Fassungsvermögen :	Sump capacity :	Capacidad del carter :	Capacita del carter :	
- après vidange	- Nach Ölwechsel	- after draining	- después del vaciado	- per sostituzione periodica	3,5 L (6 1/4 pts.Imp)
- apres échange de la cartouche filtrante	- Nach Austausch der Filterpatrone	- after filter change	- después de cambiar el cartucho filtrante	- dopo sostituzione cartuccia filtrante	3,7 L (6 1/2 pts.Imp)
entre mini et maxi	- Zwischen mini-maxi	- between min and maxi	- entre mínimo y máximo	- tra minimo e massimo	0,5 L (7/8 pts.Imp)
Vidange moteur	Motorölwechsel : alle	Drain engine oil refill	Cambio aceite motor	Sostituzione olio motore	
- tous les 5000 kms	- 5000 km	- every 3000 miles	- cada 5000 kms	- ogni 5000 km	
Pression d'huile	Öldruck	Oil pressure	Presión de aceite	Pressione olio motore	4,7 kg/cm2 à 2000 tr/mn e r.p.m (66 psi) 5,2 à 7 kg/cm2 à 6000 tr/mn (88 to 99 psi) r.p.m
FILTRE A HUILE	**ÖLFILTER**	**OIL FILTER**	**FILTRO DE ACEITE**	**FILTRO DELL'OLIO**	
cartouche filtrante	Filterpatrone	Filter cartridge	cartucho filtrante	cartuccia filtrante	PURFLUX - FRAM
Jaune inscriptions Rouges → 1000 km	Gelb mit Beschriftung Rot → 1000 km	Yellow marks Red → 1000 km	Amarillo inscripciónes Rojas → 1000 km	Gialle scritte Rosse → 1000 km	3-1972 →
Jaune inscriptions Noires 1000 km →	Gelb mit Beschriftung Schwarz 1000 km →	Yellow Black marks 1000 km →	Amarillo inscripciónes negros 1000 km →	Gialle scritte Nere 1000 km →	
REFROIDISSEMENTY	**KÜHLUNG**	**COOLING**	**REFRIGERACION**	**RAFFREDDAMENTO**	
par air pulsé	durch Luftgebläse	air fan-blown	por aire pulsado	ad aria forzata	

CARACTERISTIQUES MOTEUR (suite) | TECHNISCHE DATEN DES MOTORS (Forts.) | ENGINE CHARACTERISTICS (continued) | CARACTERISTICAS DEL MOTOR (continuación) | CARATTERISTICHE MOTORE (seguito)

COUPE HORIZONTALE
DRAUFSICHT
HORIZONTAL SECTION
SECCION HORIZONTAL
SEZIONE ORIZZONTALE

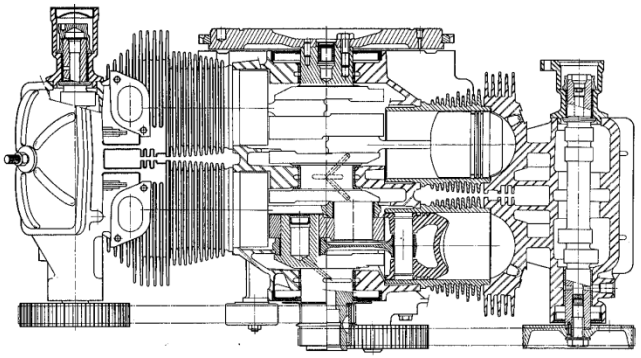

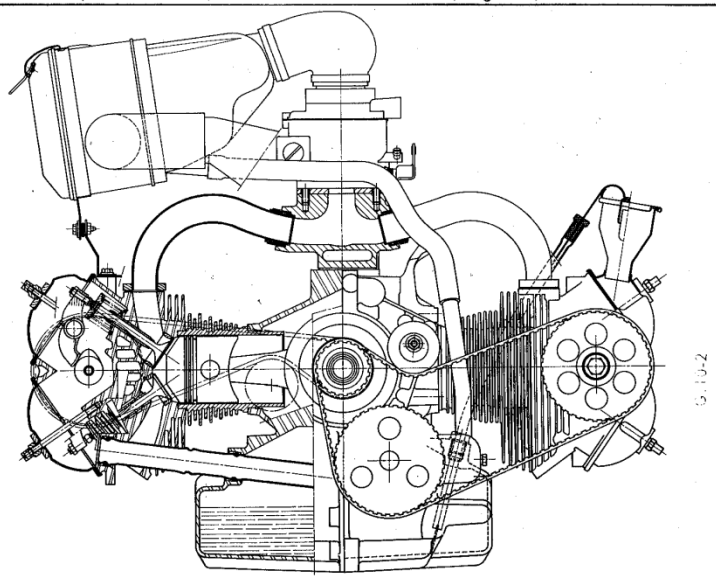

COUPE TRANSVERSALE
QUERSCHNITT
CROSS SECTION
SECCION TRANSVERSAL
SEZIONE TRASVERSALE

MANUEL DE REPARATIONS
RAPARATURHANDBUCH
REPAIR MANUAL
MANUAL DE REPARACIONES
MANUALE DI RIPARAZIONE

N° 582/1

OPERATIONS
ARBEITSVORGÄNGE
OPERATIONS
OPERACIONES
OPERAZIONI

G. 100.00
N. Tech. N° 18 G

GS (GX série GA) 9-1971 ⟶
GS (GX série GE) } 3-1-1972 ⟶
GS (GX série GF) }

CARTERS - GEHÄUSE - HOUSINGS - CARTERES - CARTERS

CARTER MOTEUR - MOTORGEHAUSE - CRANKCASE - CARTER MOTOR - CARTER MOTORE

Depuis le 13 septembre 1971, nouveau carter, suite à la modification de la pompe à huile (débit augmenté) - Une tôle anti-émulsion est située dans la partie arrière -
Le remplacement d'un ancien carter par un nouveau nécessite de demander en outre :
- La commande des pompes avec bielle de pompe H.P. - Les pignons de pompe à huile
- La tôle anti-émulsion - La crépine et son joint.

Ab 13 September 1971 neues Motorgehäuse infolge Änderung der Ölpumpe (erhöhte Pumpleistung). Ein Ölfangblech ist am hinteren Teil angebracht.
Der Austausch eines Gehäuses alter Bauart zwingt zum Einbau der Pumpensteuerung mit HD - Pumpenpleuel, des Ölpumpenzahnrads, des Ölfangbleches und des Ansaugstutzens mit Dichtung.

As from 13th september 1971, on the new housing, following the modification to the oil pump (increased output) - An anti-emulsion plate is placed on its rear section
Replacing the old housing by a new one requires the following parts to be ordered :
- Pump control with H.P. - Pump push-rod - The oil pump pinions
- Anti-emulsion plate - The strainer and its seal.

A partir del 13 septiembre de 1971, nuevo cárter, por midificación de la bomba de aceite (caudal aumentado) - Una chapa antiemulsión se ha colocado en la parte de atrás
- Para la sustitución de un cárter antiguo por uno moderno es necesario pedir ademas :
- El mando de las bombas con bieleta de la bomba de A.P. - Los piñones de la bomba de aceite
- La chapa antiemulsión - El tamíz y su junta

Dal 13 Settembre 1971, nuovo carter a seguito della modifica della pompa olio (portata aumentata). Una lamiera anti-emulsione è situata nella parte posteriore.
Alla sostituzione di un carter precedente con uno attuale richiedere inoltre :
- Il comando delle pompe con biella della pompa AP - Gli ingranaggi della pompa dell'olio -
- La lamiera anti-emulsione - La reticella filtrante e relativa guarnizione.

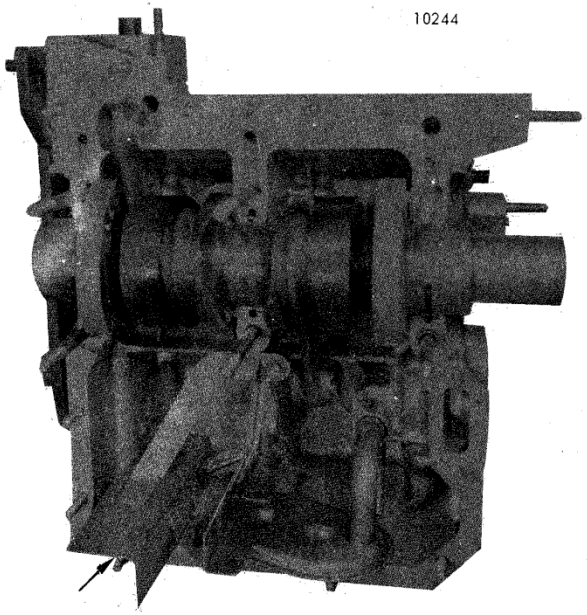

- Tôle anti-émulsion - Ölfangblech - Anti-emulsion plate
- Chapa antiemulsión - Lamiera anti-emulsione

2 CARTERS	GEHÄUSE	HOUSINGS	CARTERES	CARTERS	
CARTER-MOTEUR	**MOTORGEHÄUSE**	**CRANKCASE**	**CARTER MOTOR**	**CARTER MOTORE**	
Assemblage avec MASTI-joint H D 37	Anflanschen mit MASTI-JOINT H D 37	Assembly with MASTI-JOINT H D 37	Ensemblado con MASTI-JOINT H D 37	Assemblaggio con MASTI-JOINT H D 37	
COUPLE DE SERRAGE	**ANZUGSMOMENTE**	**TIGHTENING TORQUES**	**PARES DE APRIETE**	**COPPIE DI SERRAGGIO**	
Ecrous de 1/2 carters	Muttern für Gehäuschälften	Nuts for crankcase halves	Tuercas de los semi-cárteres	Dadi dei semicarter	1,2 à 1,5 m.kg (9 to 11 ft.lbs)
Ecrous de paliers	Muttern für Lagerdeckel	Nuts for bearings	Tuercas de la bancada	Dadi dei supporti	3,4 à 4,5 m.kg (25 to 32,5 ft.lbs)
Support-moteur sur carter	Motorträger am Gehäuse	Engine support on housing	Soporte motor sobre cárter	Supporto motore sul carter	5 à 6 m.kg (36 to 43 ft.lbs)
Ecrou de puits de jauge	Muttern für Schacht d.Messstabes	Nut for dipstick guide	Tuerca del pozo de la galga de aceite	Dado del tubo di alloggiamento astina olio	3 à 4 m.kg (22 to 29 ft.lbs)
Bouchon de vidange	Ablassstopfen	Draining plug	Tapón de vaciado del motor	Tappo di scarico	3 à 4 m.kg (22 to 29 ft.lbs)
Vis de palier de pompe à huile	Schrauben für Lagerdeckel der Ölpumpe	Oil pump bearing screw	Tornillos del cojinete de la bomba de aceite	Vite del supporto pompa dell'olio	1,5 à 1,8 m.kg (11 to 13 ft.lbs)
Vis de fixation du boîtier d'admission	Schrauben zur Befestigung des Ansauggehäuses	Screw securing inlet housing	Tornillos de fijación de la caja de admisión	Vite di fissaggio scatola di aspirazione	1,8 m.kg (13 ft.lbs)
Goujons de culasse	Stehbolzen für Zylinderkopf	Cylinder head assembly studs.	Esparragos de culata	Prigionieri testata	0,6 à 0,8 m.kg (4.34 to 5.8 ft.lbs)
Vis du tamis à huile	Schraube für Olsieb	Oil filter screw	Tornillos del tamíz de aceite	Vite reticella filtrante	1,4 m.kg (10 ft.lbs)

Goujons de culasse :
L'extrémité «e» côté carter

Longueur de filetage plus court
Stehbolzen für Zylinderkopf :

Ende «e» für Gehäuseseite
Kürzere Gewindelänge

Cylinder head assembly studs:
Extremity «e» housing side
shorter thread

Espárragos de culata :
La extremidad «e» lado carter,
lado de rosca más corta

Prigionieri testata :
L'estremità «e» lato carter
lunghezza filettatura più corta

- Goujons montés jusqu'à juin 1972
- Bis Juni 1972 eingebaute Stehbolzen
- Stud bolts fitted until June 1972
- Espárragos montados hasta Junio 1972
- Prigionieri montati fino a Giugno

11 005

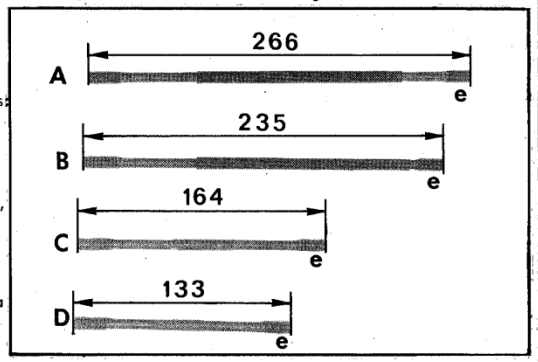

- Ecrous de fixation de culasse 8 × 125 - 12 m/m sur plat
- Befestigungsmuttern für Zylinderkopf 8 × 125, 12er Schlüsselweite
- Cylinder head securing nuts 8 × 125. 12 mm A.F.
- Tuercas de fijación de culata 8 × 125 - 12 mm entre planos
- Dadi fissaggio testata 8 × 125 - 12 mm sui piani

11 002

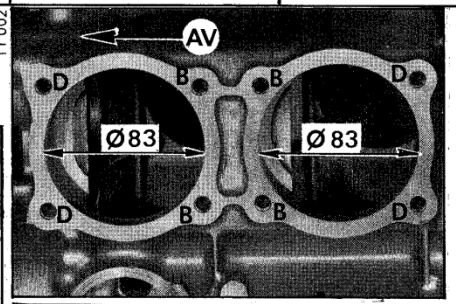

- Carter gauche monté jusqu'à juin 1972
- Linkes Gehäuse, bis Juni 1972 eingebaut.
- Housing, L.H., fitted until June 1972
- Cárter Izquierdo montado hasta Junio 1972
- Carter sinistro montato fino a Giugno 1972

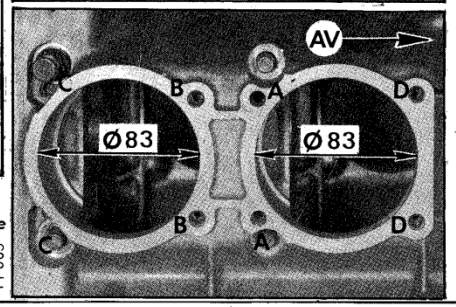

11 003

- Carter droit monté jusqu'à Juin 1972
- Rechtes Gehäuse, bis Juni 1972 eingebaut.
- Housing, R.H., fitted until June 1972
- Cárter derecho montado hasta Junio 1972
- Carter destro montato fino a Giugno 1972

Carter moteur :
Motorgehäuse :
Crankcase :
Cárter motor :
Carter motore

GX 01 506 01 A

- Goujons montés depuis Juin 1972
- Ab Juni 1972 eingebaute Stehbolzen
- Stud bolts fitted since June 1972
- Esparragos montados despuès de Junio 1972
- Prigionieri montati da Giugno 1972

11 005

- Goujons de culasse :
  L'extrémité «e» côté carter longueur de filetage plus court
- Stehbolzen für Zylinderkopf :
  Ende «e» für Gehäuseseite kürzere Gewindelänge
- Cylinder head assembly studs:
  Extremity «e» housing side shorter thread
- Espárragos de culata :
  La extremidad «e» lado cárter, lado de rosca más corta
- Prigionieri testata :
  L'estremità «e» lato carter lunghezza filettatura più corta.

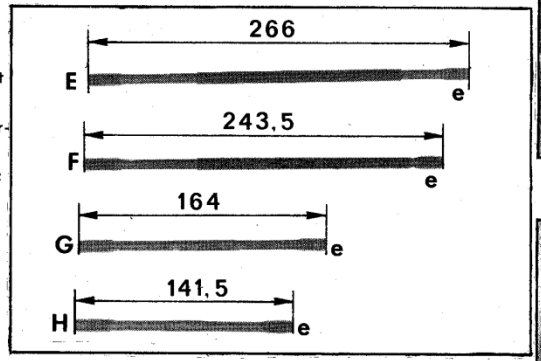

11 036

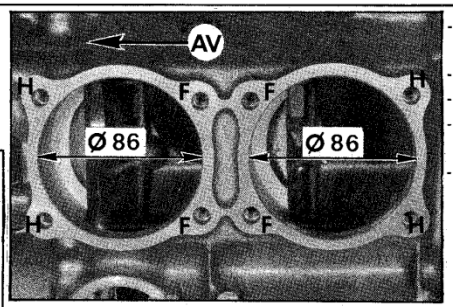

- Carter gauche monté depuis Juin 1972
- Linkes Gehäuse ab Juni 1972
- Housing, L.H., fitted until June 1972
- Cárter Izquierdo montado después Junio 1972
- Carter sinistro montado da Giugno 1972

11 004

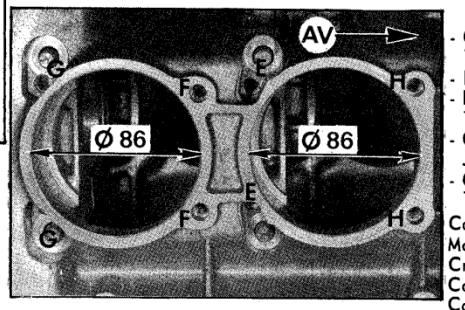

- Cárter droit monté depuis Juin 1972
- Rechtes Gehäuse ab Juni 1972
- Housing, R.H., fitted until June 1972
- Cárter Derecho montado despuès Junio 1972
- Carter destro montato da Giugno 1972

- Ecrous de fixation de culasse 9 × 125 - 13 m/m sur plats
- Befestigungsmuttern für Zylinderkopf 9×125, 13 er Schlüsselweite
- Cylinder head securing nuts 9 × 125 - 13 mm A.F.
- Tuercas de fijación de culata 9 × 125 - 13 mm entre planos
- Dadi di fissaggio testata 9 × 125 - 13 mm sui piani

Carter moteur :
Motorgehäuse :
Crankcase :
Cárter motor :
Carter motore :
} GX 01 205 01 C

Depuis JUIN 1972, les moteurs sont modifiés. Le carter, les cylindres, les culasses, les goujons de culasse, les bougies sont d'un nouveau modèle.
AUCUNE PIECE NOUVEAU MODELE NE DOIT ETRE MONTEE SUR UN ANCIEN MOTEUR ET INVERSEMENT.
Le nouveau carter diffère de l'ancien par l'alésage recevant les cylindres : ϕ = 86 m/m, au lieu de ϕ = 83 m/m et par l'entraxe des quatre goujons centraux.

Seit Juni 1972 sind die Motoren geändert. Das Motorgehäuse, die Zylinder, die Zylinderköpfe, die Stehbolzen für die Zylinderköpfe und Zündkerzen sind neuer Ausführung.
KEIN TEIL DER NEUEN AUSFÜHRUNG KANN AUF EINEM MOTOR FRÜHERER BAUART UND UMGEKEHRT MONTIERT WERDEN.
Das neue Gehäuse unterscheidet sich von dem alten durch die Bohrung zur Aufnahme der Zylinder : ϕ = 86 mm anstatt ϕ = 83 mm, sowie durch den Achsabstand der vier mittleren Stehbolzen.

Since June 1972, the engines have been modified. The housing, cylinders, cylinders heads, stud bolts, sparking plugs are of a new type.
NO PART OF THE NEW TYPE MUST BE FITTED ON AN OLD ENGINE AND VICE-VERSA.
The new housing differs from the old one in that the bore of the cylinder : ϕ = 86 mm as opposed to 83 mm, and by the distance between the four centre stud bolts.

A partir de Junio 1972, los motores han sido modificados. El cárter, los cilindros, las culatas, los espárragos de culata, las bujías son de un modelo nuevo.
NINGUNA PIEZA NUEVO MODELO DEBE SER MONTADA SOBRE UN MOTOR ANTIGUO O VICEVERSA.
El nuevo cárter se diferencía del antiguo por el calibre del alojamiento de los cilindros : ϕ = 86 mm, en lugar de ϕ = 83 mm y por la distancia entre ejes de los cuatro esparragos centrales.
A partire de Giugnio 1972, i motori sono stati modificati. Il carter, i cilindri, le testate, i prigionieri delle testate e le candele sono di modello nuovo.
NESSUN PEZZO NUOVO MODELLO PUÒ ESSERE MONTATO SU UN MOTORE PRECEDENTE E VICEVERSA.
Il nuovo carter differisce dal precedente per l'alesaggio ricevente i cilindri (ϕ = 86 anzichè 83 mm) e per l'interasse dei quatto prigionieri centrali.

- Depuis Juin 1972, les moteurs sont modifiés. Le carter, les cylindres, les culasses, les goujons de culasse, les bougies sont d'un nouveau modèle.
AUCUNE PIECE NOUVEAU MODELE NE DOIT ETRE MONTEE SUR UN ANCIEN MOTEUR OU INVERSEMENT.
Sur les nouvelles culasses, augmentation de la hauteur du bossage et de la longueur filetée pour la fixation des bougies à *CULOT LONG*
- Seit Juni 1972 sind die Motoren geändert. Das Motorgehäuse, die Zylinder, die Zylinderköpfe, die Stehbolzen für die Zylinderköpfe und Zündkerzen sind neuer Ausführung.
KEIN TEIL DER NEUEN AUSFÜHRUNG KANN AUF EINEN MOTOR FRÜHERER BAUART UND UMGEKEHRT MONTIERT WERDEN.
Bei den neuen Zylinderköpfen : grössere Höhe des Wulstes und grössere Gewindelänge zur Befestigung der Zündkerzen mit langem Gewindeschaft.
- Since June 1972, the engines have been modified. The housing, cylinders, cylinder heads, stud bolts, sparking plugs are of a new type.
NO PART OF THE NEW TYPE MUST BE FITTED ON AN OLD ENGINE AND VICE-VERSA.
On the new cylinder heads, there is an increase in height of the boss and in length of the threaded part, for securing sparking plugs with *LONG BASE.*
- A partir de Junio 1972, los motores han sido modificados. El cárter, los cilindros, las culatas, los espárragos de culata, las bujías son de un modelo nuevo.
NINGUNA PIEZA NUEVO MODELO DEBE SER MONTADA SOBRE UN MOTOR ANTIGUO O VICEVERSA.
En las nuevas culatas, se aumenta el espesor del abultamiento y el largo de la rosca para la fijación de bujías de *ROSCA LARGA*
- A partire da Giugno 1972, i motari sono stati modificati. Il carter, i cilindri, le testate, i prigionieri delle testate, le candele sono di modello nuovo.
NESSUN PEZZO NUOVO MODELLO PUÓ ESSERRE MONTATO SU UN MOTORE PRECEDENTE E VICEVERSA.
Sul le nuove testate, aumento dell'altezza del rilievo e della relativa filettatura per il fissagio delle candele a *" filetto lungo "*

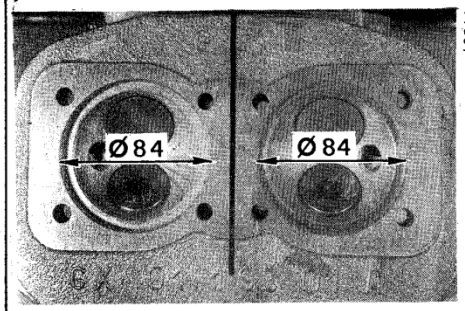

11001

- Ancien appui de ressort, avec montage à double ressorts.
- Früheres Auflager für Doppelfeder.
- Old spring seat, for double spring fitting.
- Antiguo apoyo de muelle, en el montaje de doble muelle.
- Appogio molla precedente con montaggio a doppia molla.

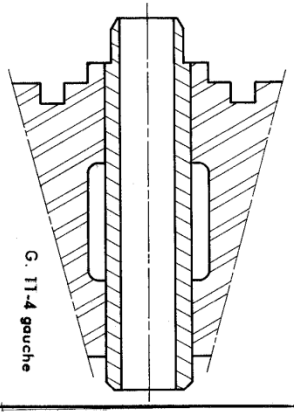
G. 11-4 gauche

- ANCIENNE CULASSE
- ALTER ZYLINDERKOPF
- OLD CYLINDER HEAD
- ANTIGUA CULATA
- TESTATA PRECEDENTE

- Culasse droite	- Culasse Gauche
- Rechter Zylinderkopf	- Linker Zylinderkopf
- Cylinder head, R.H.	- Cylinder head, L.H.
- Culata derecha	- Culata izquierda
- Testata destra	- Testata sinistra
GX 01 189 01 A	GX 01 188 01 A

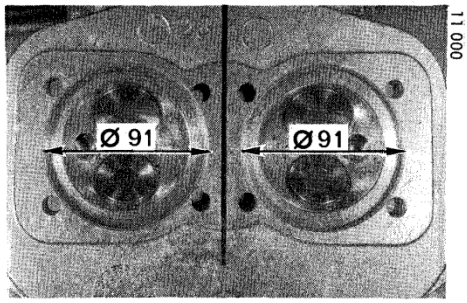

11 000

- Nouvel appui de ressort, avec montage à ressort unique.
- Neues Auflager für Einzelfeder
- New spring seat for single spring fitting.
- Nuevo apoyo de muelle, en el montaje de muelle unico.
- Appoggio molla attuale con montaggio a molla singola.

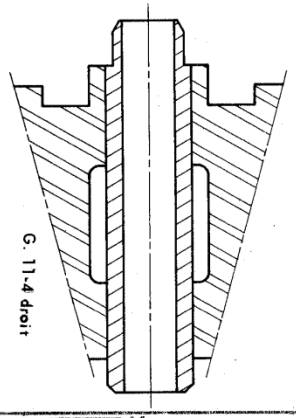
G. 11-4 droit

- NOUVELLE CULASSE
- NEUER ZYLINDERKOPF
- NEW CYLINDER HEAD
- NUEVA CULATA
- TESTATA ATTUALE

- Culasse droite	- Culasse gauche
- Rechter Zylinderkopf	- Linker Zylinderkopf
- Cylinder head, R.H.	- Cylinder head, L.H.
- Culata derecha	- Culata izquierda
- Testata destra	- Testata sinistra
GX 01 189 02 A	GX 01 188 02 A

MANUEL DE REPARATIONS
REPARATURHANDBUCH
REPAIR MANUAL
MANUAL DE REPARACIONES
MANUALE DI RIPARAZIONE

N° 582/1

OPERATIONS
ARBEITSVORGÄNGE
OPERATIONS
OPERACIONES
OPERAZIONI

G 100-00

GS (GX série GA) 9-1971 →
GS (GX série GE) } 3-1-1972 →
GS (GX série GF) }

CULASSE (suite)	ZYLINDERKOPF (Forts.)	CYLINDER HEAD (continued)	CULATA (continuación)	TESTATA (seguito)	
SIEGES DE SOUPAPES	**VENTILSITZE**	**VALVE SEATS**	**ASIENTOS DE VALVULAS**	**SEDI VALVOLE**	
Largeur de la portée (1)	Breite der Sitze (1)	Width of face (1)	Ancho del asiento (1)	Larghezza della portata (1)	
- admission	- Einlass	- inlet	- admisión	- aspirazione	1,3 mm maxi
- échappement	- Auslass	- exhaust	- escape	- scarico	1,8 mm maxi
GUIDES DE SOUPAPES	**VENTILFÜHRUNGEN**	**VALVE GUIDES**	**GUIAS DE VALVULAS**	**GUIDAVALVOLE**	
Alésage admission	Bohrung Einlass	Bore Inlet	Diámetro admisión	Alesaggio Aspirazione	$8 \begin{smallmatrix} +0{,}0030 \\ -0{,}005 \end{smallmatrix}$ mm
Alésage échappement	Bohrung Auslass	Bore exhaust	Diámetro escape	Alesaggio scarico	$8{,}5 \begin{smallmatrix} +0{,}015 \\ -0{,}010 \end{smallmatrix}$ mm
ECROUS DE FIXATION DE CULASSES :	**ZYLINDERKOPFSCHRAUBEN :**	**CYLINDER HEAD SECURING NUTS :**	**TUERCAS DE FIJACIÓN DE CULATAS**	**DADI DI FISSAGGIO TESTATE**	
1er serrage	1 Anziehen	1st tightening	1er apriete	1o serraggio	0,8 à 1 mkg (6 to 7.2 ft.lbs).
2ème serrage	2 Festziehen	2nd tightening	2o apriete	2o serraggio	1,6 à 1,8 mkg (12 to 13 ft lbs)
Ordre de serrage (voir photo)	Reihenfolge des Festziehens (s. Abb.)	Tightening order (see fig.)	Orden de apriete (ver foto)	Ordine di serraggio (vedere foto)	
COUPLES DE SERRAGE	**ANZUGSMOMENTE**	**TIGHTENING TORQUES**	**PARES DE APRIETE**	**COPPIE DI SERRAGGIO**	
Obturateur d'axe de culbuteurs	Verschlussstopfen für Kipphebelachse	Rocker spindle closing plug	Obturador del eje de balancines	Otturatore asse portabilancieri	1,7 à 1,8 mkg (12 to 13 ft.lbs)
Ecrous bride d'échappement	Mutter für Auslassflansch	Nuts for exhaust flange	Tuerca de la brida de escape	Dado flangia di scarico	1,5 mkg (11 ft.lbs)
Goujons de paliers d'arbres à cames (montage au LOCTITE frein filet faible)	Stehbolzen für Nockenwellenlager (Einbau mit LOCTITE)	Assembly stud for camshaft bearing (assembly with LOCTITE)	Espárrago de cojinete de árbol de levas (montaje con LOCTITE freno de rosca débil)	Prigioniero supporto albero a camme (montaggio con «LOCTITE»)	0,3 à 0,5 mkg (2.2 to 3.6 ft.lbs)
Vis raccord de graissage	Verbindungsschraube für Schmierung	Union screw for lubrication	Tornillo racor de engrase	Vite raccordo di lubrificazione	1,8 à 2 mkg (13 to 14.4 ft.lbs)
Vis d'arrêt d'axe de culbuteurs (montage au LOCTITE frein filet faible)	Sicherungsschraube für Kipphebelachse (Einbau mit LOCTITE)	Dowel pin for rocker axis (assembly with LOCTITE)	Tornillo prisionero del eje de balancines (montaje con LOCTITE freno de rosca débil)	Vite arresto asse portabilancieri (montaggio con LOCTITE filet faible)	- clé - Schlüssel - Key - llave - lhiave Allen de 3 mm AV.F.
Vis de brides d'admission	Schraube für Einlassflansch	Screw for inlet flange	Tornillo de brida de admisión	Vite flangia di aspirazione	1,8 mkg (13 ft.lbs)

VILEBREQUIN	KURBELWELLE	CRANKSHAFT	CIGÜEÑAL	ALBERO MOTORE		
Aucune rectification possible Jeu latéral du vilebrequin au coussinet central (non réglable)	Kein Nacharbeiten möglich Seitenspiel der Kurbelwelle an mittlerer Lagerschale (nicht einstellbar)	No grinding possible End float of crankshaft at central bearing (not adjustable)	Ninguna rectificación es posible Juego lateral del cigüeñal en el cojinete central (no regulable)	Nessuna rettifica possibile Gioco assiale dell'albero motore in corrispondenza della bronzina centrale (non regolabile)	0,09 à 0,20 mm	
Coussinet central «à joues»: - largeur totale - largeur de la portée	Mittlere Lagerschale «mit Backen» : - Gesamtbreite - Breite des Auflagers	Central bearing «with shoulders» : - total width - width of surface in contact	Cojinete central con «valona» : - ancho total - ancho del asiento	Bronzina centrale a «spalle» : - larghezza totale - larghezza della portata	25,0 $^{+0,05}_{0}$ mm 15,3 mm	
ϕ intérieur : 1ère possibilité 2ème possibilité	Innen ϕ : 1-Ausführung 2-Ausführung	Inside dia : 1 st. possibility 2 st. possibility	ϕ Interior : 1 a.posibilidad 2 a.posibilidad	ϕ Interno : 1 a.possibilità 2 a.possibilità	* 57,5 mm * * 57,4 mm	
Coussinets avant et arrière : - largeur totale - largeur de la portée	Vord. u. hint. Lagerschalen : - Gesamtbreite - Breite des Auflagers	Front and rear bearings : - total width - width of surface in contact	Cojinetes delantero y trasero : - ancho total - ancho del asiento	Bronzina ant. e post. : - larghezza totale - larghezza della portata	20,8 $^{+0,05}_{0}$ mm 16,5 mm	
ϕ intérieur : 1ère possibilité 2ème possibilité	Innen ϕ : 1-Ausführung 2-Ausführung	Inside dia : 1 st.Possibility 2 st.Possibility	ϕ Interior : 1 a.Posibilidad 2 a.Posibilidad	ϕ Interno : 1 a.Possibilità 2 a.Possibilità	* 57,5 * * 57,4	
NOTE : Ne pas rayer les portées avant et arrière du vilebrequin (micro turbine)	ANM. : Vorderes u. hinteres Auflager der Kurbelwelle nicht zerkratzen (Feinstriefen)	NOTE : Do not scratch the front and rear surfaces of crankshaft (micro turbine)	OBSERVACION : No rayar los muñones delantero y trasero del cigüeñal (micro turbina)	NOTA : Non rigare le portate ant. e post. dell'albero motore (microturbina)	- sans repère - ohne Kennz. - No mark - Sin marca - Senza rif.	* * - Repère rouge - Kennz. rot - red mark - Marca roja - Rif. rosso
Les bagues d'étanchéité avant et arrière du vilebrequin sont identiques	Vorderer u. hinterer Dichtring der Kurbelwelle sind gleich	The front and rear oil seals for the crankshaft are identical	Los retenes de estanqueidad delantero y trasero son idénticos	Gli anelli ant. e post. di tenuta dell'albero motore sono identici		

VILEBREQUIN (suite)	KURBELWELLE (Forts.)	CRANKSHAFT (continued)	CIGUEÑAL (continuación)	ALBERO MOTORE (seguito)	
VOLANT MOTEUR	**SCHWUNGSCHEIBE**	**FLYWHEEL**	**VOLANTE DEL MOTOR**	**VOLANO**	
Voile maxi de la couronne de démarreur	Höchstzulässiger Schlag des Anlasserzahnkranzes	Max run-out of starter crown wheel	Alaveo máximo de la corona de puesta en marcha	Svergolamento massimo della corona motorino d'avviamento	0,3 mm
Sens de montage de la couronne : entrées de dents côté B.V	Einbaurichtung des Zahnkranzes : Zahneingänge auf Getriebeseite	Assembly direction of crown wheel : entry of teeth gearbox side	Sentido de montaje de la corona : entrada de los dientes lado caja de cambio	Senso di montaggio della corona : imbocco dei denti lato S.C	
Serrage des vis de fixation du volant (à remplacer après chaque démontage)	Anzugsmoment d. Schrauben z. Befestig. d. Schwungscheibe (Bei jedem Ausbau auswechseln)	Tightening of bolts securing fly wheel (to be renewed after each dismantling)	Apriete de los tornillos de fijación del volante (reemplazar a cada desmontaje)	Serraggio delle viti di fissaggio del volano (da sostituire ad ogni smontaggio)	6,4 à 6,9 (47 to 51 ft.lbs)
Serrage des vis de fixation du mécanisme d'embrayage	Anzugsmom. d. Schrauben z. Befestigung d. Kupplungsmechanismus	Tightening of bolts securing clutch mechanism	Apriete de los tornillos de fijación del mecanismo de embrague	Serraggio delle viti di fissaggio del meccanismo frizione	1,8 mkg (13 ft.lbs)
BIELLES	**PLEUEL**	**CONNECTING RODS**	**BIELAS**	**BIELLE**	
Jeu latéral des bielles (non démontables)	Seitenspiel der Pleuel (nicht auszubauen)	End float of connecting rods (not to be dismantled)	Juego lateral de bielas (no desmontables)	Gioco assiale delle bielle (non smontabili)	0,08 à 0,13 mm
Alésage des bagues de pied de bielle	Bohrung der Pleuelbuchsen	Bore of small end bushes	Calibre de los casquillos de pie de bielas	Alesaggio delle boccole del piede di biella	20,005 $^{+0,011}_{-0,006}$ mm
CHEMISES	**BUCHSEN**	**BARRELS**	**CAMISAS**	**CAMICIE**	
Deux classes de chemises selon leur hauteur :	Zwei Kategorien von Buchsen je nach ihrer Höhe :	Two types of barrels according to height :	Dos clases de camisas según su altura :	Due classi di camicie secondo la loro altezza :	
- repère rouge	- rote Markierung	- red mark	- señal roja	- rif. rosso	75,78 à 75,80 mm
- repère vert	- grüne Markierung	- green mark	- señal verde	- rif. verde	75,80 à 75,82 mm
Montage : *ATTENTION* :	Einbau : *ACHTUNG* :	Assembly : *WARNING* :	Montaje : *ATENCION* :	Montaggio : *ATTENZIONE*	
D'un même côté du moteur les deux chemises doivent être impérativement de classe identique	Auf ein u. derselben Motorseite müssen die Buchsen unbedingt von der gleichen Kategorie sein	The two barrels on one side of engine must imperatively be identical	Sobre un mismo lado del motor las dos camisas deben ser imperativamente de la misma clase	Da uno stesso lato del motore le camicie devono essere obbligatoriamente della stessa classe	

3	PISTONS ET SEGMENTS	KOLBEN UND KOLBENRINGE	PISTONS AND PISTON RINGS	PISTONES Y SEGMENTOS	PISTONI E SEGMENTI

✱ voir page 12/4 ✱ siehe Seite 12/4 ✱ see page 12/4 ✱ ver página 12/4 ✱ vedere pagina	PISTONS - KOLBEN - PISTONS - PISTONES - PISTONI	SEGMENTS - KOLBENRINGE - RINGS - SEGMENTOS - SEGMENTI			
	Largeur de la gorge Breite der Nut Width of groove Anchura de la ranura Larghezza della gola	Repère Markierung Mark Señal Riferimento	Nombre Anz. Number Número Numero	Epaisseur Stärke Thickness Espesor Spessore	Jeu à la coupe Spiel am Schnitt Clearance at gap Juego en el corte Gioco al taglio
Etanchéité - Kompressionsring - Compression ring - Estanqueidad - Tenuta	1,5 $^{+0,040}_{+0,020}$ mm	1 ✱	1	1,5 $^{-0,010}_{-0,025}$ mm	0,10 à 0,25 mm
Racleur - Abstreifring Scraper ring - Rascador Raschiaolio	2 $^{+0,040}_{+0,020}$ mm	2 ✱	1	2 $^{-0,010}_{-0,022}$ mm	0,20 à 0,35 mm
Refouleur - Abweisring Oil control ring - Engrase Compressione	4 $^{+0,030}_{+0,010}$ mm	3 ✱	1	4 $^{-0,010}_{-0,022}$ mm	0,15 à 0,30 mm

CYLINDRES	ZYLINDER	CYLINDERS	CILINDRO	CILINDRO

- Ancien cylindre ⟶| 6.1972
- Alter Zylinder ⟶| 6.1972
- Previous cylinder ⟶| 6.1972
- Antiguo cilindro ⟶| 6.1972
- Cilindro precedente ⟶| 6.1972

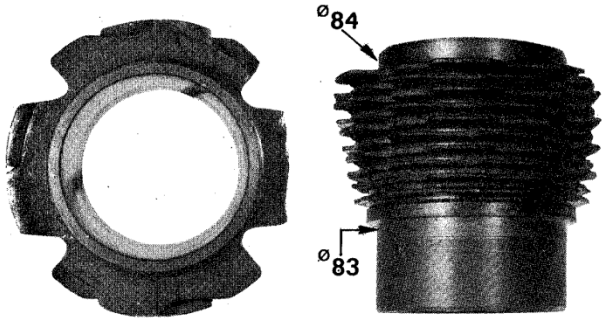

Les trois premières ailettes (côté culasse) sur les nouveaux cylindres, sont percées pour le passage des goujons.

Die drei ersten Rippen (auf Seite Zylinderkopf) an den neuen Zylindern sind für den Durchgang der Stehbolzen durchbohrt.

The first three fins (on the side of the cylinder head) on the new cylinders bear holes for the passage of the stud bolts.

Las tres primeras aletas (lado culata) en los nuevos cilindros, están taladradas para dar paso a los espárragos.

Le prime tre alette (lato testata) sui nuovi cilindri sono forate per il passagio dei prigionieri.

- Nouveau cylindre 6.1972 ⟶|
- Neuer Zylinder 6.1972 ⟶|
- New cylinder 6.1972 ⟶|
- Nuevo cilindro 6.1972 ⟶|
- Nuovo cilindro 6.1972 ⟶|

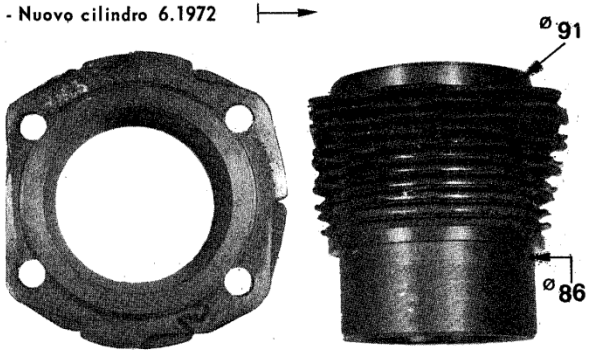

MANUEL DE REPARATIONS
REPARATURHANDBUCH
REPAIR MANUAL
MANUAL DE REPARACIONES
MANUALE DI RIPARAZIONE

N° 582/1

OPERATIONS
ARBEITSVORGÄNGE
OPERATIONS
OPERACIONES
OPERAZIONI

G 100-00

GS (GX série GA) 9-1971 →
GS (GX série GE) } 3-1-1972 →
GS (GX série GF) }

PISTONS	KOLBEN	PISTONS	PISTONES	PISTONI	
Repère sur piston Sens de montage : - après montage le chiffre indiquant le taux de compression doit être lisible à l'endroit	Markierung am Kolben Einbaurichtung : - nach Einbau muss die Zahl, welche die Verdichtung angibt, lesbar sein	Mark on piston Fitting method : - after assembly the number indicating the compres sion ratio must be legible	Punto de referencia sobre el piston Sentido de montaje : - Después del montaje, el número que indica la relación de compresión debe ser ligible al derecho	Riferimento sul pistone Senso di montaggio : - Dopo il montaggio la cifra indicante il rapporto di compressione dev'essere leggibile frontalmente	9
AXE DE PISTON { L = / ϕ =	KOLBENBOLZEN { L = / ϕ =	GUDGEON PIN { L = / ϕ =	EJE DE PISTON { L = / ϕ =	SPINOTTO { L = / ϕ =	63,9 mm 20 mm
Les axes de pistons sont montés libres	Die Kolbenbolzen werden frei eingebaut	The gudgeon pins are mounted freely	Los ejes de pistones se montan libres	Cli spinotti sono montati liberi	
SEGMENTS Le repère sur la partie supérieure des segments indique : 1° Le sens du montage Repère vers la partie supérieure du piston 2° La marque du fournisseur Surépaisseur admise 0,005 mm Tierçage des segments orienter les coupes à 120°	**KOLBENRINGE** Die Markierung am oberen Teil der Kolbenringe zeigt an : 1° Die Einbaurichtung Markierung zum oberen Teil des Kolbens 2° Die Herstellerfirma Zulässiges Übermass 0,005 mm Einbau der Kolbenringe um 120° versetzt	**PISTON RINGS** The mark on the upper part of the ring indicates: 1 st - The method of fitting : The mark towards the upper part of the piston 2nd The manufacturer mark Allowable oversize on thickness 0,005 mm Positioning the ring gaps arrange the gaps at 120°	**SEGMENTOS** El punto de referencia en la parte superior de los segmentos indica : 1° El sentido del montaje Punto de referencia hacia la parte superior del piston 2° La marca del proveedor Sobreespesor admitido 0,005 mm Montaje de los segmentos orientar los cortes a 120°	**SEGMENTI** Il riferimento sulla parte superiore dei segmenti, indica : 1° Il senso di montaggio Riferimento verso la parte superiore del pistone 2° La marca del fornitore Sovraspessore ammesso 0,005 mm Orientamento dei segmenti: disporre i tagli a 120°	A. 12-50 a 1 2 3

DISTRIBUTION	VENTILSTEUERUNG	VALVE TIMING	DISTRIBUCION	DISTRIBUZIONE	
Deux arbres à cames (un par culasse)	2 Nockenwellen (1 pro Zylinderkopf)	Two camshafts (one per cylinder head)	Dos árboles de levas (uno por culata)	Due alberi a camme (uno per testata)	
ARBRES A CAMES	**NOCKENWELLE**	**CAMSHAFT**	**ARBOL DE LEVAS**	**ALBERI A CAMME**	
Jeu latéral des arbres à cames (non réglable)	Seitenspiel d. Nockenwellen (nicht einstellbar)	End float of camshafts (not adjustable)	Holgura lateral de los árboles de levas (no regulable)	Gioco laterale degli alberi a camme (non regolabile)	0,05 à 0,15 mm
REGLAGE PRATIQUE DE LA DISTRIBUTION	**PRAKTISCHE EINSTELLUNG DER STEUERUNG**	**ADJUSTING THE VALVE TIMING**	**REGLAJE PRACTICO DE LA DISTRIBUCION**	**REGOLAZIONE PRATICA DELLA DISTRIBUZIONE**	
Faire coincider les repères (peinture) de chaque courroie, avec les repères (crayon électrique) du pignon et de la roue (ou des roues) correspondants	Die Farbmarkierungen eines jeden Zahnriemens mit den mit der Reissnadel angebrachten Markierungen des Ritzels und des Rades (oder der entsprechenden Räder) in Übereinstimmung bringen.	Coincide the painted marks of each belt with the electrically etched marks of the corresponding pinion and wheel (or wheels)	Hacer coincidir las marcas (pintura) de cada correa, con las marcas (lapíz eléctrico) del piñón y de la rueda (o de las ruedas) correspondientes	Fare coincidere i riferimenti (vernice) di sciascuna cinghia, con i riferimenti (penna elettrica) degli ingranaggi corrispondenti	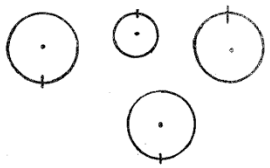
Courroie crantée droite	Rechter Zahnriemen	R.H toothed belt	Correa dentada derecha	Cinghia dentata destra	
longueur totale :	Gesamtläge :	total length :	largo total :	Lunghezza totale	866,775 mm (35 in)
nombre total de crans :	Gesamtzahl der Zähne :	total number of teeth :	Numero total de dientes :	numero di denti :	91
Deux repères blancs séparés (coté tendeur) de :	Zwei getrennte weisse Markierungen (auf Spannerseite) von :	Two white marks separated (tensioner side) by :	Dos marcas blancas separadas (lado tensor) de :	Due riferimenti bianchi separati (lato tendicinghia) da :	42 pas (treads)
Courroie crantée gauche :	Linker Zahnriemen :	L.H. toothed belt :	Correa dentada izquierda :	Cinghia dentata sinistra :	
longueur totale :	Gesamtlänge	total length	largo total	lunghezza totale	981,075 mm (39 in)
nombre total de crans :	Gesamtzahl der Zähne :	total number of teeth :	Número total de dientes :	Numero di denti :	103
Deux repères blancs séparés de .	Zwei weisse Markierungen voneinander getrennt um :	Two white marks separated by :	Dos marcas blancas separadas de :	Due riferimenti bianchi separati da :	32 pas (treads)
Un repère jaune (pompe à huile)	Eine gelbe Markierung (Ölpumpe)	One yellow mark (oil pump)	Una marca amarilla (bomba de aceite)	Un riferimento giallo (pompa dell'olio)	
COUPLES DE SERRAGE	**ANZUGSMOMENTE**	**TIGHTENING TORQUES**	**PARES DE APRIETE**	**COPPIE DI SERRAGGIO**	
Ecrou de galet-tendeur	Mutter der Spannrolle	Nut of tensioner roller	Tuerca del rodillo tensor	Dado del rullo tendicinghia	1,8 mkg (13 ft.lbs)
Ecrou de roue de l'arbre à cames	Mutter für Rad der Nockenwelle	Nut for camshaft wheel	Tuerca de la rueda del árbol de levas	Dado dell'ingranaggio albero a camme	8,2 mkg (59 ft.lbs)
Goujon de galet tendeur (monté au LOCTITE frein filet faible)	Stehbolzen für Spannrolle (Einbau mit LOCTITE)	Assembly stud of tensioner roller (assembled with LOCTITE screw Lock)	Espárrago del rodillo tensor (montado con LOCTITE freno rosca débil)	Prigionero del rullo tendicinghia (montato con « LOCTITE » frein filet faible)	0,3 à 0,5 mkg (2.1 to 3.6 ft.lbs)

MANUEL DE REPARATIONS
REPARATURHANDBUCH
REPAIR MANUAL
MANUAL DE REPARACIONES
MANUALE DI RIPARAZIONE

N° 582/1

OPERATIONS
ARBEITSVORGÄNGE
OPERATIONS
OPERACIONES
OPERAZIONI

G 112-0

GS (GX série GA) 9-1971 →
GS (GX série GE) } 3-1-1972 →
GS (GX série GF)

CULBUTEURS	KIPPHEBEL	ROCKERS	BALANCINES	BILANCIERI	
Identification des axes de culbuteurs : - axe admission gauche identique à axe échappement droit : Sans repère - axe admission droit identique à axe échappement gauche : Repère : trou borgne au centre de l'axe Diamètre alésage du culbuteur	Identifizierung der Kipphebelwellen : - linke Welle für Einlass, identisch mit rechter Welle für Auslass : Ohne Markierung - rechte Welle für Einlass, identisch mit linker Welle für Auslass : Markierung : Grundbohrung im Mittelpunkt der Welle Bohrung des Kipphebels:	Identification of rocker spindles : - left inlet spindle identical to right exhaust spindle : Without mark - right inlet spindle identical to left exhaust spindle : Mark : hole in centre of spindle Bore diameter of rocker:	Identificación de los ejes de los balancines : - eje de admisión izquierdo idéntico al eje de escape derecho : Sin marca - eje de admisión derecho idéntico al eje de escape izquierdo : Marca : orificio ciego en el centro del eje Diámetro alojamiento del balancín :	Identificazione assi portabilancieri : - asse aspirazione sinistro identico all'asse di scarico destro : : Senza riferimento - asse aspirazione destro identico all'asse di scarico sinistro : Riferimento : foro cieco al centro dell'asse Diametro alesaggio del bilanciere :	$\phi = 16{,}975 \begin{smallmatrix} +0{,}01 \\ 0 \end{smallmatrix}$ mm $17{,}02 \begin{smallmatrix} +0{,}25 \\ 0 \end{smallmatrix}$
Calage de la distribution :	Steuerzeiten der Ein- und Auslassventile :	Valve opening angles :	Calado de la distribución :	Fasatura della distribuzione :	
Réglage théorique : avec un jeu de 1 mm entre culbuteurs et soupapes à l'admission et l'échappement	Theoretische Einst.: mit einem Spiel von 1 mm zwischen Kipphebeln und Ein-und Auslassventilen.	Theorical adjustment with a 1 mm clearance between rockers and valves, inlet and exhaust	Reglaje teórico : con un juego de 1 mm entre balancín y válvula en la admisión y en el escape.	Regolazione teorica : con un gioco da 1 mm fra bilancieri e valvole all'aspirazione e allo scarico	
Avance ouverture admission A.O.A.	Einlass öffnet	Inlet valve opens B.T.D.C.	Avance apertura admisión A.A.A.	Anticipo apertura aspir. A.A.A.	2° 20' ± 1° 30'
Retard fermeture admission R.F.A.	Einlass schliesst	Inlet valve closes A.B.D.C.	Retraso cierre admisión. R.C.A.	Ritardo chiusura aspir. R.C.A.	34° ± 1° 30'
Avance ouverture échappement A.O.E.	Auslass öffnet	Exhaust valve opens B.B.D.C.	Avance apertura escape A.A.E.	Anticipo apertura scarico A.A.S.	34° 20' ± 1° 30'
Retard fermeture échappement R.F.E.	Auslass schliesst	Exhaust valve closes A.T.D.C.	Retraso cierre escape R.C.E.	Ritardo chiusura scarico R.C.S.	2° ± 1° 30'
Serrage des vis d'arrêt d'axe de culbuteurs avec clé Allen de 3 (montage au LOCTITE frein filet faible)	Anzugsmoment der Sicherungsschrauben für die Kipphebelwelle mit Imbus-Schlüssel von 3 mm (Einbau mit LOCTITE)	Tightening of dowel pins for rocker spindles with Allen wrench 3 (Assembly with LOCTITE)	Apriete de los tornillos prisioneros del eje de balancines con llave Allen 3 (montaje con LOCTITE freno rosca débil)	Serraggio delle viti di arresto dei bilancieri con chiave a brugola da 3 (montaggio con «LOCTITE» frein filet faible)	

7	MANUEL DE REPARATIONS REPARATURHANDBUCH REPAIR MANUAL MANUAL DE REPARACIONES MANUALE DI RIPARAZIONE	N° 582/1	OPERATIONS ARBEITSVORGÄNGE OPERATIONS OPERACIONES OPERAZIONI	G 112-0	GS (GX série GA) 9-1971 → GS (GX série GE) GS (GX série GF) } 3-1-1972 →

JEUX DES CULBUTEURS	VENTILSPIELE	VALVE ROCKER CLEARANCES	JUEGOS DE LOS BALANCINES	GIOCO DEI BILANCIERI	
JEUX THEORIQUES : (Pour vérification de la distribution) - admission - échappement	**VENTILSPIEL THEORETISCH :** (Zur Prüfung der Steuerzeit) - Einlass - Auslass	**THEORETICAL CLEARANCE :** (For checking the timing) - inlet - exhaust	**JUEGOS TEORICOS :** (Para verificación de la distribución) - admisión - escape	**GIOCO TEORICO :** (Per verifica della distribuzione) - aspirazione - scarico	1 mm 1 mm
JEUX PRATIQUES : (à froid) - admission - échappement Réglage des culbuteurs Régler successivement chacun des culbuteurs de la façon suivante : Il faut que le talon du culbuteur à régler soit au dos de la came correspondante (soupape complètement fermée) Régler le jeu entre le talon du culbuteur et le dos de la came Si le moteur est en place sur le véhicule utiliser un tournevis coudé pour faciliter le réglage	**VENTILSPIEL PRAKTISCH :** (Kalt) - Einlass - Auslass Einstellung der Ventile Nacheinander jeden der Kipphebel wie folgt einstellen : Der Fuss des einzustellenden Kipphebels muss im Rücken des entsprechenden Nockens stehen (Ventil vollkommen geschlossen) Spiel zwischen dem Fuss des Kipphebels und dem Rücken des Nockens einstellen Wenn der Motor im Fahrzeug eingebaut ist, einen gebogenen Schraubenzieher benutzen, um die Einstellung zu erleichtern	**RUNNING CLEARANCE :** (Engine cold) - inlet - exhaust Adjusting the rockers Adjust each rocker in turn as follows The foot of the valve rocker to be adjusted must be in the back of the corresponding cam (valve completely closed) Adjust the clearance between the valve rocker and the back of the cam If the engine is installed in the vehicle, use a screw driver bent to make adjustment easier	**JUEGOS PRACTICOS** (en frío) - admisión - escape Reglaje de los balancines Regular sucesivamente cada uno de los balancines de la forma seguiente : Es necesario que el talón del balancín que se ha de regular esté sobre el dorso de la leva correspondiante (válvula completamente cerrada) Regular el juego entre el talón del balancín y el dorso de la leva Si el motor está montado sobre el vehículo utilizar un des tornillador de codo para hacer más fácil el reglaje	**GIOCO PRATICO :** (a freddo) - aspirazione - scarico Regolazione dei bilancieri Regolare successivamente ciascun bilanciere procedendo come segue : E'necessario che il tallone del bilamciere da regolare si trovi sul dorso della camma corrispondente (valvola completamente chiusa) Regolare il gioco fra il tallone del bilanciere e il dorso della camma Se il motore è montato sul veicolo utilizzare un cacciavite a gomito per facilitare la regolazione	0,20 mm 0,20 mm 9710 1-2-1971 1-2-1971

MANUEL DE REPARATIONS
REPARATURHANDBUCH
REPAIR MANUAL
MANUAL DE REPARACIONES
MANUALE DI RIPARAZIONE

N° 582/1

OPERATIONS
ARBEITSVORGÄNGE
OPERATIONS
OPERACIONES
OPERAZIONI

G. 120-0

GS (GX série GA) 9-1971 ⟶
GS (GX série GE) } 3.11.1972 ⟶
GS (GX série GF) }

SOUPAPERIE — VENTILE — VALVE GEAR — VALVULAS — VALVOLE

Queue de soupape avec segments d'arrêt à 3 gorges.
Ventilschaft mit 3 Nuten für Sicherungsring.
Valve stems with 3 groove cotters.
Vástago de válvula con chavetas de sujeción de 3 ranuras.
Gambo della valvola con segmenti d'arresto a 3 gole.

Joint d'étanchéité sur guide de soupape = Admission seulement.
Dichtring an Ventilführungen = nur Einlass.
Valve-stem seals on valve-guides = Inlet only.
Junta de estanqueidad en los guías de válvulas = Admisión solamente.
Guarnizioni di tenuta sulla guidavalvola = Solo aspirazione.

SOUPAPES - VENTILE - VALVES - VALVULAS - VALVOLE

Soupapes Ventile Valves Válvulas Valvole	Angle des portées Winkel Face angle Angulo de asientos Angolo delle portate	ϕ tête Teller - ϕ Dia. (head) ϕ Cabeza ϕ Testa	ϕ queue sous tete Schaft - ϕ Dia (Stem) under head ϕ vástago bajo cabeza ϕ gambo sottotesta	Longueur Länge Length Longitud Lunghezza
Admission Einlass Inlet Admisión Aspirazione	120°	39 mm	8 $^{-0,005}_{-0,020}$	L^1 = 97,4 mm
Echappement Auslass Exhaust Escape Scarico	90°	34 mm	8,5 $^{-0,021}_{-0,036}$	L^2 = 96,3 mm

Soupape admission
Einlassventil
Inlet valve
Válvula admisión
Valvola d'aspirazione

Soupape échappement
Auslassventil
Exhaust valve
Válvula escape
Valvola di scarico

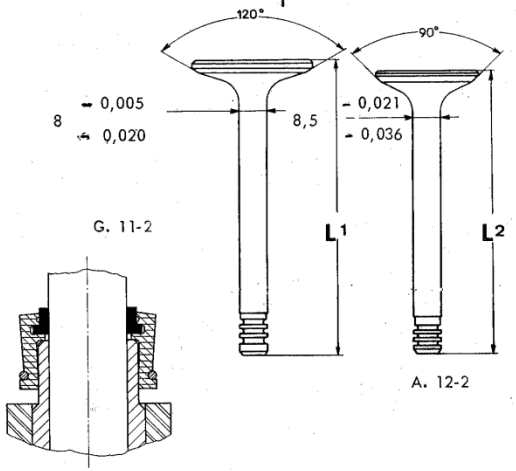

MANUEL DE REPARATIONS
REPARATURHANDBUCH
REPAIR MANUAL
MANUAL DE REPARACIONES
MANUALE DI RIPARAZIONE

N° 582/1

OPERATIONS
ARBEITSVORGÄNGE
OPERATIONS
OPERACIONES
OPERAZIONI

G 120-0

GS (GX série GA) 9-1971 ⟼
GS (GX série GE) } 3-1-1972 ⟼
GS (GX série GF) }

RESSORTS DE SOUPAPES — VENTILFEDERN — VALVE SPRINGS — MUELLES DE VALVULAS — MOLLE DELLE VALVOLE

✱ 3-1972 ⟼
à partir des moteurs : 612019598 moteur pour boîte de vitesse 4 rapports 600006352 moteur pour boîte de vitesses 3 rapports.

✱ 3-1972 ⟼
Ab Motor-Nr. 612019598 mit 4-Ganggetriebe
Ab Motor-Nr. 600006352 mit 3-Ganggetriebe

✱ 3-1972 ⟼
From engines n° : 612019598 for 4-speed gearbox 600006352 engine for 3-speed gearbox

Ressort Federn Spring Muelle Molla	ϕ du fil Draht - ϕ Wire diameter ϕ del alambre ϕ del filo	Longueur sous charge Länge unter Belastung Length under load Longitud bajo carga Lunghezza sotto carico	Charge Belastung Load Carga Carico	Longueur sous charge Länge unter Belastung Length under load Longitud bajo carga Lunghezza sotto carico	Charge Belastung Load Carga Carico
✱ ■ Extérieur Aussenfeder Outer Exterior Esterna	4,1 ± 0,02 ⟼ 3.1972 3,9 ± 0,02 3.1972 ⟼	32 mm	23,5 ± 2 kg (52 ± 5 lbs)	24,5 mm	50 ± 3 kg (110 ± 7 lbs)
Intérieur Innenfeder Inner Interior Interna	2,6 ± 0,02	26,8 mm	9,9 ± 0,9 kg (22 ± 2 lbs)	19,3 mm	21,1 ± 1 kg (46 ± 2,2 lbs)
■	4,1 ± 0,08	32 mm	25,4 ± 2,5 kg	24 mm	59,6 ± 2,5 kg

■ 6.1972 ⟼
- Montage à ressort unique.
- Einbau mit Einzelfeder.
- Single spring fitting.
- Montaje de muelle único.
- Montaggio con molla unica.

- Depuis Juin 1972 les moteurs sont modifiés. Aucune pièce nouveau modèle, ne peut être montée sur un ancien moteur.
- Ab Juni 1972 sind die Motoren geändert. Kein neues Teil kann auf einen Motor älterer Bauart montiert werden.
- Since June 1972 the engines have been modified. No part of the new type can be fitted on an old engine.
- A partir de Junio 1972 los motores han sido modificados. Ninguna pieza del nuevo modelo, se puede montar sobre un motor antiguo.
- A partire da Giugno 1972 i motori sono modificati. Nessun pezzo nuovo modello può essere montato su un motore precedente.

✱ 3-1972 ⟼
A partir de los motores : 612019598 motor para caja de cambio de 4 velocidades 600006352 motor para caja de cambio de 3 velocidades

✱ 3-1972 ⟼
A partire dai motori : 612019598 per scatola cambio a 4 rapporti e 600006352 per scatola cambio a 3 rapporti

■ 10 998

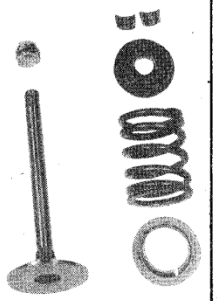

1			
MANUEL DE REPARATIONS REPARATURHANDBUCH REPAIR MANUAL MANUAL DE REPARACIONES MANUALE DI RIPARAZIONE	N° 582	OPERATIONS ARBEITSVORGÄNGE OPERATIONS OPERACIONES OPERAZIONI	G -142-00 G -142-0

GS (GX série GA) 9-1971 →
GS (GX série GE) } 3-1-1972
GS (GX série GF) }

CARBURATEUR — VERGASER — CARBURETTOR — CARBURADOR — CARBURATORE

Marque Type Repère - Carburateur double corps de type «Compound»	Hersteller Typ Markierung - Zweistufen - Verbund - Vergaser	Make Type Marking - Double-choke carburettor of «Compound» type	Marca Tipo Marca - Carburador de doble cuerpo del tipo «compound»	Marca Tipo Riferimento - Carburatore doppio corpo tipo «compound»	Solex 28 C. I. C. → 18.10.1971 133		18.10.1971 → 133[1]	
REGLAGES	**EINSTELLUNGEN**	**ADJUSTEMENTS**	**REGLAJES**	**REGOLAZIONI**	*	* *	*	* *
Alésage venturi	Lufttrichter	Bore	Difusor	Cono diffusore	19	19	19	19
Gicleur principal	Hautpdüse	Main jet	Surtidor principal	Getto principale	100	90	100	70
Automaticité	Luftkorrekturdüse	Air correction jet	Automaticidad	Automaticità	1 P 1	2 P 2	1 P 1	2 P 2
Gicleur de ralenti	Leerlaufdüse	Idling jet fuel	Surtidor de ralentí	Getto del minimo	50		50	
Injecteur de pompe de reprise	Einspritzrohr für Beschleunigerpumpe	Accelerator pump injector	Injector de bomba de «repris»	Iniettore della pompa di ripresa	35		45	
Gicleur de by-pass	By-Pass-Düse	By-pass jet	Surtidor de "by-pas"	Getto del by-pass		40		40
Econostat	Econostat	Econostat	Economizador	Economizzatore				140
Siège de pointeau	Schwimmernadelventil	Needle valve seating	Asiento de aguja	Sede valvola a spillo	1,7			
Flotteur double en polyamide	Doppelschwimmer aus Polyamid	Double nylon float	Flotador doble de poliamido	Galleggiante doppio in plastica	57992007			
Réchauffage du carburateur: Les gaz frais sont réchauffés par le boitier d'admission où une circulation d'huile moteur est effectuée	Vorwärmen des Vergasers: Die kalten Gase werden durch das Ansauggehäuse erwärmt, wo eine Zirkulation des Motoröles erfolgt.	Heating of carburettor; The fresh mixture is heated in the inlet housing where engine oil circulates	Calentamiento del carburador: Los gases fríos son recalentados por la caja del colector de admisión por donde se efectua una circulación de aceite del motor	Riscaldamento del carburatore: i gas freddi sono riscaldati tramite la scatola di aspirazione ove esiste una circolazione di olio motore				
Attention! au montage: un joint torique est placé sous le boitier d'admission.	*Achtung! Beim Einbau: wird eine Ringdichtung hinter dem Ansauggehäuse eingebaut.*	*NOTE: On assembly: an O ring seal is placed under the inlet housing.*	*Atención! al montaje: Debajo de la caja del colector de admisión hay colocada una junta tórica.*	*Attenzione al montaggio!: un gommino di tenuta è alloggiato sotto la scatola di aspirazione.*				
* 1er corps ** 2ème corps	* 1. Stufe ** 2. Stufe	* 1st choke ** 2nd choke	* 1er cuerpo ** 2e cuerpo	* 1° corpo ** 2° corpo				

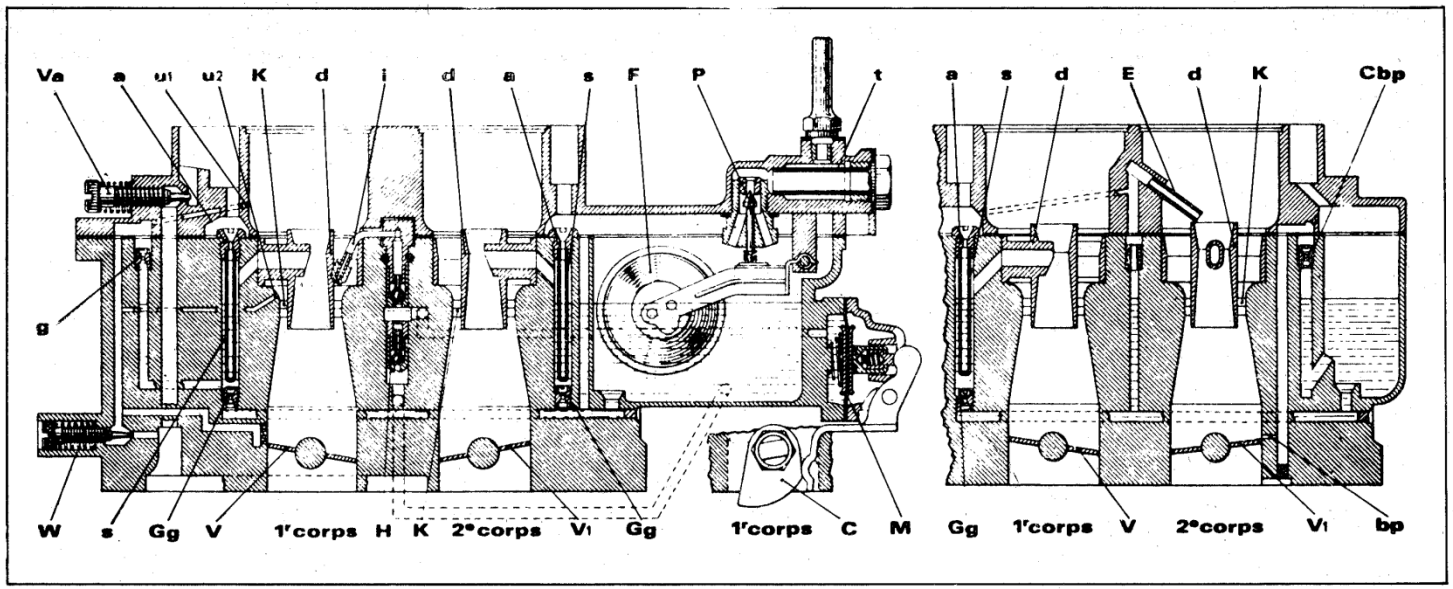
Va
a
u1
u2
K
d
i
d
a
s
F
P
t
a
s
d
E
d
K
Cbp
g
W
s
Gg
V
1'corps
H
K
2°corps
V1
Gg
1'corps
C
M
Gg
1'corps
V
2°corps
V1
bp

G. 14-3

3	MANUEL DE REPARATIONS REPARATURHANDBUCH REPAIR MANUAL MANUAL DE REPARACIONES MANUALE DI RIPARAZIONE	N° 582/1	OPERATIONS ARBEITSVORGÄNGE OPERATIONS OPERACIONES OPERAZIONI	G 142-00 G 142-0	GS (GX série GA) 9-1971 → GS (GX série GE) } 3-1-1972 → GS (GX série GF) }

CARBURATEUR	VERGASER	CARBURETTOR	CARBURADOR	CARBURATORE
a - Ajutages d'automaticité	a - Luftkorrekturdüsen	a - Corretion jets	a - Calibradores de aire de automaticidad	a - Calibratori aria di automaticità
bp - By-pass 2ème corps	bp - By-pass, 2. Stufe	bp - By-pass for 2nd choke	bp - By-pas 2° cuerpo	bp - By-pass 2° corpo
C - Came	C - Nocken	C - Cam	C - Leva	C - Camma
Cbp - Calibreur de by-pass	Cbp - By-pass-Düse	Cbp - By-pass valve	Cbp - Calibre de by-pass	Cbp - Calibratore del by-pass
d - Diffuseurs	d - Vorzerstäuber	d - Sprayers	d - Difusor	d - Diffusori
E - Econostat	E - Econostat	E - Econostat	E - Economizador	E - Economizzatore
Ce - Calibreur d'économostat	Ce - Econostat-Düse	Ce - Econostat valve	Ce - Calibre de economizador	Ce - Calibratore dell'economizzatore
F - Flotteur	F - Schwimmer	F - Float	F - Flotador	F - Galleggiante
g - Glicleur de ralenti	g - Leerlaufdüse	g - Pilot jet	g - Surtidor de ralentí	g - Getto del minimo
gc - Bouchon	gc - Stopfen	gc - Plug	gc - Tapón	gc - Tappo
Gg - Gicleurs d'alimentation	Gg - Hauptdüsen	Gg - Main jets	Gg - Surtidor de alimentación	Gg - Getti d'alimentazione
H - Siège de bille	H - Kugelsitz	H - Pump inlet valve	H - Asiento de bola	H - Sede della sfera
i - Injecteur de pompe	i - Einspritzrohr	i - Pump injector	i - Injector de bomba	i - Iniettore pompa
K - Buses d'air	K - Lufttrichter	K - Venturi	K - Difusor de aire	K - Diffusore aria
M - Membrane de pompe	M - Pumpenmembrane	M - Pump membrane	M - Membrana de bomba	M - Membrana della pompa
P - Pointeau à ressort	P - Federndes-Schwimmernadelventil	P - Needle valve with spring	P - Aguja de muelle	P - Valvola a spillo a molla
s - Tubes d'émulsion	s - Mischrohre	s - Emulsion tubes	s - Tubo de emulsión	s - Tubo di emulsione
t - Crepine filtre	t - Ansaugfilter	t - Filter	t - Tamíz filtro	t - Reticella del filtro
u1 - Orifice d'air de ralenti	u1 - Leerlaufluftbohrung	u1 - Air intake for idling speed	u1 - Orificio de aire de ralentí	u1 - Apertura aria del minimo
u2 - Orifice calibré	u2 - Düsenbohrung	u2 - Calibrated orifice	u2 - Orificio calibrado	u2 - Foro calibrato
V - Papillon des gaz (1er corps)	V - Drosselklappen - 1 Stufe	V - Throttles - Primary choke	V - Mariposa de gases - 1er cuerpo	V - Farfalle dei gas - 1° corpo
V1 - Papillon des gaz (2ème corps)	V1 - Drosselklappen - 2 Stufe	V1 - Throttles - Secondary choke	V1 - Mariposa de gases - 2° cuerpo	V1 - Farfalle dei gas - 2° corpo
Va - Vis d'air de ralenti	Va - Leerlaufluftschraube	Va - Air regulating screw	Va - Tornillo de aire de ralentí	Va - Vite aria del minimo
W - Vis de richesse de ralenti	W - Leerlaufgemisch-Regulierschraube	W - Idling mixture control screw	W - Tornillo de riqueza del ralentí	W - Vite di regolazione miscela del minimo

CARBURATEUR (suite) — VERGASER (Forts.) — CARBURETTOR (continued) — CARBURADOR (continuación) — CARBURATORE (seguito)

REGLAGE DU RALENTI

Remarques : S'assurer que le starter fonctionne correctement et qu'il est en position "fermée".

S'assurer que la tige (2) de commande de papillon se déplace normalement.

S'assurer que le levier de commande de papillon revient en position ralenti.

Le réglage du ralenti doit s'effectuer lorsque la pompe hydraulique ne charge pas.

TRES IMPORTANT :

Ne pas dérégler la vis (4) de butée de papillon du premier corps, celle-ci étant réglée d'origine et ne sert pas au règlage du ralenti.
Ne pas dérégler la vis (4) celle-ci étant également réglée d'origine.

REGLAGE :

Agir sur la vis (3) de «mélange» pour obtenir un régime de
900 $+^{50}_{0}$ tr/mn
850 $+^{50}_{0}$ tr/mn (boîte de vitesses à convertisseur).

EINSTELLUNG DES LEERLAUFES

Anm : Prüfen, ob der Starter richtig funktioniert u. sich in Stellung "verschlossen" befindet.

Prüfen, ob die Betätigungsstange (2) für die Drosselklappe sich normal verschieben lässt.

Prüfen, ob der Hebel zur Betätigung der Drosselklappe in Leerlaufstellung zurückkommt.

Die Einstellung des Leerlaufes muss erfolgen, wenn die H.D.-Pumpe nicht lädt.

SEHR WICHTIG !

Anschlagschraube (4) für Drosselklappenanschlag der ersten Stufe nicht verstellen, da diese vom Werk eingestellt ist und nicht zur Einstellung des Leerlaufes dient.
Schraube (5) nicht verstellen, da diese ebenfalls vom Werk eingestellt wurde.

EINSTELLUNG :

Auf Leerlaufgemischregulierschaube (3) einwirken, um eine Drehzahl von
900 $+^{50}_{0}$U/mn zu erhalten.
850 $+^{50}_{0}$U/min zu erhalten. (Getriebe mit Drehmomentwandler).

IDLING SPEED

Notes : Check that choke functions correctly and is in "closed" position.

Check that the butterfly control rod (2) moves normally.

Check that the butterfly control lever returns to idling position.

The idling adjustment must take place when the hydraulic pump is not charging.

VERY IMPORTANT :

Do not move the stop screw (4) for the butterfly edge of the first choke as this is adjusted at assembly and does not serve to adjust the idling.
Do not move screw (5) this also having been adjusted at assembly.

ADJUSTMENT

Turn «mixture» screw (3) to obtain an idling speed of
900 $+^{50}_{0}$ r.p.m.
850 $+^{50}_{0}$ r.p.m. (Gearbox to converter)

REGLAJE DEL RALENTI

Observaciones : Asegurarse que el starter funciona correctamente y que está en posición "cerrado".

Asegurarse que la varilla (2) de mando de la mariposa se desplaza normalmente.

Asegurarse que la bieleta de mando de la mariposa vuelve a la posición ralentí.

El reglage del ralentí debe efectuarse cuando la bomba hidráulica no carga.

MUY IMPORTANT :

No desreglar el tornillo (4) de tope de la mariposa del primer cuerpo este tornillo está regulado de origen y no sirve para regular el ralentí.
No desreglar el tornillo (5) igualmente está regulado de origen

REGLAGE :

Actuar sobre el tornillo (3) de mezcla para obtener un regimen de
900 $+^{50}_{0}$ r.p.m.
850 $+^{50}_{0}$ r.p.m. (caja de cambio con convertidor).

REGOLAZIONE DEL MINIMO

Osservazioni : Accertarsi che lo starter funzioni correttamente e che si trovi in posizione "chiusa"

Accertarsi che l'asta (2) di comando farfalla si sposti normalmente.

Accertarsi che la leva di comando della farfalla ritorni in posizione di minimo.

La regolazione del minimo dev'essere effettuata quando la pompa idraulica non carica,

IMPORTANTISSIMO :

Non sregolare la vite (4) di arresto della farfalla del 1° corpo perché essa è regolata in origine e non serve alla regolazione del minimo.
Non sregolare la vite (5) quest'ultima è anch'essa regolata in origine.

REGOLAZIONE :

Agire sulla vite (3) di «miscela» per ottenere un regime di =
900 $+^{50}_{0}$ giri/min
850 $+^{50}_{0}$ giri min. (Scatola cambio con convertitore).

CARBURATEUR (suite) / VERGASER (Forts.) / CARBURETTOR (continued) / CARBURADOR (continuación) / CARBURATORE (seguito)

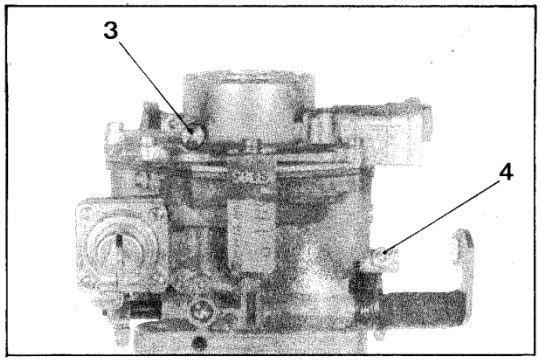

9401

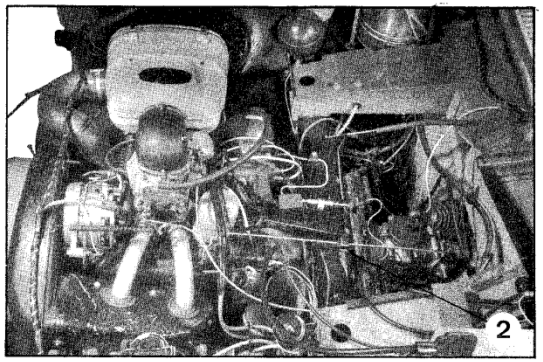

8602

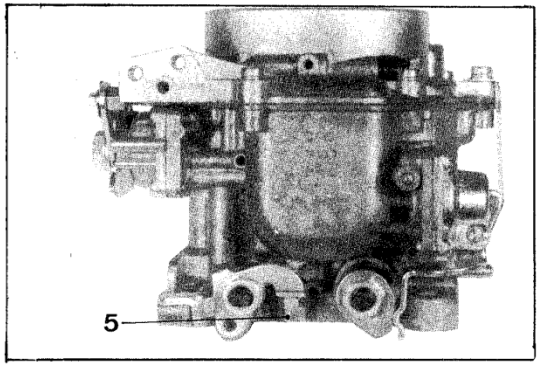

9404

h = 18 ± 1 mm

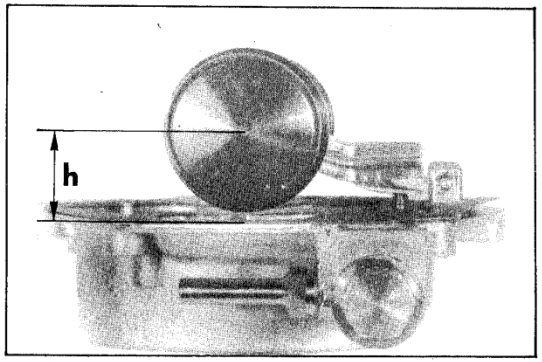

9403

ACCESSOIRES D'ALIMENTATION	KRAFTSTOFFZUFUHR	FUEL SUPPLY	ACCESORIOS DE ALIMENTACIÓN	ACCESSORI DEL L'ALIMENTAZIONE	
FILTRE A AIR Filtre à air «Miofiltre», élément filtrant imprégné d'huile	**LUFTFILTER** Luftfilter «Miofiltre» Filterelement mit Öl imprägniert	**AIR FILTER** Air filter «Miofiltre», filter element impregnated with oil	**FILTRO DE AIRE** Filtro de aire «Miofiltre» elemento filtrante impregnado de aceite	**FILTRO DELL'ARIA** Filtro dell'aria «Miofiltre», elemento filtrante imbevuto d'olio	
FILTRE A ESSENCE 17.2.72 ⟼ Placé sur la partie avant du cadre arrière, côté droit, sous le réservoir.	**KRAFTSTOFFILTER** 17.2.72 ⟼ auf Voderseite des Rahmens an der rechten Seite unter Kraftstoffbehälter.	**PETROL FILTER** 17.2.72 ⟼ Positioned on the front R.H. side of the rear frame, under the tank.	**FILTRO DE GASOLINA** 17.2.72 ⟼ colocado en la parte delantera del cuadro, lado derecho bajo el depósito.	**FILTRO BENZINA** 17.2.72 ⟼ Posto sulla parte ant. dell'intelaiatura post., lato destro, sotto il serbatoio.	- Remplacement tous les 15000 km - Austauch alle 15000 km - Replace every 10000 Miles (15000 km) - Sustición cada 15000 kms - Sostituzione agni 15000 km
POMPE A ESSENCE Type à membrane commandée par excentrique en bout d'arbre à cames	**BENZINPUMPE** Typ Membranpumpe durch Exzenter am Nockenwellenende betätigt	**PETROL PUMP** Membrane type, controlled by cam ring at end of cam shaft	**BOMBA DE GASOLINA** Tipo de membrana accionada por excéntrica al extremo del árbol de levas	**POMPA BENZINA** Tipo a membrana comandata da un eccentrico all'estremita dell'albero a camme	GUIOT: 567.A AC DELCO: 6930
Reférences : Controle d'étanchéité (air comprimé) Pression de refoulement (à débit nul pointeau fermé)	Referenz - Nrn : Dichtigkeitskontrolle (Pressluft) Benzinpumpendruck (im Leerlauf Nadelventil geschlossen)	References : Checking for leaks (compressed air) Output pressure (zero delivery, needle valve closed)	Referencias : Control de estanqueidad (aire comprimido) Presión de impulsión (con caudal nulo aguja cerrada)	Riferimenti : Controllo della tenuta (aria compressa) Pressione di mandata (erogazione nulla, valvola a spillo chiusa)	250 gr/cm² (3,6 psi)
Course du poussoir de pompe : - position haute de l'excentrique, entre : - position basse de l'excentrique entre :	Weg des Pumpenstössels - Hochstellung des Exzenters zwischen : - Niedrigstellung des Exzenters zwischen :	Pump tappet travel : - High position of cam ring between : - Low position of cam ring between :	Carrera del empujador de la bomba : - posición alta de la excéntrica, entre : - posición baja de la excéntrica, entre :	Corsa dell'asta di spinta della pompa - Posizione alta dell'eccentrico fra : - Posizione bassa dell'eccentrica, fra :	21,5 et 22 mm 26,5 et 27 mm
Longueur entre la coupelle d'arrêt de ressort et extrémité du poussoir de commande de pompe	Länge zwischen dem Sicherungsteller f. die Feder und Ende des Pumpenstössels	Distance between the stop cup for the spring and the end of the pump operating tappet	Distancia entre copela de sujeción del muelle y extremo del empujador de accionamiento de la bomba	Lunghezza fra lo scodellino d'arresto della molla e l'estremità dell'asta di spinta della pompa	4 mm mini

RESERVOIR A ESSENCE	KRAFTSTOFFTANK	PETROL TANK	DEPOSITO DE GASOLINA	SERBATOIO CARBURANTE	
Capacité (litres)	Inhalt (Liter)	Capacity (litres)	Capacidad (litros)	Capacità (litri)	43 L (9.4 Imp.Gall)
Elément filtrant (tamis sur prise d'essence)	Kraftstoffilter (Sieb am Kraftstoffanschluss)	Filter element (filter on fuel inlet)	Elemento filtrante (Tamíz en la toma de gasolina)	Elemento filtrante (reticella sulla presa benzina)	
JAUGE A ESSENCE	**KRAFTSTOFFANZEIGE**	**PETROL GAUGE**	**INDICADOR DE GASOLINA**	**INDICATORE LIVELLO**	
Rhéostat de jauge (voir schéma)	Messrheostat (siehe Schema)	Gauge rheostat (See diagram)	Reóstato de indicador (ver esquema)	Reostato dell'indicatore (vedere schema)	« Jaeger » « ED »
TUBULURES ADMISSION	**ANSAUGKRÜMMER**	**INLET MANIFOLD**	**COLECTORES DE ADMISION**	**COLLETTORI DI ASPIRAZIONE**	
Planéité de surface de la bride à 0,05 mm près	Planheit der Flanschfläche um 0,05 mm genau	Flange faces to be flat to within 0.05 mm	Planicidad de la superficie de la brida a 0.05 mm aproximadamente	Planeicità della superficie della flangia a ± 0,05 mm	
Serrage des vis de fixation des brides	Anzugsmoment der Schraube zur Flanschbefestigung	Tightening of flange screws	Apriete de los tornillos de fijación de las bridas	Serraggio delle viti di fissaggio delle flange	1,8 mkg (13 ft.lbs)
TUBULURES ECHAPPEMENT	**AUSLASSKRÜMMER**	**EXHAUST MANIFOLD**	**COLECTORE DE ESCAPE**	**COLLETTORI DI SCARICO**	
Défaut de planéité des faces d'appui des brides de fixation	Planheitstoleranz der Auflageflächen der Befestigungsflansche	Flange faces to be flat to within	Defecto de planicidad de la cara de apoyo de las bridas de fijación	Falsa planeicità delle facce d'appoggio delle flange di fissaggio	0,1 mm
Serrage des écrous de brides de fixation	Anzugsmoment der Muttern der Befestigungsflansche	Tightening of flange nuts	Apriete de las tuercas de las bridas de fijación	Serraggio dadi delle flange di fissaggio	1,5 mkg (11 ft.lbs)
Etanchéité sous une pression de 0,4 kg/cm² la pièce plongée dans l'eau : aucune fuite de tolérée	Dichtigkeit unter einem Druck von 0,4 atü, Teil in Wasser eingetaucht : kein Luftentweichen zulässig	Airtight under a pressure of 0.4 kg/cm² when component is immersed in water : no leak allowed	Estanqueidad bajo presión de 0,4 kg/cm² la pieza dentro del agua : Ninguna fuga es tolerada	Tenuta sotto una pressione di 0,4 kg/cm² con il pezzo immerso nell'acqua : non è tollerata nessuna fuga	

3

RHEOSTAT DE JAUGE – RHEOSTAT – GAUGE RHEOSTAT
REOSTATO DE INDICADOR – REOSTATO DELL'INDICATORE

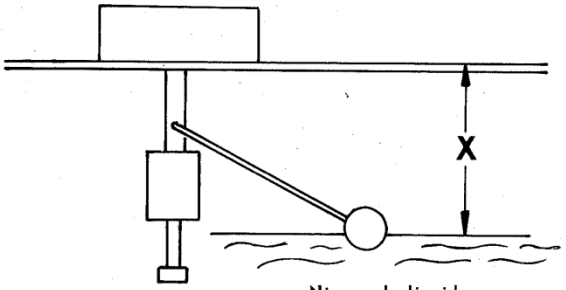

- Niveau du liquide
- Flüssigkeitsstand
- Liquid level
- Nivel del liquido
- Livello del liquido

- Pour chacune des valeurs X la résistance doit satisfaire les valeurs R du tableau.
- Le flotteur doit permettre d'atteindre les valeurs limites avant de se trouver en butée (butée haute ou basse)
  Entre les points X, la variation de R doit être progressive.
- Bei jedem der Werte X muss der Widerstand den Werten R der Tabelle entsprechen.
  Der Schwimmer muss gestatten, die Grenzwerte zu erreichen, bevor er im Anschlag ist. (Anschlag oben oder unten)
  Zwischen den Punkten X muss die Variation von R progressiv sein.
- For each value of X the resistance R must conform to the figures R in the table.
  The float must allow the rheostat to reach the values shown at full and empty before coming to the upper and lower limits of its travel
  R must vary progressively between the points X.
- Pora cada uno de los valores X, la resistencia debe satisfacer los valores R del cuadro.
- El flotador debe permitir de alcanzar los valores límites antes de llegar a los topes (tope alto y bajo)
  Entre los puntos X la variación de R debe ser progresiva.
- Per ciascuno dei valori X la resistenza deve corrispondere ai valori R della tabella
  Il gallegiante deve permettere di raggiungere i valori limite prima di trovarsi in battuta (battuta alto o bassa)
  Fra i punti X, la variazione di R dev'essere progressiva.

X (mm)	135,5	80,8	12,1
R (Ω)	280	97	7
Tolérances R	± 30	± 15	± 7

MANUEL DE REPARATIONS
REPARATURHANDBUCH
REPAIR MANUAL
MANUAL DE REPARACIONES
MANUALE DI RIPARAZIONE

N° 582/1

OPERATIONS
ARBEITSVORGÄNGE
OPERATIONS
OPERACIONES
OPERAZIONI

G 210 - 00

G 210 - 0

NT-24 G

GS (GX série GA) 9-1971 ⟼
GS (GX série GE) } 3-1-1972 ⟼
GS (GX série GF)

ALLUMAGE	ZÜNDUNG	IGNITION	ENCENDIDO	ACCENSIONE	
BOBINE Référence (à résistance extérieure valeur 0,9 Ω à 20° C)	**ZÜNDSPULE** Bezeichnung (mit Aussenwiderstand Wert 0,9 Ω bei 20° C)	**COIL** Reference (with external ballast resistor 0,9 Ω at 20° C)	**BOBINA** Referencia (de resistencia interior valat 0,9 Ω a 20° C)	**BOBINA** Riferimento (a resistenza esterne, valore 0,9 Ω a 20° C)	DUCELLIER 2777 C S.E.V. Marchal E. 44-9 103-12 MARELLI BZR 206 A S.E.V. Marchal DUCELLIER
ALLUMEUR	**ZUNDVERTEILER**	**DISTRIBUTOR**	**DISTRIBUIDOR DE ENCENDIDO**	**SPINTEROGENO**	
Comprenant : Un dispositif d'avance centrifuge	Bestehend aus : Vorrichtung f. Frühzünd durch Fliehkraft	Composed of : A centrifugal advance device	Comprende : Un dispositivo de avance centrifugo	Comprendente : Un dispositivo d'anticipo centrifugo	
Un dispositif d'avance par depression	Vorrichtung f. Frühzünd durch Unterdrück	A vacum operated advance device	Un dispositivo de avance por depresion	Un dispositivo d'anticipo a depressione	
Repère des courbes d'avance (gravés sur l'allumeur)	Markierungen der Frühzündkurven (auf. Verteiler eingraviert)	Marking of the advance curves (engraved on the distributor body)	Marcas de las curvas de avance (gravadas sobre el distribuidor)	Riferimenti delle curve d'anticipo (stampigliati sullo spinterogeno)	1.1971 ⟼ | 12.1971 ⟼
Avance centrifuge	Frühzündung durch Fliehkraft	Centrifugal advance	Avance centrífugo	Anticipo centrifugo	G.A.2 | G.A.4
Avance par dépression	Frühzundung durch Unterdruck	Vacuum operated advance	Avance par depression	Anticipo a depressione	G.D.1 | G.D.1
Type à cassette	Kassetten - Typ	Cassette type	Tipo de cassette	Tipo a cassetta	
Ordre d'allumage	Zündfolge	Firing order	Orden de encendido	Ordine d'accensione	1.4.3.2 *
Point d'allumage 10° avant P.M.H (trou de pige)	Zündzeitpunkt 10° vor OT (Prüfstabblohrung)	Static Setting 10° B.T.D.C (rod aperture)	Punto de encendido 10° antes P.M.S. (orificio para varilla)	Punto d'accensione 10° prima del P.M.S (foro della spina)	⟼ 11.1971
Ecartement des vis platinées.	Unterbrecherkontaktabstand.	Breaker point gap	Separacion entre los platinos	Apertura dei contatti	0,35 à 0,45 mm (0,016 in ± 0,002 in)
Angle de fermeture des vis platinées	Schliesswinkel der Unterbrecherkontakte	Dwell angle	Angulo de cierre de los platinos	Angolo di chiusura dei contatti	57° ± 2°
Avance dynamique avec la lampe stroboscopique et secteur gradué sur carter à 2500 tr/mn moteur :	Frühzündung mit Stroboskoplampe und Skala bei 2500 U/min des Motors :	Strobe advance setting with stroboscopic lamp graduated scale on housing at 2500 r.p.m :	Avance dinamico con la lampara estroboscópica y sector graduado sobre el cárter 2500 r.p.m del motor :	Anticipo dinamico con la lampada stroboscopica e settore graduato sul carter a 2500 giri/min motore :	33° 11.1971 ⟼
BOUGIES : SEV. Marchal 34.S Eyquem 755 S (avec nouvelle culasse) * 6.1972 ⟼	**ZÜNDKERZEN :** SEV. Marchal 34.S Eyquem 755 S (mit neuem Zylinderkopf) * 6.1972 ⟼	**SPARKING PLUGS :** SEV. Marchal 34.S Eyquem 755 S (with new cylinder head) * 6.1972 ⟼	**BUJIAS :** SEV. Marchal 34.S Eyquem 755 S (con la nueva culata) * 6.1972 ⟼	**CANDELE :** SEV. Marchal 34.S Eyquem 755 S (con nueva testata) * 6.1972 ⟼	* Marchal 34.HS - à culot long * - mit langem - Gewinderchaft - with long base - rosca larga - a filetto lungo

2

- AVANCE ALLUMEUR CENTRIFUGE
- FRÜHZÜNDUNG VERTEILER MIT FLIEHKRAFTVERSTELLUNG
- CENTRIFUGAL DISTRIBUTOR ADVANCE
- AVANCE CENTRIFUGO DEL DISTRIBUIDOR
- ANTICIPO SPINTEROGENO CENTRIFUGO

1-1971 ⟼ G.A.2

G. 21-4 a

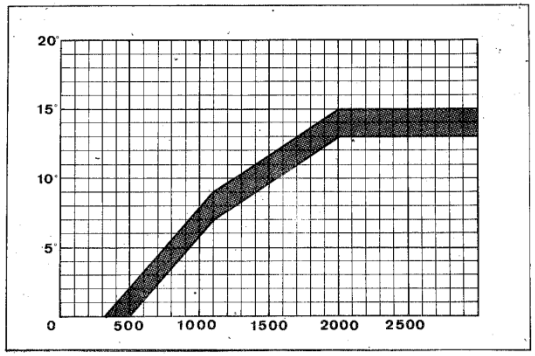

12-1971 ⟼ G.A.4

G. 21-8

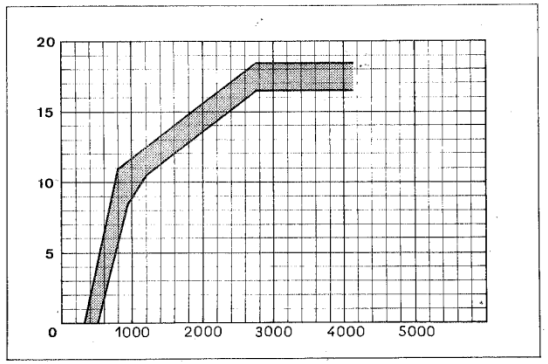

- AVANCE ALLUMEUR A DEPRESSION
- FRÜHZÜNDUNG VERTEILER MIT UNTERDRUCKVERSTELLUNG
- PARTIAL VACUUM DISTRIBUTOR ADVANCE
- AVANCE POR DEPRESION DEL DISTRIBUIDOR
- ANTICIPO SPINTEROGENO A DEPRESSIONE

G. 21-5

G.D. 1

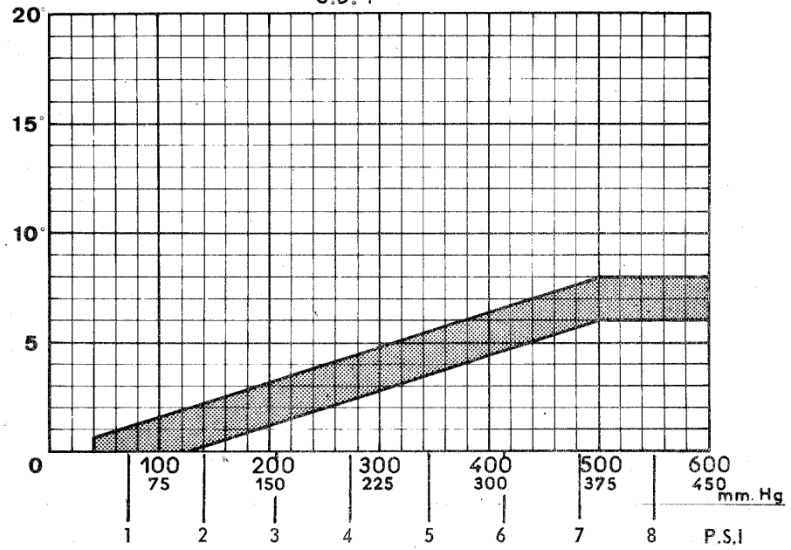

* avant - vorn - front - delantero - anteriore

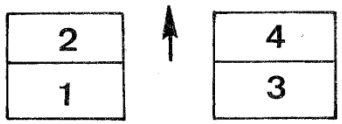

- P. en gr/cm2
- P. in gr/cm2
- P. in gr/cm2
- P. en gr/cm2
- P. in gr/cm2

1	MANUEL DE REPARATIONS REPARATURHANDBUCH REPAIR MANUAL MANUAL DE REPARACIONES MANUALE DI RIPARAZIONE	N° 582/1	OPERATIONS ARBEITSVORGÄNGE OPERATIONS OPERACIONES OPERAZIONI	G 220-0 N. Tech. 18 G	GS (GX série GA) 9-1971 ⟶ GS (GX série GE) GS (GX série GF) 3-1-1972 ⟶

GRAISSAGE	SCHMIERUNG	LUBRICATION	ENGRASE	LUBRIFICAZIONE	TOTAL GTS 20 W 50 TOTAL Altigrade GT spéciale autoroute 20 W 40
Huile moteur	Motoröl	Engine oil	Aceite motor	Olio motore	
CONTENANCE DU CARTER	FASSUNGSVERMÖGEN DES MOTORGEHÄUSES	CAPACITY OF SUMP	CAPACIDAD DEL CARTER	CAPACITÀ DEL CARTER	
- après vidange	- Nach Ölwechsel	- after draining	- después vaciado	- per sostituzione	3,5 L (6,1 pts.Imp)
- après échange de la cartouche filtrante	- Nach Austausch der Filterpatrone	- after filter change	- después de cambiar et cartucho filtrante	- dopo sostituzione cartuccia filtrante	3,7 L (6,5 pts.Imp)
- entre mini et maxi	- Zwischen Mini u. Maxi	- between min and max-marks	- entre míni, et máxi,	- fra minimo e massimo	0,5 L (0,9 pts.Imp)
- après démontage	- Nach Ausbau	- after dismantling	- después desmontage	- dopo smontaggio	4 L (7 pts.Imp)
FILTRE A HUILE	ÖLFILTER	OIL FILTER	FILTRO DE ACEITE	FILTRO DELL'OLIO	
(tamis dans le carter)	(Sieb im Gehäuse)	(filter within sump)	(tamíz en el cárter)	(reticella nel carter)	
Cartouche filtrante :	Ölfilterpatrone :	Oil filter cartridge :	Cartucho filtrante :	Cartuccia filtrante :	
Jaune	Gelb mit	Yellow	Amarillo	Gialla	
inscriptions ⟶ 1000 km	Beschriftung ⟶ 1000 km	marks ⟶ 1000 km	inscripciónes ⟶ 1000 km	scritte ⟶ 1000 km	
Rouge	rot	Red	rojas	rosse	
Jaune	Gelb mit	Yellow	Amarillas	Gialla	PURFLUX FRAM
inscriptions 1000 km ⟶	Beschriftung 1000 km ⟶	Black 1000 km ⟶	inscripciónes 1000 km ⟶	scritte 1000 km ⟶	- -
Noire	Schwarz	marks	negros	nere	
POMPE A HUILE *	ÖLPUMPE *	OIL PUMP *	BOMBA DE ACEITE *	POMPA DELL'OLIO *	
Entrainée par une des courroies de distribution	Durch einen der Steuerungsriemen angetrieben	Driven by one of the drive belts	Movida por una de las correas de la distribución	Comandata da una delle cinghie della distribuzione	
Tarage du ressort de clapet de décharge :	Tarierung der Feder des Überdruckventils :	Setting of relief valve spring	Tarado del muelle de la válvula de descarga :	Taratura della molla della valvola di scarico :	
- longueur libre	- freie Länge	- free length	- largo libre	- lunghezza libera	58,5 mm
- longueur sous charge de 8,5 ± 0,4 kg	- Länge unter Belastung von 8,5 ± 0,4 kg	- length under load of 8,5 ± 0,4 kg	- largo bajo carga de 8,5 ± 0,4 kg	- lunghezza sotto un carico da 8,5 ± 0,4 kg	33 mm
Tarage des clapets «by-pass»	Tarierung der by-pass-Ventile	Setting of "by-pass" valves	Tarado de las válvulas «by pass»	Taratura delle vavole «by pass»	
- filtre (repère blanc)	- Filter (weisse Markierung)	filter (white marking)	- filtro (marca blanca)	- filtro (rif. bianco)	0,9 à 1,15 kg/cm2 (12,8 to 16 psi)
- refrigérateur (repère vert)	- Ölkühler (grüne Markierung)	- cooler (green marking)	- refrigerador (marca verde)	- refrigeratore (rif. verde)	1,8 à 2,5 kg/cm2 (25,6 to 35,5 psi)
Pression d'huile prise au mano-contact :	Öldruck am Warnlichtschalter gemessen :	Oil pressure taken by pressure switch	Presión de aceite tomada en el manocontacto :	Pressione dell'olio rilevata al manocontatto	
(à 80° C)	(bei 80° C)	(at 80° C)	(a 80° C)	(a 80° C)	
- à 2000 tr/mn	- bei 2000 U/min	- at 2000 r.p.m	- a 2000 r.p.m	- a 2000 giri/min	4,7 kg/cm2 mini (66 psi min.)
- à 6000 tr/mn	- bei 6000 U/min	- at 6000 r.p.m	- a 6000 r.p.m	- a 6000 giri/min	6,2 à 7 kg/cm2 (88 to 99 psi)
MANO-CONTACT	WARNLICHTSCHALTER	PRESSURE SWITCH	MANOCONTACTO	MANOCONTATTO	
Tarage	Tarierung	Setting	Tarado	Taratura	0,5 à 0,8 kg/cm2 (7 to 11 psi)

2	CIRCULATION D'HUILE MOTEUR — SCMIERKREISLAUF MOTOR — ENGINE OIL CIRCULATION CIRCULACION DE ACEITE MOTOR — CICOLAZIONE OLIO MOTORE				
Tarage du mano-contact de température d'huile	Tarieren des Öltemperaturschalters	Calibration of oil temperature thermal switch	Tarado del mano contacto de la temperatura del aceite	Taratura del manocontatto della temperatura olio	135° ± 3°C (275° ± 37.4° F)
COUPLES DE SERRAGE	**ANZUGSMOMENTE**	**TIGHTENING TORQUES**	**PARES DE APRIETE**	**COPPIE DI SERRAGIO**	
Insert de la cartouche filtrante (**LOCTITE**)	Einsatz des Filterpatrone (**LOCTITE**)	Installation of filter element (**LOCTITE**)	Inserción del cartucho filtrante (**LOCTITE**)	Inserimento della cartuccia filtrante (**LOCTITE**)	1 à 1,5 mkg (7 to 11 ft. lbs)
Vis de fixation du réfrigérateur	Schraube zur Befestigung des Ölkühlers	Bolt securing oil cooler	Tornillo de fijación del refrigerador	Vite di fissaggio del refrigeratore	1,8 mkg (13 fts.lbs)
Bouchon du clapet «by pass» du réfrigérateur (**LOCTITE**)	Stopfen des «by-pass»-Ventils des Ölkühlers (**LOCTITE**)	Plug on by-pass valve of oil cooler (**LOCTITE**)	Tapón de la válvula «by-pass» del refrigerador (**LOCTITE**)	Tappo della valvola «by-pass» del refrigeratore (**LOCTITE**)	4,5 à 5 mkg (33-36 ft.lbs)
Vis raccord de canalisation de graissage	Verbindungsschraube für Schmierkanal	Screwed unions on lubrication pipes	Tornillo racor de la canalización de engrase	Vite raccordo canalizzazione di lubrificazione	1,8 à 2 mkg (13 to 14 ft.lbs)
Obturateur de rampe de graissage (**LOCTITE**)	Stopfen für Schmier-Ringleitung (**LOCTITE**)	Closing plug on lubrication ramp (**LOCTITE**)	Obturador de rampa de engrase (**LOCTITE**)	Otturatori della rampa di lubrificazione (**LOCTITE**)	3,5 à 4 mkg (25 to 29 ft.lbs)
Cartouche filtrante : approcher la cartouche au contact du carter, puis serer de 1/2 à 3/4 de tour (joint graissé)	Filterpatrone : Patrone mit Gehäuse in Berührung bringen, dann um 1/2 - bis 3/4 - Umdrehung anziehen (Dichtung geschmiert)	Filter element : bring filter into contact with crankcase, then tighten by 1/2 to 3/4 turn (gasket lubricated)	Cartucho filtrante : Poner el cartucho en contacto con el cárter después apretar 1/2 o 3/4 de vuelta (junta engrasada)	Cartuccia filtrante : Avvicinare la cartuccia in contatto con il carter, Quindi serrare da 1/2 a 3/4 di giro (guarnizione ingrassata)	
Mano-contact ✱ Depuis le 13-9-1971 la pompe à huile est modifiée (débit augmenté) ce qui entraine la modification : - du carter moteur - de la commande des pompes et de la bielle de de commande de pompe HP - de la crépine et de son joint - l'adjonction d'une tôle anti-émulsion	Warnlichtschalter ✱ Ab 13-9-1971 geänderte Ölpumpe (erhöhte Förder leistung), daher Änderung : - des Motorgehäuses - der Pumpensteuerung u. HD - Pumpenpleuels - des Ölansaugstutzens mit Dichtung - Einbau eines Ölfangbleches	Oil pressure warning light ✱ As from 13-9-1971 the oil pump has been modified (increased output) which entails the modification of : - engine housing - pump control and H.P pump push-rod control - the filter and its seal - the addition of an emulsion plate	Manocontacto ✱ Después del 3-9-1971 la bomba de aceite ha sido modificada (aumento del caudal) y que provoca los modificaciones: - del cárter del motor - del mando de las bombas y de la biela de mando de la bomba de AP - del tamíz y de su junta - se agrega una chapa antiemulsión	Manoconttato ✱ Dal 13-9-1971 la pompa dell'olio è modificata (portata aumentata) ciò che ha richiesto la modifica : - del carter motore - del comando pompe e della sfera di commando della pompa AP - della reticella e relativa guarnizione - l'aggiunta di una lamiera anti-emulsione	2,2 mkg (16 ft.lbs)

CIRCULATION D'HUILE MOTEUR — SCHMIERKREISLAUF MOTOR — ENGINE OIL CIRCULATION
CIRCULACION DE ACEITE MOTOR — CIRCOLAZIONE OLIO MOTORE

→ 13-9-1971

1 - Pompe à huile
2 - By-Pass du réfrigérateur d'huile
3 - Réfrigérateur d'huile
4 - Clapet de décharge
5 - By Pass du filtre à huile
6 - Filtre à huile
7 - Mano-contact de pression d'huile
8 - Vilebrequin
9 - Culasse droite
10 - Culasse gauche
11 - Boîtier d'admission

1 - Ölpumpe
2 - By-pass-Ventil des Ölkühlers
3 - Ölkühler
4 - Überlaufventil des Ölfilters
5 - By-pass-Ventil des Ölfilters
6 - Ölfilter
7 - Warnlichtschalter für Öldruck
8 - Kurbelwelle
9 - Rechter Zylinderkopf
10 - Linker Zylinderkopf
11 - Ansauggehäuse

1 - Oil pump
2 - By-pass for oil cooler
3 - Oil cooler
4 - Oil pressure control valve
5 - By-pass for oil filter
6 - Oil filter
7 - Oil pressure switch
8 - Crankshaft
9 - Cyl. head - RH
10 - Cyl. head LH
11 - Inlet manifold

1 - Bomba de aceite
2 - By-pass del refrigerador de aceite
3 - Refrigerador de aceite
4 - Válvula de descarga del filtro de aceite
5 - By-pass del filtro de aceite
6 - Filtro de aceite
7 - Manocontacto de presión de aceite
8 - Cigüeñal
9 - Culata derecha
10 - Culata izquierda
11 - Caja colector de admisión

1 - Pompa dell'olio
2 - By-Pass del refrigeratore olio
3 - Refrigeratore olio
4 - Valvola di scarico filtro olio
5 - By-pass del filtro olio
6 - Filtro dell'olio
7 - Manoconttato della pressione olio
8 - Albero motore
9 - Testata destra
10 - Testata sinistra
11 - Scatola di aspirazione

4

CIRCULATION D'HUILE MOTEUR — SCHMIERKREISLAUF MOTOR — ENGINE OIL CIRCULATION

CIRCULACION DE ACEITE MOTOR — CIRCOLAZIONE OLIO MOTORE

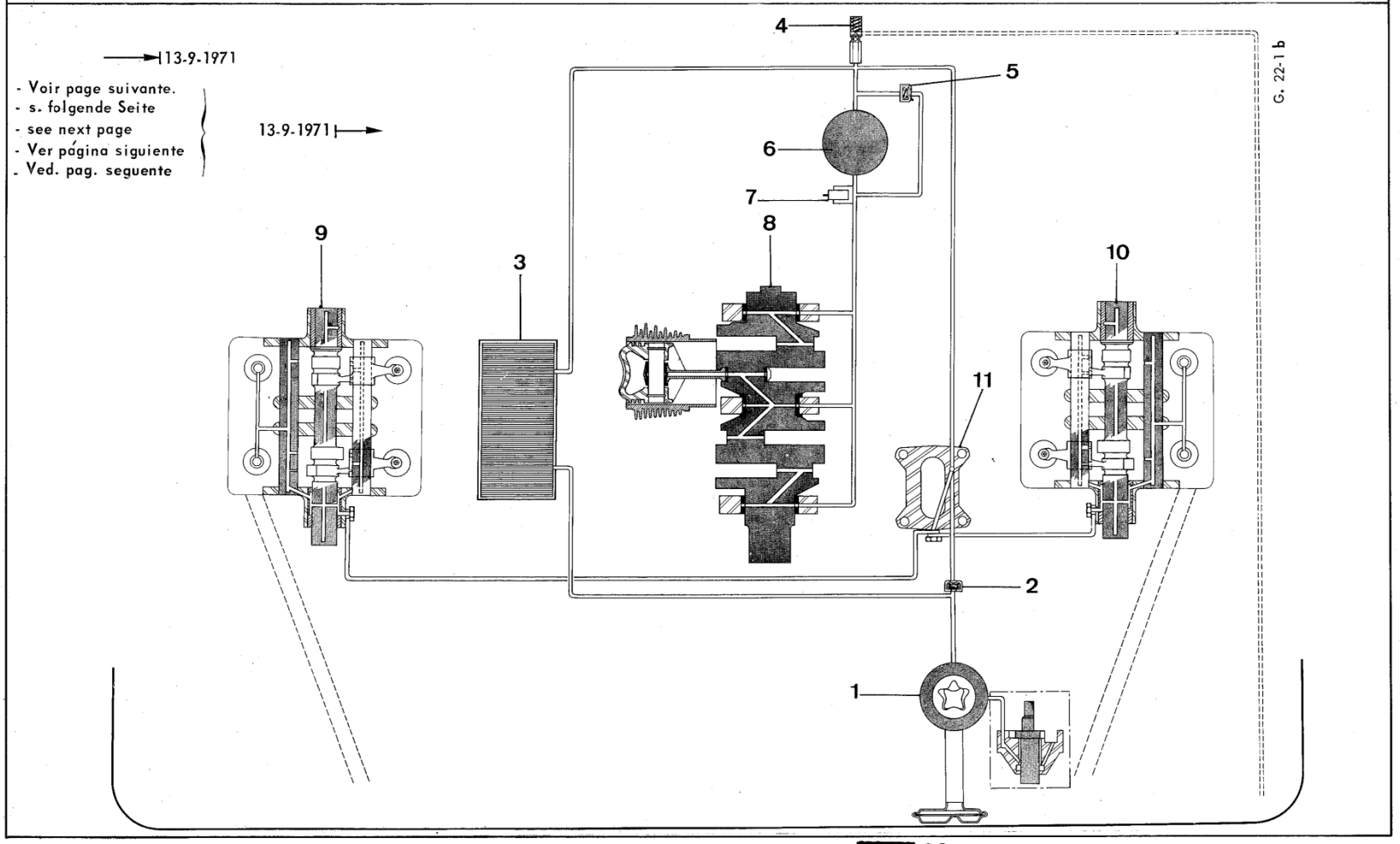

5

CIRCULATION D'HUILE MOTEUR - SCHMIERKREISLAUF MOTOR - ENGINE OIL CIRCULATION

CIRCULACION DE ACEITE MOTOR - CIRCOLAZIONE OLIO MOTORE

13-9-1971 ⟶

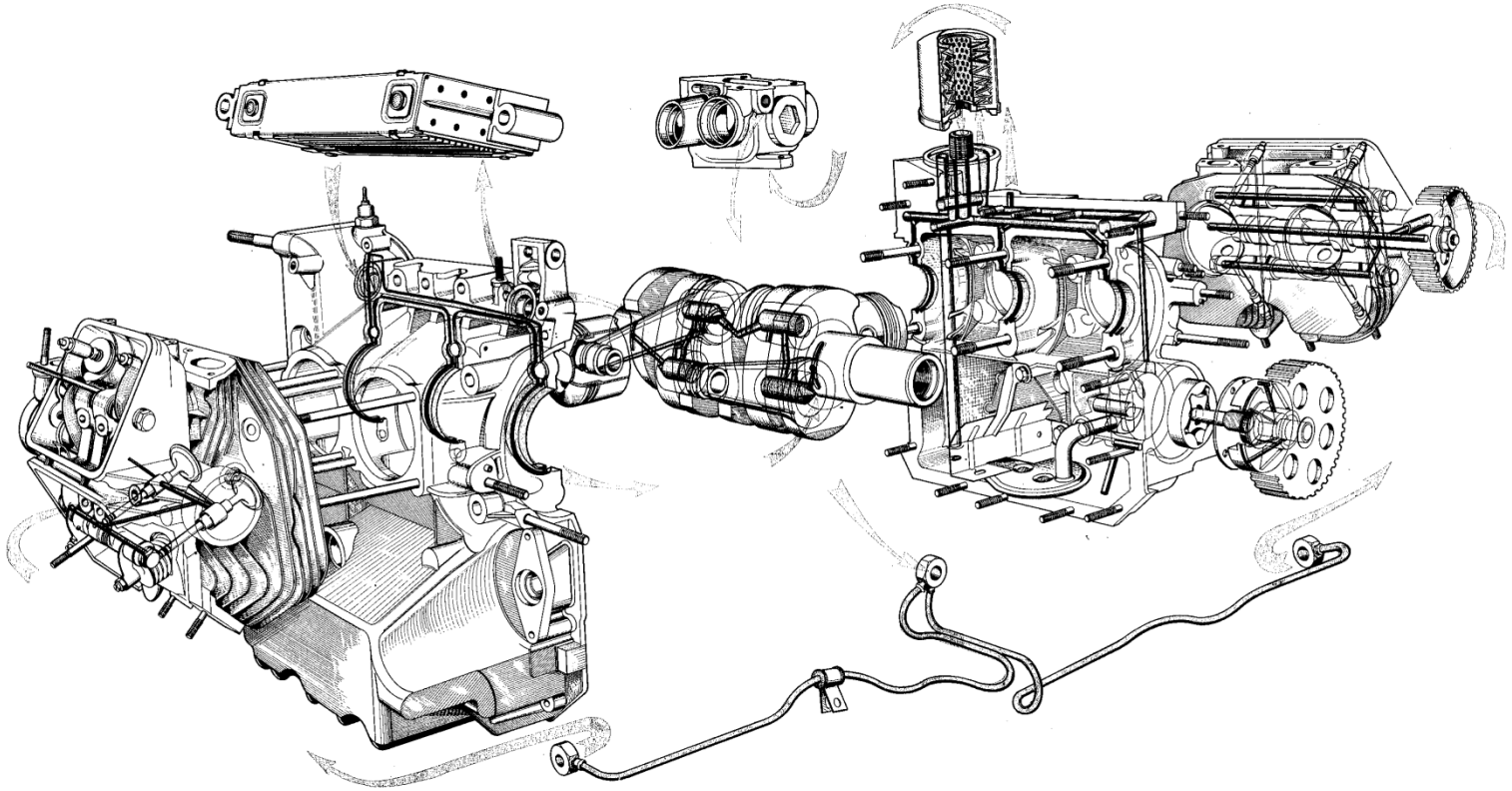

REFRIGERATEUR D'HUILE	ÖLKÜHLER	OIL COOLER	REFRIGERADOR DE ACEITE	REFRIGERATORE DELL'OLIO	
Nombre d'éléments	Anzahl der Teile	Number of tubes	Número de elementos	Numero di elementi	14
Capacité	Inhalt	Capacity	Capacidad	Capacità	0,145 L (0.25 pt. Imp)
Section de passage d'huile	Querschnitt des Öldurchganges	Area of oil flow	Sección de paso de aceite	Sezione di passaggio dell'olio	4 cm²
Vis de fixation du refrigérateur	Schrauben z. Befestigung des Ölkühlers	Tighten screw fixing oil-cooler to :	Tornillos de fijación del refrigerador	Vite di fissaggio refrigiratore	1,8 mkg (13 ft.lbs)
REFROIDISSEMENT	**KÜHLSYSTEM**	**COOLING**	**REFRIGERACION**	**RAFFREDDAMENTO**	
Refroidissement par air pulsé	Luftkühlung durch Gebläseluft	Cooling by fan (air cooling)	Refrigerado por aire pulsado	Raffreddamento ad aria forzata	
VENTILATEUR	**VENTILATOR**	**FAN**	**VENTILADOR**	**VENTILATORE**	
Diamètre extérieur	Aussen - ϕ	Outside diameter	Diámetro exterior	Diametro esterno	290 mm (11.4 in)
Nombre de pales	Anzahl der Schaufelblätter	No : of blades,	Número de palas	Numero pale	9
Réglage de la dent de loup :	Einstellung der Anwerfklaue :	Positioning the starting dog :	Reglaje del enganche de manivela :	Regolazione dente di lupo :	
a) au P.M.H orienter la dent de loup horizontalement	a) in O.T Anwerfklaue horizontal ausrichten	a) At TDC, place the dog horizontal	a) en el P.M.S orientar los dientes horizontalmente	a) al P.M.S orientare il dente di lupo orizzontalmente	
b) déplacement de la dent de loup par rapport au contre-écrou après réglage (environ)	b) Überstand der Anwerfklaue im Verhältnis zur Kontermutter nach Einstellung ca	b) Starting dog stands proud of locknut after adjustment by approximately	b) Saliente del enganche de manivela con relación a la contratuerca después de realizado el reglaje (aproximadamente)	b) sporgenza del dente rispetto al controdado dopo la regolazione (circa)	5 mm
Couple de serrage du contre-écrou :	Anzugsmoment der Kontermutter :	Tighten locknut, to :	Par de apriete de la contratuerca :	Coppia di serraggio del controdado :	18 mkg (130 ft. lbs)

1	MANUEL DE REPARATIONS REPARATURHANDBUCH REPAIR MANUAL MANUAL DE REPARACIONES MANUALE DI RIPARAZIONE	N° 582/1	OPERATIONS ARBEITSVORGÄNGE OPERATIONS OPERACIONES OPERAZIONI	G 312-00 G 314-0	GS (GX série GA) 9-1971 → GS (GX série GE) GS (GX série GF) 3-1-1972 →

EMBRAYAGE	KUPPLUNG	CLUTCH	EMBRAGUE	FRIZIONE	Version mécanique mit Mech. Erhaltung manual gearghange en version mecanica versione meccanica
Embrayage avec butée à billes	Kupplung mit Anschlag für Ausrücklager	Clutch with ball thrust	Embrague con cojinete de bolas	Frizione con reggispinta a sfere	
MECANISME (à diaphragme)	MECHANISMUS (mit Tellerfeder)	MECHANISM (diaphragm)	MECANISMO (de diafragma)	MECCANISMO (a diaframma)	180 DBR 285
DISQUE Garniture Epaisseur d'origine Voile maxi sur ϕ = 170 mm (à l'état libre)	MITNEHMERSCHEIBE Beläge Stärke, original Max. Schlag bei 170 mm ϕ (entspannt)	DISC Linings Original thickness Maximum runout on a 170 mm ϕ (free state)	DISCO Guarniciones Espesor de origen Alaveo máxi. sobre ϕ 170 mm (en estado libre)	DISCO Guarniture Spessore originale Falsa perpendicolarità massima sul ϕ = 170 mm (allo stato libero)	FERODO A - 755 7,7 mm 0,6 mm
CABLE DE DEBRAYAGE	KUPPLUNGSSEIL	CLUTCH CABLE	CABLE DE DESEMBRAGUE	CAVO FRIZIONE	
Longueur	Länge	Length	Longitud	Lunghezza	1,228 m (4 ft. $\frac{03}{10}$ in)
REGLAGES Jeu entre butée et diaphragme	EINSTELLUNGEN Spiel zwischen Anschlag u. Tellerfeder	ADJUSTMENTS Clearance between thrust and diaphragm	REGLAJES Juego entre cojinete de empuje y diafragma	REGOLAZIONI Gioco fra reggispinta e diaframma	1 à 1,5 mm
REGLAGE DE LA GARANTIE D'EMBRAYAGE Desserrer le contre-écrou (2) agir sur l'écrou (1) afin d'obtenir : un jeu de 3,2 à 4,8 mm entre le tube fixe (3) et l'écrou (1)	EINSTELLUNG DES KUPPLUNGSSPIELS Kontermutter (2) lösen Auf Mutter (1) einwirken, um ein Spiel von 3,2 - 4,8 mm zwischen Rohr (3) und Mutter (1) zu erhalten	ADJUSTMENT OF CLUTCH PEDAL FREE TRAVEL Loosen lock nut (2) Adjust nut (1) to obtain a clearance of 3.2 to 4.8 mm between tube (3) and nut (1)	REGLAJE DE LA GARANTIA DE DESEMBRAGUE Aflojar la contratuerca (2) Actuar sobre la tuerca (1) afin de conseguir : un juego de 3,2 a 4,8 mm entre el tubo fijo (3) y la tuerca (1)	REGOLAZIONE DEL GIOCO FRIZIONE Allentare il controdado (2) Agire sul dado (1) per ottenere : un gioco da 3,2 a 4,8 mm fra il tubo fisso (3) e il dado (1)	
Dans ces conditions la garde à la pédale de débrayage est de :	Unter dieser Bedingung beträgt das Spiel am Kupplungspedal:	Under these conditions the clutch pedal free travel is :	En estas condiciones la holgura del pedal de desembrague es de :	In queste condizioni il gioco al pedale di disinnesto è di :	G = 15 à 20 mm

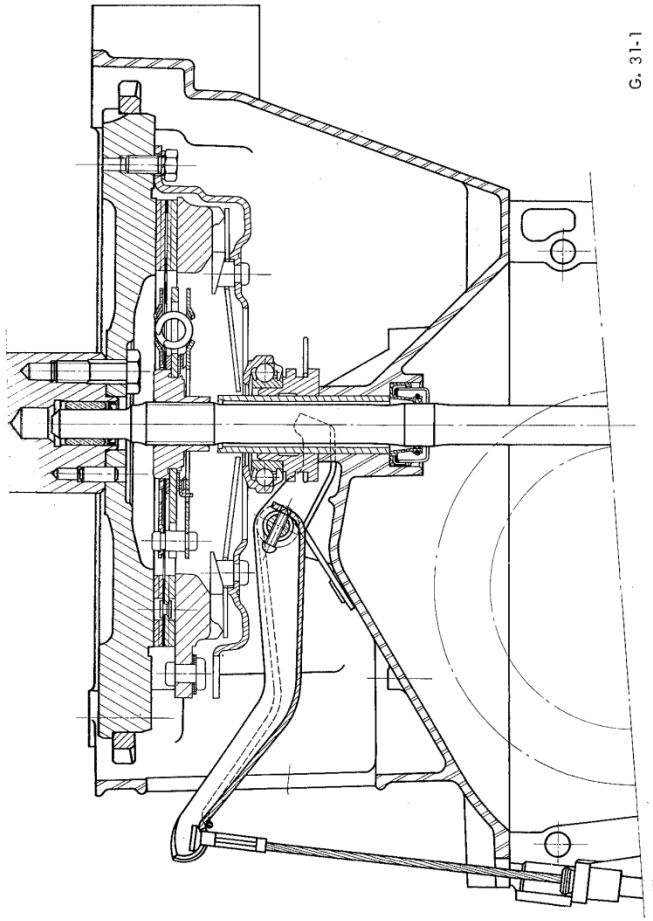

G. 31-1

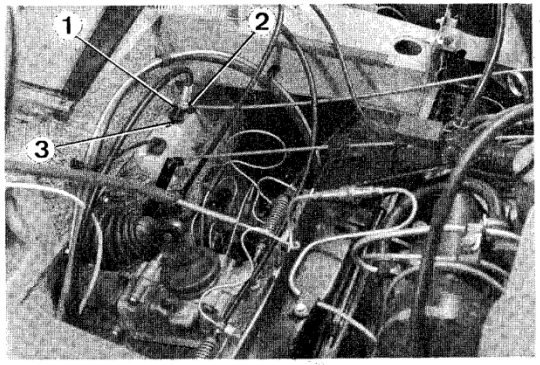

8460

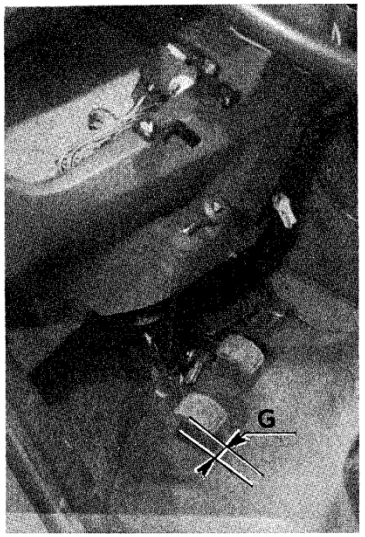

8440

1	MANUEL DE REPARATIONS REPARATURHANDBUCH REPAIR MANUAL MANUAL DE REPARACIONES MANUALE DI RIPARAZIONE	N° 582/1 N° 582/3	OPERATIONS ARBEITSVORGÄNGE OPERATIONS OPERACIONES OPERAZIONI	G. 330-00 G. 330-3 NT. 29 G	GS (GX série GA) GS (GX série GE) GS (GX série GF)	9-1971 ⊢→ 3-1-1972 ⊢→

BOITE DE VITESSES (VERSION MECANIQUE) – GETRIEBE (MIT MECH. SCHALTUNG) – GEARBOX (MANUAL GEAR-CHANGE) – CAJA DE VELOCIDADES (EN VERSION MECANICA) – SCATOLA CAMBIO (VERSIONE MECCANICA)

VITESSES GÄNGE GEARS VELOCIDADES VELOCITA'	DEMULTIPLICATION ÜBERSETZUNG TOOTH RATIOS DESMULTIPLICACIÓN DEMOLTIPLICAZIONE	RAPPORT B.V GETRIEBE GEARBOX RATIOS RELACION C V RAPPORTO S.C	COUPLE CONIQUE TELLER-KEGELRAD CROWN WHEEL & PINION GRUPO CONICO COPPIA CONICA	DEMULTIPLICATION TOTALE GESAMT-ÜBERSETZUNG OVERALL RATIOS DESMULTIPLICACIÓN TOTAL DEMOLTIPLICAZIONE TOTALE	Pneus 145-15 ZX - Vitesse à 1000 tr/mn en km/h Reifen 145-15 ZX - Geschwindigkeit in km/h bei 1000 U/min. Tyres 145-15 ZX speed at 1000 R.P.M Neumatico 145-15 ZX Velocidad a 1000 R.P.M Pneumatici 145-15 ZX-Velocità a 1000 giri/min in km/h	
						m.p h
1 ère	11 × 42	0,2619 (3.818 : 1)		0,0598 (16.7 : 1)	6,7095	4,21
2 ème	16 × 38	0,4210 (2.375 : 1)		0,0962 (10.395 : 1)	10,7936	6.71
3 ème	21 × 32	0,6562 (1.524 : 1)	$\frac{8}{35}$ (0,2285) (4.375 : 1)	0,1500 (6.67 : 1)	16,8300	10.46
4 ème	25 × 28	0,8928 (1.12 : 1)		0,2040 (4.9 : 1)	22,8888	14.27
M.A.R Rückwartsgang Reverse Marcha atrás Retromarcia	11 × 23 × 46	0,2391 (4.18 : 1)		0,0546 (18.3 : 1)	6,1261	3.81

NOTE : Développement sous charge des pneus 145-15 ZX = 1,870 m	ANM : Abrollumfang der Reifen 145-15 ZX = 1,870 m	NOTE : Rolling circumference of tyres : 145-15 ZX = 1,870 m (73.62 in)	OBSERVACIÓN : Desarrollo en carga de los neumáticos 145-15 ZX = 1,870 m	NOTA : Sviluppo sotto carico dei pneumatici 145-15 ZX = 1,870 m

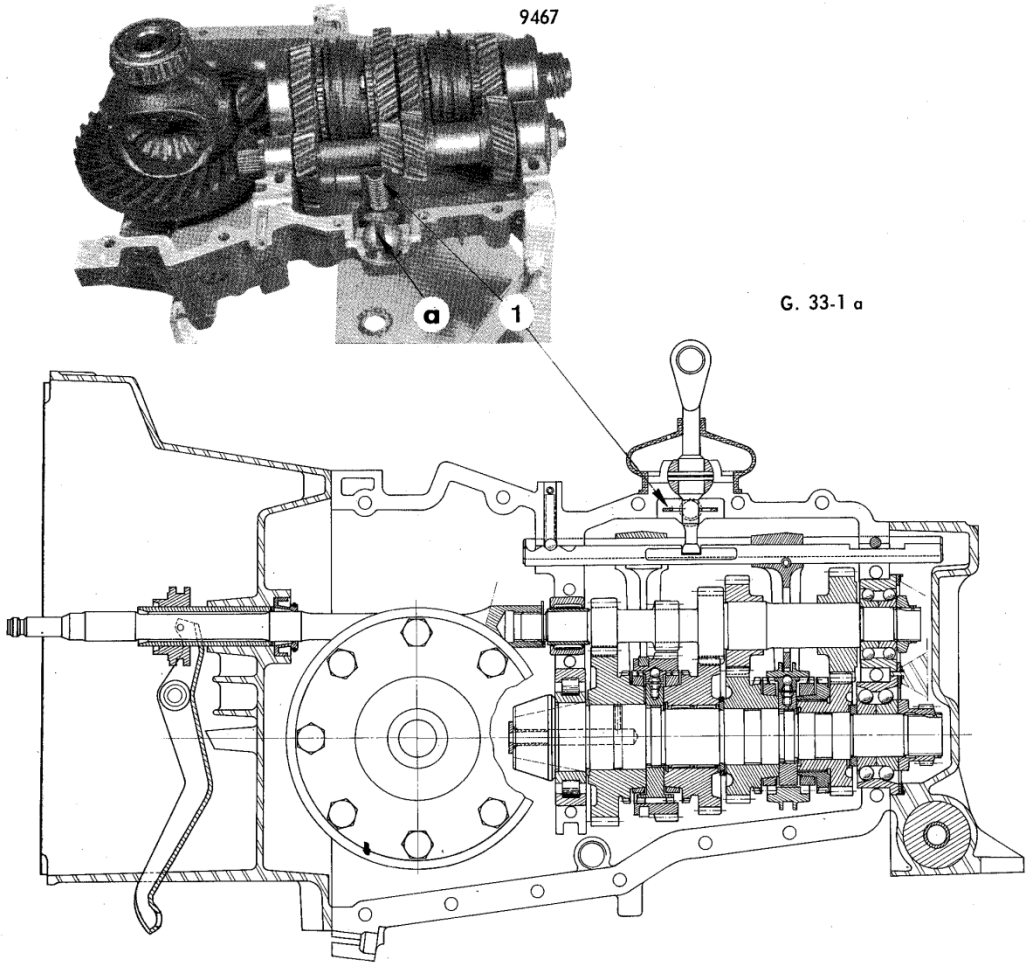

G. 33-1 a

ATTENTION! - Depuis le 3.1.1972 la sécurité de marche arrière sur le levier des vitesses est remplacée par une sécurité dans la boîte de vitesses.
Les ressorts de la plaquette (1) sont différents :
Celui dont le diamètre de fil est le plus gros, doit être monté côté pignon de renvoi de marche arrière (dans le 1/2 carter gauche) - Graisser et poser la rotule «a», la rainure de guidage dirigée côté 1/2 carter droit.

ACHTUNG! - Ab 3.1.1972 ist die RW - Gangsperre am Schalthebel durch eine im Getriebe angebrachte Sperre ersetzt. Die Federn an der Platte (1) sind verschieden : Die Feder mit dem grösseren Drahtquerschnitt muss auf der Seite des Rücklaufrades angebracht werden (linke Gehäusehälfte). Kugelgelenk «a» und Führungsnut zur rechten Gehäusehälfte einfetten, Gelenk einbauen.

NOTE : As from 3.1.1972 the reverse gear safety device on the gear lever is replaced by a safety device in the gearbox. The plate-springs (1) are different :
The one with the wire of the thickest diameter should be fitted on the reverse gear return pinion side (in the left 1/2 housing). - Grease and fit the ball-joint «a», the groove directed towards the right 1/2 housing.

ATENCION - A partir del 3-1-1972 el seguro de la marcha atrás sobre la palanca de velocidades ha sido reemplazado por un seguro en la caja de velocidades.
Los muelles de la plaqueta (1) son diferentes :
El muelle de alambre más grueso debe ir montado hacia el lado del piñón de renvio de marcha atrás (en el medio cárter izquierdo)
Engrasar y colocar la rótula «a», la ranura de guía orientada hacia el medio cárter derecho.

ATTENZIONE! Dal 3-1-1972 la sicurezza della RM sulla leva del cambio e sostituita da una sicurezza nalla scatola cambio.
Le molle della placchetta (1) sono diverse :
quella il cui diametro del filo è piu grosso dev'esserre montata lato pignone di rinvio RM (nel 1/2 carter sinistro).
Ingrassare e collocare la rotula «a», con la scanalatura di guida orientata lato 1/2 carter destro.

ASSEMBLAGE DES CARTERS DE BOITE DE VITESSES.
ANFLANSCHEN DER GETRIEBEGEHÄUSE.
ASSEMBLY OF GEARBOX HOUSING

a) **-Etanchéité** : Enduire les faces d'appui des 1/2 carters de boîte, du carter d'embrayage et du couvercle arrière de pâte CURTYLON.

b) **-Ordre d'assemblage** : Approcher les écrous d'assemblage des 1/2 carters.
-Serrer les vis du couvercle arrière (alignement des 1/2 carters).
-Approcher les écrous d'assemblage du carter d'embrayage.
-Desserrer les vis de fixation du couvercle arrière sur le demi-carter gauche.
-Serrer définitivement les écrous d'assemblage des 1/2 carters (voir schéma) et ceux du carter d'embrayage.
-Serrer définitivement les vis du couvercle arrière.

a) **-Dichtigkeit** : Anlagefläche der beiden Gehäusehälften des Getriebes, des Kupplungsgehäuses und des hinteren Deckels mit CURTYLON-Paste bestreichen.

b) **-Reihenfolge beim Anflanschen** : die Muttern zur Verbindung der beiden Gehäusehälften anschrauben.
-Schrauben des hinteren Deckels festziehen, (Ausrichten der beiden Gehäusehälften).
-Die Schrauben zur Befestigung des hinteren Deckels an der linken Gehäusehälfte lösen.
-Die Muttern zur Befestigung der Gehäusehälften (siehe Schema) und die des Kupplungsgehäuses endgültig festziehen.
-Die Schrauben des hinteren Deckels endgültig festziehen.

a) **-Sealing** : Smear thrust faces of both halves of gearbox housing, of clutch housing and of rear cover with CURTYLON paste.

b) **-Assembly order** : fit the assembly nuts of both halves of housing.
-Tighten bolts of rear cover (alignment of housing halves)
-Fit assembly nuts of clutch housing
-Undo screws securing rear cover on L.H. housing half.
-Tighten hard the assembly nuts of both housing halves (see diagram) and those of the clutch housing.
-Tighten up the screws of the rear cover.

ASSEMBLAGE DES CARTERS DE BOITE DE VITESSES.
ENSAMBLADO DE LOS CARTERES DE LA CAJA DE VELOCIDADES.
ASSEMBLAGGIO MEZZI CARTERS SCATOLA CAMBIO

a) -Estanqueidad : Untar las caras de apoyo de los semi-cárteres de la caja de velocidades, del cárter de embrague y de la tapa trasera con pasta CURTYLON.

b) -Orden de ensamblado : Aproximar las tuercas de ensamblado de los semi-cárteres.
-Apretar los tornillos de la tapa trasera (alineamiento de los semi-carteres).
-Aproximar las tuercas de ensamblado del cárter de embrague.
-Aflojar los tornillos de fijación de la tapa trasera con el semi-cárter izquierdo.
-Apretar definitivamente las tuercas de ensamblado de los semi-cárteres (ver esquema) y los del cárter de embrague.
-Apretar definitivamente los tornillos de la tapa trasera.

a) -Tenuta : Spalmare le facce d'appoggio mezzi carters scatola cambio, campana frizione e coperchio post. scatola cambio, con pasta " CURTYLON "

b) -Ordine di assemblaggio : imboccare e avvicinare i dadi dei mezzi carters.
-Serrare le viti del coperchio post (allineamento dei mezzi carters).
-Imboccare e avvicinare i dadi di assemblaggio campana frizione.
-Allentare le viti fissaggio coperchio post. sul mezzo carter sinistro.
-Serrare definitivamente i dadi di assemblaggio mezzi carters (ved. schema) e quelli della campana frizione
-Serrare definitivamente le viti del coperchio post.

- ORDRE D'ASSEMBLAGE
- REIHENFOLGE DER BEFESTIGUNG
- ORDER OF ASSEMBLY
- ORDEN DE ENSAMBLADO
- ORDINE DI ASSEMBLAGGIO

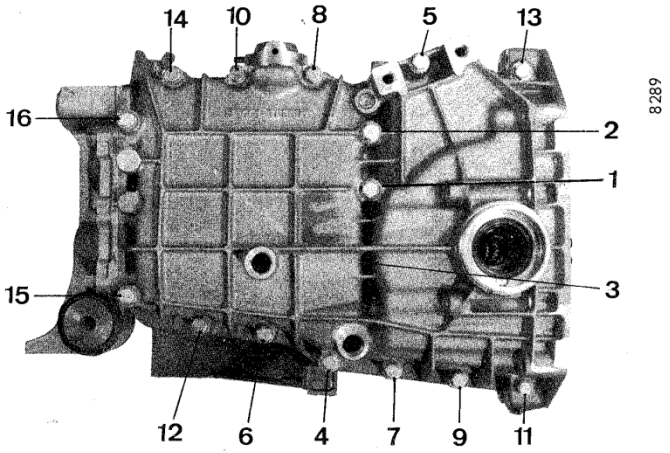

BOITE DE VITESSES (VERSION MECANIQUE)	GETRIEBE (MIT MECH.SCHALTUNG)	GEARBOX (MANUAL GEARCHANGE)	CAJA DE VELOCIDADES (EN VERSION MECANICA)	SCATOLA CAMBIO (VERSIONE MECCANICA)

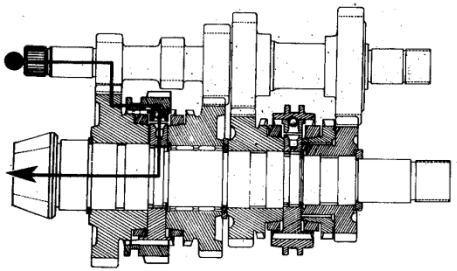

1ère vitesse
1-Gang
1 st gear
1 a velocidad
1 a velocitá

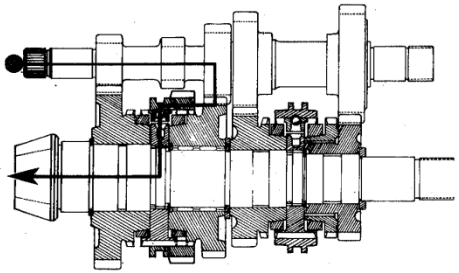

2ème vitesse
2-Gang
2nd gear
2 a velocidad
2 a velocitá

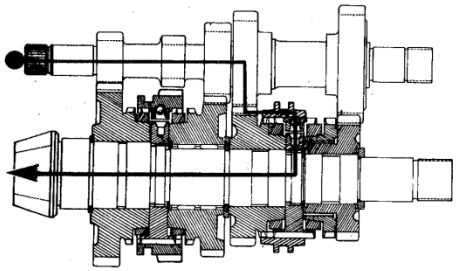

3ème vitesse
3-Gang
3 rd gear
3 a velocidad
3 a velocitá

4ème vitesse
4- Gang
4 th gear
4 a velocidad
4 a velocitá

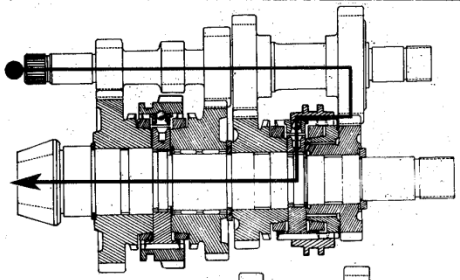

M- Arrière
Rückwärtsgang
Reverse
Marcha atrás
Retromarcia

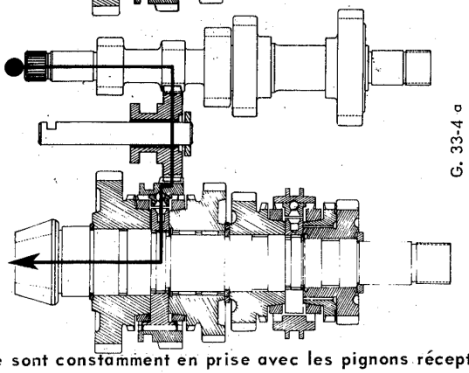

G. 33-4 a

NOTE : Les pignons de l'arbre primaire sont constamment en prise avec les pignons récepteurs des 1ère, 2ème, 3ème et 4ème.

ANM : Die Ritzel der Primärwelle sind ständig mit den Aufnahmeritzeln des 1., 2., 3. u 4. Ganges im Eingriff.

NOTE : The pinions for 1 st, 2 nd, 3 rd & 4 th on the mainshaft are in constant mesh with the corresponding driven pinions on the bevel pinions shaft.

OBS : Los piñones del árbol primario están en toma constante con los piñones receptores de 1 a - 2 a - 3 a y 4 a.

NOTA : Gli ingranaggi dell'albero primario sono costantemente in presa con gli ingranaggi della 1 a - 2 a - 3 a e 4 a.

SYNCHRONISEURS : Réglages des jeux latéraux
SYNCHRONISERS : Adjustment of end-float
SYNCHRONNABE : Einstellung der Seitenspiele
SINCRONIZADORES : Reglajes de holguras laterales
SINCRONIZZATORI : Regolazione dei giochi laterali

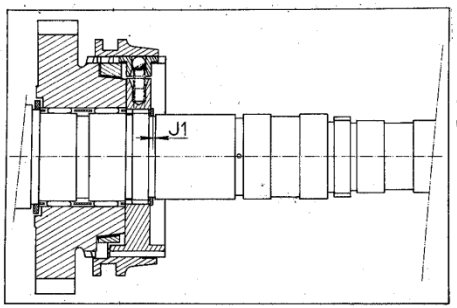

G. 33-8

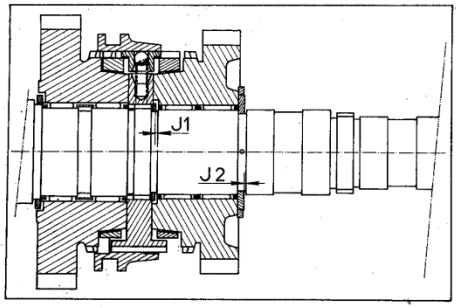

G. 33-9

- Joncs de 1,30 à 1,58 mm de 0,04 en 0,04 mm
- Sicherungsringe von 1,30 bis 1,58 mm mit je 0,04 mm Unterschied
- Circlips from 1.30 to 1.58 mm thick in steps of 0.04 mm
- Segmento sujeción 1,30 a 1,58 mm de 0,04 en 0,04 mm
- Anelli elastici da 1,30 a 1,58 mm di 0,04 in 0,04 mm

- Demi rondelles de pignon de 2ème
  2,35 à 3,25 mm de 0,03 en 0,03 mm
- Scheibenhälften für Ritzel 2. Gang
  von 2,35 - 3,25 mm, mit je 0,03 mm Unterschied
- Half Washers for 2nd gear pinion,
  2.35 to 3.25 mm thick in steps of 0.03 mm
- Semi arandelas del piñón de 2a
  2,35 a 3,25 mm de 0,03 en 0,03 mm
- Semirondelle del pignone della 2a
  2,35 a 3,25 mm di 0,03 in 0,03 mm

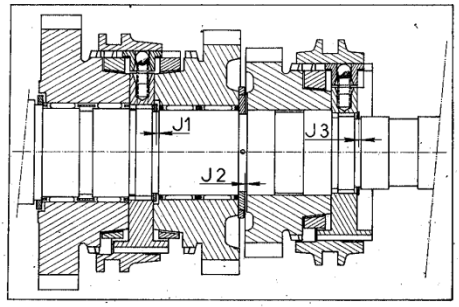

G. 33-10

BOITE DE VITESSES (suite) — GETRIEBE (Forts.) — GEARBOX (continued) — CAJA DE VELOCIDADES (continuación) — SCATOLA CAMBIO (seguito)

RAPPORT DE COMPTEUR	TACHOMETER	SPEEDOMETER DRIVE	RELACIÓN C TA Km	RAPPORTO DEL CONTA-CHILOMETRI	
Vis de compteur	Tachoschraube	Speedo drive worm	Tornillo sin fin de cuenta-kms	Vite senza fine del conta-chilometri	6 Filets Hilos / Gänge Filetti / Start
Pignon de compteur	Tachoritzel	Speedo drive pinion	Piñón del C ta kms	Pignoncino del contachi-lometri	14 Dents / Zälme / Teeth
JEUX	**SPIEL**	**CLEARANCE**	**JUEGOS**	**GIOCHI**	
Latéral du moyeu de synchro 1er et 2ème Latéral du moyeu de synchro 3ème - 4ème Latéral des 1/2 rondelles entre les pignons 2ème-3ème	Seitenspiel der Synchron-nabe für 1. u. 2. Gang Seitenspiel d. Synchron-nabe für 3. u. 4. Gang Seitenspiel d. Scheiben-hälfte zw. den Ritzeln für 2. u. 3. Gang	End float of synchronising boss for 1st and 2nd gear End float of synchronising boss for 3rd and 4th gear End float of washer-halves between 2nd and 3rd gear pinions	Lateral del buje del sincronizador de 1a - 2a Lateral del buje del sincronizador de 3a - 4a Lateral de las semi arandelas entre los piñones 2a - 3a	Assiale del mozzo del sincronizzatore 1a - 2a Assiale del mozzo del sincronizzatore 3a - 4a Assiale delle semirondelle fra gli ingranaggi della 2a - 3a	0,05 mm maxi
COUPLES DE SERRAGE	**ANZUGSMOMENTE**	**TIGHTENING TORQUES**	**PARES DE APRIETE**	**COPPIE DI SERRAGGIO**	
Ecrou d'arbre primaire	Mutter für Primärwelle	Main shaft nut	Tuerca del árbol primario	Dado dell'albero primario	7 à 8,5 mkg (51 to 61 ft.lbs)
Ecrou du pignon d'attaque	Mutter für Antriebsritzel	Bevel pinion shaft nut.	Tuerca del piñón de ataque	Dado del pignone conico	10 à 12 mkg (72 to 87 ft.lbs)
Bague écrou de roulement de différentiel	Ringmutter f. Differential Rollenlager	Differential bearing shrouded nut	Tuerca anillo del rodamiento de diferencial	Ghiera del cuscinetto del differenziale	6 à 10 mkg (43 to 72 ft.lbs)
Ecrou d'arbre de sortie de boîte	Mutter f. Getriebeausgangswelle	Nut for gearbox outlet shaft	Tuerca del árbol de salida de la caja de cambio	Dado del semiasse	14 à 16 mkg (101 to 116 ft.lbs)
Axe du levier de renvoi de marche arrière	Achse d. Übertragungshebels für Rückwärtsgang	Axle of reverse relay lever	Eje de la bieleta de reenvio de marcha atrás	Asse della leva di rinvio R.M.	2,7 à 3 mkg (20 to 22 ft.lbs)
Vis de couronne de différentiel	Schraube für Zahnkranz des Differentials	Differential crown wheel bolt	Tornillo de la corona de diferencial	Vite della corona del differenziale	4,8 à 5,3 mkg (33 to 38 ft.lbs)
Bouchon de vidange et de remplissage	Ablass- und Einfüllstopfen	Draining and filling plug	Tapón de vaciado y rellenado	Tappo di riempimento e scarico	3,5 à 4,5 mkg (25 to 33 ft.lbs)
Ecrous d'assemblage du carter d'embrayage	Mutter zur Befestigung des Kupplungsgehäuses	Nuts securing clutch housing	Tuercas de emsamblado del cárter de embrague	Dadi di assemblaggio campana frizione	1,3 à 1,5 mkg (9 to 11 ft.lbs)
Ecrous d'assemblage des 1/2 carters de boîte	Muttern z. Befestigung der Getriebe - Gehäusehälften	Nuts securing gearbox housing halves	Tuercas de ensamblado de los semi cárteres de la caja de cambio	Dadi di assemblaggio dei 1/2 carter scatola cambio	
GRAISSAGE	**SCHMIERUNG**	**LUBRICATION**	**ENGRASE**	**LUBRIFICAZIONE**	
Huile	Öl	Oil	Aceite	Olio	TOTAL EP 80
Contenance L	Inhalt in L	Capacity L	Capacidad L	Capacità L	1,4 L (2,5 pts.Imp).

MANUEL DE REPARATIONS
REPARATURHANDBUCH
REPAIR MANUAL
MANUAL DE REPARACIONES
MANUALE DI RIPARAZIONE

N° 582
582/2

OPERATIONS
ARBEITSVORGÄNGE
OPERATIONS
OPERACIONES
OPERAZIONI

N. T. 9 G.
G - 330-00

GS (GX série GA) 9 - 1971
GS (GX série GE)
GS (GX série GF) 3-1-1972

BOITE DE VITESSES (AVEC CONVERTISSEUR) FERODO système VERTO option 1.2. 1971	GETRIEBE (MIT DREHMOMENTWANDLER) FERODO System VERTO auf Wunsch 1. 2. 1971	GEARBOX (WITH TORQUE CONVERTER) FERODO VERTO system option 1. 2. 1971	CAJA DE VELOCIDADES (CON CONVERTIDOR) FERODO sistema VERTO opción 1. 2. 1971	SCATOLA CAMBIO (CON CONVERTITORE) FERODO sistema VERTO opzione 1. 2. 1971
IMPORTANT : L'ensemble boîte de vitesses et convertisseur est lubrifié avec une huile spéciale « TOTAL FLUIDE T » L'emploi d'une toute autre qualité d'huile entraine la destruction du convertisseur et de son embrayage.	*WICHTIG :* Die Einheit Getriebe-Drehmomentwandler wird mit einem Spezialöl « TOTAL FLUIDE T » befüllt Der Gebrauch irgendeiner anderen Ölqualität würde die Zerstörung des Wandlers und dessen Kupplung zur Folge haben.	*CAUTION :* The gear-box and Torque converter unit is lubricated with special oil « TOTAL FLUIDE T » Use of a different oil specification would lead to complete deterioration of unit.	*IMPORTANTE :* El conjunto caja de velocidades y convertidor está lubrificado con un aceite especial « TOTAL FLUIDE T » El empleo de un aceite de calidad diferente provocaria la destrucción del convertidor y de su embrague.	*IMPORTANTE :* L'insieme scatola cambio e convertitore è lubrificato con olio speciale « TOTAL FLUIDE T » L'impiego di qualsiasi altro tipo di olio provocherebba il deterioramento completo del convertitore e della rispettiva frizione.

VITESSES GÄNGE GEARS VELOCIDADES VELOCITÁ	DEMULTIPLICATION ÜBERSETZUNG TOOTH RATIOS DESMULTIPLICACIÓN DEMOLTIPLICAZIONE	RAPPORT BV GETRIEBE GEARBOX RATIOS RELACION CV RAPPORTO S.C	COUPLE CONIQUE TELLER-KEGELRAD CROWN WHEEL & PINION GRUPO CONICO COPPIA CONICA	DEMULTIPLICATION TOTALE GESAMT-ÜBERSETZUNG OVERALL RATIOS DESMULTIPLICATION TOTAL DEMOLTIPLICAZIONE TOTALE	Pneus 145-15 ZX-Vitesse à 1000 tr/mn en km/h Geschwindigkeit in km/h bei 1000 U/min Tyres 145-15 ZX speed at 1000 R.P.M. Neumáticos 145-15 ZX Velocidad à 1000 R.P.M. Pneumatici 145-15 ZX Velocità a 1000 giri/min in Km/h
1ère	14 x 39	0,3589 (2.79 : 1)		0,0820 (12.189 : 1)	9,200
2ème	20 x 34	0,5882 (1.70 : 1)		0,1344 (7.437 : 1)	15,079
3ème	25 x 28	0,8928 (1.12 : 1)	$\frac{8}{35}$	0,2040 (4.900 : 1)	22,888
M. AR	14 x 19 x 19 x 35	0,4000 (2.50 : 1)	(4.375 : 1)	0,0914 (10.937 : 1)	10,255

NOTE : Développement sous charge des pneus 145-15 ZX = 1,870 m	*ANM :* Abrollumfang der Reifen 145-15 ZX = 1,870 m	*NOTE :* Rolling circumference of tyres 145-15 ZX = 1,870 m (6' 1.625")	*OBSERVACIÓN :* Desarollo en carga de los neumáticos 145-15 ZX = 1,870 m	*NOTA :* Sviluppo sotto carico dei pneumatici 145-15 ZX = 1,870 m

MANUEL DE REPARATIONS
REPARATURHANDBUCH
REPAIR MANUAL
MANUAL DE REPARACIONES
MANUALE DI RIPARAZIONE

N° 582
582/2

OPERATIONS
ARBEITSVORGANGE
OPERATIONS
OPERACIONES
OPERAZIONI

G. 330-00

GS (GX série GA) 9-1971 ⟶
GS (GX série GE)
GS (GX série GF) 3-1-1972 ⟶

BOITE DE VITESSES (AVEC CONVERTISSEUR) - GETRIEBE (MIT DREHMOMENT-WANDLER) - GEARBOX (WITH TORQUE CONVERTER) - CAJA DE VELOCIDADES (CON CONVERTIDOR) - SCATOLA CAMBIO (CON CONVERTITORE)

(suite) (Forts.) (continued) (continuación) (seguito)

1 - Pompe à huile de commande du circuit hydraulique
2 - Convertisseur de couple hydraulique
3 - Embrayage
4 - Distributeur monté sur carter d'embrayage
5 - Contacteur de débrayage électrique
6 - Crépine et noyau magnétique

1 - Ölpumpe für Flüssigkeitskreislauf
2 - Drehmomentwandler
3 - Kupplung
4 - Verteiler auf dem Kupplungsgehäuse
5 - Elektrischer Schalter zum Auskuppeln
6 - Ansaugstutzen mit Magnetkern

1 - Torque converter fluid pump
2 - Torque converter
3 - Clutch device
4 - Distributor fitted to clutch casing
5 - Electric clutch control switch
6 - Fluid intake screen and magnetic core

1 - Bomba de aceite de mando del circuito hidráulico
2 - Convertidor de par hidráulico
3 - Embrague
4 - Distribuidor montado sobre el cárter de embrague
5 - Contactor de embrague eléctrico
6 - Alcachofa de aspiración y núcleo magnético

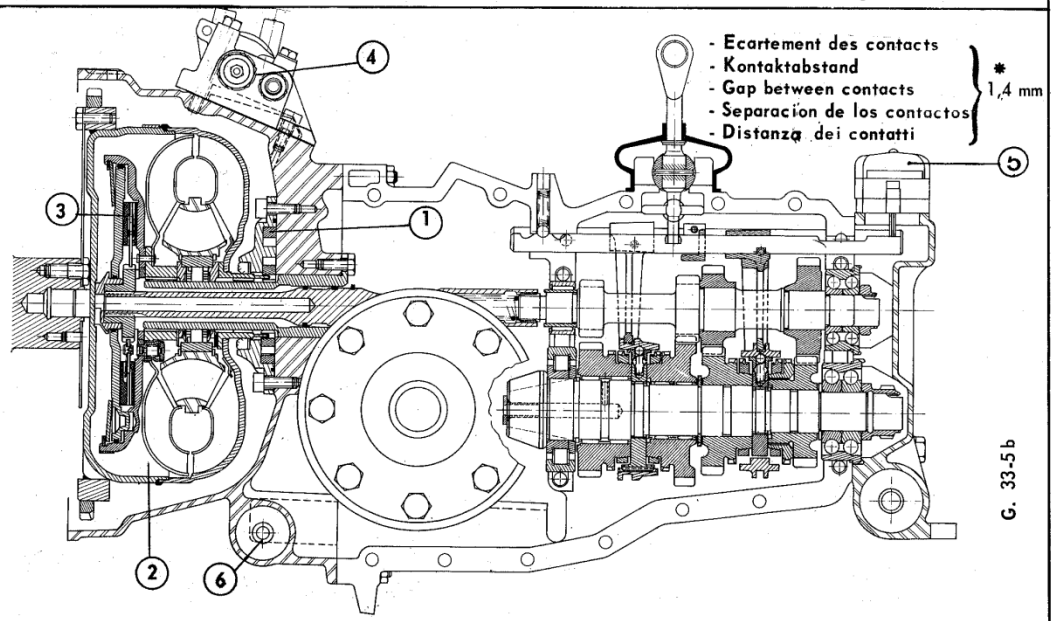

1 - Pompa olio di comando circuito idraulico
2 - Convertitore di coppia idraulico
3 - Frizione
4 - Distributore montato sulla campana frizione
5 - Contattore disinnesto elettrico
6 - Reticella e nocciolo magnetico

✱ - Outil 3112-T
✱ - Gerät 3112-T
✱ - Tool 3112-T
✱ - Util 3112-T
✱ - Attrezzo 3112-T

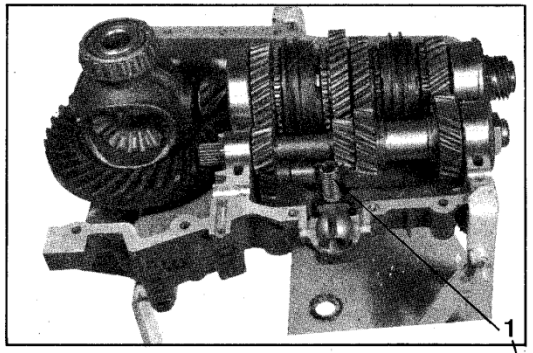

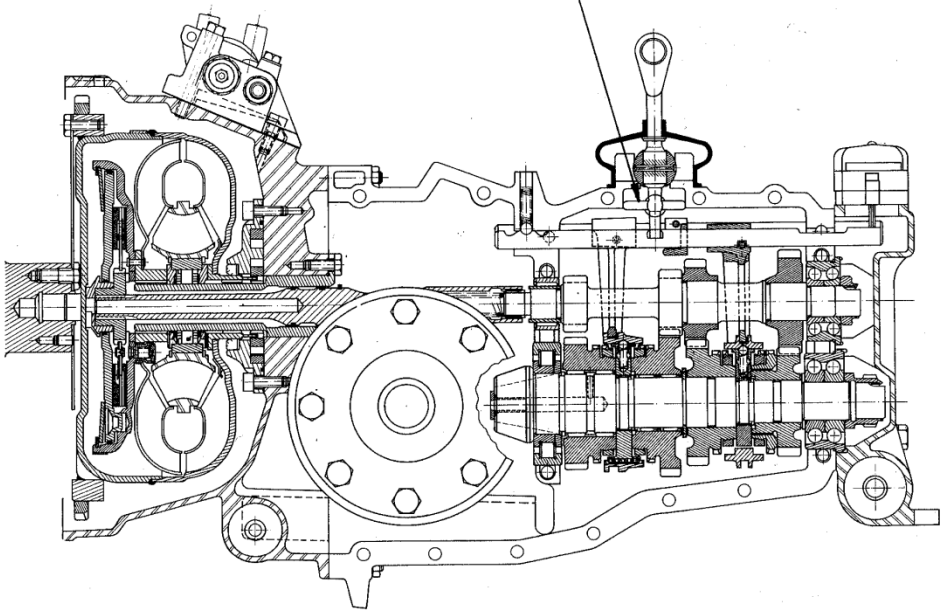

- **ATTENTION !** - Depuis le 3.1.1972 la sécurité de marche arrière sur le levier des vitesses est remplacée par une sécurité dans la boîte de vitesses.
Les ressorts de la plaquette (1) sont différents :
Celui dont le diamètre de fil est le plus gros, doit être monté côté pignon de renvoi de marche arrière (dans le 1/2 carter gauche).
Graisser et poser la rotule «a», la rainure de guidage dirigée côté 1/2 carter gauche.

- **ACHTUNG !** - Ab 3.1.1972 ist die RW-Gangsperre am Schalthebel durch eine im Getriebe angebrachte Sperre ersetzt. Die Federn an der Platte (1) sind verschieden :
Die Feder mit dem grösseren Drahtquerschnitt muss auf der Seite des Rücklaufrades angebracht werden (linke Gehäusehälfte).
Kugelgelenk «a» und Führungsnut (zur linken gehäusehalfte einfetten, Gelenk einbauen).

- **NOTE :** - As from 3.1.1972 the reverse gear safety device on the gear lever is replaced by a safety device in the gearbox.
The plate-springs (1) are different :
The one with the wire of the thickest diameter should be fitted on the reverse gear return pinion side (in the left 1/2 housing).
Grease and fit the ball-joint «a», the groove directed toward the left 1/2 housing.

- **ATENCION !** - A partir del 3.1.1972 el seguro de la marcha atrás sobre la palanca de velocidades ha sido reemplazado por un seguro en la caja de velocidades.
Los muelles de la plaqueta (1) son diferentes :
El muelle de alambre más grueso debe ir montado hacia el lado del piñón de renvio de marcha atrás (en el medio cárter izquierdo).
Engrasar y colocar la rótula «a», la ranura de guía orientada hacia el medio cárter derecho.

- **ATTENZIONE !** - Dal 3.1.1972 la sicurezza della RM sulla leva del cambio è sostituita da una sicurezza nella scatola cambio.
Le molle della placchetta (1) sono diverse :
Quella il cui diametro del filo è più grosso dev'esserre montata lato pignone di rinvio RM (nel 1/2 carter sinistro).
Ingrassare e collocare la rotula «a» con la scanalatura di guida orientata lato 1/2 carter sinistro.

BOITE DE VITESSES (AVEC CONVERTISSEUR) (suite) - GETRIEBE (MIT DREHMOMENTWANDLER) (Forts.) - GEARBOX (WITH TORQUE CONVERTER) (continued) - CAJA DE VELOCIDADES (CON CONVERTIDOR) (continuación) - SCATOLA CAMBIO (CON CONVERTITORE) (seguito)

IMPORTANT : A la révision des 1000 kms, il est *impératif de remplacer* la crépine d'aspiration (3) de la pompe du convertisseur	*WICHTIG :* Bei der 1000 Km Inspektion ist es *unbedingt erforderlich,* den Ansaugstutzen (3) der Wandlerpumpe auszutauschen	*IMPORTANT :* The intake screen (3) of torque converter pump must *of necessity be changed* at the 600 miles service	*IMPORTANTE :* En la revisión de 1000 km es *imperativo de reemplazar* la alcachofa de aspiración (3) de la bomba del convertidor	*IMPORTANTE :* Alla revisione a 1000 km è *obbligatorio* sostituire la reticella di aspirazione (3) della pompa del convertitore	
Capacité de la boite de vitesses et du convertisseur	Füllmenge des Getriebes und des Drehmomentwandlers	Gear box and converter capacity	Capacidad de la caja de velocidades y del convertidor	Capacità della scatola cambio e del convertitore	4 L (7 Imp. pts)
Capacité de la boite de vitesses seule	Füllmenge des Getriebes allein	Gear box capacity (without converter)	Capacidad de la caja de velocidades sola	Capacità della sola scatola cambio	1,4 L (2.5 Imp. pts)
NOTA : La différence de niveau entre la boîte de vitesses "froide" et la boite de vitesses "chaude" est d'environ :	*ANM :* Der Niveauunterschied zwischen "kaltem" und "warmem" Getriebe beträgt ungefähr :	*NOTE :* Difference in gear box level between "cold" and "hot" working temperature corresponds to :	*OBSERVACION :* La diferencia de nivel entre la caja de velocidades "fría" y la caja de velocidades "caliente" es aproximadamente de :	*NOTA :* La differenza di livello fra la scatola cambio "fredda" e la scatola cambio « calda » è di circa :	0,2 L (0.35 Imp. pts)

9643

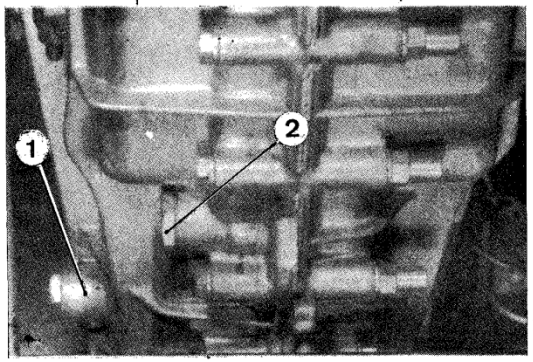

9644

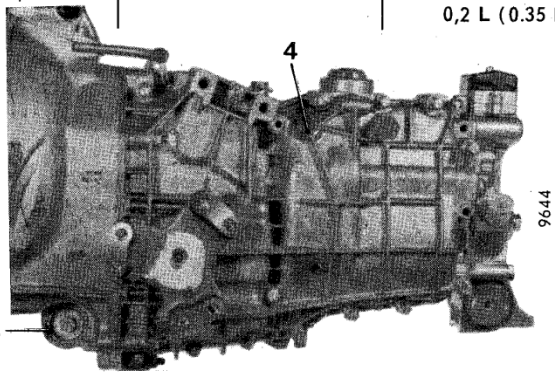

9644

BOITE DE VITESSES (AVEC CONVERTISSEUR) (Suite)

VIDANGE ET REMPLISSAGE DE L'ENSEMBLE -

VIDANGE . Déposer le bouchon de niveau (1) -
Déposer le bouchon de vidange (2) -

REMPLISSAGE : Mettre en place (2) et (3) - Faire le plein par l'orifice (4) 1,4 litre environ - Mettre en place (1) et (4) sans serrer-

IMPORTANT - Compléter le niveau de la boîte de vitesses :
Pour obtenir un niveau correct, procéder comme suit .

A) Caler les roues avant, serrer le frein à main

B) Faire tourner le moteur au ralenti et passer une vitesse (3 ème)
Déplacer légèrement le levier de changement de vitesses, pour mettre sous tension l'électro-vanne de commande de l'embrayage (celui-ci est sous tension lorsqu'un léger claquement se fait entendre) - Répéter l'opération une dizaine de fois.

C) Le moteur tournant toujours au ralenti, et une vitesse passée, déposer les bouchons de niveau (1) et de remplissage (4) , compléter le niveau d'huile de la boîte - Poser et serrer définitivement les bouchons - Arrêter le moteur - Mettre la boîte de vitesses au point mort.

GETRIEBE (MIT DREHMOMENTWANDLER) (Forts.)

ENTLEEREN UND AUFFÜLLEN DER EINHEIT GETRIEBE - WANDLER :

ENTLEEREN : Niveaustopfen abnehmen (1)
Ablassstopfen abnehmen (2)

AUFFÜLLEN: (2) und (3) einsetzen. Etwa 1,4 ltr. durch Öffnung (4) einfüllen.(1) und (4) einschrauben,ohne festzuziehen.

WICHTIG : Niveau des Getriebes auffüllen :
Wie folgt vorgehen, um den richtigen Ölstand zu erreichen :

A) Vorderräder verkeilen und Handbremse festziehen.

B) Motor im Leerlauf drehen lassen und. 3 Gang einlegen. Schalthebel leicht betätigen,um Elektroschieber der Kupplung unter Spannung zu setzen. (Schieber ist unter Spannung bei Ertönen eines leichten Knackens). Diesen Vorgang etwa 10 mal wiederholen.

C) Bei laufendem Motor und eingelegtem Gang Niveaustopfen (1) und Einfüllstutzen (4) abnehmen. Ölstand auffüllen. Stopfen und Stutzen einsetzen und endgültig festziehen. Motor anhalten. Getriebe in Leerlaufstellung.

GEARBOX (WITH TORQUE CONVERTER) (Continued)

DRAINING AND REFILLING THE UNIT

Drain unit by removing level plug (1) and drain plug (2)
Refill unit : Refit plugs (2) and (3) - Refill unit through hole (4)
With approx. 2 1/2 pts - Screw in plugs (1) and (4) without tightening

IMPORTANT - Topping up the gear-box .
Proceed as follows to ensure required level :

A) Place a chock under the front wheels - Put on the hand brake

B) Allow the engine to idle and engage a gear. (3rd). Slightly move gear control lever (approx. 10 times) energise the valve controlling the clutch (a click is audible).

C) With engine still idling and a gear engaged, remove level plug (1) and filler plug (4) - Top up - Screw in and tighten plugs - Stop engine - Bring gear control lever to neutral position.

CAJA DE VELOCIDADES (CON CONVERTIDOR) (Continuación)

VACIADO Y RELLENADO DEL CONJUNTO

VACIADO : Quitar el tapón del nivel (1)
Quitar el tapón de vaciado (2)

RELLENADO : Poner en su sitio (2) y (3) - Llenar por el orificio (4) 1,4 litro aproximadamente - Poner en su sitio (1) y (4) sin apretarlos.

IMPORTANTE : Completar el nivel de la caja de velocidades :
Para conseguir un nivel correcto, proceder como sigue :

A) Calzar las ruedas delanteras, y poner el freno de mano

B) Hacer girar el motor al ralentí y pasar una velocidad (3 a) - Desplazar ligeramente la palanca de velocidades, para poner en tensión la electro válvula de mando del embraque (Esta está en tensión cuando se oye un pequeño chasquido) Repetir la operación unas diez veces.

C) Con el motor girando al ralentí, y una velocidad pasada quitar los tapones de nivel (1) y de rellenado (4) Completar el nivel de aceite de la caja de velocidades. Poner y apretar definivamente los tapones - Parar el motor - Poner la caja de velocidades en punto muerto.

BOITE DE VITESSES (AVEC CONVERTISSEUR) (suite)

SCATOLA CAMBIO (CON CONVERTITORE) (seguito)

- SCARICO E RIEMPIMENTO DELL'INSIEME

SCARICO : Togliere il tappo di controllo livello (1)
Togliere il tappo di scarico (2)

RIEMPIMENTO : Collocare (2) e (3) - Fare il pieno attraverso il foro (4) (1,4 litri circa) - Collocare (1) e (4) senza serrare

IMPORTANTE - Completare il livello della scatola cambio : Per ottenere un livello corretto, procedere come segue :

A) Bloccare le ruote ant., serrare il freno a mano

B) Fare girare il motore al minimo e innestare una marcia (3a). Spostare leggermente la leva del cambio per mettere in tensione l'elettrovalvola di comando frizione (l'elettrovalvola è in tensione quando si sente un leggero schiocco). Ripetere l'operazione una diecina di volte.

C) Con il motore sempre al minimo e una marcia innestata, togliere i tappi di controllo livello (1) e riempimento (4). Completare il livello olio cambio - Collocare e serrare definitivamente i tappi. Fermare il motore - Mettere la scatola cambio in folle.

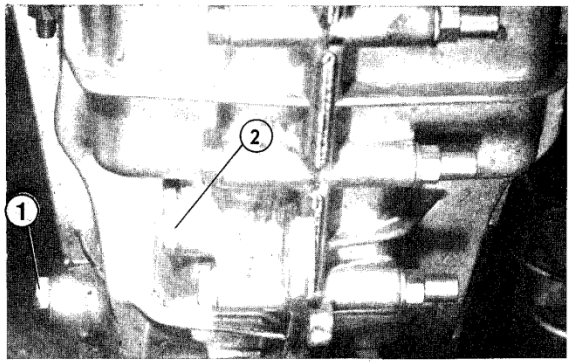

9643

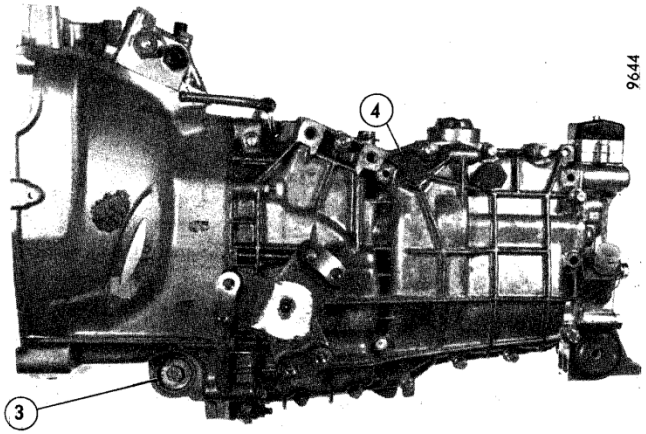

9644

SCHEMA DU PRINCIPE DE FONCTIONNEMENT DU CONVERTISSEUR | SCHEMA DER WIRKUNGSWEISE DES DREHMOMENTWANDLERS | DIAGRAM OF OPERATION OF THE TORQUE CONVERTER | ESQUEMA DE FONCIONAMENTO DEL CONVERTIDOR | SCHEMA DI PRINCIPIO DEL FUNZIONAMENTO DEL CONVERTITORE

- **Position débrayée** moteur tournant
- **Stellung entkuppelt**, bei laufendem Motor
- **Clutch disengaged**, engine running
- **Posición desembragada**, motor girando
- **Posizione «disinnesto»**, motore in moto

G. 32-3 a

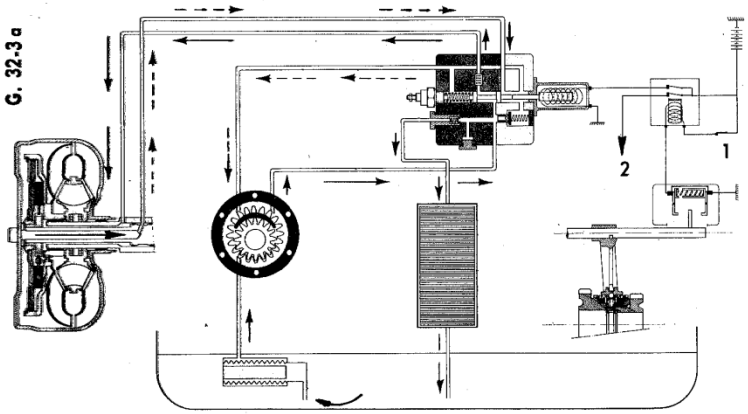

- **Position embrayée** moteur tournant
- **Stellung eingekuppelt**, bei laufendem Motor
- **Clutch engaged**, engine running
- **Posición embragada**, motor girando
- **Posizione «innesto»**, motore in moto

G. 32-4 b

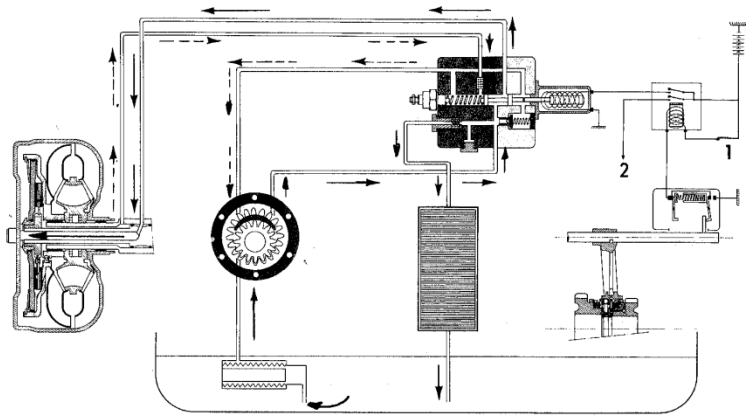

- **1 - Contact d'allumage**
- **1 - Zündschalter**
- **1 - Ignition switch**
- **1 - Contacto de encendido**
- **1 - Contatto d'accensione**

2 - Vers relais de démarreur
2 - Zum Anlasser-Relais
2 - To starter relay
2 - Hacia el relé del motor de arranque
2 - Verso relé motorino d'avviamento

- - - - - - ► Circuit de retour
- - - - - - ► Rücklaufkreis
- - - - - - ► Return circuit
- - - - - - ► Circuito de retorno
- - - - - - ► Circuito di ritorno

BOITE DE VITESSES (AVEC CONVERTISSEUR) (suite) - GETRIEBE (MIT DREHMOMENTWANDLER) (Forts.) - GEARBOX (WITH TORQUE CONVERTER) (continued) - CAJA DE VELOCIDADES (CON CONVERTIDOR) (continuación) - SCATOLA CAMBIO (CON CONVERTITORE) (seguito)

1ère vitesse
1. Gang
1 st gear
1ª Velocidad
1a Velocitá

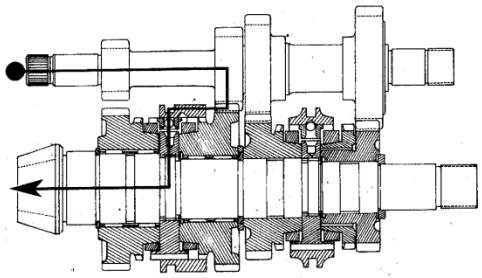

3ème vitesse
3. Gang
3 rd gear
3ª Velocidad
3a velocitá

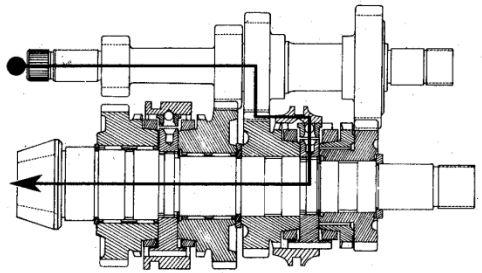

2ème vitesse
2. Gang
2nd gear
2ª Velocidad
2a Velocitá

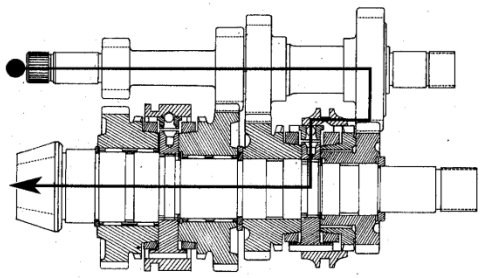

M. arrière
Rückwärtsgang
Reverse
Marcha atrás
Retromarcia

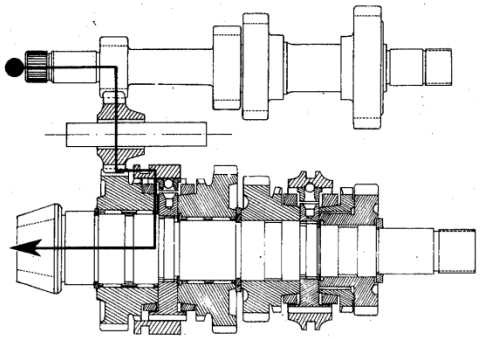

G. 33-3

1					
MANUEL DE REPARATIONS REPARATURHANDBUCH REPAIR MANUAL MANUAL DE REPARACIONES MANUALE DI RIPARAZIONE	N° 582/1	OPERATIONS ARBEITSVORGÄNGE OPERATIONS OPERACIONES OPERAZIONI	G 330 00	GS (GX série GA) GS (GX série GE) GS (GX série GF)	9-1971 ⟼ 3-1-1972 ⟼

DIFFERENTIEL	DIFFERENTIAL	DIFFERENTIAL	DIFERENCIAL	DIFFERENZIALE	
COUPLES DE SERRAGE Vis de couronne de différentiel : 10.6.1971 ⟼ ϕ = 10 mm :	**ANZUGSMOMENTE** Schraube für Zahnkranz des Differentials: 10.6.1971 ⟼ ϕ = 10 mm :	**TIGHTENING TORQUES** Bolts fixing crown wheel : 10.6.1971 ⟼ ϕ = 10 mm :	**PARES DE APRIETE** Tornillos de la corona de diferencial : 10.6.1971 ⟼ ϕ = 10 mm :	**COPPIE DI SERRAGGIO** Vite della corona del differenziale : 10.6.1971 ⟼ ϕ = 10 mm :	8 à 9 mkg (58 to 65 ft.lbs)
COUPLE CONIQUE Démultiplication Numéro d'appariement gravé sur la couronne	**KEGEL - TELLERRAD** Übersetzung Kontroll-Nr : auf Zahnkranz eingraviert	**CROWN WHEEL & PINON** Ratio Matching number : marked on crown wheel	**GRUPO CONICO** Desmultiplicación N° de emparejamiento gravado sobre corona	**COPPIA CONICA** Demoltiplicazione N° di accoppiamento : stampigliato sulla corona	$\frac{8}{35}$
DISTANCE CONIQUE Cales de réglage : de 2,50 à 3,82 mm de 0,04 en 0,04 mm Jeu entre dents Rondelles de réglage de roulement de différentiel : ϕ extérieur = Epaisseurs : de 1,60 mm à 3,75 mm de 0,05 en 0,05 mm	**KEGELRADTIEFE** Einstellscheiben : von 2,50 bis 3,82 mm,mit je 0,04 Unterschied Zahnflankenspiel Einstellscheiben für Differentialrollenlager : Aussen - ϕ = Stärken : von 1,60 bis 3,75 mm mit je 0,05 mm Unterschied	**CONIC DISTANCE** Adjusting shims from : 2,50 to 3,82 mm thick in steps of 0,04 mm Back - lash Shims for adjusting differential bearings : outside ϕ = Thicknesses : from 1.60 mm to 3,75 mm in steps of 0,05 mm	**DISTANCIA CONICA** Suplementos de reglaje : desde 2,50 a 3,82 mm de 0,04 en 0,04 mm Juego entre dientes Arandelas de reglaje del rodamiento de diferencial : ϕ Exterior = Espesores : desde 1,6 a 3,75 mm de 0,05 en 0,05 mm	**DISTANZA CONICA** Rondelle di regolazione : da 2,50 a 3,82 mm di 0,04 in 0,04 mm Gioco d'ingranamento Rondelle di regolazione cuscinetti del differenziale ϕ Esterno = Spessori : da 1,60 mm a 3,75 mm di 0,05 in 0,05 mm	0,13 à 0,27 mm 71,5 mm
Pré-contrainte sur les roulements de differentiel :	Vorspannung an den Differentialrollenlagern :	Pre-load on differential bearings:	Pre contracción sobre los rodamientos de diferencial:	Pre-serraggio sui cuscinetti:	0,05 mm

COUPLE CONIQUE – TELLER-KEGELRAD – CROWN WHEEL AND PINION – GRUPO CONICO – COPPIA CONICA
DIFFERENTIEL – DIFFERENTIAL – DIFFERENTIAL – DIFERENCIAL – DIFFERENZIALE

G.32.2 a

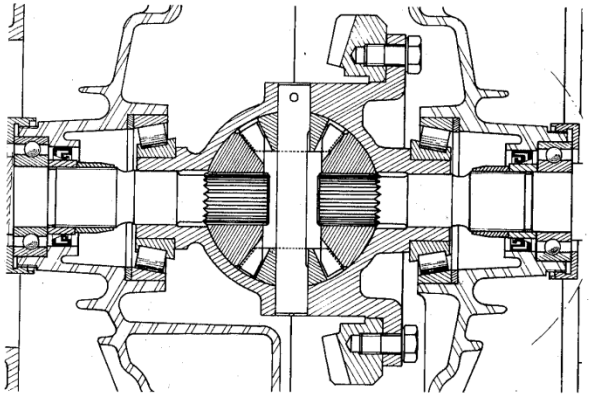

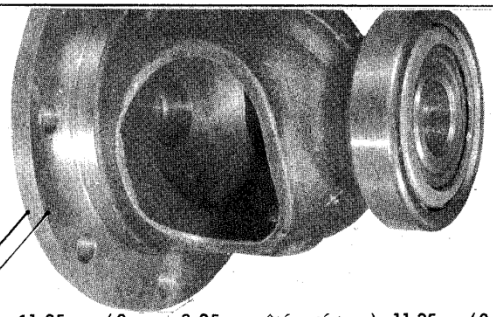

7904

1-3-1972

11,25 mm (8mm + 3,25mm, côté extérieur) - 11,25mm (8mm + 3,25mm Aussenseite)
11,25 mm (8 mm + 3,25 mm, outer measurement)
11,25 mm (8 mm + 3,25 mm, lado exterior)
11,25 mm (8 mm + 3,25 mm, lato esterno)

- Moins 3 mm sur les 7 nervures
- 3 mm weniger auf allen 7 Wülsten
- Minus 3 mm on the 7 ribs
- 3 mm menos sobre las 7 nervaduras
- Meno di 3 mm sulle 7 nervature

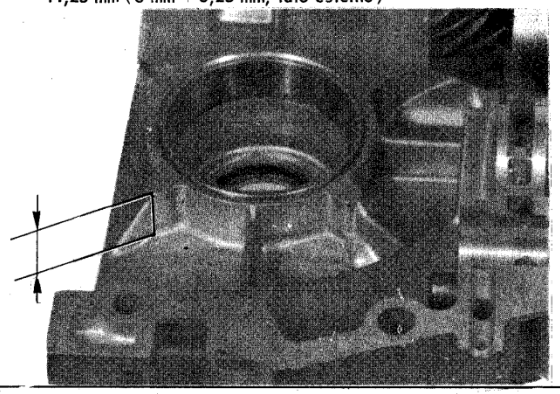

9247

1-3-1972

3 BOITIER DE DIFFERENTIEL

Depuis le 1.3.1972, le boitier de differentiel et le carter de boîte de vitesses des véhicules GS Tous Types sont modifiés.

- Longueur des vis de fixation de couronne, augmentée :
  21,5 mm au lieu de 17,5 mm
- Epaisseur de la bride de fixation de la couronne du couple conique augmentée :
  11,25 mm au lieu de 8 mm
  (voir figure)
- Hauteur des nervures de renfort autour du palier du carter de boîte de vitesses, côté gauche diminuée de 3 mm pour obtenir une garde avec les vis de fixation de la couronne du couple conique.

REPARATION : L'ancien boîtier et les anciennes vis peuvent se monter dans les nouveaux carters de boîte de vitesses jusqu'à épuisement des stocks.

Le nouveau boîtier pourra se monter dans les anciens carters à à condition de diminuer de 3 mm la hauteur des sept nervures sur le carter gauche.

(voir figure)

Il est impératif dans ce cas de monter les nouvelles vis N° GX 0925801 C.

NOUVEAUX NUMEROS :

Vis de fixation de la couronne :
GX. 09.258 01 C
Boîtier de différentiel :
GX. 09.251 01 D
Carter de boîte de vitesses à quatre rapports :
GX. 09.357 01 A
Carter de boîte de vitesses à trois rapports :
GX. 09.356 01 A

GETRIEBEGEHÄUSE

Ab 1.3.1972 sind Ausgleichgetriebegehäuse und Getriebegehäuse der Fahrzeuge GS, alle Typen, geändert.

- Befestigungsschraubenlänge Tellerad :
  21,5 mm anstatt 17,5 mm
- Dicke des Tellerradflansches vergrössert :
  11,25 anstatt 8 mm
  (Siehe Abb.)
- Höhe der Verstärkungswülste um das Lager des Getriebegehäuses (linke Seite) um 3 mm verringert um grösseres Spiel für Befestigungsschrauben zu erzielen.

INSTANDSETZUNG : Ausgleichgetriebegehäuse und Befestigungsschrauben alter Bauart können in Getriebe neuer Bauart bis zum Lagerbestandsende eingebaut werden.

Ausgleichsgetriebegehäuse neuer Bauart können in Getriebe alter Bauart eingebaut werden, wenn die 7 Wülste an der linken Getriebegehäusehälfte um 3 mm verringert werden.

(siehe Abb.)

Hierzu müssen jedoch die Schrauben neuer Bauart Nr. GX 0925801C verwendet werden.

NEUE TEILENUMMERN :

Befestigungsschrauben für Tellerad:
GX. 09.258 01 C
Ausgleichsgetriebegehäuse:
GX. 09.251 01 D
4 - Ganggetriebegehäuse:
GX. 09.357 01 A
3 - Ganggetriebegehäuse:
GX. 09.356 01 A

DIFFERENTIAL CASING

As from 1.3.1972 the differential casing and the gearbox housing of all GS vehicles have been modified.

- Length of crown wheel securing bolts increased from :
  17,5 mm to 21,5 mm
- Thickness of securing flange of crown wheel increased from:
  8 mm to 11,25 mm
  (see figure)
- Height of strengthening ribs for bearing on L.H side of gearbox housing reduced by 3 mm to obtain a clearence with crown wheel securing bolts.

REPAIRS : The old differential casing and the old bolts can be used in the new gearbox housings until stocks run out.

The new differential casing can be used in the old gearbox housing provided that the seven ribs of the L.H. side of gearbox are shortened by 3 mm.

(see figure)

In this case the new bolts N° GX 0925801 C must be fitted.

NEW REFERENCE NUMBERS :

Crown wheel securing bolts :
GX. 09.258 01 C
Differential casing :
GX. 09.251 01 D
Four-speed gearbox housing:
GX. 09.357 01 A
Three-speed gearbox housing :
GX. 09.356 01 A

CAJA DEL DIFERENCIAL

A partir del 1.3.1972, la caja del diferencial y el cárter de la caja de cambios de los vehículos GS Todos Tipos han sido modificados.

- Largo de los tornillos de fijación de la corona aumentado :
  21,5 mm en vez de 17,5 mm
- Espesor de la brida de fijación de la corona del grupo cónico aumentada :
  11,25 mm en vez de 8 mm
  (ver figura)
- Altura de los nervios de refuerzo al rededor del palier sobre el carter de la caja de velocidades, lado izquierdo dismuinidos de 3 mm para obtener margen con los tornillos de fijación de la corona del grupo cónico.

REPARACION : El antiguo cárter de diferencial y los antiguos tornillos se pueden montar en los cárteres modernos hasta agotamiento de los stock.

El cárter de diferencial moderno se podrá montar en los cárteres de caja de velocidades antiguos a condición de rebajar 3 mm la altura de los siete nervios sobre el cárter izquierdo.

(ver figura)

En ese caso es imperativo montar los tornillos modernos N° GX 0925801 C.

NUMEROS NUEVOS :

Tornillo de fijación de la corona :
GX. 09.258 01 C
Caja de diferencial :
GX. 09.251 01 D
Cárter de caja de velocidades cuatro marchas :
GX. 09.357 01 A
Cárter de caja de velocidades tres marchas :
GX. 09:356 01 A

SCATOLA DEL DIFFERENZIALE

Dal 1.3.1972, la scatola del differenziale e il carter scatola cambio dei veicoli GS Tutti i Tipi sono stati modificati.

- Lunghezza delle viti di fissagio della corona aumentata :
  21,5 mm anziché 17,5 mm
- Spessore della flangia di fissaggio della corona aumentato :
  11,25 mm anziché 8 mm
  (ved. figura)
- Altezza delle nervature di rinforzo intorno al supporto carter scatola cambio, lato sinistro, diminuita di 3 mm per ottenere un gioco rispetto alle viti di fissaggio della corona.

RIPARAZIONE : La scatola e le viti precedenti possono essere montate nei carter scatola cambio attuali fino ad esaurimento degli stock.

La scatola attuale potrà essere montata nei carter precedenti a condizione di diminuire di 3 mm l'altezza delle sette nervature sul carter sinistro.

(ved. figura)

E' obligatorio in questo caso montare le nuove viti N° GX 0925801 C.

NUOVI NUMERI :

Viti de fissaggio della corona:
GX. 09.258 01 C
Scatola del differenziale:
GX. 09.251 01 D
Carter scatola cambio a 4 rapporti:
GX. 09.357 01 A
Carter scatola cambio a 3 rapporti:
GX. 09.356 01 A

1			
MANUEL DE REPARATIONS REPARATURHANDBUCH REPAIR MANUAL MANUAL DE REPARACIONES MANUALE DI RIPARAZIONE	N° 582/1	OPERATIONS ARBEITSVORGÄNGE OPERATIONS OPERACIONES OPERAZIONI	G 372-00

GS (GX série GA) 9-1971 →
GS (GX série GE) } 3-1-1972 →
GS (GX série GF)

TRANSMISSIONS	GELENKWELLEN	DRIVE-SHAFTS	TRANSMISIONES	TRASMISSIONI	
Un joint homocinétique à billes côté roue Un joint Tripode, côté boîte de vitesses	Homokinetische Kugelgelenke auf Radseite Tripodes-Gelenke auf Getriebeseite	Ball-type constant velocity joint at wheel-end Tri-axe joint at gearbox end	Una junta homocinética de bolas, lado rueda Una junta trípode, lado caja de cambio	Un giunto omocinetico a sfere lato ruota Un giunto tripode lato scatola cambio	
COUPLES DE SERRAGE	**ANZUGSMOMENTE**	**TIGHTENING TORQUES**	**PARES DE APRIETE**	**COPPIE DI SERRAGGIO**	
Ecrous de fixation sur arbre de sortie de boîte de vitesses	Muttern z. Befestigung der Getriebeausgangswelle	Nuts fixing drive-shafts to differential shaft flanges.	Tuerca de fijación al árbol de salida de la caja de cambio	Dadi di fissaggio sul semiasse	4,5 à 5 mkg (33-36 ft.lbs)
Ecrou de fixation sur le moyeu (faces et filets graissés)	Mutter z. Befestigung an der Nabe (Flächen u. Gewinde geschmiert)	Nuts securing drive shafts to hubs (threads + faces greased)	Tuerca de fijación al buje (caras y rosca engrasadas)	Dado di fissaggio sul mozzo (facce e filetti ingrassati)	35 à 40 mkg (253-289 ft.lbs)
GRAISSAGE	**SCHMIERUNG**	**LUBRICATION**	**ENGRASE**	**INGRASSAGGIO**	
Graisse TOTAL MULTIS.MS	Fett TOTAL MULTIS, MS	Grease : TOTAL MULTIS MS	Grasa TOTAL MULTIS. MS	Grasso TOTAL MULTIS. MS	200 Gr (7,5 oz.)

Des étouffeurs de vibration sont fixés d'origine et non remplaçables

Schwingungsdämpfer sind original eingebaut und nicht austauschbar

Vibration dampers are factory fitted and are not replaceable

Los antivibradores se montan de origen y no son reemplazables

Degli smorzatori di vibrazioni non sostituibili sono montati in origine

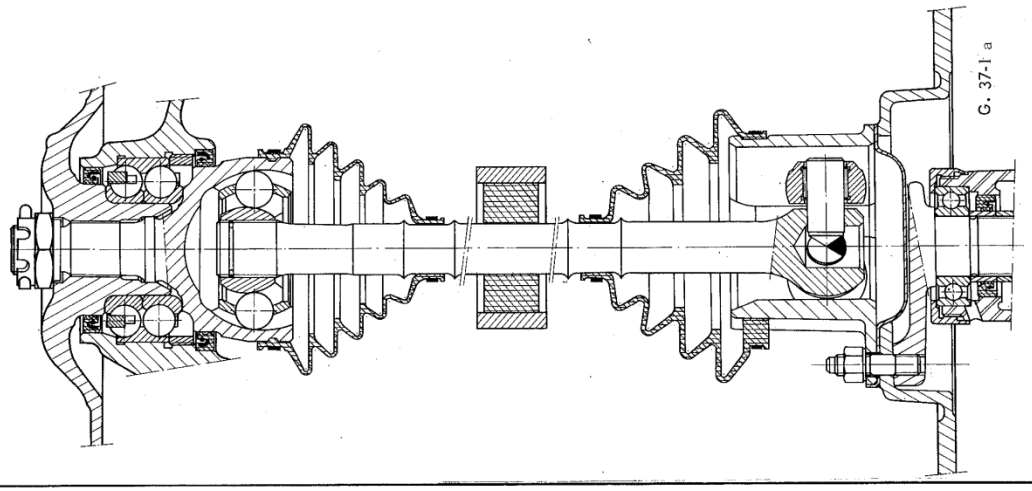

MANUEL DE REPARATIONS
REPARATURHANDBUCH
REPAIR MANUAL
MANUAL DE REPARACIONES
MANUALE DI RIPARAZIONE

N° 582/1

OPERATIONS
ARBEITSVORGÄNGE
OPERATIONS
OPERACIONES
OPERAZIONI

G 390-00

G 390-0

GS (GX série GA) 9-1971 →
GS (GX série GE) } 3-1-1972 →
GS (GX série GF)

SCHEMA DES CANALISATIONS DU CIRCUIT HYDRAULIQUE – SCHEMA DER LEITUNGEN DES HYDRAULIKKREISLAUFS – HYDRAULIC CIRCUIT DIAGRAM – ESQUEMA DE LAS CANALIZACIONES DEL CIRCUITO HIDRAULICO – SCHEMA DELLE CANALIZZAZIONI DEL CIRCUITO IDRAULICO

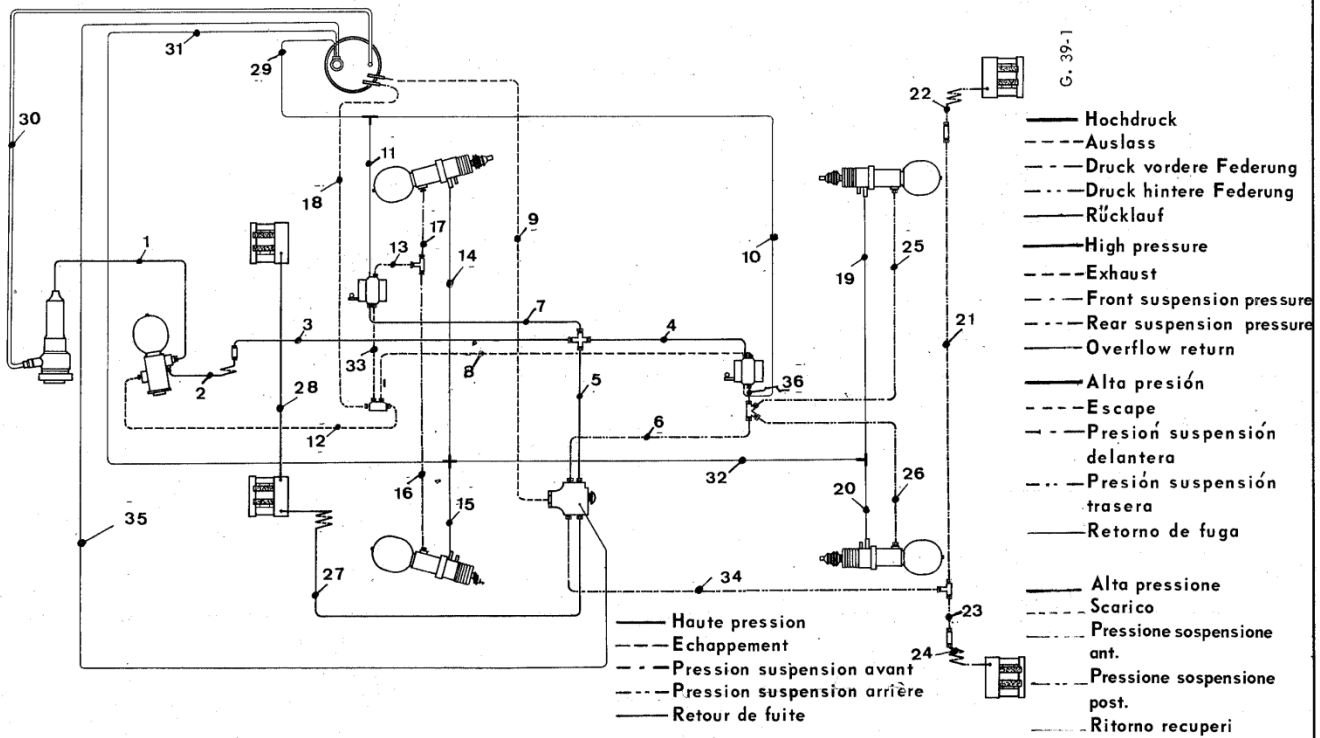

2 CIRCUIT HYDRAULIQUE	HYDRAULIKKREISLAUF	HYDRAULIC CIRCUIT	CIRCUITO HIDRAULICO	IMPIANTO IDRAULICO
1 - Liaison pompe conjoncteur	1 - Verbindung Pumpe Druckregler	1 - Pump to pressure regulator	1 - Unión bomba conjuntor	1 - Collegamento pompa congiuntore
2 - Liaison conjoncteur à raccord 2 voies	2 - Verbindung Druckregler zur Zweiwege - Verbindung	2 - Pressure regulator to 2 way union	2 - Unión conjuntor con racor de 2 bocas	2 - Collegamento congiuntore-raccordo 2 vie
3 - Liaison raccord 2 voies à raccord 4 voies avant	3 - Verbindung Zweiwege -Verbindung zur Vierwege Verbind.	3 - 2-way union to 4-way union, front	3 - Unión racor de 2 bocas con racor 4 bocas delantero	3 - Collegamento raccordo 2 vie raccordo 4 vie
4 - Alimentation correcteur arrière	4 - Zufuhr hinterer Korrektor	4 - Feed to rear corrector	4 - Alimentacion corrector trasero	4 - Alimentazione correttore posteriore
5 - Liaison raccord 4 voies avant à commande de freins	5 - Verbindung 4-Wegeverbindung vorn zur Bremsbetätigung	5 - 4 way union, front, to brake control	5 - Unión racor 4 bocas delantero, con mando de frenos,	5 - Collegamento raccordo 4 vie anteriore - comando freni
6 - Liaison commande de frein à raccord 4 voies arrière	6 - Verbindung Bremsbetätigung zur 4-Wegeverbindung hinten	6 - Brake control to 4-way union, rear	6 - Unión mando de frenos, con racor 4 bocas trasero	6 - Collegamento comando freni raccordo 4 vie posteriore
7 - Alimentation correcteur avant	7 - Zufuhr vorderer Korrektor	7 - Feed to front corrector	7 - Alimentación corrector delantero	7 - Alimentazione correttore anteriore
8 - Liaison échappement correcteur arrière à raccord 4 voies avant Nylon	8 - Verbindung Auslass hinterer Korrektor mit vorderer 4-Wegeverbindung (Nylon)	8 - Rear corrector return to front 4-way union (Nylon)	8 - Unión escape corrector trasero, con racor 4 bocas delantero de Nilòn	8 - Collegamento scarico correttore posteriore-raccordo 4 vie anteriore in nylon
9 - Liaison échappement de commande de frein, à réservoir	9 - Verbindung Auslass für Bremsbetätigung zum Behälter	9 - Brake control return to reservoir	9 - Unión escape de mando de frenos con el depósito	9 - Collegamento scarico comando freni - serbatoio
10 - Liaison retour de fuite correcteur arrière à raccord 3 voies Nylon	10 - Verbindung Rücklauf hinterer Korrektor zur 3-Wegeverbindung (Nylon)	10 - Rear corrector overflow return to 3-way union (Nylon)	10 - Unión, retorno de fuga del corrector trasero con el racor 3 bocas de Nilón	10 - Collegamento ritorno recuperi correttore posteriori-raccordo 3 vie in nylon
11 - Liaison retour de fuite correcteur avant à raccord 3 voies Nylon	11 - Verbindung Rücklauf vorderer Korrektor zur 3-Wegeverbindung (Nylon)	11 - Front corrector overflow return to 3-way union (Nylon)	11 - Unión retorno de fuga del corrector delantero con el racor 3 bocas de Nilón	11 - Collegamento ritorno recuperi correttore anteriore - raccordo 3 vie in nylon
12 - Liaison échappement conjoncteur disjoncteur à raccord 4 voies Nylon avant	12 - Verbindung Auslass Druckregler mit vorderer 4-Wegeverbindung (Nylon)	12 - Pressure regulator return to front 4-way union (Nylon)	12 - Unión escape conjuntor disyuntor con racor 4 bocas Nilón delantero	12 - Collegamento scarico congiuntore - disgiuntore-raccordo 4 vie anteriore in nylon
13 - Alimentation suspension avant	13 - Zufuhr vordere Federung	13 - Feed to front suspension	13 - Alimentación de la suspensión, delantera	13 - Alimentazione sospensione anteriore
14 - Rampe retour cylindre suspension droit à raccord caoutchouc 4 voies avant	14 - Rücklaufringleitung rechter Federzylinder zur vord. 4-Wegeverbindung (Gummi)	14 - Return line from R.H suspension cylinder to front 4-way union (rubber)	14 - Rampa de retorno del cilindro de suspensión derecho al racor 4 bocas de goma, delantero	14 - Rampa ritorno cilindro di sospensione destro-raccordo in gomma 4 vie anteriore.
15 - Rampe retour cylindre suspension gauche à raccord caoutchouc 4 voies avant	15 - Rücklaufringleitung linker Federzylinder zur vord. 4-Wegeverbindung (Gummi)	15 - Return line from L.H suspension cylinder to front 4-way union (rubber)	15 - Rampa de retorno del cilindro de suspensión delantero izquierdo al racor 4 bocas de goma, delantero	15 - Rampa ritorno cilindro di sospensione sinistro-raccordo in gomma a 4 vie anteriore

MANUEL DE REPARATIONS REPARATURHANDBUCH REPAIR MANUAL MANUAL DE REPARACIONES MANUALE DI RIPARAZIONE	N° 582/1	OPERATIONS ARBEITSVORGÄNGE OPERATIONS OPERACIONES OPERAZIONI	G 390-00 G 390-0	GS (GX série GA) 9-1971 → GS (GX série GE) GS (GX série GF) 3-1-1972 →

SCHEMA DES CANALISATIONS DU CIRCUIT HYDRAULIQUE – SCHEMA DER LEITUNGEN DES HYDRAULIKKREISLAUFS – HYDRAULIC PIPING DIAGRAM – ESQUEMA DE LAS CANALIZACIONES DEL CIRCUITO HIDRAULICO – SCHEMA DELLE CANALIZZAZIONI DEL CIRCUITO IDRAULICO

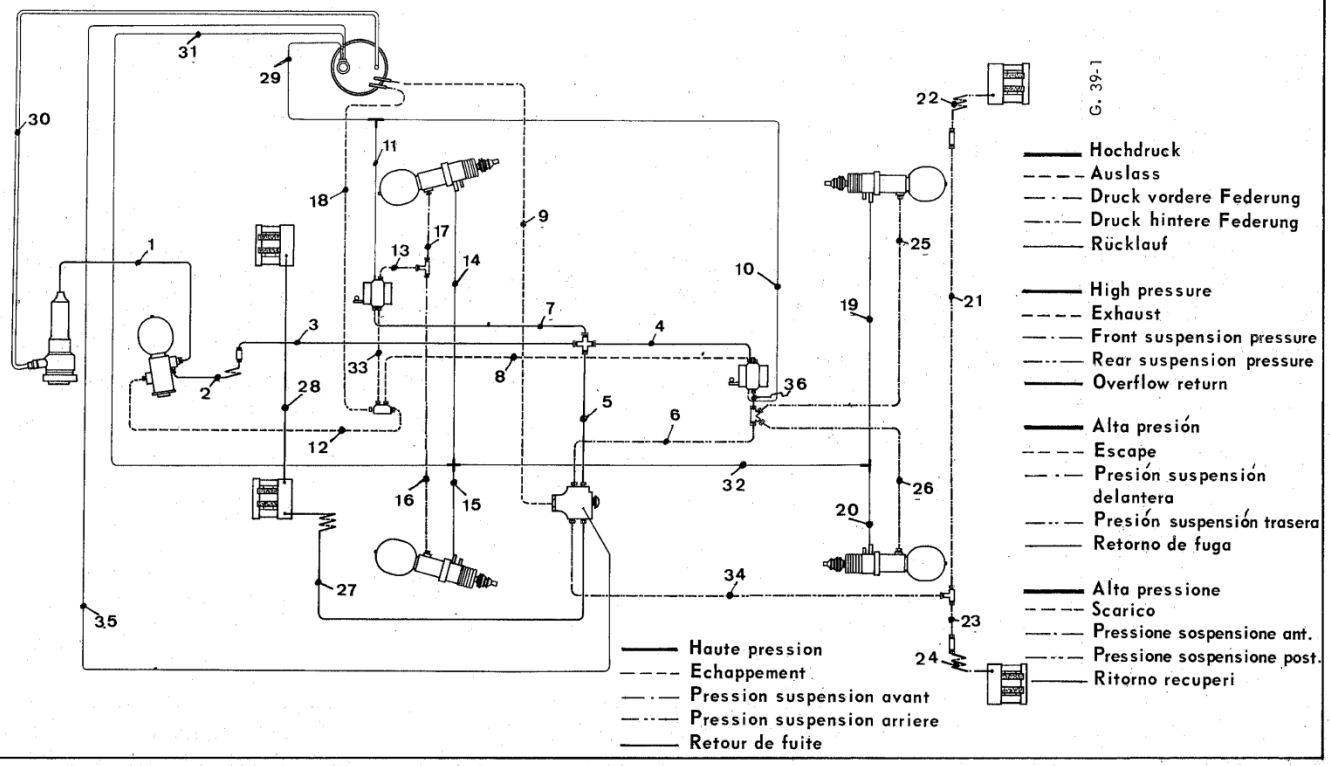

4	CIRCUIT HYDRAULIQUE (suite)	HYDRAULIKKREISLAUF (Forts.)	HYDRAULIC CIRCUIT (continued)	CIRCUITO HIDRAULICO (continuación)	IMPIANTO IDRAULICO (seguito)
16	Alimentation cylindre avant gauche	Zufuhr vorderer, linker Zylinder	Feed to front L.H cylinder	Alimentación cilindro delantero izquierdo	Alimentazione cilindro di sospensione anteriore sinistro
17	Alimentation cylindre avant droit	Zufuhr vorderer, rechter Zylinder	Feed to front R.H cylinder	Alimentación cilindro delantero derecho	Alimentazione cilindro di sospensione anteriore destro
18	Retour correcteurs et conjoncteur-disjoncteur entre raccord 4 voies Nylon et réservoir	Rücklauf Korrektoren und Druckregler zw. 4-Wegeverbindung (Nylon) und Behälter	Return from correctors and pressure regulator between nylon 4-way union and reservoir	Retorno correctores y conjuntor disyuntor, entre racor 4 bocas Nilón y depósito	Ritorno correttori e congiuntore-disgiuntore fra raccordo 4 vie nylon e serbatoio
19	Rampe retour cylindre suspension arrière droit et raccord caoutchouc 3 voies arrière	Rücklaufringleitung hinterer rechter Federzylinder u. 3-Wegeverbindung (Gummi)	Return line from R.H rear suspension cylinder and rear 3-way union (rubber)	Rampa de retorno cilindro suspensión trasero derecho y racor 3 bocas de goma trasero	Rampa ritorno cilindro di sospensione posteriore destro e raccordo in gomma a 3 vie posteriore
20	Rampe retour cylindre suspension arrière gauche et raccord caoutchouc 3 voies arrière	Rücklaufringleitung hint., linker Federzylinder u. 3-Wegeverbindung (Gummi)	Return line from L.H. rear suspension cylinder and rear 3-way union (rubber)	Rampa de retorno cilindro suspensión trasero izquierdo y racor 3 bocas de goma trasero	Rampa ritorno cilindro di sospensione posteriore sinistro e raccordo in gomma a 3 vie posteriore
21	Alimentation frein arrière droit, entre raccord 3 voies arrière et raccord coudé 2 voies	Zufuhr rechte, hintere Bremse zwischen hint. 3-Wegeverbindung und gekrümmter 2-Wegeverbindung	Feed to R.H rear brake between rear 3-way union and 2-way elbow union	Alimentación freno trasero derecho, entre racor 3 bocas trasero y racor de codo de 2 bocas	Alimentazione freno posteriore destro fra raccordo a 3 vie posteriore e raccordo a gomito a 2 vie
22	Alimentation du frein arrière droit	Zufuhr hintere, rechte Bremse	Feed to R.H rear brake	Alimentación del freno trasero derecho	Alimentazione freno posteriore destro
23	Alimentation frein arrière gauche, entre raccord 3 voies arrière et raccord coudé 2 voies	Zufuhr hintere, linke Bremse zwischen hinterer 3-Wegeverbindung u. gekrümmter 2 Wegeverbindung	Feed to L.H rear brake between rear 3-way union and 2-way elbow union	Alimentación del freno trasero izquierdo entre racor 3 bocas trasero y racor de codo de 2 bocas	Alimentazione freno posteriore sinistro fra raccordo a 3 vie posteriore e raccordo a gomito a 2 vie
24	Alimentation du frein arrière gauche	Zufuhr linke, hintere Bremse	Feed to L.H rear brake	Alimentación del freno trasero izquierdo	Alimentazione del freno posteriore sinistro
25	Alimentation suspension arrière droite	Zufuhr rechte, hintere Federung	Feed to R.H rear suspension	Alimentación suspensión trasera derecha	Alimentazione sospensione posteriore destra
26	Alimentation suspension arrière gauche	Zufuhr linke, hintere Federung	Feed to L.H rear suspension	Alimentación suspensión trasera izquierda	Alimentazione sospensione posteriore sinistra
27	Alimentation frein avant entre commande de frein et étrier avant gauche	Zufuhr Vorderradbremse zwischen Bremsbetätigung u. vorderer, linker Tragplatte	Feed to front brake between brake control and L.H front brake unit	Alimentación freno delantero entre mando de freno y estribo delantero izquierdo	Alimentazione freno anteriore fra comando freno e staffa anteriore sinistra
28	Liaison entre étrier avant gauche et étrier avant droit	Verbindung zwischen vorderer linker u, rechter Tragplatte	Connection between front L.H and front R.H brake units	Unión entre estribo delantero izquierdo y estribo delantero derecho	Collegamento fra staffa anteriore sinistra e staffa anteriore destra

MANUEL DE REPARATIONS
REPARATURHANDBUCH
REPAIR MANUAL
MANUAL DE REPARACIONES
MANUALE DI RIPARAZIONE

N° 582/1

OPERATIONS
ARBEITSVORGÄNGE
OPERATIONS
OPERACIONES
OPERAZIONI

G 390-00

G 390-0

GS (GX série GA) 9-1971
GS (GX série GE) 3-1-1972
GS (GX série GF)

SCHEMA DES CANALISATIONS DU CIRCUIT HYDRAULIQUE — SCHEMA DER LEITUNGEN DES HYDRAULIKKREISLAUFS — HYDRAULIC CIRCUIT DIAGRAM — ESQUEMA DE LAS CANALIZACIONES DEL CIRCUITO HIDRAULICO — SCHEMA DELLE CANALIZZAZIONI DEL CIRCUITO IDRAULICO

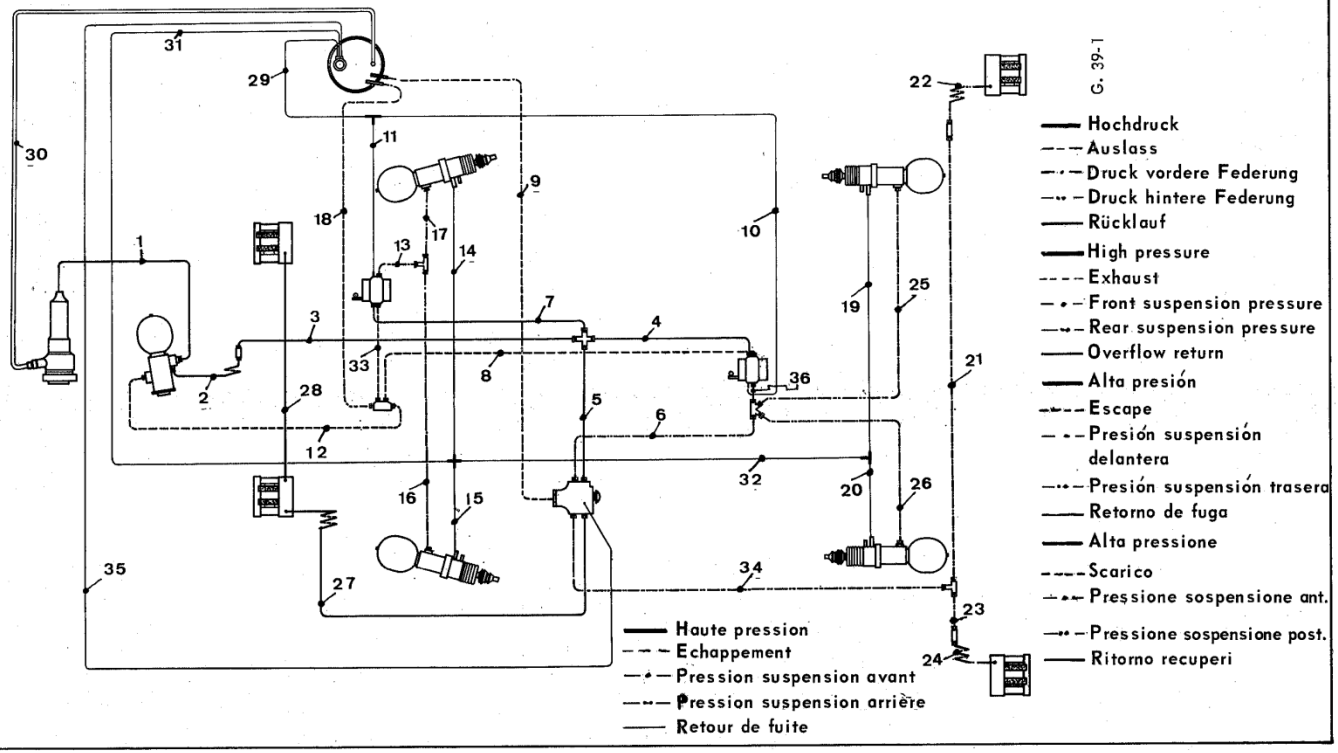

6	CIRCUIT HYDRAULIQUE (suite)	HYDRAULIKKREISLAUF (Forts.)	HYDRAULIC CIRCUIT (continued)	CIRCUITO HIDRAULICO (continuación)	IMPIANTO IDRAULICO (seguito)
	29 - Retour des correcteurs entre raccord 3 voies Nylon, et réservoir	29 - Rücklauf von den Korrektoren zwischen 3-Wegeverbindung (Nylon) und Behälter	29 - Return from correctors between 3-way union (Nylon) and reservoir	29 - Retorno de los correctores entre racor de 3 bocas Nilón y depósito	29 - Ritorno dei correttori fra raccordo a 3 vie in nylon e serbatoio
	30 - Tube aspiration entre réservoir et pompe haute presion	30 - Ansaugrohr zwischen Behälter und HD-Pumpe	30 - Suction line between reservoir and high pressure pump	30 - Tubo de aspiración entre depósito y bomba de alta presión	30 - Tubo di aspirazione fra serbatoio e pompa alta pressione
	31 - Retour de suspension entre raccord caoutchouc 4 voies avant et réservoir	31 - Rücklauf von Federung zwischen vorderer 4-Wegeverbindung (Gummi) und Behälter	31 - Return from suspension between front 4-way union (rubber) and reservoir	31 - Retorno de suspensión entre racor de goma 4 bocas delantero y depósito	31 - Ritorno sospensione fra raccordo in gomma a 4 vie anteriore e serbatoio
	32 - Retour de suspension arrière entre raccord caoutchouc 3 voies arrière et raccord caoutchouc 4 voies avant	32 - Rücklauf von hinterer Federung zwischen hinterer 3-Wegeverbindung (Gummi) u vorderer 4-Wegeverbindung (Gummi)	32 - Return from rear suspension between rear 3-way union (rubber) and front 4-way union (rubber)	32 - Retorno de suspensión trasera entre racor de goma 3 bocas trasero y racor de goma 4 bocas delantero	32 - Ritorno sospensione posteriore fra raccordo in gomma a 3 vie posteriore e raccordo in gomma 4 vie anteriore
	33 - Liaison échappement correcteur avant et raccord 4 voies Nylon	33 - Verbindung Auslass vorderer Korrektor und 4-Wegeverbindung (Nylon)	33 - Front corrector return and 4-way nylon union	33 - Unión, escape corrector delantero y racor 4 bocas Nilón	33 - Collegamento scarico correttore anteriore e raccordo 4 vie in nylon
	34 - Alimentation freins arrière entre commande de frein et raccord 3 voies arrière	34 - Zufuhr Hinterradbremsen zwischen Bremsbetätigung und hinterer 3-Wegeverbindung	34 - Feed to rear brakes between brake control and rear 3-way union	34 - Alimentación frenos traseros entre mando de frenos y racor de 3 bocas trasero	34 - Alimentazione freni posteriori fra comando freni e raccordo a 3 vie posteriore
	35 - Retour entre commande de frein et réservoir	35 - Rücklauf zwischen Bremsbetätigung und Behälter	35 - Return between brake control and reservoir	35 - Retorno entre mando de frenos y depósito	35 - Ritorno fra comando freni e serbatoio
	36 - Alimentation suspension arrière	36 - Zufuhr hintere Federung	36 - Feed to rear suspension	36 - Alimentación suspensión trasera	36 - Alimentazione sospensione posteriore

- POMPE HAUTE PRESSION MONOCYLINDRIQUE
- H.D- PUMPE EINZYLINDRISCH
- H.P - PUMP SINGLE CYLINDER
- BOMBA ALTA PRESION MONOCILINDRICA
- POMPA AP MONOCILINDRICA

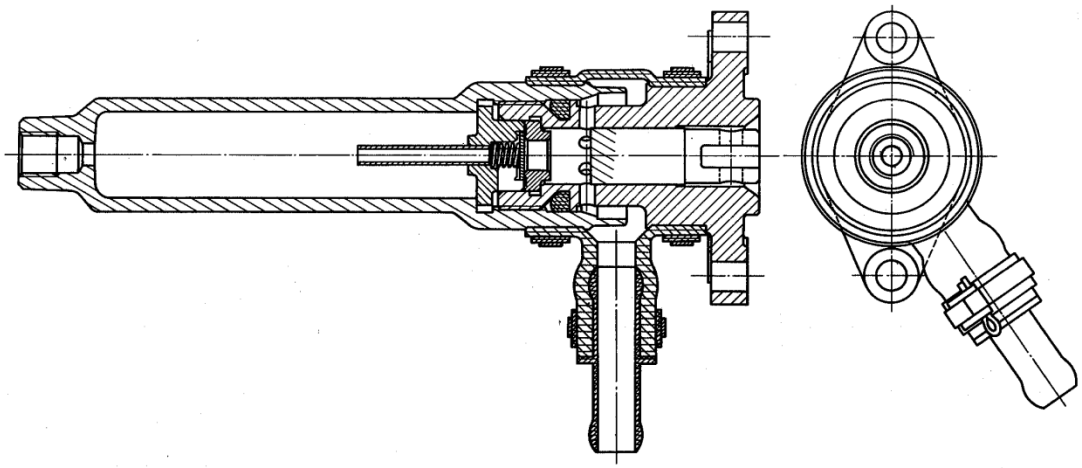

G. 39-3

MANUEL DE REPARATIONS
REPARATURHANDBUCH
REPAIR MANUAL
MANUAL DE REPARACIONES
MANUALE DI RIPARAZIONE
N° 582/1

OPERATIONS
ARBEITSVORGÄNGE
OPERATIONS
OPERACIONES
OPERAZIONI
G 390-00
G 390-0

GS (GX série GA) 9-1971 →
GS (GX série GE) 3-1-1972 →
GS (GX série GF)

SOURCE ET RESERVE DE PRESSION	DRUCKQUELLE UND DRUCKRESERVE	SOURCE & RESERVE OF PRESSURE	FUENTE Y RESERVA DE PRESIÓN	FONTE E RISERVA DELLA PRESSIONE	
CIRCUIT HYDRAULIQUE Liquide hydraulique minéral	HYDRAULIKKREISLAUF Hydraulikflüssigkeit auf Mineralölbasis	HYDRAULIC CIRCUIT Hydraulic mineral fluid	CIRCUITO HIDRAULICO Líquido hidráulico mineral	CIRCUITO IDRAULICO Liquido idraulico minerale	LHM
RESERVOIR Différence entre mini et maxi (environ)	BEHÄLTER Fassungsvermögen zwischen Mini u. Maxi (ca)	RESERVOIR Between min. & maxi. (approx.)	DEPOSITO Capacidad entre míni y máxi. (aprox.)	SERBATOIO Capacità tra minimo e massimo (circa)	0,5 L (0,9 Imp.pts)
POMPE H.P. MONOCYLINDRIQUE Entrainée par une bielle et un excentrique usiné sur l'axe de la pompe à huile	HD - PUMPE EINZYLINDRISCH Angetrieben durch Pleuel und ein Exzenter an der Achse der Ölpumpe	H.P PUMP. SINGLE CYLINDER Driven by connecting rod and cam ring on oil pump axle	BOMBA ALTA PRESIÓN MONOCILINDRICA Movida por una biela y una excéntrica mecanizada en el eje de la bomba de aceite	POMPA AP MONOCILINDRICA Comandata da una biella e un eccentrico ricavato sull'albero della pompa dell'olio	
Rapport vitesse pompe, vitesse moteur	Übersetzungsverhältnis Pumpe - Motor	Pump-engine gear ratio	Relación entre revoluciones bomba y revoluciones motor	Rapporto velocità pompa velocità motore	1/2
Diamètre du piston	Kolbendurchmesser	Diameter of piston	Diámetro del pistón	Diametro del pistone	15 mm
Course du piston	Hub des Kolbens	Stroke	Carrera del pistón	Corsa del pistone	10 ± 0,05 mm
Débit : (sous charge de 175 kg/cm² huile à 60° C) par tour à 250 tr/mn	Leistung : (unter einer Belastung von 175 kg/cm² Öl auf 60° C pro Umdrehung bei 250 U/min	Output : per turn when under pressure of 2490 psi (175 kg/cm²) fluid at 140° F (60° C) and pump at 250 r.p.h.	Candal: (bajo carga de 175 kg/cm² - aceite a 60° C) por vuelta a 250 r.p.m	Erogazione : (sotto un carico di 175 kg/cm² olio a 60° C) per giro a 250 giri/min	0,9 cm³
Orientation du tube d'aspiration à respecter	Ausrichtung des Rohres einhalten	Observe correct positioning of pipe	Respetar la orientación del tubo	Orientamento del tubo da rispettare	voir figure - siche Schema see fig. - ver esquema ved. schema
Couples de serrage - bouchon de capacité - Ecrou de fixation de pompe	Anzugsmomente - Stopfen für Kammer - Mutter zur Befestigung der Pumpe	Tightening Torques - Capacity plug - Nut securing pump	Pares de Apriete - Tapón de capacidad - Tuerca de fijación de la bomba	Coppie de Serraggio - Tappo di capacità - Dado di fissaggio pompa	3,5 mkg (25 ft.lbs) 1,2 à 1,4 mkg (8.7-10.1 ft.lbs)
Remplacer le joint torique d'étanchéité sur carter moteur à chaque intervention	Ringdichtung am Motorgehäuse bei jedem Eingriff auswechseln	Replace O ring seal on crankcase at each mesh point	Remplazar la junta tórica de estanqueidad sobre el cárter motor a cada intervención	Sostituire il gommino di tenuta sul carter motore ad ogni intervento	

SOURCE ET RESERVE DE PRESSION (suite)	DRUCKQUELLE UND DRUCKRESERVE (Forts.)	SOURCE & RESERVE OF PRESSURE (continued)	FUENTE Y RESERVA DE PRESION (continuación)	FONTE E RISERVA DELLA PRESSIONE (seguito)	
CONJONCTEUR-DISJONCTEUR A TIROIR PILOTE	DRUCKREGLER MIT STEUERSCHIEBER	PRESSURE-REGULATOR PILOT-VALVE TYPE	CONJUNTOR DISYUNTOR DE VALVULA PILOTO	CONGIUNT. DISGIUNTORE A DISTRIBUTORE PILOTA	
Pression de conjonction Pression de disjonction	Einschaltdruck Ausschaltdruck	Cut-in pressure Cut-out pressure	Presión de conjunción Presión de disyuncion	Pressione di congiuzione Pressione di disgiuzione	140 à 150 kg/cm² (1990 to 2140 psi) 165 à 175 kg/cm² (2350 to 2490 psi)
RONDELLES DE REGLAGE :	EINSTELLSCHEIBEN :	ADJUSTING SHIMS :	ARANDELA DE REGULACION :	RONDELLE DI REGOLAZIONE :	
Epaisseurs : - Chambre de conjonction : 2 rondelles = 0,7 et 0,3 mm - Chambre de disjonction : 1 rondelle de 0,3 mm	Stärken : - Einschaltkammer : 2 Unterlegscheiben von 0,7 mm und 0,3 mm - Ausschaltkammer : 1 Unterlegscheibe von 0,3 mm	Thicknesses : - Cut-in chamber : 2 shims = 0.7 and 0.3 mm - Cut-out chamber : 1 shim of 0.3 mm	Espesores : - Cámara de conjunción : 2 arandelas = 0,7 y 0,3 mm - Cámara de disyunción : 1 arandela de 0,3 mm	Spessori : - Camera di congiunzione : 2 rondelle = 0,7 et 0,3 mm - Camera di disgiunzione : 1 rondella da 0,3 mm	
Une rondelle de 0,7 mm fait varier la pression de :	1 Unterlegscheibe von 0,7 mm verändert den Druck um :	A 0.7 mm thick shim alters the pressure by :	Una arandela de 0,7 mm hace variar la presión en :	Una rondella da 0,7 mm fa variare la pressione di :	7 kg/cm² (100 psi)
Une rondelle de 0,3 mm fait varier la pression de :	1 Unterlegscheibe von 0,3 mm verändert den Druck um :	A 0.3 mm thick shim alters the pressure by .	Una arandela de 0,3 mm hace variar la presión en :	Una rondella da 0,3 mm fa variare la pressione di :	3 kg/cm² (43 psi)
DEPOSE DU BOUCHON DE LA CHAMBRE	AUSBAU DES STOPFENS DER KAMMER	DISMANTLING PLUG OF CHAMBER	DESMONTAJE DEL TAPON DE LA CAMARA	STACCO DEL TAPPO DELLA CAMERA	
Si le conjoncteur disjoncteur ne comporte pas de trou en «b» percer un trou de ϕ 2,5 mm à une distance «d» = 4 mm de l'extrémité du conjoncteur-disjoncteur Orienter le jonc d'arrêt du bouchon pour qu'au percage le forêt de 2,5 mm ne débouche pas sur le jonc	Wenn der Druckregler bei «b» keine Bohrung aufweist, so bohrt man ein Loch v. 2,5 mm ϕ in einem Abstand v. «d» 4 mm vom Ende des Druckreglers entfernt. Sicherungsring des Stopfens so ausrichten, dass beim Bohren der Bohrer v. 2,5 mm nicht am Sicherungsring herauskommt	If pressure regulator has no hole at «b» bore a hole of 2.5 mm ϕ at a distance «d» 4 mm from the end of the pressure regulator- Set lock washer of plug so that during boring the drill of 2.5 mm does not come out at the washer	Si el conjuntor disyuntor no tiene un orificio en «b» taladrar uno de ϕ 2,5 mm a una distancia «d» = 4 mm del extremo del conjuntor disyuntor Orientar el clip de sujeción de forma que al taladrar la broca de 2,5 mm no desemboque sobre el	Se il congiuntore-disgiuntore non presenta il foro in «b» realizzarne uno ϕ 2,5 mm ad una distanza «d» = 4 mm dall'estremità del congiuntore-disgiuntore Orientare l'arresto elastico del tappo in modo che al momento della foratura la punta da 2,5 mm non sbocchi sull'arresto stesso	
ACCUMULATEUR PRINCIPAL	HAUPTDRUCKSPEICHER	MAIN ACCUMULATOR	ACUMULADOR PRINCIPAL	ACCUMULATORE (SFERA) PRINCIPALE	
Pression de gonflage	Gasdruck	Inflation pressure	Presión de inflado	Pressione di gonfiaggio	40 $\pm^{5}_{10}$ kg/cm² (569 $\pm^{71}_{142}$ psi)
MANO-CONTACT Pression de tarage	WARNLICHTSCHALTER Tarierdruck	PRESSURE SWITCH Functions at :	MANOCONTACTO Presión de tarado	MANOCONTATTO Pressione di taratura	60 à 80 kg/cm² (863-1138 psi)

CONJONCTEUR-DISJONCTEUR (suite) — DRUCKREGLER (Forts.) — PRESSURE REGULATOR (continued) — CONJUNTOR DISYUNTOR (continuación) — CONGIUNTORE-DISGIUNTORE (seguito)

NOTE : Le tiroir de conjonction se dégage par le haut, côté accumulateur. Repérer son sens de montage.
Le tiroir de commande, disjonction ou tiroir pilote, comporte un jonc, en «a». Dégager celui-ci, du côté chambre de disjonction.

ANM : Der Schieber für die Einschaltung lässt sich auf Druckspeicherseite nach oben abnehmen. Seine Einbaurichtung markieren.
Der Schieber für die Ausschaltung oder Steuerschieber hat einen Sicherungsring bei «a». Diesen auf Seite der Kammer für Ausschaltung abnehmen.

NOTE : The cut-in slide-valve is removed from the top (accumulator end); Note direction of fitting.
The cut-out slide-valve (pilot slide-valve) has a stop ring «a», and is withdrawn on the cut-out chamber side.

OBSERVACION : La válvula de corredera de conjunción se saca por arriba, lado acumulador Marcar el sentido de montaje.
La válvula corredera de mando disyunción o válvula piloto lleva un arete en «a», sacarla por el lado cámara de disyunción.

NOTA : Le distributore di congiunzione si estrae dall'alto, lato accumulatore. Contrassegnare il suo senso di montaggio.
Il distributore di comando disgiunzione o distributore pilota ha un arresto, in «a». Togliere l'arresto dal lato camera di disgiunzione

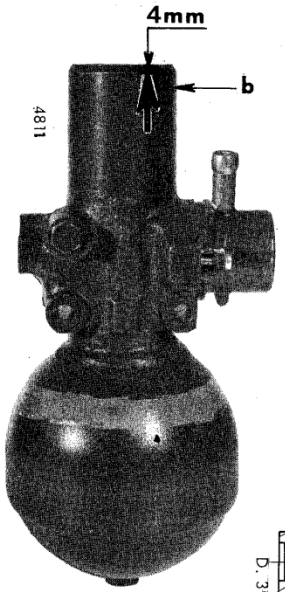

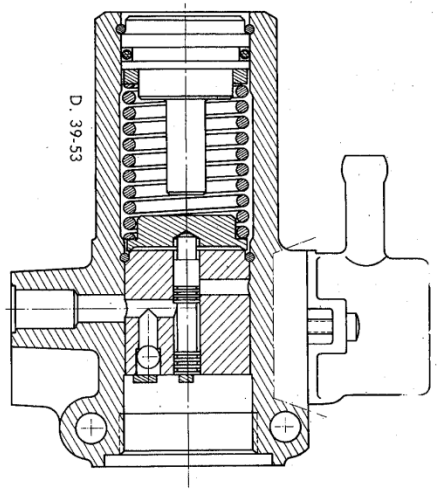

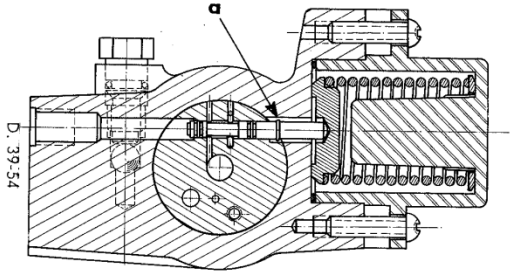

MANUEL DE REPARATIONS
REPARATURHANDBUCH
REPAIR MANUAL
MANUAL DE REPARACIONES
MANUALE DI RIPARAZIONE

N° 582/1

OPERATIONS
ARBEITSVORGÄNGE
OPERATIONS
OPERACIONES
OPERAZIONI

G 410-00
G 410-0

GS (GX série GA) 9-1971 →
GS (GX série GE) }
GS (GX série GF) } 3-1-1972 →

ESSIEU AVANT — VORDERACHSE — FRONT AXLE — EJE DELANTERO — ASSALE ANTERIORE

- PIVOT
- RADNABE
- SWIVEL
- PIVOTE
- PIVOT

G. 41-1

- FIXATION DU BRAS SUPERIEUR
- BEFESTIGUNG DES OBEREN SCHWINGARMES
- FIXING OF UPPER-ARM
- FIJACION DEL BRAZO SUPERIOR
- FISSAGGIO DEL BRACCIO SUPERIORE

avant
vorn
front
delantera
anteriore

G. 43-5

- Partie arrière
- Hinterer Teil
- Rear section
- Parte trasera
- Parte posteriore

- Rondelle
- Scheiben
- Washer
- Arandela
- Rondella

- FIXATION DU BRAS INFERIEUR
- BEFESTIGUNG DES UNTEREN SCHWINGARMES
- FIXING OF LOWER ARM
- FIJACION DEL BRAZO INFERIOR
- FISSAGGIO DEL BRACCIO INFERIORE

avant
vorn
front
delantera
anteriore

G. 43-5

ESSIEU AVANT	VORDERACHSE	FRONT AXLE	EJE DELANTERO	ASSALE ANTERIORE	
CARROSSAGE	RADSTURZ	CAMBER	CAIDA O INCLINACIÓN DE LA RUEDA	INCLINAZIONE	
(non réglable) Roues en ligne droite	(nicht einstellbar) Räder b. Geradeausfahrt	(not adjustable) Wheels in straight line position	(no regulable) Ruedas en línea recta	(non regolabile) Ruote in posizione di marcia rettilinea	0° ± 1°
Vérifier la pression des pneus : - à l'avant - à l'arrière	Reifendruck kontrollieren: - vorn - hinten	Check tyre pressures : - front - rear	Verificar la presión de los neumáticos: - adelante - atrás	Verificare la pressione dei pneumatici: - anteriori - posteriori	1,8 kg/cm² (26 psi) 1,9 kg/cm² (27 psi)
Controle du carrossage : Mettre le véhicule en position haute Utiliser l'appareil 2311-T Le fil droit doit être situé entre : Effectuer le controle en divers endroits de la jante- faire la moyenne - En faire autant sur l'autre roue	Kontrolle des Radsturzes : Fahrzeug in Hochstellung bringen Vorrichtung 2311-T benutzen. Die Schnur muss liegen zwischen : Kontrolle an verschiedenen Stellen der Felge durchführen-das Mittel nehmen. Das Gleiche beim anderen Rad durchführen	Camber check : Place vehicle in «high» position Use instrument 2311-T The wire must lie between: Carry out check at various points of rim take the average-Repeat on other wheel	Control de la caida : Poner el vehículo en posición alta Utilizar el aparato 2311-T El hilo debe estár situado entre : Efectuar el control en diversos puntos de la llanta sacar la media Hacer lo mismo sobre la otra rueda	Controllo della inclinazione ruote : Mettere il veicolo in posizione alta Utilizzare l'apparecchio 2311-T. Il filo destro dev'essere situato fra : Effettuare il controllo su diversi punti del cerchione Fare la media . Procedere in modo identico sull'altra ruota	0 et 1
CHASSE (non réglable) Contrôle de la chasse : Vérifier la pression des pneus Mettre le véhicule en position haute Utiliser l'appareil 2311-T Faire pivoter la roue à contrôler de 30° vers l'extérieur. Le fil doit être situé à : (voir page suivante)	NACHLAUF (nicht einstellbar) Kontrolle des Nachlaufs : Reifendruck prüfen Fahrzeug in Hochstellung bringen Vorrichtung 2311-T benutzen. Das zu kontrollierende Rad um 30° einschlagen. Die Schnur muss liegen bei : (s. folgende Seite)	CASTER ANGLE (not adjustable) Caster angle check : Check tyre pressures Place vehicle in «high» position Use instrument 2311-T Turn wheel to be checked 30° to outside The wire must lie at : (see next page)	AVANCE DE LA RUEDA (no regulable) Control del avance : Verificar la presión de los neumáticos Poner el vehículo en posición alta Utilizar el aparato 2311-T Girar la rueda que se ha de controlar 30° hacia el exterior. El hilo debe quedar situado a : (ver página siguiente)	INCIDENZA (non regolabile) Controllo dell'angolo di incidenza : Verificare la pressione dei pneumatici Mettere il veicolo in posizione «strada» Impiegare l'apparecchio 2311-T . Girare la ruota da controllare di 30° verso l'esterno. IL filo dev'essere situato a: (ved. pag. seguente)	1°15 + 1°25' − 1°15' 1° ± 15'

ESSIEU AVANT (suite)	VORDERACHSE (Forts.)	FRONT AXLE (continued)	EJE DELANTERO (continuación)	ASSALE ANTERIORE (seguito)	
Contrôle de la chasse (suite) Procéder de même sur l'autre roue NOTE : Placer sous chaque roue arrière une cale d'épaisseur identique à celle des plateaux pour égaliser les hauteurs avant et arrière	Kontrolle des Nachlaufs (Forts.) In gleicher Weise beim anderen Rad vorgehen ANM : Unter jedes Hinterrad einen Keil von gleicher Stärke wie die der Platten legen, die zum Ausgleich der vorderen und hinteren Höhe dienen	Caster angle check (continued) Repeat on other wheel NOTE : Place under each rear wheel a chock identical in thickness to that of the plates for equalising the front and rear heights	Control de' avance (continuación) Proceder de la misma manera sobre la otra rueda OBSERVACION : Colocar bajo cada rueda trasera un calzo del mismo espesor que los platos para igualar la altura adelante y atrás	Controllo dell'incidenza (seguito) Procedere in modo identico sull'altra ruota NOTA : Porre sotto ciascuna ruota post. uno spessore identico allo spessore dei piattelli per uniformare le altezze ant. e post.	
CONTROLE PINCEMENT DES ROUES *ATTENTION*: 1° Il faut que les hauteurs avant et arrière soient réglées . 2° de laisser le moteur tourner, la commande manuelle en position «normale route»	**KONTROLLE DER SPUR DER RÄDER** *ACHTUNG* : 1° Die vordere und hintere Höhe muss eingestellt sein : 2° Motor laufen lassen Höhenhandverstellung in «Normalposition»	**CHECK TOE-IN OF WHEEL** *WARNING* : 1° The front and rear heights must be adjusted . 2° Let engine run, manual height control in « normal » position	**CONTROL DE LA CONVERGENCIA DE RUEDAS** *ATENCION* : 1° Es necesario que las alturas adelante y atrás estén bien reguladas. 2° Mantener el motor en marcha y el mando manual de alturas en posición «normal ruta»	**CONTROLLO CONVERGENZA** *ATTENZIONE* : 1° E'necessario che le altezze ant. e post. siano regolate . 2° Lasciare girare il motore con il comando manuale in posizione «strada»	
Les roues avant doivent «pincer» vers l'avant de :	Die Vorderräder müssen nach vorn öffnen um :	The front wheels must «toe-in» towards the front by :	Las ruedas delanteras deben tener una convergencia de :	Le ruote ant. devono chiudere in avanti da :	0 à 2 mm
NOTE : un tour effectué sur l'embout de rotule fait varier la position de la roue de :	ANM : eine Umdrehung am Kugelbolzenende variiert die Position des Rades um :	NOTE : One turn at the ball pin end changes the position of the wheel by :	OBSERVACION : Una vuelta del terminal de la rótula hace variar la posición de la rueda de :	NOTE : Un giro del terminale della rotula fa variare la posizione della ruota di :	4 mm
Serrage des contre-écrous :	Anzugsmoment der Kontermuttern :	Tightening the lock nuts :	Apriete de las contratuercas :	Serraggio dei controdadi :	3,6 à 4 mkg (26 - 29 ft.lbs)

COUPLES DE SERRAGE	ANZUGSMOMENTE	TIGHTENING TORQUES	PARES DE APRIETE	COPPIE DI SERRAGGIO	
Ecrou de rotule supérieure	Mutter des oberen Kugelbolzens	Upper ball pin nuts	Tuercas de rótula superior	Dadi della rotula superiore	2,7 à 3 mkg (20-22 ft.lbs)
Ecrou de rotule inférieure	Mutter d. unteren Kugelbolzens	Lower ball pin nuts	Tuercas de rótula inferior	Dadi della rotula inferiore	2,7 à 3 mkg (20-22 ft.lbs)
Vis de fixation de rotule	Schraube z. Befest. des Kugelbolzens	Bolt securing ball pin	Tornillo de fijación de rótula	Viti di fissaggio della rotula	1,8 mkg (13 ft lbs)
Axe de bras supérieur	Achse des oberen Schwingarms	Upper arm spindle	Eje de brazo superior	Perno del braccio superiore	5,9 à 6,5 mkg (42-47 ft.lbs)
Axe de bras inférieur	Achse des unteren Schwingarms	Lower arm spindle	Eje de brazo inferior	Perno del braccio inferiore	8 à 8,8 mkg (57-87 to 62,8 ft.lbs)
Ecrou de roulement de moyeu	Mutter für Kugellager der Nabe	Hub bearing nut	Tuerca de rodamiento de buje	Dado del cuscinetto del mozzo	40 à 50 mkg (290-360 ft.lbs)
Ecrou de rotule de levier de direction	Mutter für Kugelbolzen des Lenkhebels	Ball pin nut for steering lever	Tuerca de rótula de bieleta de dirección	Dado della rotula della barra di rinvio	1,8 à 2 mkg (13-14 ft.lbs)
Ecrou de rotule sur barre anti-roulis	Mutter für Kugelbolzen am Stabilisator	Ball pin nut on anti-roll bar	Tuerca de rótula sobre barra estabilizadora	Dado della rotula sulla barra antirullio	5,5 à 7 mkg (40-51 ft.lbs)
Ecrou de rotule du levier de liaison de barre anti-roulis sur bras supérieur	Mutter für Kugelbolzen des Verbindungshebels für Stabilisator am oberen Schwingarm	Ball pin nut for connecting lever of anti-roll bar to upper arm	Tuerca de rótula de la bieleta de acoplamiento de la barra estabilizadora con brazo superior	Dado della rotula della leva di collegamento barra antirullio sul braccio superiore	2,5 à 3 mkg (19-22 ft.lbs)
Ecrous de roue	Radmuttern	Wheel nuts	Tuercas de ruedas	Dadi delle ruote	4 à 6 mkg (29-43 ft.lbs)

- Conditions de montage de l'unit d'essieu avant
- Montagebedingungen für die Vorderachsen - Einheit
- Conditions for assembly of front axle unit
- Condiciones de montaje del cangilon de eje delantero
- Condizioni di montaggio del gruppo assale anteriore

1- Serrer en «c» à :	1- Bei «c» festziehen :	1- Tighten at «c» to :	1- Apretar en «c» a :	1- Serrare in «c» a	2 mkg (14 ft.lbs)
2- Serrer en «a» de :	2- Bei «a» festziehen :	2- Tighten at «a» to :	2- Apretar en «a» de :	2- Serrare in «a» da	4,5 à 5 mkg (33-36 ft.lbs)
3- Serrer en «c» et «d» de :	3- Bei «c» und «d» festziehen	3- Tighten at «c» and «d» to :	3- Apretar en «c» y «d» de :	3- Serrare in «c» e «d» da :	4,5 à 5 mkg (33-36 ft.lbs)
4- Caler à la demande en «b» (à 0,5 mm près) et serrer de :	4- Bei «b» nach Bedarf unterlegen (um 0,5 mm ca) und festziehen mit :	4- Adjust at «b» as required (by about 0,5 mm) and tighten to :	4- Calzar en «b» a lo que pida (a 0,5 mm aproximodamente) y apretar de :	4- Se necessario mettere degli spessori in «b» (a ± 0,5 mm) e serrare da :	9 à 10 mkg (65-72 ft.lbs)

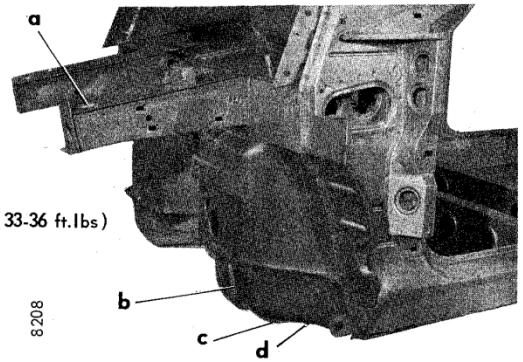

MANUEL DE REPARATIONS
REPARATURHANDBUCH
REPAIR MANUAL
MANUAL DE REPARACIONES
MANUALE DI RIPARAZIONE

N° 582/1

OPERATIONS
ARBEITSVORGÄNGE
OPERATIONS
OPERACIONES
OPERAZIONI

G 420-00
G 420-0

GS (GX série GA) 9-1971 ⟶
GS (GX série GE) 3-1-1972 ⟶
GS (GX série GF)

ESSIEU ARRIERE – HINTERACHSE REAR AXLE – EJE TRASERO – ASSALE POSTERIORE

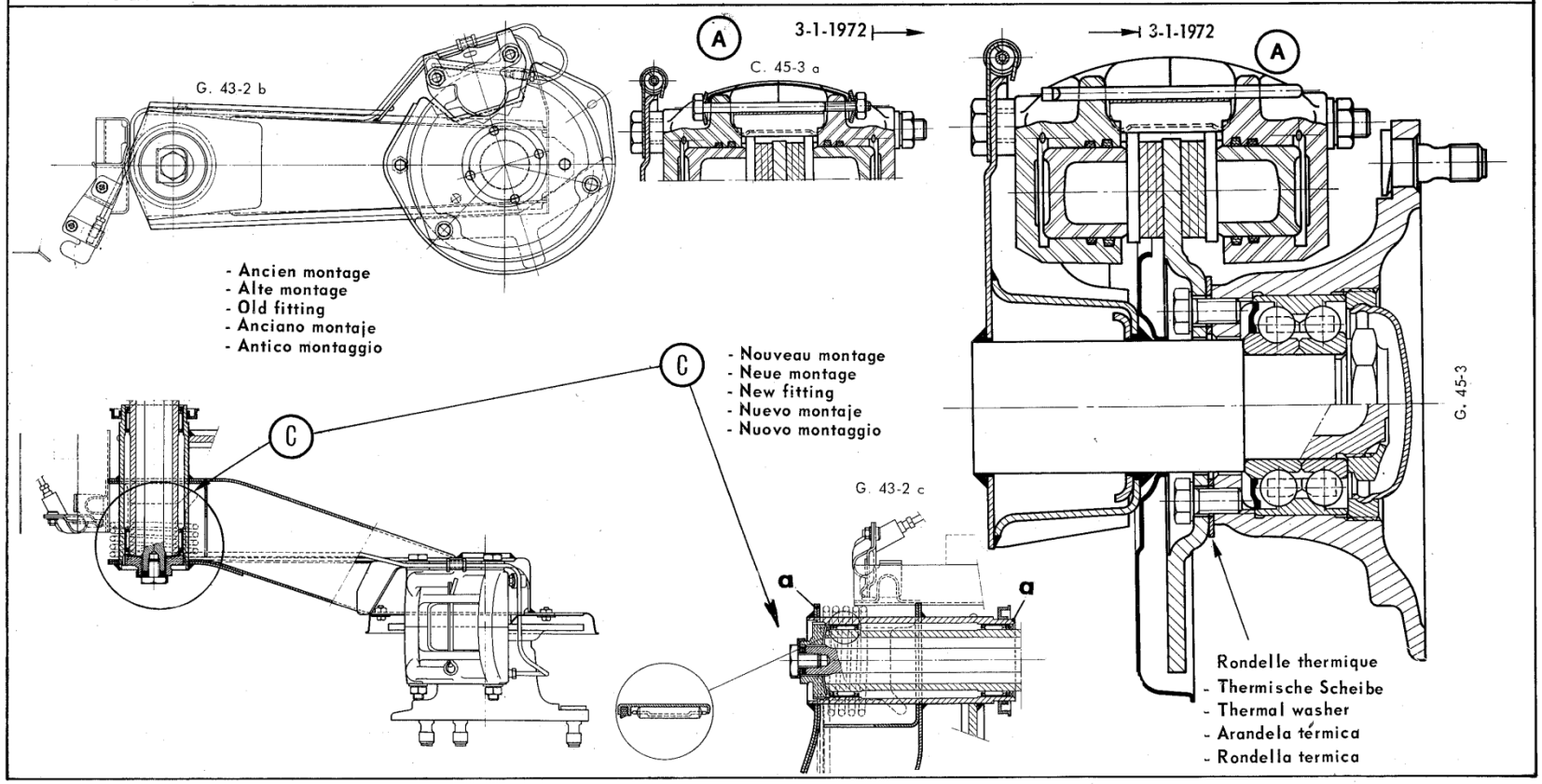

1		
MANUEL DE REPARATIONS REPARATURHANDBUCH REPAIR MANUAL MANUAL DE REPARACIONES MANUALE DI RIPARAZIONE	N° 582/1 N° 582/3	OPERATIONS ARBEITSVORGÄNGE OPERATIONS OPERACIONES OPERAZIONI	G-420-00 G-420-0 G-422-3	GS (GS série GA) 9-1971 ⟶ GS (GS série GE) GS (GS série GF) 3-1-1972 ⟶

ESSIEU ARRIERE	HINTERACHSE	REAR AXLE	EJE TRASERO	ASSALE POSTERIORE
Depuis Mai 1972, les douilles à aiguilles des bras arrière sont remplacées par des douilles à aiguilles avec joint incorporé.	Seit Mai 1972 sind die Nadellager der hinteren Schwingarme durch Nadellager mit eingebauter Dichtung ersetzt.	Since May 1972, the rear arm needle bearings have been replaced by needle bearings which have a seal incorporated.	A partir de Mayo 1972 los cojinetes de agujas de los brazos traseros han sido reemplazados por cojinetes de agujas con retén incorporado.	Da Maggio 1972, le Boccole a rulli dei bracci post. sono state sostituite da boccole a rulli con guarnizione incorporata.
(Nouveau numéro ZC.9620411 U)	(Neue Nr. ZC 9620411 U)	(New number ZC9620411 U)	(Número nuevo ZC 9620411 U)	(Nuovi numeri ZC 9620411 U)
Il est possible de monter les nouvelles douilles avec joint incorporé en remplacement des douilles à aiguilles n° ZC 9620318 U sur sur les véhicules sortis antérieurement.	Es ist möglich, die neuen Nadellager mit eingebauter Dichtung anstelle der Nadellager Nr. ZC 9620 318 U bei Fahrzeugen früherer Baujahre einzubauen.	It is possible to fit the new needle bearings with seal incorporated as a replacement for needle bearings n° ZC 9620318 U on vehicles previously produced.	Es posible montar los nuevos cojinetes con retén incorporado en sustitución de los cojinetes de agujas n° ZC 9620318 U en los vehículos salidos con anterioridad.	E possibile montare le nuove boccole con guarnizione incorporata, in sostituzione delle boccole a rulli n° ZC 9620318 U sui veicoli usciti precedentemente.
NOTA : Il est impératif de respecter le sens de montage de ces nouvelles douilles à aiguilles.	ANM. : Der Montagesinn der neuen Nadellager muss unbedingt beachtet werden.	NOTE : These new needle bearings must be fitted the correct way round.	NOTA : Es imperativo respetar sentido de montaje de los nuevos cojinetes de agujas.	NOTA : E' obbligatorio rispettare il senso di montaggio di queste nuove boccole a rulli.
La lèvre du joint et les inscriptions marquées en «a» doivent être positionnées comme indiqué sur la figure (C)	*Die Dichtungslippe und die Aufschriften bei «a» müssen so ausgerichtet sein, wie Abb (C) zeigt.*	*The lip of the seal and the inscriptions marked at «a» must be positioned as shown on the diagram (C)*	*El labio del retén y las inscripciones marcadas en «a» deben posicionarse como se indica en la figura (C)*	*Il labbro della guarnizione e le scritte riportate in «a» devono essere posizionati come indicato sulla figura (C)*

ESSIEU ARRIERE	HINTERACHSE	REAR AXLE	EJE TRASERO	ASSALE POSTERIORE	
CARROSSAGE	**RADSTURZ**	**CAMBER**	**INCLINACIÓN DE LA RUEDA**	**INCLINAZIONE**	
Procéder comme pour les roues avant Contrôle avec l'appareil 2311-T (véhicule en position haute)	Vorgehen wie bei den Vorderrädern Kontrolle m. Vorrichtung 2311-T (Fahrzeug in Hochstellung)	Proceed as with front wheels Check with instrument 2311-T (vehicle in raised position)	Proceder como para las ruedas delanteras Control con el aparato 2311-T (vehículo en posición alta)	Procedere come per le ruote ant. Controllo con l'apparecchio 2311-T (veicolo in posizione alta)	0° ± 40'
PARALLELISME Placer la suspension en position normale route Contrôle avec la plaque de ripage 2319-T	**SPUR** Federung in Normal-Position bringen Kontrolle mit Platte 2319-T ergibt	**PARALLELISM** Put suspension in normal position Check with plate 2319-T	**PARALELISMO** Poner la suspensión en posición normal ruta Control con la placa de ripado 2319-T	**PARALLELISMO** Collocare la sospensione in posizione «strada» Controllo con la placca di scorrimento 2319-T	0 ± 4 mm
NOTE : Après serrage des supports élastiques de l'unit d'essieu arrière sur la caisse, on ne doit constater aucun jeu transversal de l'essieu ni aucune contrainte des supports élastiques	**ANM** : Nach Festziehen der Federelemente für die Hinterachsen-Einheit an der Karosserie, darf kein Querspiel der Achse und auch kein Druck auf die Federelemente festzustellen sein	**NOTE** : After tightening rubber supports of rear axle unit on body there must be no transverse play of axle visible nor any stress on rubber supports	**OBSERVACION** : Después de apretados los soportes elásticos del cangilón del eje trasero sobre la carroceria no se debe apreciar ningun juego transversal del eje ni ninguna tensión en los soportes elásticos	**NOTA** : Dopo il serraggio dei supporti elastici del gruppo assale post. sulla scocca, non si dovrà rilevare nessun gioco trasversale dell'assale e nessun forzamento dei supporti elastici	
Jeu latéral des bras : (sous un effort de 200 kg)	Seitenspiel der Schwingarme (unter einer Kraft von 200 kg)	End float of arms (under load of 200 kg) (441 lbs).	Juego lateral de brazos (bajo un esfuerzo de 200 kg)	Gioco laterale dei bracci (sotto uno sforzo di 200 kg)	0,01 à 0,1 mm
COUPLES DE SERRAGE	**ANZUGSMOMENTE**	**TIGHTENING TORQUES**	**PARES DE APRIETE**	**COPPIE DI SERRAGGIO**	
Support élastique sur essieu	Federelemente an der Achse	Rubber support on axle	Soporte elástico sobre eje	Supporto elastico sull'assale	3,4 mkg (25 ft.lbs)
Support élastiaue sur caisse	Federelemente an der Karosserie	Rubber support on body	Soporte elástico sobre carroceria	Supporto elastico sulla scocca	3,4 mkg (25 ft.lbs)
Vis de fixation de barre anti-roulis	Schraube z. Befestig. des Stabilisators	Screw securing anti-roll bar	Tornillo fijación de barra estabilizadora	Viti di fissaggio della barra antirullio	1,8 à 2 mkg (13-14 ft.lbs)
Ecrou de fusée	Mutter für Nabe	Stub axle nut	Tuerca de mangueta	Dado del fusello	35 à 40 mkg (253-288 ")
Bouchon de fusée	Stopfen für Nabe	Stub axle plug	Tapón de mangueta	Tappo del fusello	35 à 40 mkg (253-288 ")
Ecrou de roue	Radmutter	Wheel nut	Tuerca de rueda	Dado della ruota	4 à 6 mkg (29-43 ft.lbs)

MANUEL DE REPARATIONS
REPARATURHANDBUCH
REPAIR MANUAL
MANUAL DE REPARACIONES
MANUALE DI RIPARAZIONE
N° 582/1

OPERATIONS
ARBEITSVORGÄNGE
OPERATIONS
OPERACIONES
OPERAZIONI
G.430-00
G.430-0
NT.37.G

GS (GX série GA) 9-1971 →
GS (GX série GE)
GS (GX série GF) 3-1-1972 →

SCHEMA DU CIRCUIT DE SUSPENSION — SCHEMA DES FEDERUNG KREISLAUF — HIGH SUSPENSION CIRCUIT — ESQUEMA CIRCUITO SUSPENSION — SCHEMA CIRCUITO SOSPENSIONE

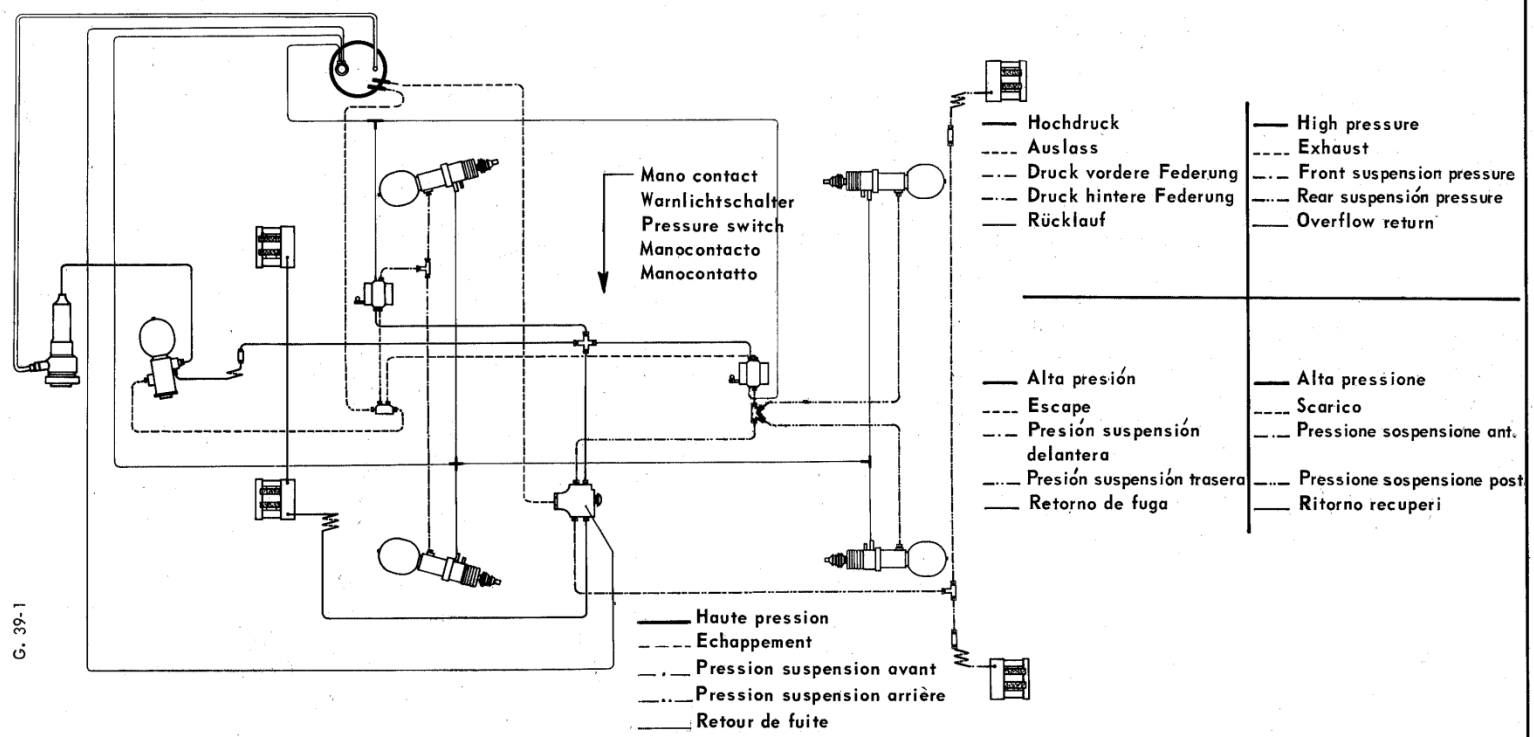

2	SUSPENSION (suite)	FEDERUNG (Forts.)	SUSPENSION (continued)	SUSPENSION (continuación)	SOSPENSIONE (seguito)	
	BLOCS PNEUMATIQUES Pression de gonflage : - avant - arrière ✱ Pression de tarage gravée sur les bouchons Serrage des blocs pneumatiques sur cylindres de suspension **AMORTISSEURS** Les amortisseurs avant et arrière sont sertis sur les blocs pneumatiques. Depuis Avril 1972 les amortisseurs, sertis sur les blocs pneumatiques sont modifiés :	**FEDERELEMENTE** Aufülldruck : - vorn - hinten ✱ Tarierdruck auf Stopfen eingraviert Anzugsmoment der Federelemente an den Federzylindern **STOSSDÄMPFER** Die vorderen u. hinteren Stossdämpfer sind auf die Federelemente umgebördelt. Ab April 1972 sind die im Federelement eingebördelten Stossdämpfer geändert:	**SUSPENSION SPHERES** Inflation pressures : - front - rear ✱ Operating pressure engraved on the plugs Tightening spheres on suspension cylinders **DAMPERS** The front and rear dampers are sealed on to the suspension spheres. As from April 1972, the shock absorbers fitted to the suspension spheres have been modified :	**BLOQUES NEUMATICOS** Presión de inflado : - delantero - trasero ✱ Presión de tarado gravada sobre los tapones Apriete de los bloques de suspensión soore los cilindros de suspensión **AMORTIGUADORES** Los amortiguadores delanteros y traseros están engastados sobre los bloques neumáticos. A partir de Abril 1972 los amortiguadores engastados sobre los bloques neumáticos han sido modificados :	**SFERE DI SOSPENSIONE** Pressione di gonfiaggio : - anteriore - posteriore ✱ Pressione di taratura stampigliata sui tappi Serraggio sfere pneumatiche sui cilindri di sospensione **AMMORTIZZATORI** Gli ammortizzatori anteriori e posteriori sono ribaditi sulle sfere di sospensione. Da aprile 1972 gli ammortizzatori ribaditi sulle sfere di sospensione sono stati modificati :	$50 \pm^{5}_{10}$ kg/cm² (711 $\pm^{71}_{142}$ p.s.i) $35 \pm^{5}_{10}$ kg/cm² (498 $+^{71}_{-142}$ p.s.i) à la main von hand by hand con la mano a mano

(voir tableau) (s. Tabelle) (see table) (ver cuadro) (ved. tabella)

GA	✱ avant ✱ vorn ✱ front ✱ delantero ✱ anteriore 50 kg/cm2	- Repère sur blocs pneumatiques - Kennzeichnung am Federelement - Identification on suspension spheres - Marcas sobre los bloques neumaticos - Riferimenti sui blocchi di sospensione	→ 4.1972 Sans repere Ohne Markierung Without marking Sin marca Senza riferimento GX 2027001 A	4.1972 → Lettre A (peinture blanche) Buchstabe A (weisse Farbe) Letter A (white paint) Letra A (pintura blanca) Lettera A (vernice bianca) GX 2027001 B
GE	✱ arrière ✱ hinten ✱ rear ✱ trasero ✱ posteriore 35 kg/cm2		GX 2118601 A	GX 2118601 B
GF	✱ avant ✱ vorn ✱ front ✱ delantero ✱ anteriore 50 kg/cm2		3.1.1972 → Lettre A (peinture blanche) Buchstabe A (weisse Farbe) Letter A (white paint) Letra A (pintura blanca) Lettera A (vernice bianca) GX 2027001 B	
	✱ arrière ✱ hinten ✱ rear ✱ trasero ✱ posteriore 35 kg/cm2		Points violets diamètralement opposés Violette Punkte, gegenüberliegend Violet points diametrically opposed Puntos violeta diametralmente opuestos Punti viola diametralmente opposti GX 2118602 A	

CYLINDRES DE SUSPENSION Longueur du piston Diamètre des cylindres et pistons Pression de contrôle d'étanchéité de cylindre	**FEDERZYLINDER** Länge des Kolbens Durchmesser der Zylinder und Kolben Kontrolldruck für Dichtigkeit des Zylinders	**SUSPENSION CYLINDERS** Length of piston Cylinder bores & piston diameters Cylinder oil tightness test at	**CILINDROS DE SUSPENSION** Largo del pistón Diámetro de los cilindros y pistones Presión de control de la estanqueidad del cilindro	**CILINDRI DI SOSPENSIONE** Lunghezza del pistone Diametro dei cilindri e pistoni Pressione di controllo tenuta del cilindro	117,5 mm 35 mm 40 kg/cm² (569 p.s.i)

SUSPENSION (suite)	FEDERUNG (Forts.)	SUSPENSION (continued)	SUSPENSION (continuación)	SOSPENSIONE (seguito)	
CORRECTEURS DE HAUTEUR	**HÖHENKORREKTOREN**	**HEIGHT CORRECTORS**	**CORRECTORES DE ALTURA**	**CORRETTORE D'ALTEZZA**	
Jeu entre rotule de correcteur et fond de chape de levier de commande	Spiel zwischen Kugelbolzen des Höhenkorrektors und Boden für Gabel des Betätigungshebels	Clearance between slide-valve ball-pin and bottom of fork on lever : -	Holgura entre la rótula del corrector y el fondo de la chapa de la bieleta de mando	Gioco tra rotula del correttore e fondo attacco leva comando	1 mm (environ / ungefähr / approx. / apr. / circa)
Orientation de l'axe de la rotule par rapport à l'horizontale	Ausrichtung der Kugelbolzenachse in der Horizontalen	Angle of ball-pin centre-line from horizontal : -	Arientación del eje de rótula con relación a la horizontal	Orientamento dell'asse della rotula rispetto all'orizzontale	15° (vers le haut / nach oben / upwards / hacia arriba / verso l'alto)
Serrage de la vis de blocage de gicleurs de dash-pot	Anzugsmoment der Schraube zur Befestigung der Düsen für den dash-pot	Tighten dash-pot locking screw to :	Apriete del tornillo de bloqueo del surtidor de dash-pot	Serraggio della vite di bloccaggio dei getti del dash-pot	0,25 à 0,3 mkg
Serrage des vis de fixation de correcteur et de support	Anzugsmoment der Schrauben z. Befestig. des Höhenkorrektors und d. Trägers	Tighten screws securing corrector and support to	Apriete de los tornillos de fijación del corrector y del soporte	Serraggio delle viti di fissaggio del correttore e del supporto	1,9 mkg (13 - 75 ft.lbs)
Serrage des écrous sur tiroir de correcteur	Anzugsmoment d. Muttern am Korrektorschieber	Tighten nuts on corrector slide valve to	Apriete de las tuercas sobre eje distribuidor del corrector	Serraggio dei dadi sul pistoncino del correttore	0,2 ± 0,02 mkg (1 - 4 ± 0 14 ft.lbs)
PNEUMATIQUES :	**REIFEN :**	**TYRES :**	**NEUMATICOS :**	**PNEUMATICI :**	
- avant - arrière	- vorn - hinten	- front - rear	- adelante - atrás	- anteriori - posteriori	145 - 15 ZX
- autres montes autorisées	- Andere zulässige Montagen	- Authorised alternatives	- Otros montajes autorizados	- Altri montaggi autorizzati	145 - 15 XH 145 - HR 15 XAS 145 - 15 XM +S
Pression de gonflage	Aufführldruck	Inflation pressure	Presión de inflado	Pressione di gonfiaggio	
- à l'avant	- vorn	- at front	- adelante	- anteriore	1,8 kg/cm2 (25-6 psi)
- à l'arrière	- hinten	- at rear	- atrás	- posteriore	1,9 kg/cm2 (27-0 psi)

4	SUSPENSION (suite)	FEDERUNG (Forts.)	SUSPENSION (continued)	SUSPENSION (continuación)	SOSPENSIONE (seguito)
	HAUTEURS : - Préréglage des hauteurs **AVANT** Placer le levier de commande manuelle en position «normale route» Placer les bras de suspension de manière à ce que : - la butée 1 des bras avant soit à mi course : J1 = J2 ± 2 mm	**HÖHEN :** - Voreinstellung der Höhen vorn Handverstellhebel in «Normal» - Position bringen Die Schwingarme so anbringen, dass : - der Anschlag 1 der vorderen Schwingarme sich auf halben Weg befindet : J1 = J2 ± 2 mm	**HEIGHTS :** - height presetting dimensions : - front Put manual control lever in «normal» position Place trailing arms so that - the end 1 of the front arms at mid course is : J1 = J2 ± 2 mm	**ALTURAS :** - prerreglaje de alturas adelante Poner la palanca del mando manual en posición «normal ruta» Poner los brazos de suspensión de forma que : - el tope 1 de los brazos delanteros quede a mitad de recorrido : J1 = J2 ± 2 mm	**ALTEZZA :** - preregolazione delle altezze anteriori Porre la leva del comando manuale in «posizione strada» Collocare i bracci di sospensione in modo che : - il reggispinta 1 dei bracci anteriori sia a metà corsa : J1 = J2 ± 2 mm
	REGLAGE DES HAUTEURS AVANT Du milieu de la barre antiroulis entre le dessous de celle-ci et le plan d'appui des roues.	**EINSTELLUNG DER VORDEREN HÖHEN** Von Mitte Stabilisatorstabunterseite u. Auflageebene der Räder.	**ADJUSTING FRONT HEIGHTS** From underneath the antirol bar between its centre and the wheel thrust face.	**REGLAJE DE ALTURAS ADELANTE** En el centro de la barra estabilizadora, entre la parte inferior de esta y el plano sobre el que reposan las ruedas.	**REGOLARIONE DELLE ALTEZZE ANT** Dal centro della barra antirullio fra la parte inferiore di quest'ultima e il piano di appoggio delle ruote.
	- Préréglage des hauteurs **ARRIERE :** - les butées (3) et (4) des bras arrière doivent être à égale distance des butées de caoutchouc J3 = J4 ± 2 mm	- Voreinstellung der hinteren Höhen : - die Anschläge (3) u. (4) der hinteren Schwingarme müssen in gleichem Abstand von den Gummianschlägen sein : J3 = J4 ± 2 mm	- Pre-adjusting rear heights: - the ends (3) and (4) of the rear arms must be the same distance from the rubber stops J3 = J4 ± 2 mm	- Prerreglaje de alturas Atrás : - Los topes (3) y (4) de los brazos traseros deben estar a igual distancia de los topes de goma J3 = J4 ± 2 mm	- Preregolazione delle altezze post : - i reggispinta (3) e (4) dei bracci post. devono essere a pari distanza dagli arresti in gomma J3 = J4 ± 2 mm
	REGLAGE DES HAUTEURS ARRIERE Entre le dessous du point milieu «b» du bord tombé arrière de l'unit d'essieu et le plan d'appui des roues. Pendant les opérations de réglage le moteur doit tourner au ralenti.	**EINSTELLUNG D. HINTEREN HÖHEN** Zwischen Unterseite Mittelpunkt «b» der abfallenden Rückseite des hinteren Fahrschemels und Auflageebene der Räder. Während des Einstellvorganges muss der Motor im Leerlauf laufen.	**ADJUSTING REAR HEIGHTS** Between centre «b» of the rear flanged edge of the flanged edge of the cradle and wheel thrust face. During adjusting operations the engine must run at idling speed.	**REGLAJE DE ALTURAS ATRAS** Entre el bajo del punto central «b» del reborde del armazon del eje trasero al plano sobre el que reposan las ruedas. Durante las operaciones de reglaje el motor debe girar al ralentí	**REGOLAZIONE DELLE ALTEZZE POST.** Fra la parte inferiore del centro «b» della parte ripiegata post. dell'unità d'assale e il piano d'appoggio delle ruote. Durante le operazioni di regolazione il motore deve girare al minimo.

8545

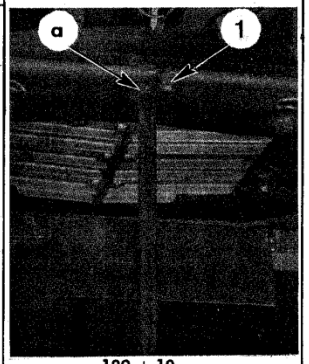

189 ± 10 mm

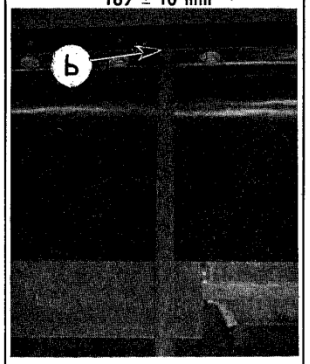

8546

272 ± 10 mm

- Suspension avant
- Vordere Federung
- Front suspension
- Suspensión delantera
- Sospensione anteriore

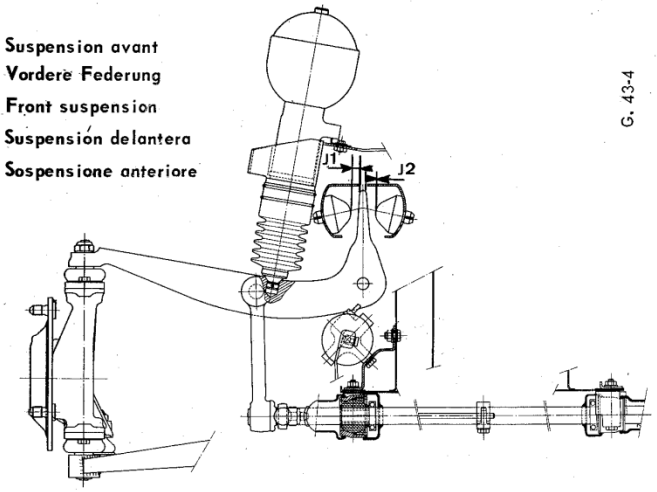

G. 43-4

- Suspension arrière
- Hintere Federung
- Rear suspension
- Suspensión trasera
- Sospensione posteriore

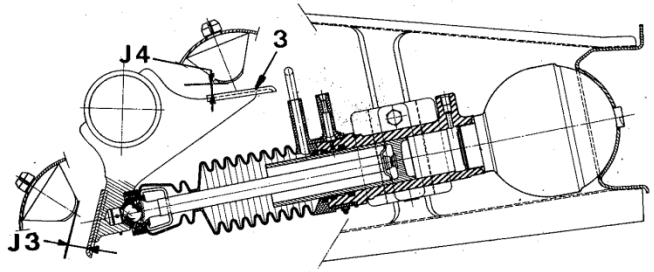

G. 43-3

- Suspension et bras arrière
- Federung und hinterer Schwingarm
- Suspension and rear wheel arm
- Suspensión y brazo trasero
- Sospensione e bracci posteriori

- Les bras arrière des Breaks Tous Types sont renforcés
- Die hinteren Schwingarme sind an den Breaks aller Typen verstärkt
- The rear wheel arms of all the estate cars have been reinforced
- Les brazos traseros de los Break Todos Tipos están reforzados
- I bracci post. dei Break Tutti i Tipi sono rinforzati

- Bras arrière gauche - Schwingarm hinten links - Rear wheel arm L.H. - Brazo trasero izquierdo - Braccio post.sinistro	GX. 21.123.02 A
- Bras arrière droit - Schwingarm hinten rechts - Rear wheel arm R.H. - Brazo trasero derecho - Braccio post.destro	GX. 21.124.02 A

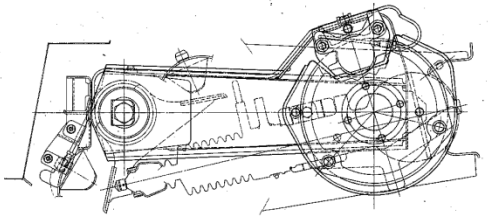

G. 43.6 b

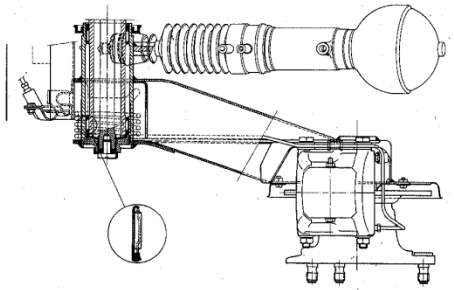

COMMANDE MANUELLE DES HAUTEURS - HÖHENHANDVERSTELLUNG - MANUAL HEIGHT CONTROL - MANDO MANUAL DE ALTURAS - COMANDO MANUALE DELLE ALTEZZE

3.1972

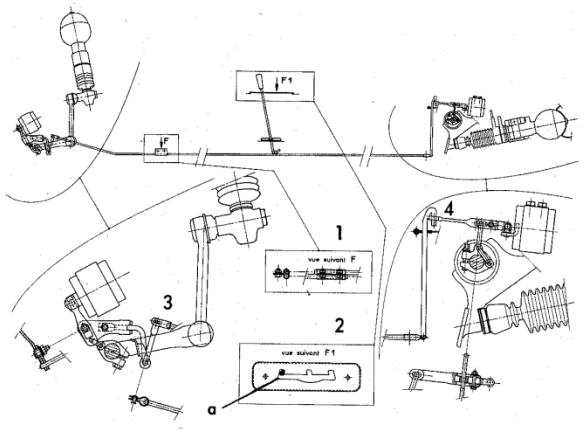

G. 43-7

3.1972

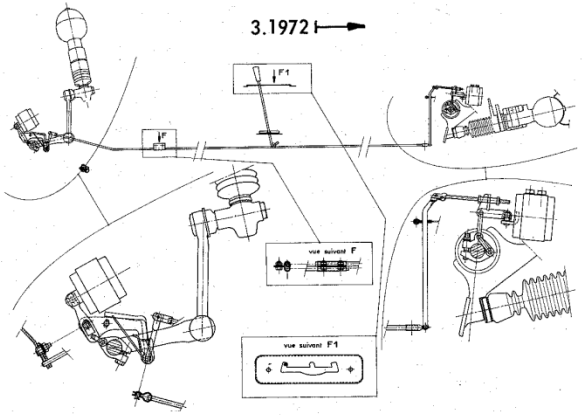

G. 43-7 a

3
- Positions : 1 Normale route-2 Intermédiaire-3 Haute
- Stellungen : 1 Normal-Position-2 Zwischen-Position-3 Hoch-Position
- Positions : 1 Normal 2 Intermediate 3 High
- Posiciones : 1 Normal ruta-2 Intermedia-3 Alta
- Posizioni : 1 Normale strada-2 Intermedia-3 Alta

1 - Vue suivant F	2 - Vue suivant F1
1 - Ansicht gemäss F	2 - Ansicht gemäss F1
1 - View as in F	2 - View as in F1
1 - Vista según F	2 - Vista según F1
1 - Vista secondo F	2 - Vista secondo F1

- **CONTROLE DU REGLAGE**

La commande manuelle étant à la position «normale route» «a», les axes des chapes 3 et 4 doivent se trouver au milieu de leur boutonnière

- **KONTROLLE DER EINSTELLUNG**

Während sich die Höhenhandverstellung in «Normal-Position» «a» befindet, müssen sich die Achsen der Gabeln (3) und (4) in der Mitte ihres Langloches befinden

- **ADJUSTMENT CHECK**

With hand control in «Normal» position «a» the spindles of fork ends (3) and (4) must lie in the centre of their slots

- **CONTROL DEL REGLAJE**

Estando el mando manual en posición «normal ruta» «a» los ejes de las chapas (3) y (4) deben estár situados en el centro de su corredera

- **CONTROLLO DELLA REGOLAZIONE**

Con il comando manuale in posizione normale «trada» «a» gli assi dei terminali 3 e 4 devono trovarsi al centro aella rispettiva asola

SUSPENSION (suite)	FEDERUNG (Forts.)	SUSPENSION (continued)	SUSPENSION (continuacion)	SOSPENSIONE (seguito)	
✱ BARRE ANTI-ROULIS AVANT-ϕ = 21 mm	✱ STABILISATOR VORN-ϕ = 21 mm	✱ ANTI-ROLL BAR, FRONT DIA. = 21 mm	✱ BARRA ESTABILIZADORA DELANTERA-ϕ = 21 mm	✱ BARRA ANTIRULLIO ANTERIORE-ϕ = 21 mm	
Position latérale : dépassement égal des deux côtés à:	Seitenstellung : Überstand auf beiden Seiten gleich um:	Position across the car : distance from supports to ends of bar equal to within :	Posicionamento lateral : debe sobresalir de los dos lados por igual a :	Posizione laterale : sporgenza sui due lati pari a :	2 mm près
Jeu latéral nul : montage des paliers sous une contrainte de :	Seitenspiel gleich Null : Einbau d. Lagerdeckel unter einem Gleitwert von :	End float : nil, bearings fitted under a pre-load of :	Juego lateral nulo : montaje de los cojinetes con una dureza de :	Gioco laterale nullo : montaggio dei supporti con un forzamento di :	35 à 40 mkg (253.17 to 289.34 ft.lbs)
Distance : "h" = 93 mm	Abstand "h" = 93 mm	of : Distance : "h" = 93 mm	Distancia : "h" = 93 mm	Distanza : "h" = 93 mm	
BARRE ANTI-ROULIS ARRIERE-ϕ = 18 mm	STABILISATOR, HINTEN ϕ = 18 mm	ANTI-ROLL BAR, REAR : dia. = 18 mm	BARA ESTABILIZADORA TRASERA-ϕ = 18 mm	BARRA ANTIRULLIO POSTERIORE-ϕ = 18 mm	G. 43-9 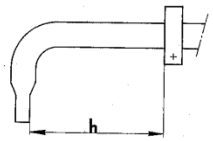
Position angulaire : les repères sur bras et barre doivent coïncider	Winkelstellung : Die Markierungen am Schwingarm u. Stabilisator müssen übereinstimmen	Angular position : the marks on the wheel arm and anti-roll bar must coincide	Posición angular : las marcas sobre brazo y barra deben coincidir	Posizione angolare : i riferimenti sul braccio e sulla barra devono coincidere	
Jeu de la barre et des bras sous un effort de 200 kgs :	Spiel des Stabilisators und der Schwingarme unter einer Kraft von 200 Kg :	End float of bar and arm under a load of 200 kg : (440 LBS)	Juego de la barra y los brazos bajo un esfuerzo de 200 kg :	Gioco della barra e dei bracci sotto uno sforzo di 200 kgm :	0,01 à 0,10 mm
COUPLES DE SERRAGE	ANZUGSMOMENTE	TIGHTENING TORQUES	PARES DE APRIETE	COPPIE DI SERRAGGIO	
Collier de commande automatique sur barre anti-roulis	Schelle zur automatischen Betätigung am Stabilisator	Clamp for corrector control rod on anti-roll bar	Abrazadera del mando automático sobre la barra estabilizadora	Collare di comando automatico sulla barra antirullio	1,3 à 1,5 mkg (9.4 to 10.84 ft.lbs)
Collier de réglage latéral sur barre anti-roulis	Schelle zur Seitenverstellung am Stabilisator	Stop clamp on anti-roll bar	Abrazadera de reglaje lateral sobre barra estabilizadora	Collare di regolazione laterale sulla barra antirullio	1 à 1,1 mkg (7.22 to 7.96 ft.lbs)
Vis de fixation des paliers de barre anti roulis	Schrauben z. Befestigung der Stabilager	Screw fixing anti-roll bar bearing clamps	Tornillos de fijación de los cojinetes de barra estabilizadora	Viti di fissaggio dei supporti della barra antirullio	2,1 mkg (15.19 ft.lbs)
Ecrou de rotule sur barre anti-roulis	Mutter f. Kugelbolzen am Stabilisator	Nut for ball pin on anti-roll bar	Tuerca de rótula sobre barra estabilizadora	Dado della rotula sulla barra antirullio	6,3 à 7 mkg (45.16 to 50.6 ft.lbs)
Ecrou-canon de rotule de levier de liaison sur bras supérieur	Mutter für Kugelbolzen des Verbindungshebels am oberen Schwingarm	Bushnut for ball pin on connecting lever on upper arm :	Tuerca-cañón de rótula de bieleta de acoplamiento al brazo superior	Dado a boccola della rotula della leva di collegamento sul braccio superiore	2,7 à 3 mkg (19.5 to 22 ft.lbs)
Vis de fixation de barre anti-roulis arrière	Schraube zur Befestigung des hinteren Stabilisators	Bolt securing rear anti-roll bar	Tornillo de fijación de barra estabilizadora trasera	Viti di fissaggio barra antirullio posteriore	1,8 à 2 mkg (13 to 14.4 ft.lbs)

8

* BARRE ANTI-ROULIS AVANT 5.1972

Depuis mai 1972, la barre anti-roulis avant est équipée de paliers à rattrapage de jeu.

Il sera nécessaire pour les véhicules sortis antérieurement, d'utiliser les nouvelles pièces dans leur ensemble.

Respecter le sens des trois rondelles (3).

Effectuer comme pour les anciens paliers, le règlage de la précontrainte sur les coussinets en utilisant l'appareil 2067.T (op. G.434-1 du Manuel de réparations n° 582-2).

NOTE : L'ensemble de ces pièces est fourni sous le n° GX.20 464-01 A.

* STABILISATOR VORN 5.1972

Ab Mai 1972 ist der vordere Stabilisatorstab mit selbsnach stellenden Lagern (Spiel) ausgerüstet.

Es ist daher erforderlich, bei früheren Fahrzeugen den Austausch nur im ganzen Satz durchzuführen.

Einbaurichtung der drei Scheiben (3) beachten.

Das Einstellen der Vorspannung an den Lagern erfolgt wie bisher mit der Vorrichtung 2067-T (Arb. Vorgang G 434-1, Rep. Handb. Nr. 582-2).

ANM. : Teilesatz wird unter der E.T. Nr. GX 20 464-01 A geliefert.

* ANTI-ROLL BAR, FRONT 5.1972

Since May 1972, the front anti-roll bar has been fitted with self-adjusting bearings.

Cars produced before this date will have to be fitted with this assembly.

Fit the 3 washers in the correct order (3).

Carry out the adjustment, as with the old bearings, of the pre-stress on the bearings, by using tool 2067.T. (op. G.434-1 of Repairs Manual n° 582-2).

NOTE : The assembly of parts is sold under n° GX.20 464-01 A.

* BARRA ESTABILIZADORA DELANTERA 5.1972

A partir de Mayo 1972 la barra estabilizadora delantera está equipada con cojinetes con recuperación de holgara.

En los vehículos salidos con anterioridad será necesario utilizar las nuevas piezas en su conjunto.

Respetar el sentido de las tres arandelas (3).

Efectuar como en los antiguos cojinetes el reglaje de la pretención utilizando el aparato. 2067.T (op. G.434-1 del Manual de repaciónes n° 582-2).

NOTA : El conjunto de estas piezas se vende con el N° GX. 20 464-01 A.

* BARRA ANTIRULLIO ANTERIORE 5.1972

Da Maggio 1972, la barra anti-rullio anteriore è munita di supporti con ripresa del gioco.

Per i veicoli usciti precedentemente sarà necessario impiegare i nuovi pezzi nel loro insieme.

Rispettare il senso di montaggio delle tre rondelle (3).

Effettuare, come per i supporti precedenti, la regolazione del pre-forzamento sulle bronzine impiegando l'apparecchio 2067-T. (op. G.434-1 del Manuale di riparazione n° 582-2).

NOTA : L'insieme di questi pezzi viene fornito con il n° GX. 20 464-01 A.

Repère Kennzeichen Mark Marca Riferimento	Désignation Bezeichnung Item Designación Denominazione	Quantité Menge Number Cantidad Quantità	Nouveaux numéros Neue Nummern New number Números nuevos Nuovi numeri
1	Demi-rotule Halbkugel Ball pin seating Semi-rótula Semirotula	4	GX. 20 187 01 A
2	Cuvette d'appui Auflageschale Thrust cup Cuveta de apoyo Scodellino d'appoggio	2	GX. 20 461 01 A
3	Rondelle élastique Federscheibe Spring washer Arandela elástica Rondella elastica	6	GX. 20 462 01 A

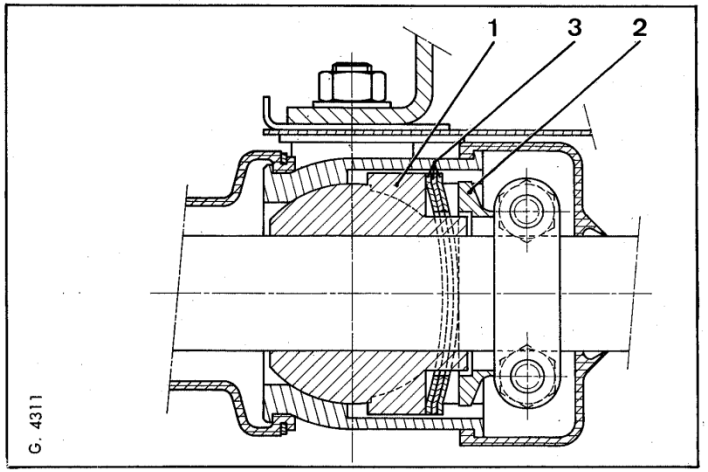

1		
MANUEL DE REPARATIONS REPARATURHANDBUCH REPAIR MANUAL MANUAL DE REPARACIONES MANUALE DI RIPARAZIONE	N° 582/1	OPERATIONS ARBEITSVORGÄNGE OPERATIONS OPERACIONES OPERAZIONI G 440-00 G 440-0

GS (GX série GA) 9-1971 →
GS (GX série GE) } 3-1-1972 →
GS (GX série GF)

DIRECTION	LENKUNG	STEERING	DIRECCION	STERZO	
Type : à crémaillère	Typ : Zahnstange	Type : Rack and pinion	Tipo : de cremallera	Tipo : A cremagliera	
Angle de braquage (non réglable)	Winkel des Radeinschlages (nicht einstellbar)	Lock angle (not adjustable)	Angulo de giro (no regulable)	Angolo di sterzata (non regolabile)	44° 36'
Rayon de braquage	Radeinschlagradius	Turning radius	Radio de giro	Raggio di sterzata	
- entre murs	- Wendekreis	- between walls	- entre muros	- tra muri	5,10 m (17ft. 0 $\frac{1}{5}$ in)
- entre trottoirs	- Spurkreis	- between kerbs	- entre aceras	- tra marciapiedi	4,70 m (15ft. 9 $\frac{3}{5}$ in)
Rapport de démultiplication	Übersetzungsverhältnis	Steering ratio	Relacíon de desmultiplicacion	Rapporto di demoltiplicazione	1/19
REGLAGES	**EINSTELLUNGEN**	**ADJUSTMENTS**	**REGLAJES**	**REGOLAZIONE**	
Parallélisme :	Spur :	Parallelism :	Paralelismo :	Parallelismo :	
Pincement des roues vers l'avant : (en position normale route)	Räder öffnen nach vorn (in Normalstellung des Wagens)	Toe in of wheels towards front (in normal position)	Convergencia (en posición normal ruta)	Chiusura delle ruote in avanti : (in posizione normale « strada »)	0 à 2 mm
Après le réglage du parallélisme le dépassement du filetage des leviers de direction par rapport au contre-écrou doit être égal des deux côtés (à 2 mm près)	Nach Einstellung der Spur muss der Gewindeüberstand d. Lenkhebel im Verhältnis zur Kontermutter auf beiden Seiten gleich sein (Um 2 mm genau)	After setting of wheel alignment, the protruding section of the steering lever thread in relation to the lock nut must be equal on both sides (to within 2 mm)	Después del reglaje del paralelismo la rosca de las bieletas de dirección deben sobresalir con relación a la contratuerca por igual de los dos lados (a 2 mm aproximadamente)	Dopo la regolazione del parallelismo la sporgenza della filettatura delle leve di rinvio rispetto al controdado dev'essere identica sui due lati (a ± 2 mm)	
Position milieu de la crémaillère : le dépassement doit être égal de chaque coté	Mittelstellung der Zahnstange : der Überstand muss auf beiden Seiten gleich sein	Centre position of rack : the protruding section must be equal on both sides	Posición central de la cremallera : debe sobresalir por igual de cada lado	Posizione centrale della cremagliera : la sporgenza dev'essere uguale sui due lati	
Jeu au poussoir de crémaillère (au point dur)	Spiel am Zahnstangenstössel (am Hartpunkt)	Clearance of rack push rod (at hard point)	Juego en el empujador de cremallera (en el punto más duro)	Gioco al pressore della cremagliera (al punto duro)	0,1 à 0,25 mm
Couple de rotation du pignon après réglage	Drehmoment des Ritzels nach Einstellung	Rotation torque of pinion after setting	Par de rotación del piñón después reglaje	Coppia di rotazione del pignone dopo la regolazione	(0,06 mkg (0.432 ft.lbs)
Couple de pivotement à l'axe de pivot, après réglage (roues pendantes)	Drehmoment an der Radnabenachse nach Einstellung (bei hängenden Rädern)	Swivel torque at swivel axis after setting (wheels hanging)	Par de giro sobre el eje de pivote después reglaje (ruedas colgadas)	Coppia di rotazione al perno del pivot dopo regolazione (ruote pendenti)	1,5 mkg (11 ft.lbs)
Longueur des gaines d'étanchéité	Länge der Dichtstulpen	Length of sealing hoses	Largo de los guardapolvos protectores	Lunghezza delle guaine di tenuta	155 ± 3 mm

2 DIRECTION (suite)	LENKUNG (Forts.)	STEERING (continued)	DIRECCION (continuación)	STERZO (seguito)	
COMMANDE DE DIRECTION	**LENKBETÄTIGUNG**	**STEERING CONTROL**	**MANDO DE LA DIRECCION**	**COMANDO STERZO**	
- Jeu entre cardan supérieur et tube fixe volant - Position de la branche volant en position ligne droite : 30° au dessous de l'horizontale	- Spiel zwischen oberem Kardan und feststehendem Lenkrohr - Stellung der Lenkrad-speiche bei Geradeausfahrt: 30° unter der Horizontalen	- Clearance between upper universal joint and fixed steering wheel tube - Position of steering wheel spoke in straight ahead position : 30° below the horizontal towards outside of car	- Juego entre el cardan superior y el tubo fija volante - Posición del brazo del volante en posición línea recta : 30° por debajo de la horizontal	- Gioco fra giunto cardanico superiore e supporto piantone sterzo - Posizione della razza volante con ruote in linea retta : 30° sotto la linea orizzontale	1 à 1,5 mm (9.4 to 10.84 ft.lbs)
COUPLES DE SERRAGE	**ANZUGSMOMENTE**	**TIGHTENING TORQUES**	**PARES DE APRIETE**	**COPPIE DI SERRAGGIO**	
- Fixation carter de crémaillère sur unit d'essieu avant - Rotule de crémaillère - Contre-écrou de levier de direction	- Befestigung Zahnstangengehäuse an vorderer Achseinheit - Kugelbolzen an der Zahnstange - Kontermutter an der Spurstange	- Securing rack housing on front axle unit - Rack ball-joint - Lock nut for steering lever	- Fijación del cárter de cremallera sobre el armazón del eje delantero - Rótula de cremallera - Contratuerca de la bieleta de dirección	- Fissaggio carters della cremagliera su unità assale anteriore - Rotula della cremagliera - Controdado della leva di rinvio	3,6 à 4 mkg (25-5 to 29 ft.lbs)
- Bride fixation de pignon - Collier cardan arbre de direction - Fixation tube fixe de volant - Ecrou de rotule de levier de direction	- Flansch zur Befestigung des Ritzels - Schelle für Kardan der Lenksäule - Befestigung des feststehenden Lenkrohres - Mutter für Kugelbolzen der Lenkhebel	- Flange securing pinion - Clip for universal joint of steering column - Securing fixed steering tube - Nut for steering lever ball-pin	- Brida de fijación de piñón - Abrazadera de cardan del arbol de dirección - Fijación del tubo fijo de volante - Tuerca de rótula de bieleta de dirección	- Flangia di fissaggio pignone - Collare giunto cardanico piantone sterzo - Fissaggio tubo supporto volante - Dado della rotula della leva di rinvio	1,3 à 1,4 mkg (9-4 to 10-1 ft.lbs) 1,8 à 2 mkg (13 to 14-5 ft.lbs)
CARDAN DE DIRECTION	**KARDAN FÜR LENKUNG**	**UNIVERSAL JOINT FOR STEERING**	**CARDAN DE DIRECCION**	**GIUNTO CARDANICO DELLO STERZO**	
ATTENTION : l'arbre de direction n'est pas symétrique, l'embrèvement du passage de vis qui débouche sur les cannelures doit être positionné côté tube volant	*ACHTUNG* : Die Lenksäule ist nicht symmetrisch, der Schlitz für die an den Keilnuten herauskommende Schraube muss zur Seite des Lenkrohres ausgerichtet sein.	*WARNING* : The steering shaft is not symmetrical; the slot for the screw coming out on the splines must be positioned towards the steering wheel tube.	*ATENCION* : El árbol de dirección no es simétrica el regrueso para el paso del tornillo que desemboca sobre las estrías debe posicionarse lado tubo del volante.	*ATTENZIONE* : il piantone sterzo non è simmetrico; il ribasso del passaggio viti che sbocca sulle scanalature dev'essere posizionato lato supporto piantone	

DIRECTION (suite) — LENKUNG (Forts.) — STEERING (continued) — DIRECCION (continuación) — STERZO (seguito)

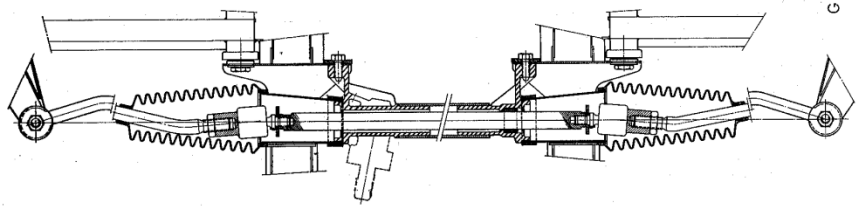

G.44-1

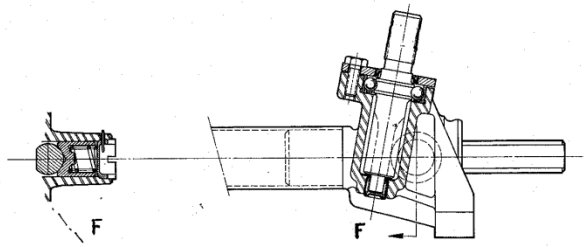

G.44-2 a

1			
MANUEL DE REPARATIONS REPARATURHANDBUCH REPAIR MANUAL MANUAL DE REPARACIONES MANUAL DI RIPARAZIONE	N° 582/1	OPERATIONS ARBEITSVORGANGE OPERATIONS OPERACIONES OPERAZIONI	G 450-00 G 451-0 G 453-0 G 454-0

GS (GX série GA) 9-1971 →
GS (GX série GE) } 3-1-1972 →
GS (GX série GF)

FREINS	BREMSEN	BRAKES	FRENOS	FRENI	
FREINS AVANT	**VORDERRADBREMSEN**	**FRONT BRAKES**	**FRENOS DELANTEROS**	**FRENI ANTERIORI**	
Plateau de friction	Bremsscheiben	Discs	Platos de fricción	Dischi freno	
Diamètre :	Durchmesser :	Diameter :	Diámetro :	Diametro :	270 mm (10.6")
Epaisseur d'origine	Originalstärke	Original thickness	Espesor de origen	Spessore originale	7 mm (0.27")
Voile maxi du disque	Maximaler Schlag	Max. runout on disc	Alaveo máxi. del disco	Falsa perpendicolarità massima del disco	0,2 mm (0.009")
Epaisseur minimum	Mindeststärke	Min - thickness	Espesor mínimo	Spessore minimo	4 mm (0.15")
GARNITURE, type :	**BELAG**, Typ :	**LINING**, type :	**GUARNICIDO**, tipo :	**GUARNITURA**, tipo :	FERODO 671 - TEXTAR V 1431
Epaisseur d'origine	Originalstärke	Original thickness	Espesor de origen	Spessore originale	8,55 mm (0.33")
Epaisseur mini après usure	Mindeststärke nach Abnutzung	Min - thickness after wear	Espesor mínimo después desgaste	Spessore minimo dopo usura	1,5 mm (0.05")
ETRIER DE FREIN AVANT	**VORDERE BREMSTRAGPLATTE**	**FRONT BRAKE UNIT**	**ESTRIBO DE FRENO DELANTERO**	**STAFFA DEL FRENO ANT.**	
Diamètre des pistons recepteurs	Durchmesser d. Kolben	Diameter of pistons	Diámetro de los pistones receptores	Diametro dei pistoncini ricettori	42 mm (1.6")
Réglage des étriers	Einstellung d. Tragplatte	Adjustment of brake units	Reglaje de los estribos	Regolazione delle staffe	
L'axe du plan de joint des deux demi-étriers, doit être confondu avec l'axe médian du disque à 0,5 mm près	Die Achse d. Dichtungsauflagefläche d. beiden Tragplattenhälften muss mit der mittleren Achse der Scheibe um 0,5 mm genau übereinstimmen	The axis of the gasket surface between the two halves of the brake unit must be in line with the central axis of the disc to within 0,5 mm	El plano de la unión de los dos semi estribos debe quedar en línea con el centro del disco a 0,5 mm aproximadamente	L'asse del piano di giunzione delle due semistaffe deve confondersi con l'asse di simmetria del disco a ± 0,5 mm	
FREIN DE SECURITE	**HANDBREMSE**	**HAND BRAKE**	**FRENO DE EMERGENCIA**	**FRENO DI SOCCORSO**	
Garniture, type :	Belag, Typ :	Lining, typ :	Guarnecido, tipo :	Guarnitura, tipo :	FERODO 583
Epaisseur d'une plaquette	Stärke einer Plakette	Thickness of one plate	Espesor de una plaqueta	Spessore di una placchetta	3,65 mm
Jeu entre une plaquette et disque au point de voile maximum du disque	Spiel zwischen Plakette u. Scheibe am Punkt des grössten Schlags d. Scheibe	Clearance between plate and disc at maximum runout point of disc	Juego entre plaqueta y disco en el punto de alaveo máximo del disco	Gioco fra placchetta e disco al punto di svergolamento massimo del disco	0,1 mm

2

ETRIER AVANT — VORDERE BREMSTRAGPLATTE — FRONT BRAKE UNIT

ESTRIBO DELANTERO — STAFFA ANT.

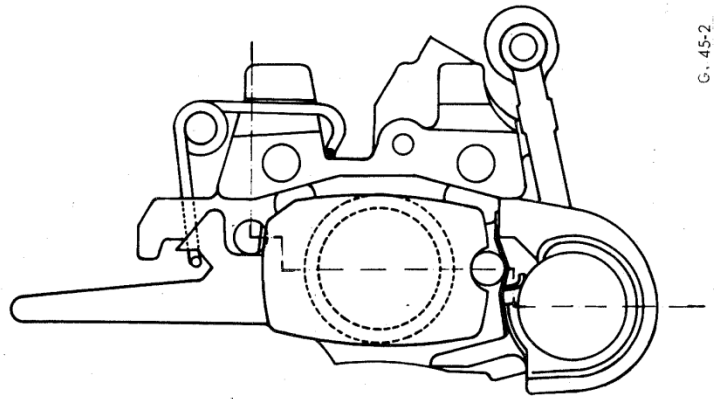

G. 45-2

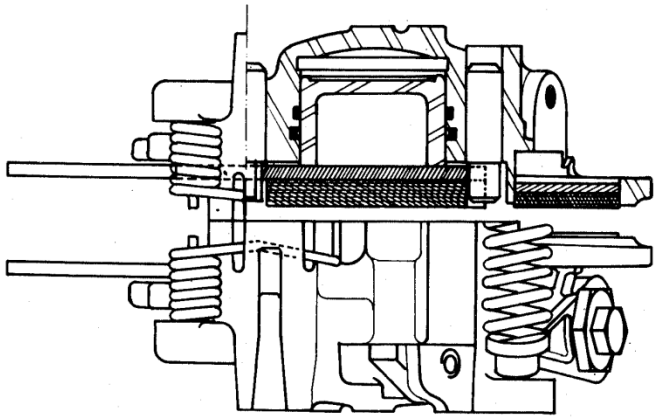

G. 45-2

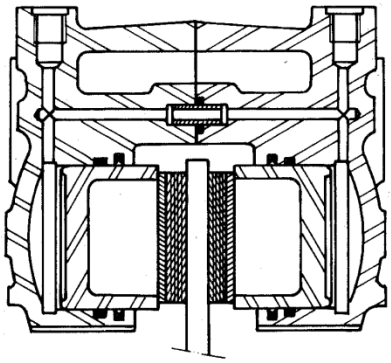

G. 45-2

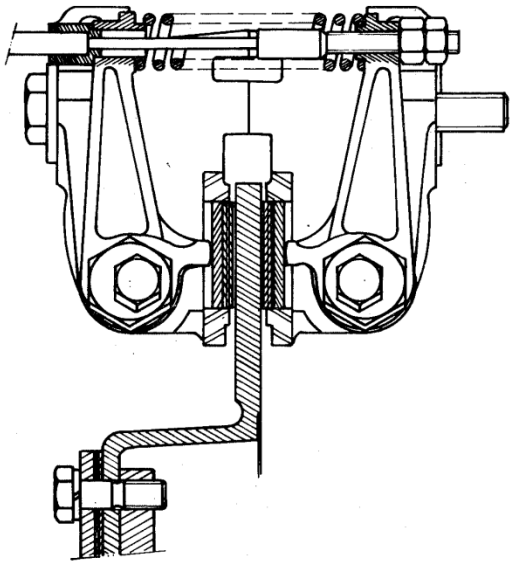

G. 45-2

MANUEL DE REPARATIONS
REPARATURHANDBUCH
REPAIR MANUAL
MANUAL DE REPARACIONES
MANUALE DI RIPARAZIONE
N° 582/1

OPERATIONS
ARBEITSVORGÄNGE
OPERATIONS
OPERACIONES
OPERAZIONI
G 450-00
G 451-0
G 453-0
G 454-0
N. Tech. 27 G

GS (GX série GA) 9-1971 →
GS (GX série GE)
GS (GX série GF) 3-1-1972 →

FREINS (suite)	BREMSEN (Forts.)	BRAKES (continued)	FRENOS (continuación)	FRENI (seguito)	
FREINS ARRIERE	**HINTERRADBREMSEN**	**REAR BRAKES**	**FRENOS TRASEROS**	**FRENI POSTERIORI**	
Plateaux de friction:	Bremsscheiben:	Discs:	Platos de fricción:	Dischi freno:	
Diamètre	Durchmesser	Diameter	Diámetro	Diametro	178 mm (7,0 ")
Epaisseur d'origine	Originalstärke	Original thickness	Espesor de origen	Spessore originale	6 mm
Voile maxi du disque	Maximaler Schlag	Max. runout on disc	Alaveo máxi.del disco	Falsa perpendicolarità massima del disco	0,2 mm (0,009 ")
Epaisseur minimum	Mindeststärke	Min.thickness	Espesor mínimo	Spessore minimo	4 mm
GARNITURE : Type	BELAG : Typ	LINING : type	GUARNECIDO : tipo	GUARNITURA : tipo	FERODO 671-TEXTAR V 1431
Epaisseur d'origine	Originalstärke	Original thickness	Espesor de origen	Spessore originale	7,55 mm
Epaisseur mini après usure	Mindeststärke nach Abnutzung	Min.thickness after wear	Espesor mínimo después de desgaste	Spessore minimo dopo usura	1,55 mm
ETRIER DE FREIN ARRIERE	**HINTERE BREMSTRAGPLATTE**	**REAR BRAKE UNIT**	**ESTRIBO DE FRENO TRASERO**	**STAFFA DEL FRENO POST.**	
Diamètre des pistons receptteurs	Durchmesser der Kolben	Diameter of pistons	Diámetro de los pistones receptores	Diametro dei pistoncini ricettori	30 mm
Réglage des étriers: L'axe du plan de joint des deux demi-étriers doit être confondu avec l'axe médian du disque à 0,5 mm près	Einstellung der Tragplatten: Die Achse der Dichtungsauflagefläche d. beiden Tragplattenhälften muss mit der mittleren Achse der Scheibe um 0,5 mm genau übereinstimmen	Adjustment of brake units The axis of the gasket surface between the two halves of the brake unit must be in line with the central axis of the disc to within 0.5 mm.	Reglaje de los estribos: El plano de la unión de los dos semi estribos debe quedar en línea con el centro del disco a 0,5 mm aproximadamente	Regolazione delle staffe: L'asse del piano di giunzione delle due semistaffe deve confondersi con l'asse di simmetria del disco a ± 0,5 mm	
COUPLES DE SERRAGE	**ANZUGSMOMENTE**	**TIGHTENING TORQUES**	**PARES DE APRIETE**	**COPPIE DI SERRAGGIO**	
Fixation étrier arrière	Befestig. d. hint. Tragplatte	Securing of rear housing	Fijación estribo trasero	Fissaggio staffa post.	3,6 à 4 mkg (26-29 ft.lbs)
Fixation disque arrière sur plateau de roue	Befestig. d. hint. Scheibe an d. Tragplatte für das Rad	Securing of rear disc on wheel plate	Fijación disco trasero al plato de rueda	Fissaggio disco post. sulla flangia ruote	4,5 à 5 mkg (33.36 ft.lbs)
Fixation disque frein avant:	Befestig. d. vord. Bremsscheibe:	Securing of front brake disc:	Fijación disco freno delantero:	Fissaggio disco freno ant:	
Serrage excentrique frein de sécurité	Anzugsmomente d. Exzenters der Handbremse	Tightening of eccentric of hand brake	Apriete excéntrica freno de emergencia	Serraggio eccentrico freno di sicurezza	4 mkg (29 ft.lbs)
Contre-écrou cable de frein de sécurité	Kontermutter für Zug der Handbremse	Lock nut for hand brake cable	Contratuerca cable de freno de emergencia	Controdado cavo freno di sicurezza	1,5 mkg (11 ft.lbs)

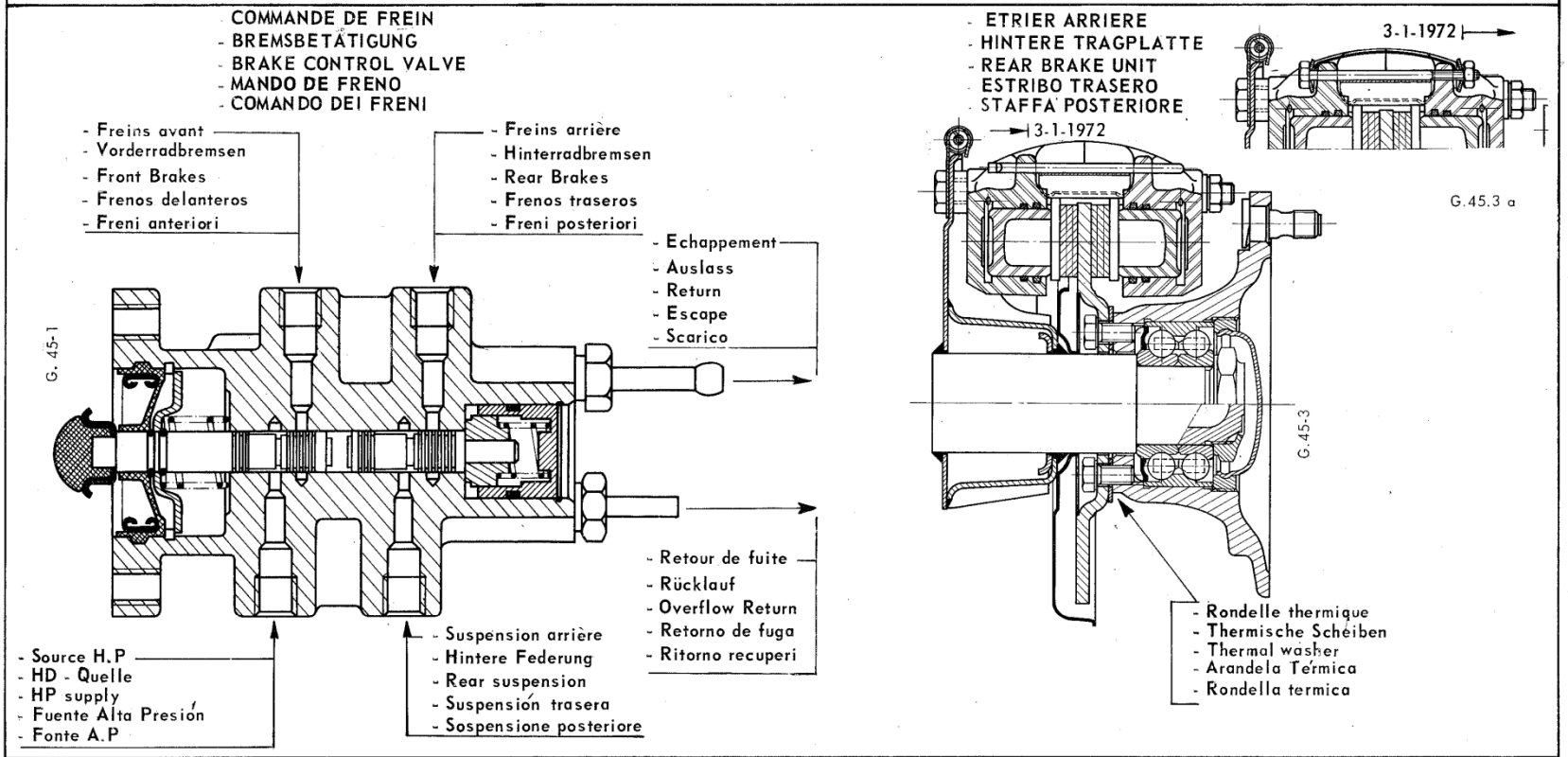

Commande hydraulique assistée (système à «doseur») - le circuit avant est alimenté par l'accumulateur principal - le circuit arrière est alimenté par la suspension arrière	Hydraulisch unterstützte Betätigung (System mit Dosiervorrichtung - der vordere Kreislauf wird durch den Hauptdruckspeicher gespeist - der hintere Kreislauf wird durch die hintere Federung gespeist	Hydraulic Power Braking with metering valve - the front brakes are fed from the main accumulator - The rear brakes are fed from the rear suspension	Mando hidráulico asistido (sistema por «dosificador») - el circuito delantero está alimentado por el acumulador principal - el circuito trasero está alimentado por la suspensión trasera	Comando idraulico servoassistito (sistema a dosatore) - il circuito anteriore è alimentato dall'accumulatore principale - il circuito posteriore è alimentato dalla sospensione post.

FREINS (suite)	BREMSEN (Forts.)	BRAKES (continued)	FRENOS (continuación)	FRENI (seguito)	
- La pression minimale indiquée par le contacteur de l'avertisseur lumineux est de :	- Der vom Warnlichtschalter angezeigte Mindestdruck beträgt :	- Min pressure indicated by warning light switch is :	- La presión nominal indicada por el contactor del indicador luminoso es de :	- La pressione minima indicata dal contattore del segnalatore luminoso de v'essere di :	70 ± 10 kgs/cm^2 (996 ± 142 psi)
PEDALE DE FREIN - Garde à la pédale : Jeu : J entre la pédale et le doseur obtenu en agissant sur la vis (1)	**BREMSPEDAL** - Spiel am Pedal : Spiel: J zwischen Pedal und Bremsventil wird hergestellt durch Einwirken auf Schraube (1)	**BRAKE PEDAL** - Pedal free travel : Clearance : J between pedal and control valve obtained by turning screw (1)	**PEDAL DE FRENO** - Holgura del pedal : Juego : J entre el pedal y el dosificador obtenido actuando sobre el tornillo (1)	**PEDALE FRENO** - Gioco del pedale : Gioco J tra il pedale e il dosatore ottenuto agendo sulla vite (1)	0,1 à 0,5 mm
Après le réglage de la pédale de frein, les lampes de stop doivent s'allumer dès que la pédale attaque le doseur	Nach Einstellung des Bremspedals müssen die Bremsleuchten aufleuchten, sobald das Pedal das Bremsventil berührt	After adjustment of brake pedal the brake lamps must light up, as soon as the pedal touches the control valve	Después del reglaje del pedal de freno, los pilotos de stop deben encenderse al atacar el pedal al dosificador	Dopo la regolazione del pedale, le lampade dello stop devono accendersi appena il pedale tocca il dosatore	
FREIN A MAIN - Longueur du câble - Le réglage du frein de sécurité s'opère par les excentriques placés sur les étriers avant et le réglage du câble	**HANDBREMSE** - Bremszuglänge - Die Einstellung der Handbremse erfolgt durch die Exzenter, die an den vorderen Tragplatten sitzen u. durch Einstellung des Bremszuges	**HAND BRAKE** - Length of cable - Adjustment of hand brake takes place through the eccentrics placed on the front callipers and the cable setting	**FRENO DE MANO** - Largo del cable - El reglaje del freno de emergencia se realiza por medio de las excéntricas situadas sobre los estribos delanteros y el reglaje del cable	**FRENO A MANO** - Lunghezza del cavo - La regolazione del freno di soccorso avviene tramite gli eccentrici posti sulle staffe anteriori e tramite la regolazione del cavo	562 mm (22 $\frac{1}{4}$ in)
S'assurer que les embouts de gaine côté étrier, et embout côté auvent sont en place, ainsi que la gaine	Prüfen, ob die Zughüllenenden auf Seite der Tragplatte und das Endstück auf Seite des Windfangbleches sowie die Hülle an ihrem Platz sind	Check that the sleeve end pieces at the calliper end and the end piece at the scuttle end are in place, as well as the cable sleeve	Asegurarse que los terminales de la funda lado estribo y el terminal lado salpicadero están en su sitio así como la funda	Accertarsi che i fermaguaina lato staffa e lato paratia siano collocati così come la guaina	

PEDALE DE FREIN
BREMSPEDAL
BRAKE PEDAL
PEDAL DE FRENO
PEDALE FRENO

- CIRCUIT DE FREINS ET SUSPENSION
- BREMS - UND FEDERUNGSKREISLAUF
- BRAKE AND SUSPENSION CIRCUIT
- CIRCUITO DE FRENOS Y SUSPENSION
- CIRCUITO FRENI E SOSPENSIONE

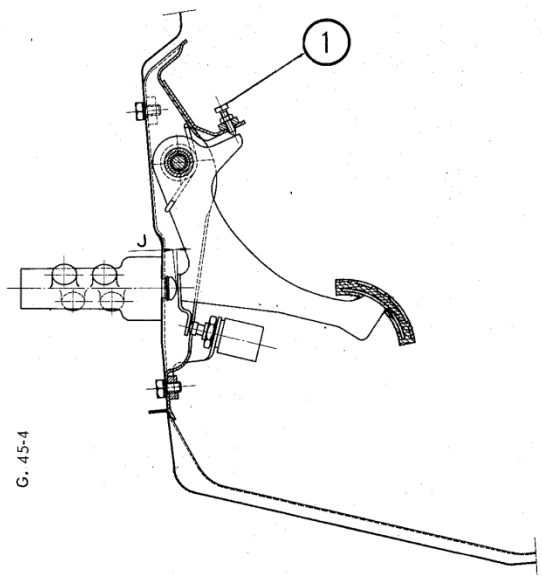

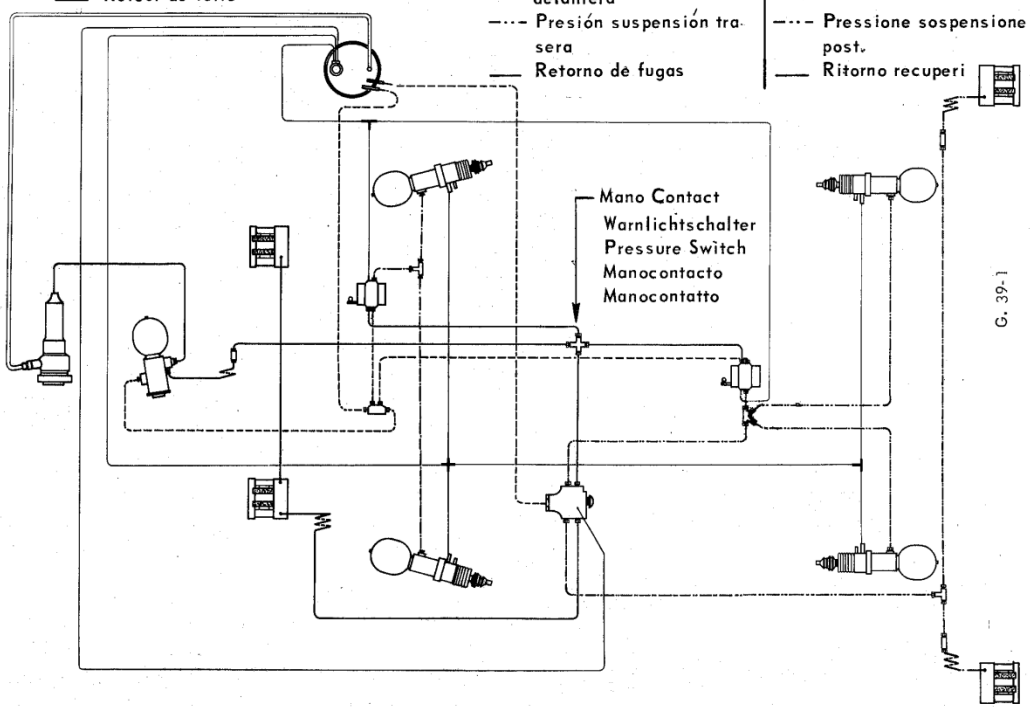

Haute pression	Hochdruck	Alta presión	Alta pressione
Echappement	Auslass	Escape	Scarico
Pression suspension avant	Druck vordere Federung	Presión suspensión delantera	Pressione sospensione ant.
Pression suspension arrière	Druck hintere Federung	Presión suspensión trasera	Pressione sospensione post.
Retour de fuite	Rücklauf	Retorno de fugas	Ritorno recuperi
			High pressure
			Exhaust
			Front suspension pressure
			Rear suspension pressure
			Overflow return

1

SCHEMA D'ELECTRIFICATION — ELEKTRISCHES SCHALTSCHEMA — WIRING DIAGRAM
ESQUEMA ELECTRICO — IMPIANTO ELETTRICO

OPERATIONS
ARBEITSVORGÄNGE
OPERATIONS
OPERACIONES
OPERAZIONI

G 510-00

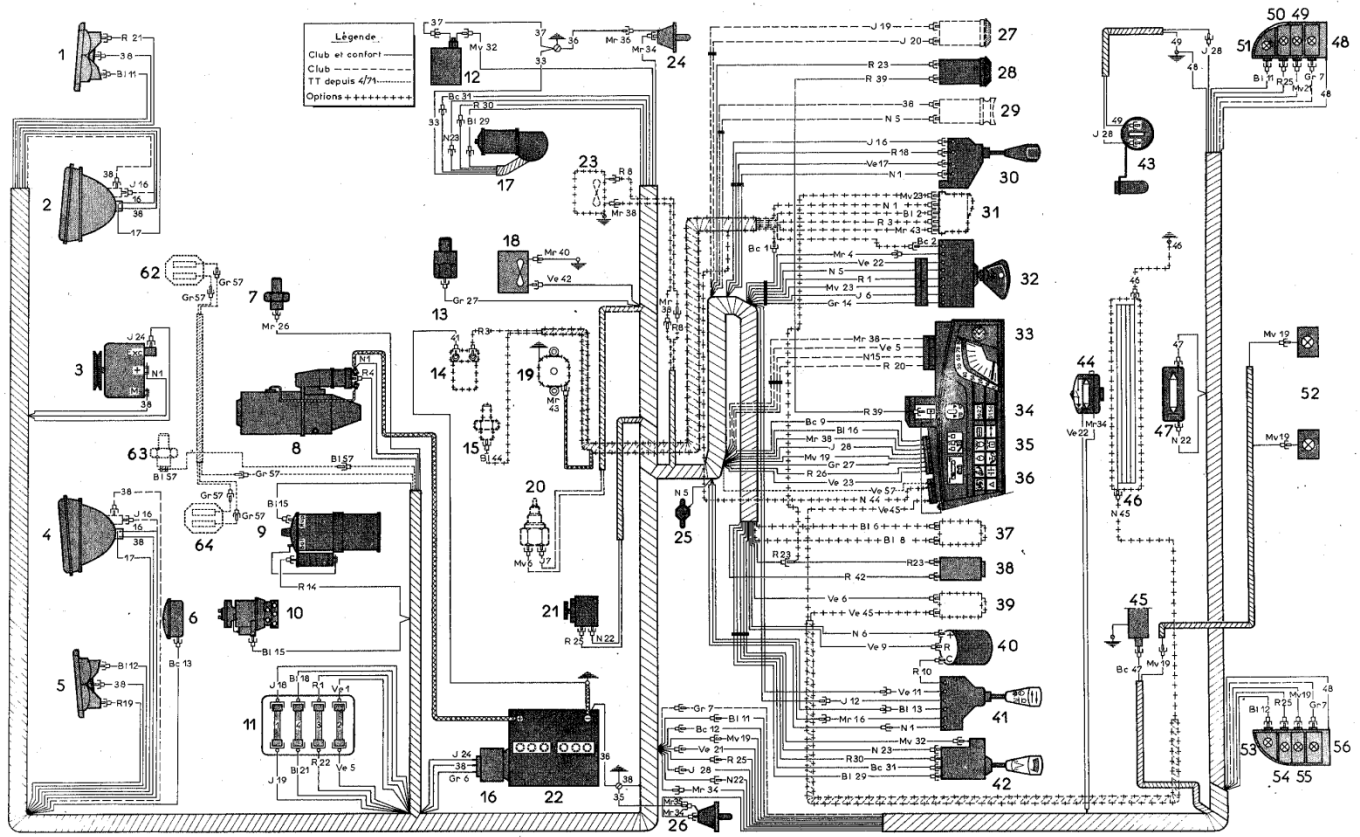

G. 51-4

2	MANUEL DE REPARATIONS REPARATURHANDBUCH REPAIR MANUAL MANUAL DE REPARACIONES MANUALE DI RIPARAZIONE	N° 582/1	OPERATIONS ARBEITSVORGÄNCE OPERATIONS OPERACIONES OPERAZIONI	G 510 - 00	GS (série GA) GS (série GE) GS (série GF)	9-1971 → 3-1-1972 →

ELECTRICITE	ELEKTRISCHE ANLAGE	ELECTRICAL SYSTEM	ELECTRICIDAD	IMPIANTO ELETTRICO
1 - Feu indicateur de direction et lanterne avant droit	1 - Fahrtrichtungsanzeiger und vordere rechte Standleuchte	1 - Indicator light and R.H side lamp	1 - Luz, indicadora de dirección y de población delantera derecha	1 - Indicatore di direzione e luce di posizione anteriori destri
2 - Phare avant droit	2 - Vorderer rechter Scheinwerfer	2 - Front R.H headlamp	2 - Faro delantero derecho	2 - Faro anteriore destro
3 - Alternateur	3 - Drehstrom - Lima	3 - Alternator	3 - Alternador	3 - Alternatore
4 - Phare avant gauche	4 - Vorderer, linker Scheinwerfer	4 - Front, L.H headlamp	4 - Faro delantero izquierdo	4 - Faro anteriore sinistro
5 - Feu indicateur de direction et lanterne avant gauche	5 - Fahrtrichtungsanzeiger und vordere linke Standleuchte	5 - Indicator light and L.H side lamp	5 - Luz, indicadora de dirección y de población delantera izquerda.	5 - Indicatore di direzione e luce di posizione anteriore sinistri
6 - Avertisseur sonore	6 - Starktonhorn	6 - Horn	6 - Avisador	6 - Segnalatore acustico
7 - Mano contact de pression d'huile moteur	7 - Warnlichtschalter für Motoröl-druck	7 - Engine oil pressure warning light	7 - Manocontacto de presión de aceite del motor	7 - Manocontatto pressione olio motore
8 - Démarreur à solénoïde	8 - Anlasser mit Magnetschalter	8 - Solenoid - starter motor	8 - Motor de arranque de solenoide	8 - Motorino d'avviamento a solenoide
9 - Bobine d'allumage	9 - Zündspule	9 - Ignition coil	9 - Bobina de encendido	9 - Bobina d'accensione
10 - Allumeur	10 - Zündverteiler	10 - Distributor	10 - Distribuidor	10 - Spinterogeno
11 - Boîte porte fusibles	11 - Sicherungskasten	11 - Fuse box	11 - Caja portafusibles	11 - Scatola portafusibili
12 - Lave - glace	12 - Scheibenwascher	12 - Windscreen washer	12 - Lavaparabrisa	12 - Lavacristallo
13 - Mano - contact de pression des freins	13 - Warnlichtschalter für Brems - druck	13 - Brake pressure warning light	13 - Manocontacto de presión de frenos	13 - Manocontatto pressione liquido freni
14 - Electro - vanne (option con - vertisseur)	14 - Elektro - Schieber (bei hydr. Getriebeschaltung)	14 - Electro - valve (option torque converter)	14 - Electro - válvula (opción con - vertidor)	14 - Elettrovalvola (opzione convertitore)
15 - Thermo - contact de température d'huile (option convertisseur)	15 - Thermoschalter für Öltemperatur (bei hydr. Getriebe - schaltung)	15 - Oil temperature thermal switch (option torque converter)	15 - Termocontacto de temperatura del aceite (opción converti - dor)	15 - Termocontatto temperatura olio (opzione convertitore)
16 - Régulateur de tension	16 - Spannungsregler	16 - Voltage regulator	16 - Regulador de tensión	16 - Regolatore di tensione
17 - Moteur d'essuie glace	17 - Scheibenwischer - Motor	17 - Windscreen wiper motor	17 - Motor de limpiaparabrisa	17 - Motorino tergicristallo
18 - Pulseur d'air chaud	18 - Warmluftgebläse	18 - Warm air blower	18 - Pulsador de aire caliente	18 - Ventilatore aria calda
19 - Contacts sur boîte de vitesses (option convertisseur)	19 - Schalter am Getriebe (bei hydr. Getriebeschaltung)	19 - Contacts on gearbox (option torque converter)	19 - Contactos sobre caja de cambio (opción convertidor)	19 - Contatti su scatola cambio (opzione convertitore)
20 - Contacteur des feux de recul (Club)	20 - Schalter für Rückfahrleuchten (Club)	20 - Reversing light switch (Club)	20 - Contactor de luces de retroceso (Club)	20 - Contattore luci retromarcia (Club)
21 - Contacteur de stop	21 - Stopplichtschalter	21 - Stop light switch	21 - Contactor de stop	21 - Contattore degli stop
22 - Batterie	22 - Batterie	22 - Battery	22 - Batería	22 - Batteria
23 - Pulseur d'air frais (option)	23 - Frischluftgebläse (auf Wunsch)	23 - Fresh air blower (option)	23 - Pulsador de aire frío (opción)	23 - Ventilatore aria fresca (opzione)

3

SCHEMA D'ELECTRIFICATION – ELEKTRISCHES SCHALTSCHEMA – WIRING DIAGRAM
ESQUEMA ELECTRICO – IMPIANTO ELETTRICO

OPERATIONS
ARBEITSVORGÄNGE
OPERATIONS
OPERACIONES
OPERAZIONI

G 510-00

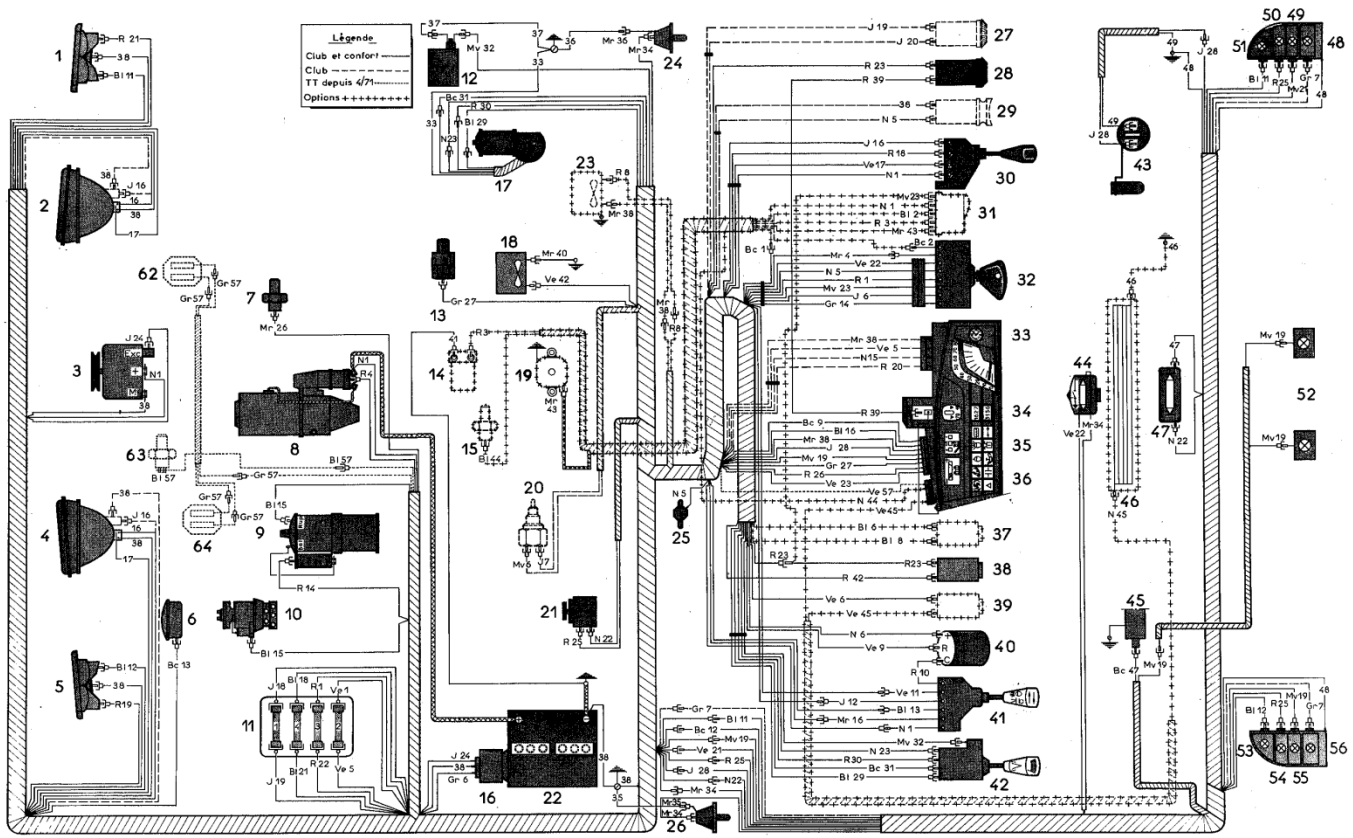

G. 51-4

ELECTRICITE (suite)	ELEKTRISCHE ANLAGE (Forts.)	ELECTRICAL SYSTEM (continued)	ELECTRICIDAD (continuación)	IMPIANTO ELETTRICO (seguito)
24. Interrupteur de feuillure droit	24. Rechter Türkontaktschalter	24. R.H door switch for interior light	24. Interruptor de puerta derecha	24. Interruttore portiera destra
25. Borne pour accessoires	25. Zubehörklemme	25. Terminal for accessories	25. Borne para accesorios	25. Presa corrente accessori
26. Interrupteur de feuillure gauche	26. Linker Türkontaktschalter	26. L.H door switch for interior light	26. Interruptor de puerta izquierda	26. Interruttore luce portiera sinistra
27. Rhéostat d'éclairage de compte-tours montre et jauge (Club)	27. Rheostat für Beleuchtung Drehzahlmesser, Zeituhr u. Kraftstoffmessgerät (Club)	27. Rheostat for lighting of rev. indicator clock and petrol gauge (Club)	27. Reóstato de iluminación del cuentarrevoluciones, reloj y aforador (Club)	27. Reostato illuminazione contagiri-orologio-indicatore livello (Club)
28. Rhéostat d'éclairage du compteur de vitesses	28. Rheostat für Tachobeleuchtung	28. Rheostat for lighting of speedometer	28. Reóstato de iluminación del velocímento	28. Reostato illuminazione tachimetro
29. Allume-cigare (Club)	29. Zigarettenanzünder (Club)	29. Cigar lighter (Club)	29. Encendedor de cigarrillos (Club)	29. Accendisigari (Club)
30. Commutateur d'éclairage	30. Lichtschalter	30. Light switch	30. Conmutador de alumbrado	30. Commutatore illuminazione
31. Relais (option convertisseur)	31. Relais (hydr. Schaltung)	31. Relay (option torque converter)	31. Relé (opción convertidor)	31. Relé (opz. convertitore)
32. Contacteur d'allumage et de démarrage	32. Zünd-und Anlasserschalter	32. Ignition and starter-switch	32. Contactor de encendido y de puestaenmarcha	32. Contatto d'accensione avviamento
33. Connecteur sur circuit du bloc compte-tours et montre (Club)	33. Stecker am Schaltkreis für Block Drehzahlmesser und Zeituhr (Club)	33. Connector on circuit for the rev. indicator and clock unit (Club)	33. Conectador sobre circuito del bloque cuentarrevoluciones y reloj (Club)	33. Connettore sul circuito del blocco contagiri e orologio elettrico (Club)
34. Eclaireur de compteur de vitesses	34. Leuchte für Geschwindigkeitsanzeiger	34. Speedometer lamp	34. Iluminador del relocímetro	34. Illuminazione contachilometri
35. Connecteur sur circuit et imprimé du bloc volto-jauge et voyants de contrôle	35. Stecker am aufgedruckten Schaltkreis für Messblock und Kontrolleuchten	35. Connector on printed circuit for fuel gauge and warning light block	35. Conectador sobre circuito impreso del bloque volto afarador y luces de control	35. Connettore sul circuito stampato del blocco voltmetro-indicatore livello e spie di controllo
36. Connecteur sur circuit imprimé des voyants	36. Stecker am aufgedruckten Schaltkreis der Kontrolleuchten	36. Connector on printed circuit for warning lamps	36. Conectador sobre circuito impreso de luces de control	36. Connettore sul circuito stampato delle spie
37. Commutateur de pulseur d'air frais (option)	37. Schalter für Frischluftgebläse (auf Wunsch)	37. Fresh air blower switch (option)	37. Conmutador del pulsador de aire frío (opción)	37. Commutatore del ventilatore aria fresca (opzione)
38. Commutateur de pulseur d'air chaud	38. Schalter für Warmluftgebläse	38. Warm air blower switch	38. Conmutador del pulsador de aire caliente	38. Commutatore del ventilatore aria calda
39. Commutateur de lunette arrière chauffante (option)	39. Schalter für heizbare Heckscheibe (auf Wunsch)	39. Switch for heated rear window (option)	39. Conmutador de la calefacción de la luneta trasera (opción)	39. Commutatore lunotto termico (opzione)
40. Centrale clignotante	40. Blinkerzentrale	40. Flasher unit	40. Central de intermitencia	40. Centralina lampeggiante

MANUEL DE REPARATIONS
REPARATURHANDBUCH
REPAIR MANUAL
MANUAL DE REPARACIONES
MANUALE DI RIPARAZIONE

N° 582/1

OPERATIONS
ARBEITSVORGÄNGE
OPERATIONS
OPERACIONES
OPERAZIONI

G. 510-00

GS (GX série GA) 9-1971 →
GS (GX série GE) } 3-1-1972 →
GS (GX série GF)

SCHEMA D'ELECTRIFICATION - ELEKTRISCHES SCHALTSCHEMA - WIRING DIAGRAM - ESQUEMA ELECTRICO - IMPIANTO ELETTRICO

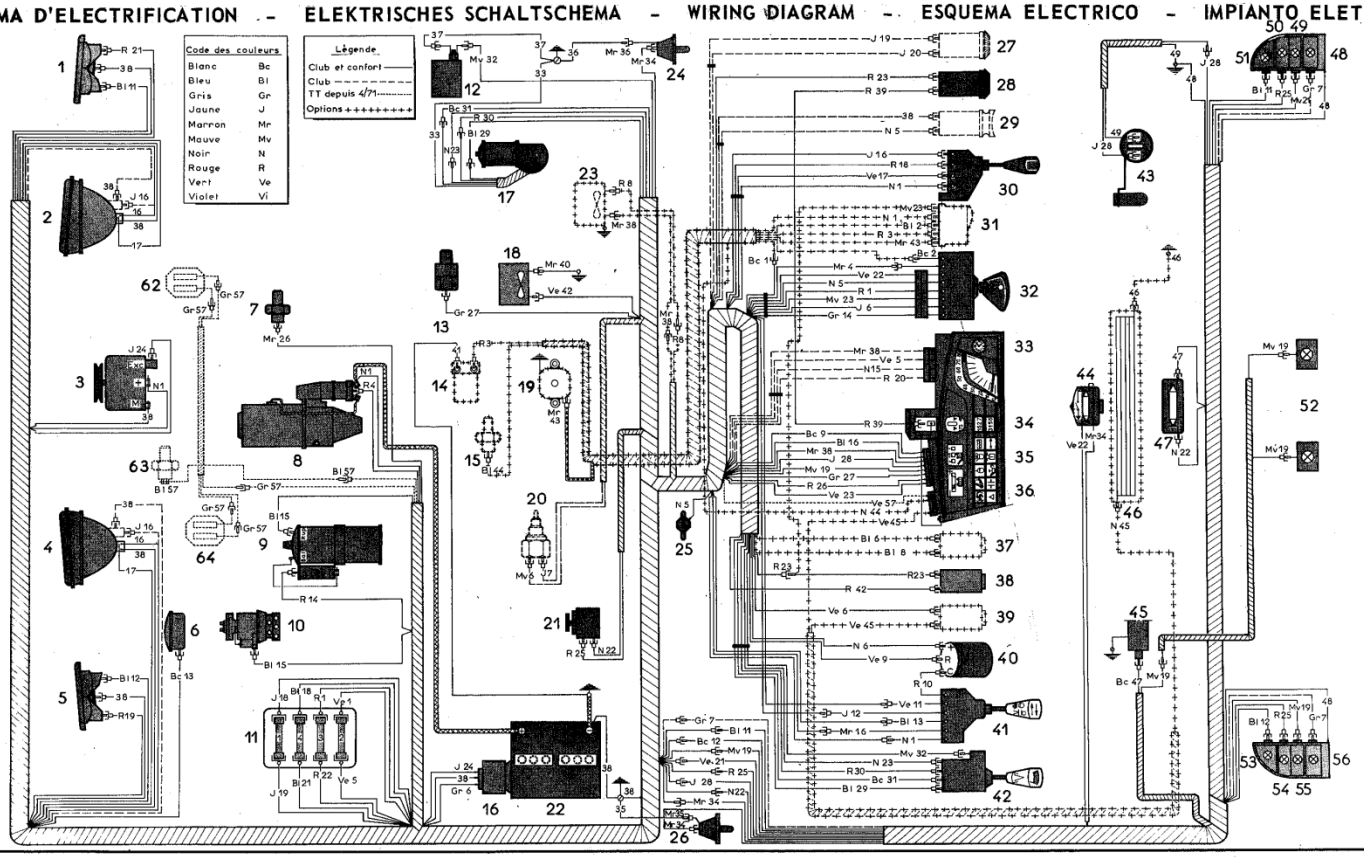

G. 51-4

6	ELECTRICITE (suite)	ELEKTRISCHE ANLAGE (Forts.)	ELECTRICAL SYSTEM (continued)	ELECTRICIDAD (continuación)	IMPIANTO ELETTRICO (seguito)
	41 - Commutateur de signalisation	41 - Schalter für Signalabgabe	41 - Indicator switch	41 - Conmutador de señalización	41 - Commutatore di segnalazione
	42 - Commutateur d'essuie - glace et lave - glace	42 - Schalter für Scheibenwischer u. Scheibenwascher	42 - Switch for windscreen wipers and washers	42 - Conmutador de limpiaparabrisa y lavaparabrisa	42 - Commutatore tergicristallo e lavavetro
	43 - Rhéostat de jauge à essence	43 - Rheostat f. Kraftstoff - Messgerät	43 - Rheostat for petrol gauge	43 - Reóstato del aforador de gasolina	43 - Reostato indicatore livello carburante
	44 - Plafonnier	44 - Innenleuchte	44 - Interior light	44 - Luz interior	44 - Plafoniera
	45 - Interrupteur - basculeur de coffre	45 - Kippschalter f. Kofferraum	45 - Boot rocker switch	45 - Interruptor basculante de maletero	45 - Interruttore - deviatore coperchio bagagliaio
	46 - Lunette arrière chauffante	46 - Heizbare Heckscheibe	46 - Rear window heater	46 - Luneta trasera calentada	46 - Lunotto post. termico
	47 - Eclaireur de coffre	47 - Kofferraumleuchte	47 - Boot light	47 - Iluminador del maletero	47 - Illuminazione bagagliaio
	48 - Feu de recul droit (club)	48 - Rechte Rückfahrleuchte (Club)	48 - R.H reversing light (club)	48 - Luz de retroceso derecha (club)	48 - Luce retromarcia destra (club)
	49 - Lanterne arrière droit	49 - Hintere, rechte Standleuchte	49 - Rear R.H side light	49 - Piloto trasero derecho	49 - Luce di posizione post. destra
	50 - Feu de stop arrière droit	50 - Hintere, rechte Bremsleuchte	50 - Rear R.H brake light	50 - Piloto de stop trasero derecho	50 - Stop post. destro
	51 - Feu indicateur de direction arrière droit	51 - Hinterer, rechter Blinker	51 - Rear R.H indicator	51 - Luz indicador de dirección trasera derecha	51 - Indicatore di direzione post. destro
	52 - Eclaireur de plaque de police	52 - Kennzeichenleuchte	52 - Number plate light	52 - Iluminador de la chapa matrícula	52 - Illuminazione targa
	53 - Feu indicateur de direction arrière gauche	53 - Hinterer, linker Blinker	53 - Rear L.H indicator	53 - Luz indicador de dirección trasera izquierda	53 - Indicatore di direzione post. sinistro
	54 - Feu de stop arrière gauche	54 - Hintere, linke Bremsleuchte	54 - Rear L.H brake light	54 - Piloto de stop trasero izquierdo	54 - Stop post. sinistro
	55 - Lanterne arrière gauche	55 - Hintere, linke Standleuchte	55 - Rear L.H side light	55 - Piloto trasero izquierdo	55 - Luce di posizione post. sinistra
	56 - Feu de recul gauche (club)	56 - Linke Rückfahrleuchte	56 - L.H reversing light (club)	56 - Luz de retroceso izquierda (club)	56 - Luce di retromarcia sinistra (club)
	62 - Bloc de freinage droit	62 - Rechte Bremstragplatte	62 - Front brake unit R.H	62 - Bloque de frenado derecho	62 - Blocco di frenatura destro
	63 - Thermo - contact de température critique d'huile moteur	63 - Thermo - Schalter für kritische Öltemperatur	63 - Engine oil temperature thermal switch	63 - Termocontacto de temperatura crítica del aceite motor	63 - Termocontatto temperatura critica olio motore
	64 - Bloc de freinage gauche	64 - Linke Bremstragplatte	64 - Front brake unit L.H	64 - Bloque de frenado izquierdo	64 - Blocco di frenatura sinistro

CODE DES COULEURS / FARBEN / COLOUR CODE / CODIGO DE COLORES / CODICE DEI COLORI

Blanc	Bc	Weiss	Bc	White	Bc	Blanco	Bc	Bianco	Bc
Bleu	BL	Blau	BL	Blue	BL	Azul	BL	Blu	BL
Gris	Gr	Grau	Gr	Grey	Gr	Gris	Gr	Grigio	Gr
Jaune	J	Gelb	J	Yellow	J	Amarillo	J	Giallo	J
Marron	Mr	Braun	Mr	Brown	Mr	Marron	Mr	Marrone	Mr
Mauve	Mv	Lila	Mv	Mauve	Mv	Malva	Mv	Malva	Mv
Noir	N	Schwarz	N	Black	N	Negro	N	Nero	N
Rouge	R	Rot	R	Red	R	Rojo	R	Rosso	R
Vert	Ve	Grün	Ve	Green	Ve	Verde	Ve	Verde	Ve
Violet	Vi	Violett	Vi	Violet	Vi	Violeta	Vi	Violetto	Vi

LEGENDE - BEZEICHNUNGEN - KEY

LEYENDA - LEGGENDA

- Club et Confort - Club and Confort
- Club and Confort - Club y Confort
- Club e Confort

——

- Confort
- Confort
- Confort
- Confort
- Confort

- Options
- Auf Wunsch
- Options
- Opciones
- Opzione

++++

ELECTRICITE (suite)

TABLEAU DES FUSIBLES

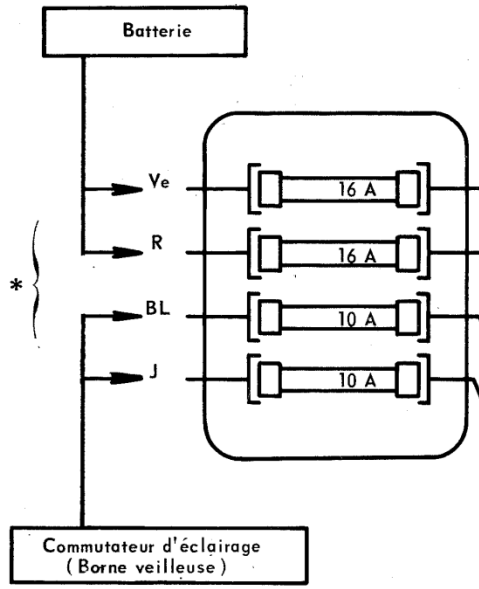

Ve

Allume-cigare (Club) - Montre (Club) - Borne pour accessoires.
Commutateur d'allumage (fil jaune sur connecteur)
Régulateur de tension
Contacteur des feux de recul ⟶ feux de recul (Club)
Commutateur de lunette arrière chauffante ⟶ lunette arrière chauffante (option)
⟶ voyant de contrôle
Commutateur de pulseur d'air frais ⟶ pulseur d'air frais (Club ⟼ 25.1.71)
(Option Club Confort ⟼ 25.1.71)
Centrale clignotante ⟶ commutateur des feux ⟶ feux clignotants
indicateurs de direction
⟶ voyant de clignotants

R

Contacteur de stop ⟶ feux de stop
Eclairage du coffre
Plafonnier
Commutateur d'allumage (repère mauve sur fil de connecteur) :
- Bloc volto-jauge
- Rhéostat de jauge à essence
- Commutateur d'essuie-glace et de lave-glace ⟶ moteur d'essuie glace et pompe de lave glace.
- Voyant de pression d'huile-moteur
- Voyant de pression de freins
- Voyant de température d'huile de convertisseur (option convertisseur) 19-4-1971 ⟼
- Commutateur de pulseur d'air chaud ⟶ pulseur d'air chaud (option Fr - 5° C ⟼ 25-1-1971
- Rhéostat d'éclairage du compteur ⟶ éclairage du compteur ⟼ 25-1-1971 série)
- Relais de commande d'embrayage (option convertisseur) 19-4-1971 ⟼
- Voyant de température d'huile moteur et usure de plaquette de frein 19-4-1971 ⟼

BL

Lanternes avant droit et arrière droit

J

Voyant des lanternes · Rhéostat d'éclairage ⟶ éclairage : compte tours, montre, bloc volto-jauge (Club)
Eclairage plaque de police - Lanternes avant gauche et arrière gauche

* Ve : VERT
R : ROUGE
BL : BLEU
J : JAUNE

ELEKTRISCHE ANLAGE (Forts.)

SICHERUNGEN

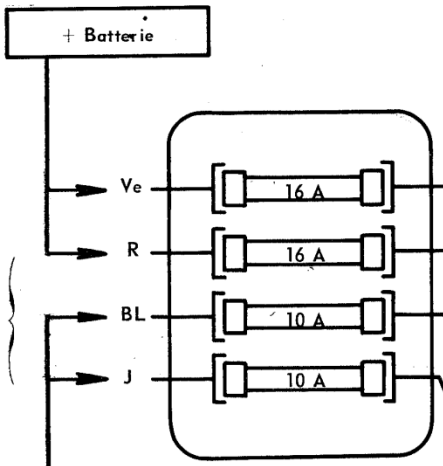

Schalter für Beleuchtung Klemme, Standleuchten

Ve : GRÜN
R : ROT
BL : BLAU
J : GELB

Ve

Zigarrenanzünder (Club) - Zeituhr (Club) - Zubehörklemme
Zündschalter zum: (**gelbes** Kabel **am** Stecker):
Spannungsregler
Schalter für Rückfahrleuchten → Rückfahrleuchten (Club)
Schalter für heizbare Heckscheibe → heizbare Heckscheibe (auf Wunsch)
→ Kontrolleuchte
Schalter für Frischluftgebläse → Frischluftgebläse (Club → 25.1-1971)
(auf Wunsch Club-Confort ⟼ 25.1-1971)
Blinkerzentrale → Schalter für Fahrtrichtungsanzeiger → Blinkerleuchten
→ Blinkerkontrolleuchte

R

Bremslichtschalter → Bremsleuchte
Kofferraumbeleuchtung
Innenleuchte
Zündschalter zum: (mauves Kabel am Stecker)
Voltmeterblock
Kraftstoffmessrheostat
Schalter für Scheibenwischer und Scheibenwascher → Scheibenwischermotor Lampe f. Scheibenwascher
Kontrolleuchte für Motoröldruck
Kontrolleuchte für Bremsdruck
Kontrolleuchte für Öltemperatur des Drehmomentwandlers (Ausführung mit Drehmomentwandler) 19-4-1971 ⟼
Schalter für Warmluftgebläse → Warmluftgebläse (auf Wunsch - 5° C → 25-1-1971
25-1-1971 ⟼ Série
Rheostat für Tachobeleuchtung → Tachobeleuchtung
Relais für Kupplungsbetätigung (Ausführung mit Drehmomentwandler) 19-4-1971 ⟼
Kontrolleuchte für Temperatur des Motoröles und Abnutzung der Bremsplaketten 19-4-1971 ⟼

BL

Vordere und hintere Standleuchte - rechte Seite

J

Kontrolleuchte für Standleuchten - Rheostat für Beleuchtung → Beleuchtung: Drehzahlmesser, Zeituhr
Voltmeter - Block (Club) - Kennzeichenleuchten - vordere u. hintere Standleuchte, linke Seite

ELECTRICAL SYSTEM (continued) -

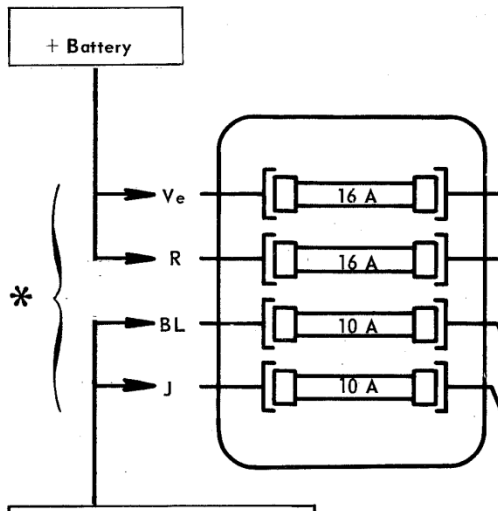

* Ve = GREEN
R = RED
BL = BLUE
J = YELLOW

FUSE TABLE

Ve

Cigar lighter (Club) - Clock (Club) - Terminal for accessories
Ignition switch (yellow lead on terminal block):
Voltage regulator
Reversing light switch ⟶ reversing lamps (Club).
Switch for heated rear window ⟶ heated rear window (option).
⟶ warning lamp.
Switch for fresh air blower ⟶ fresh air blower (Club ⟶ 25.1.1971) (option Club Confort ⟶ 25.1.71)
Flasher unit ⟶ switch for direction ⟶ indicator lamps.
indicator lamps
indicator warning lamp

R

Stop lamp switch ⟶ Stop lamps
Boot lighting
Interior lamp
Ignition switch (mauve mark on terminal block lead) :
Petrol gauge - Charging rate indicator
Rheostat for petrol gauge
Windscreen wiper and washer switch ⟶ windscreen wiper motor and windscreen washer pump
Engine oil pressure warning lamp
Brake pressure warning lamp
Torque converter fluid temperature warning lamp (torque converter optional) 19-4-1971 ⟶
Switch for heater fan ⟶ heater fan (option FR-5° C ⟶ 25-1-1971 — 25-1-1971 ⟶ factory fitted
Lighting rheostat for speedometer ⟶ speedometer lighting
Clutch control relay (torque converter optional) 19-4-1971 ⟶
Engine oil temperature and brake pad wear warning lamp 19-4-1971 ⟶

BL

R.H. side and tail lamps

J

Side and tail warning lamp - lighting rheostat ⟶ lighting: tachometer, clock, voltmeter, Petrol gauge unit (Club), Number plate lamp. LH side and tail lamps.

ELECTRICIDAD (continuacion)

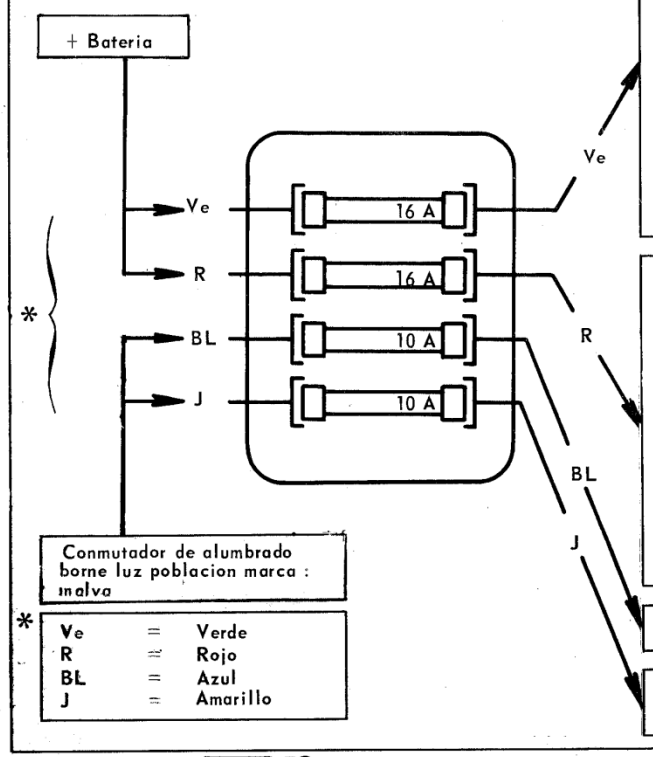

CUADRO DE FUSIBLES

Ve

Encendedor de cigarillos - (club) Reloj (club) - Borne accesorios
Conmutador de encendido (Cable amarillo sobre el conectador)
Regulador de tensión
Contactor de los faros de marcha atrás → Faros de marcha atrás (club)
Contactor de luneta trasera calentada → luneta trasera calentada (opción)
→ luz de control
Conmutador del pulsador de aire frío → Pulsador de aire frío (club)
Central intermitentes → Conmutador luces
indicadores de dirección → Luces intermitentes
→ indicador de intermitentes

R

Contactor de stop → piloto de stop
Iluminación del maletero
Luz interior
Conmutador de encendido (marcado malva en cable del conectador) :
Bloque volto-aforador
Reóstato del aforador de gasolina
Conmutador de limpiaparabrisa y del lavaparabrisa → Motor limpiaparabrisa, bomba lavaparabrisa
Indicador de la presión del aceite motor
Indicador de la presión en el circuito de frenos
Luz control de temperatura del aceite del convertidor (opción convertidor) 19-4-1971 ⊢→
Conmutador del pulsador de aire → Pulsador de aire caliente (opción Fr. 5° C → ⊢ 25-1-1971
Reóstato de iluminación del cuentakilómetro → iluminación del cuentakilóm. ⊢→ 25-1-1971 serie
Relé del mando de embrague (opción convertidor) 19-4-1971 ⊢→
Luz control de la temperatura del aceite del motor y del desgaste de las plaquetas de frenos 19-1-1971 ⊢→

BL

Luces de población delanteras derecha e izquierda

J

Indicador de las luces de población - Reóstato de iluminación → iluminación cuentakilómetro reloj, bloque volto - aforador (club) Iluminación chapa matrícula - Luces de población delantera izquierda y trasera izquierda

IMPIANTO ELETTRICO (seguito)

TABELLA DEI FUSIBILI

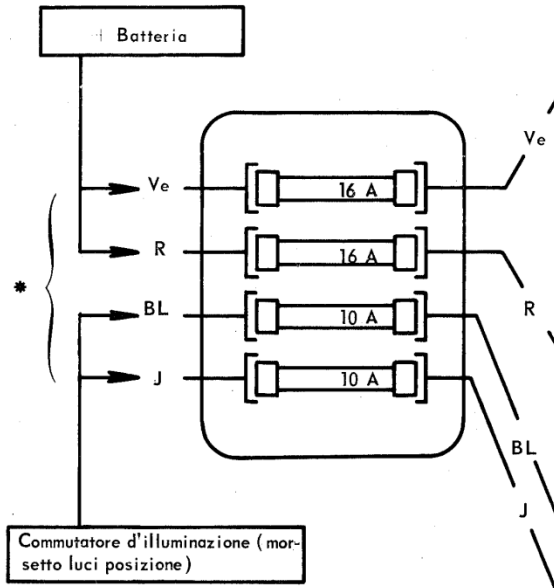

Ve

Accendisigari (club) - Orologio (club) - Morsetto accessori
Commutatore d'accensione (filo giallo sul connettore) :
Regolatore di tensione
Contattore luci retromarcia ⟶ luci retromarcia (Club)
Commutatore del lunetto termico ⟶ lunotto termico (opzione)
⟶ spia di controllo
Commutatore ventilatore aria fresca ⟶ Ventilatore aria fresca (Club ⟼ 25-1-71
(Opzione Club Confort ⟼ 25.1.71)
Centralina lampeggiatori ⟶ Commutatore dei lampeggiatori ⟶ lampeggiatori
⟶ Spia lampeggiatori

R

Contattore degli stop ⟶ luci degli stop
Illuminazione bagagliaio
Plafoniera
Commutatore d'accensione (rif. malva sul filo del connettore) :
Blocco voltmetro- indicatore di carica
Reostato indicatore livello
Interruttore tergicristallo e lavacristallo ⟶ motorino tergicristallo - pompa lavacristallo
Spia pressione olio motore
Spia pressione freni
Spia temperatura olio convertitore (opzione convertitore) 19-4-1971 ⟶
Commutatore ventilatore aria calda ⟶ ventilatore aria calda (opzione Fr-5° C ⟼ 25-1-1971
Reostato illuminazione tachimetro ⟶ illuminazione tachimetro ⟼ 25-1-1971 serie)
Relé di comando frizione (opzione convertitore) 19-4-1971 ⟼
Spia temperatura olio motore e usura placchette freno 19-4-1971 ⟼

BL

Luci di posizione anteriore e posteriore destre

J

Spia luci di posizione-Reostato illuminazione ⟶ illuminazione : Contagiri, orologio, blocco voltmetro-indicatore di carica (Club). Illuminazione targa. Luci di posizione anteriore e posteriore sinistre

*	Ve	VERDE
	R	ROSSO
	BL =	BLU
	J	GIALLO

TABLEAU DES LAMPES - TABELLE DER GLÜHBIRNEN - BULB TABLE - CUADRO DE LAMPARAS - PROSPETTO DELLE LAMPADE

MONTAGE DE L'INSTALLATION 12 VOLTS - 12 VOLT ANLAGE - 12 VOLTS INSTALLATION
MONTAJE DE LA INSTALACION 12 VOLTIOS - MONTAGGIO DELL'IMPIANTO ELETTRICO 12 V

TYPES DE LAMPES - GLÜHBIRNEN
TYPE OF BULBS - TIPO DE LAMPARAS
TIPO DI LAMPADA

Utilisation	Verwendung	Use	Utilización	Utilizzazione	Nb	Culot Fassung Base Casquillo Zoccolo	Tension Spannung Volts Tensión Tensione	Puissance Leistung Watts Potencia Potenza	Norme française Franz - Norm. French standard Norma francesa Norme francesi	Norme Internationale Intern. Norm. International standard Norma Internacional Norme Internazionali
Phare code	Scheinwerfer Abblendlicht	Headlamp Main beam/dip	Carretera Cruce	Abbaglianti Anabbaglianti	2	P. 45. + 41	12 V	45/40 W	R. 136. 15	
Phare à iode (Club)	Jodscheinwerfer (Club)	Q.I headlight (Club)	Faro de yodo (Club)	Faro allo iodio (Club)	2	P. 14. 5 sQI	12 V	55 W	R. 136. 16	
Clignotants Feux de stop Feux de recul (Club)	Blinker Stopplicht Rückfahrleuchten (Club)	Flashers Stop - Lights Reversing lights (Club)	Intermitentes Pilotos de stop Luces de retroceso (Club)	Lampeggiatori Stop Luci retromarcia (Club)	4 2 2	BA 15. s.19	12 V	21 W	R. 136. 12	P. 25/1
Lanternes avant et arrière Eclairage plaque arrière	Standlicht vorn - hinten Kennzeichen - beleuchtung	Side and tail lamps Number plate light	Población delant. y trás. Alumbrado Chapa de matricula	Luci di posizione ant. post. Illuminazione targa	4 2	BA 15.s.19	12 V	5 W	R. 136. 13	R. 19/5
Plafonnier Eclairage coffre	Innenleuchte Kofferraumleuchte	Interior light Boot light	Luz interior Iluminación del maletero	Plafoniera Illuminazione bagagliaio	1 1	Navette Sofitte Feston Neveta Navetta	12 V	7 W	R. 136. 05	
Eclairage compteur	Tachobeleuchtung	Speedometer lighting	Iluminación del cuentakilómetros	Illuminazione contachilometri	1	BA. 9 s	14 V	4 W	R. 136. 33	
Eclairage totalisateur kilométrique (Confort)	Beleuchtung für kilometerzähler (Confort)	Lighting for total mileage recorder recorder (Comfort)	Iluminación del totalizador de kilometros (Confort)	Illuminazione Contachilometri (Confort)	1	BA 9 s	12 V	2 W	R. 136-33	T. 8/2
Eclairage Compte-tours et montre (Club)	Beleuchtung Drehzahlmesser u. Zeituhr (Club)	Rev.indicator and Clock lighting (Club)	Iluminación del Cuentarrevoluciones y reloi (Club)	Illuminazione Contagiri e orologio (Club)	1					
Lampes témoins de :	Kontrolleuchten für :	Warning lights for:	Lámparas control de :	Lampade spia di :						
- pression d'huile moteur	- Motoröldruck	- engine oil pressure	- presión aceite del motor	- pressione olio motore	1	NO (Type Wedge Base) Tube ϕ 10				
- pression freins	- Bremsdruck	- brake pressure	- presión de frenos	- pressione freni	1	NO (Typ Wedge Base) Leuchtröhre - ϕ 10				
- lanternes	- Standlicht	- side lights	- población faros	- luci di posizione	1	NO (Type Wedge Base) MBC Tube 10 mm				
- phares	- Scheinwerfer	- main beam	- faros	- fari	1	NO (Tipo Wedge Base) Tubo ϕ = 10				
- clignotants	- Blinker	- indicators	- intermitentes	- lampeggiatori	1	NO (Tipo Wedge Base) Tubo ϕ = 10				
- température d'huile moteur et usure plaquettes de freins	- Öltemperatur des Motoröls und Abnutzung der Bremsplaketten	- temperature of engine oil and brake pad wear	- temperatura del aceite del motor y desgate plaquetas tas de frenos	- temperatura olio motore e usura placchette frenanti	1	12 V 2 W				
Et des options :	Und auf Wunsch :	And options :	Y en las opciones :	E delle opzioni :						
- lunette chauffante	- heizbare Heckscheibe	- heated rear window	- luneta trasera calentada	- lunotto termico	1					
- température d'huile convertisseur	- Öltemperatur bei hydr. Wandler	- temperature of torque converter oil	- temperatura del aceite del convertidor	- temperatura olio convertitore	1					

MANUEL DE REPATIONS REPARATURHANDBUCH REPAIR MANUAL MANUAL DE REPARACIONES MANUALE DI RIPARAZIONE	N° 582/1	OPERATIONS ARBEITSVORGÄNCE OPERATIONS OPERACIONES OPERAZIONI	G. 512-00	GS (GX série GA) GS (GX série GE) GS (GX série GF)	9-1971 → 3-1-1972 →

CHAUFFAGE FR - 20 C. - HEIZUNG - 20° C - FRONT HEATER UNIT - 20° C. - CALEFACCION - 20° C. - RISCALDAMENTO - 20° C.

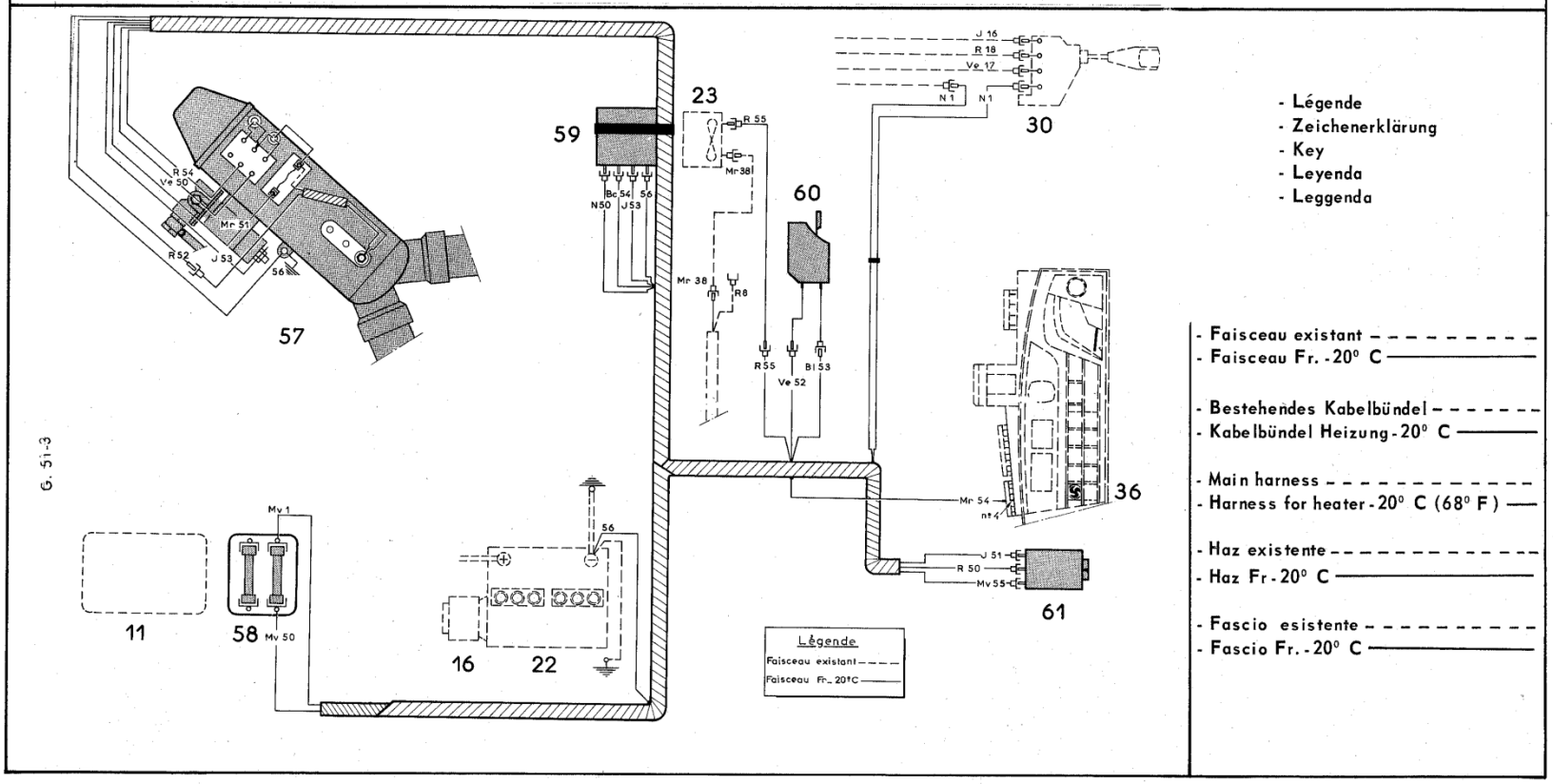

- Légende
- Zeichenerklärung
- Key
- Leyenda
- Leggenda

- Faisceau existant - - - - - - - - -
- Faisceau Fr. -20° C ————————
- Bestehendes Kabelbündel - - - - - - -
- Kabelbündel Heizung -20° C ————
- Main harness - - - - - - - - - - - - -
- Harness for heater -20° C (68° F) ——
- Haz existente - - - - - - - - - - - - -
- Haz Fr -20° C ————————
- Fascio esistente - - - - - - - - - -
- Fascio Fr. -20° C ————————

11 - Boîte à fusibles
Sicherungskasten
Fuse box
Caja portafusibles
Scatolo portafusibili

16 - Régulateur de tensión
Spannungsregler
Voltage regulator
Regulador de tensión
Regolatore di tensione

22 - Batterie
Batterie
Battery
Batería
Batteria

23 - Pulseur d'air frais
Frischluftgebläse
Fresh air blower
Pulsador de aire frío
Ventilatore aria fresca

30 - Commutateur d'éclairage
Lichtschalter
Light switch
Conmutador de alumbrado
Commutatore illuminazione

36 - Connecteur sur circuit imprimé des voyants
Stecker am aufgedruckten Schaltkreis der Kontrolleuchten
Connector on printed circuit for warning lights
Conectador sobre circuito impreso de luces de control
Connettore sul circuito stampato delle spie

57 - Groupe de chauffage
Heizelement
Heating unit
Grupo de calefacción
Gruppo riscaldamento

58 - Boîte à fusibles 16 Ampères
Sicherungskasten - 16 Ampère
Fuse box - 16 Ampères
Caja portafusibles - 16 Amperes
Scatolo portafusibili - 16 Ampères

59 - Relais de commande
Betätigungsrelais
Control relay
Relé de mando
Relé di comando

60 - Contacteur de sécurité
Sicherheitsschalter
Safety switch
Contactor de seguridad
Contattore di sicurezza

61 - Commutateur de chauffage
Heizungsschalter
Heating switch
Conmutador de la calefaccion
Conmutatore del riscaldamento

INSTALLATION ELECTRIQUE SUR UN VEHICULE TRACTANT UNE REMORQUE
(Equipement, fourniture CARTIER)

Le véhicule doit être nécessairement équipé d'une centrale clignotante " CARTIER " référence 165, type "Warning", d'un relais CARTIER " CARAVANEX ".

FEUX INDICATEURS DE DIRECTION. REMARQUE : La commande des feux indicateurs de direction normalement utilisée, est insuffisante pour alimenter les feux de la remorque.
Le Code de la Route prévoit un voyant de contrôle du fonctionnement des feux de la remorque.
Véhicule utilisé sans remorque : La lampe témoin « V1 » contrôle le fonctionnement des feux indicateurs de direction du véhicule. Elle ne clignote plus, si une lampe est détériorée.
La lampe témoin « V2 » ne clignote pas.
Véhicule avec remorque attelée : La lampe témoin « V2 » contrôle le fonctionnement des feux indicateurs de direction du véhicule et de la remorque.
Elle ne clignote plus si une lampe du véhicule, ou de la remorque est détériorée.

TRES IMPORTANT : La puissance de la, ou des lampes de la remorque pour un même côté doit être de 21 watts.

FEUX D'ECLAIRAGE : (Lanternes, plaque de police, feux de gabarit)
Connecter en dérivation, la prise multiple au fil d'alimentation (repère mauve) du feu de lanterne arrière gauche.

FEUX DE STOP : A l'aide d'un fil, connecter en dérivation, la prise multiple au fil d'alimentation (repère rouge) du feu de stop arrière gauche.

NOTE : Il est indispensable d'alimenter la totalité des feux de stop par l'intermédiaire d'un relais, afin d'éviter la déterioration des contacts de l'interrupteur de stop.
Réaliser le branchement indiqué figure 2.

ELEKTRISCHE ANLAGE FÜR FAHRZEUGE MIT ANHÄNGERKUPPLUNG
(CARTIER - Ausführung)

Das Fahrzeug muss ein CARTIER-Blinkrelais (Bezug-Nr. 165, Typ Warning).
sowie ein Relais CARTIER "CARAVANEX" eingebaut haben.

BLINKANLAGE. ANMERKUNGEN : Die normale Blinkanlage reicht nicht aus, um die Anhängerblinker zu versorgen.
Die StVZO schreibt eine Kontrolleuchte für die Hängerblinker vor.
Fahrzeug ohne angekuppelten Hänger : die Kontrolleuchte « V1 » überwacht die Funktion der Fahrzeugblinker.
Sie leuchtet nicht mehr auf, wenn eine der Blinkerglühlampen defekt ist.
Die Kontrolleuchte « V2 » ist nicht in Betrieb.
Fahrzeug mit angekuppeltem Hänger : die Kontrolleuchte « V2 » überwacht die Funktion der Fahrzeug - und Hängerblinker. Sie leuchtet nicht mehr auf, wenn eine der Fahrzeug - oder Hängerblinkleuchten defekt ist.

WICHTIG : Die Leistung der Glühlampen (1 od. mehrere) auf einer Seite des Hängers muss 21 W betragen.

BELEUCHTUNG : (Schlussleuchten, Kennzeichenleuchten, Kofferraumleuchte)
Steckdose (Kennz. Lila) hinter die linke Schlussleuchte anschliessen.

BREMSLEUCHTEN : Steckdose (Kennz. Rot) mit einer Leitung hinter die linke Bremsleuchte anschliessen.

ANM. : Alle Bremsleuchten müssen über ein Relais versorgt werden, um eine Abnutzung der Kontakte am Bremslichtschalter zu verhindern.
Anschluss gem. Abb. 2 durchführen.

FIGURE 1 - ABB. 1 - FIGURE 1 - FIGURA 1 - FIGURA 1

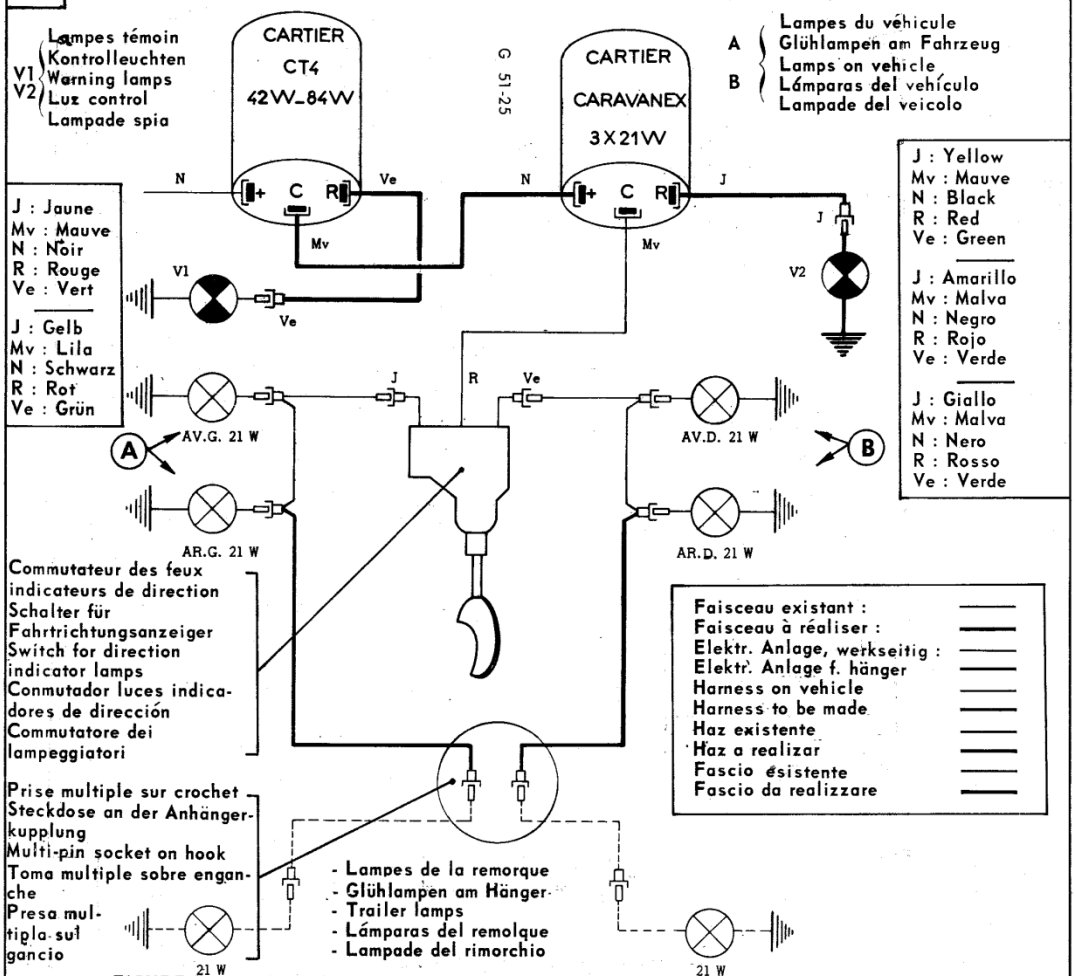

FIGURE 2 - ABB. 2 - FIGURE 2 - FIGURA 2 - FIGURA 2

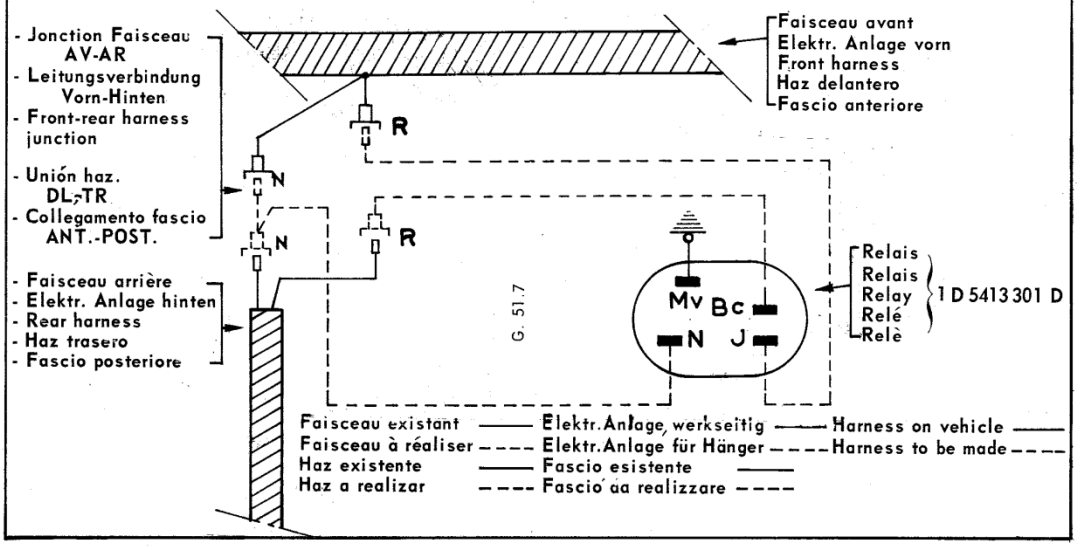

ELECTRICAL INSTALLATION ON VEHICLE WITH TRAILER
(Equipment CARTIER supplies)

The vehicle must be fitted with a CARTIER "Warning" type flasher unit, reference 165, and with a CARTIER "CARAVANEX" relay.
DIRECTION INDICATORS - NOTES : Normal power from the direction indicators is insufficient to feed the trailer indicators.
The legal requirements demand a warning lamp on the dashboard, to check that trailer indicators are in operation.
Vehicle used without trailer : The warning lamp reminder « V1 » is a check for the direction indicators on the vehicle. This does not flash if an indicator is damaged.
The warning lamp « V2 » does not flash.
Vehicle with trailer attatched : The warning lamp « V2 » is a check for the direction indicators on the vehicle and on the trailer.
It does not flash if an indicator on the vehicle or on the trailer is damaged.
IMPORTANT NOTE : Power for one or more indicators on the same side of the trailer should be 21 watts.
SIGNALLING : (side-lamps, number-plate lamp, trailer lamps).
Connect by shunting the multi-pin socket to the feed wire (mauve mark) of the rear L.H. side-lamp.
STOP LAMPS : Using a wire, connect by shunting the multi-pin socket to the feed wire (red mark) of rear L.H. stop lamp.
NOTE : All the stop lamps must be fed using a relay, in order to avoid damaging the contacts of the stop lamp switch.
Make the connection as shown in figure 2.

INSTALACION ELECTRICA SOBRE UN VEHICULO TIRANDO DE UN REMOLQUE
(Equipo suministrado por CARTIER)

El vehículo debe estar equipado necesariamente de una central intermitente "CARTIER" referencia 165 modelo WARNING, de un relé CARTIER "CARAVANEX"
FAROS INDICADORES DE DIRECCION - OBSERVACION : El mando de los faros indicadores de dirección normalmente utilizado, es insuficiente para alimentar los faros del remolque.
El Código de la Circulación prevée un control luminoso del funcionamiento de los faros indicadores del remolque.
Vehículo utilizado sin remolque : La lámpara de control « V1 » controla el funcionamiento de los faros indicadores de dirección del vehículo. Esta no hace intermitencia si hay alguna lámpara deteriorada.
La lámpara de control « V2 » no hace intermitencia.
Vehículo con remolque enganchado : La lámpara « V2 » controla el funcionamiento de los faros indicadores de dirección del vehículo y del remolque.
Esta no hace intermitencia si alguna de las lámparas del vehículo o del remolque está deteriorada.
MUY IMPORTANTE : La potencia de la, o de las lámparas del remolque de un mismo lado debe ser de 21 Watios.
LUCES DE ILUMINACION : (Pilotos, chapa de matrícula, luces de gálibo).
Conectar en derivación, la toma multiple al cable de alimentación (marca malva) del piloto trasero izquierdo.
FAROS DE STOP : Por medio de un cable, conectar en derivación, la toma multiple al cable de alimentación (marca roja) del faro de stop trasero izquierdo.
NOTA : Es indispensable alimentar la totalidad de los faros de stop por mediación de un relé para evitar la deterioración de los contactos del interruptor de stop.
(Realizar la acometida según se indica en la figura 2)

IMPIANTO ELETTRICO SU UN VEICOLO TRAINANTE UN RIMORCHIO
(Equipaggiamento, fornitura CARTIER)

Il veicolo dev'essere necessariamente equipaggiato con una centralina lampeggiante "CARTIER" rif. 165, tipo "Warning" e di un relé CARTIER "CARAVANEX".
INDICATORI DI DIREZIONE - OSSERVAZIONI : il comando degli indicatori di direzione impiegati normalmente non è sufficiente par alimentare le luci del rimorchio.
Il codice della strada prevede una spia di controllo del funzionamento delle luci del rimorchio.
Veicolo impiegato senza rimorchio : La lampada spia « V1 » controlla il funzionamento degli indicatori di direzione del veicolo. Se una lampada è deteriorata, essa non lampeggi più. La lampada spia « V2 » non lampeggia.
Veicolo con rimorchio agganciato : La lampada spia « V2 » controlla il funzionamento degli indicatori di direzione del veicolo e del rimorchio. Se una lampada del veicolo o del rimorchio è deriorata, essa non lampeggia più.
IMPORTANTISSIMO : La potenza della o delle lampade del rimorchio per uno stesso lato dev' essere di 21 W.
LUCI DI ILLUMINAZIONE : (Luci di posizione, luci targa, luci di ingombro)
Collegare in derivazione la presa multipla al filo di alimentazione (rif. malva) della luce di posizione post.sinistra.
STOP : Tramite un filo, collegare in derivazione la presa multipla al filo di alimentazione (rif. rosso) dello stop post. sinistro.
NOTA : E'indispensabile alimentare la totalità degli stop tramite un relé, in modo da evitare il deterioramento dei contatti dell'interruttore degli stop.
Realizzare il collegamento indicato dalla figura 2.

17			
MANUEL DE REPARATIONS REPARATURHANDBUCH REPAIR MANUAL MANUAL DE REPARACIONES MANUALE DI RIPARAZIONE	N° 582/1	OPERATIONS ARBEITSVORGÄNGE OPERATIONS OPERACIONES OPERAZIONI	G 530-0	GS (série GA) 9-1971 → GS (série GE) GS (série GF) } 3-1-1972 →

ELEMENTS DE CHARGE — STROMAGGREGATE BATTERY CHARGING — ELEMENTOS DE CARGA — ELEMENTI DI CARICA

BATTERIE — BATTERIE — BATTERY — BATERIA — BATTERIA

CAPACITE - KAPAZITÄT - CAPACITY - CAPACIDAD - CAPACITÁ	12 volts	
TYPE TYP TYPE TIPO TIPO	FULMEN STECO TEM STECO (option Fr - 20° C) (bei Heizung - 20° C auf Wunsch) (with optional « - 20° C " heating) (opción Fr - 20° C) (opzione Fr - 20° C)	30 AH AS - 209 P 2030 - R 1540 - TA	35 AH 2035 - R

ALTERNATEUR — WECHSELSTROMLICHTMASCHINE — ALTERNATOR
ALTERNADOR — ALTERNATORE — 14 volts — 30 Ampères

MARQUE — HERSTELLER — MAKE — MARCA — MARCA		DUCELLIER		PARIS-RHÔNE	
REFERENCE — MARKIERUNG — REFERENCE — REFERENCIA — RIFERIMENTO		7540 A		A. 11. M. 7	
- Type «CLUB» alternateur triphasé 14 Volts - 37 Ampères - Typ «CLUB» Drehstromlichtmaschine 14 Volt - 37 Ampères - On «CLUB» model, three-phase alternor 14 V - 37 Amp. - Tipo «CLUB» alternador trifásico 14 V - 37 Amps. - Tipo «CLUB» alternatore trifase - 14 V - 37 A			7541 A		A. 11. R. 1
Puissance nominale Intensité maxi Vitesse maxi d'utilisation Résistance du rotor	Nennleistung Max. Stromstärke Max. Betriebs - drehzahl Widerstand des Rotors	Nominal output Max. current Max. running speed. Rotor resistance	Potencia nominal Intensidad máxima Velocidad máxima de utilización Resistancia del rotor	Potenza nominale Intensità massima Velocità massima d'utilizzazione Resistenza del rotore	420 W 30 A 12000 tr/mn 7 ± 0,2 Ω	510 W 37 A 12000 tr/mn 7 ± 0,2 Ω	420 W 30 A 12000 tr/mn 7 ± 0,2 Ω	510 W 37 A 12000 tr/mn 7 ± 0,2 Ω

DEMARREUR - ANLASSER - STARTER MOTOR - MOTOR DE ARRANQUE - MOTORINO D'AVVIAMENTO

REGLAGE DU LANCEUR
EINSTELLUNG DES ANLASSERRITZELS
PINION SETTINGS
REGLAJE DEL LANZADOR-(BENDIX)
REGOLAZIONE DEL DISPOSITIVO D'IMBOCCO

DUCELLIER 6208 B	PARIS-RHÔNE D 8 E 103
- SOLENOIDE NON EXCITE - MAGNETSCHALTER NICHT ERREGT - SOLENOID NOT ENERGIZED - SOLENOIDE NO EXCITADO - SOLENOIDE NON ECCITATO	
A = 48,5 $^{0}_{-}$ 1,2 mm	A = 47,7 ± 0,3 mm
- SOLENOIDE EXCITE - MAGNETSCHALTER ERREGT - SOLENOID ENERGIZED - SOLENOIDE EXCITADO - SOLENOIDE ECCITATO	
B = 37,5 mm maxi	B = 38,3 mm maxi

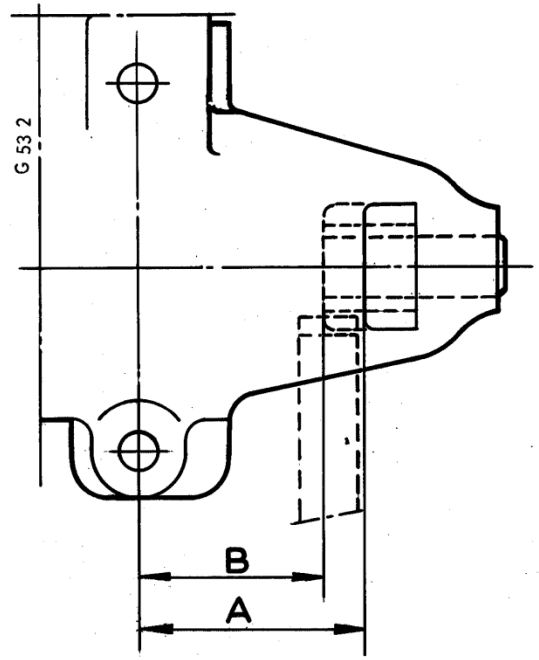

19	MANUEL DE REPARATIONS REPARATURHANDBUCH REPAIR MANUAL MANUAL DE REPARACIONES MANUALE DI RIPARAZIONE	N° 582/1	OPERATIONS ARBEITSVORGÄNGE OPERATIONS OPERACIONES OPERAZIONI	G-530-0	GS (GX série GA) 9-1971 → GS (GX série GE) GS (GX série GF) 3-1-1972 →

DEMARREUR – ANLASSER – STARTER MOTOR – MOTOR DE ARRANQUE – MOTORINO D'AVVIAMENTO						
MARQUE – HERSTELLER – MAKE – MARCA – MARCA					DUCELLIER	PARIS-RHÔNE
REFERENCE – MARKIERUNG – REFERENCE – REFERENCIA – RIFERIMENTO					6208 B	D 8 E 103
CAPACITE Couple moyen à 1000 tr/mn	LEISTUNG Durchschnittliches Drehmoment bei 1000 U/min	CAPACITY Average torque at 1000 r.p.m	CAPACIDAD Par medio a 1000 r.p.m.	CAPACITÀ Coppia media a 1000 giri/min	12 V - 30 A 0,4 mkg (2.9 ft.lbs)	12 V - 40 A 0,5 mkg (3.6 ft.lbs)
Intensité correspondante	Entsprechende Stromaufnahme	Corresponding current	Intensidad correspondiente	Intensità corrispondente	200 A	220 A
Couple bloqué	Ritzel blockiert	Torque, pinion blocked	Par bloqueado	Coppia bloccata	0,65 mkg/7,4 V (4.7 ft.lbs)	1 mkg/7,5 V (7.2 ft.lbs)
Intensité correspondante	Entsprechende Stromaufnahme	Corresponding current	Intensidad correspondiente	Intensità corrispondente	260 A	350 A
Vitesse à vide supérieure à :	Drehzahl unbelastet bei:	Speed, free running, must exceed:	Velocidad en vacío superior a:	Velocità a vuoto superiore a:	8400 tr/mn/11,80 V r.p.m	4000 tr/mn/12 V r.p.m
Intensité correspondante	Entsprechende Stromaufnahme	Corresponding current	Intensidad correspondiente	Intensità corrispondente	42 A	50 A
Puissance maxi	Max-Leistung	Maximum power	Potencia máxi.	Potenza massima	485 W/9,6 V/170 A	625 W/9,6 V/170 A
ϕ collecteur (mini après rectification) =	ϕ des Kollektors (nach Abdrehen) =	Commutator ϕ (min after skimming) =	ϕ colector (míni. después de rectificación) =	ϕ colletore (minimo dopo rettifica) =	30 mm	35 mm
Couple de serrage des vis d'assemblage	Anzugsmoment der Befestigungsschrauben	Tightening torque of assembly screws	Par de apriete de los tornillos de ensamblado	Coppia di serraggio delle viti di assemblaggio	0,3 mkg (2.16 ft.lbs)	0,8 mkg (5.8 ft.lbs)

20			
MANUEL DE REPARATIONS REPARATURHANDBUCH REPAIR MANUAL MANUAL DE REPARACIONES MANUALE DI RIPARAZIONE	N° 582/1	OPERATIONS ARBEITSVORGÄNGE OPERATIONS OPERACIONES OPERAZIONI	G. 530-0

GS (GX série GA)	9-1971 ⟼
GS (GX série GE) GS (GX série GF)	3-1-1972 ⟼

REGULATEUR — REGLER — REGULATOR — REGULADOR — REGOLATORE

12 volts

MARQUE — HERSTELLER — MAKE — MARCA — MARCA	DUCELLIER	PARIS-RHÔNE
REFERENCE — MARKIERUNG — REFERENCE — REFERENCIA — RIFERIMENTO	8366 A	AYC 213 12 V

Régulation (à froid) vitesse de rotation. Element régulateur de tension	Regulierung (in kalt. Zust.) Drehzahl Spannungsregelungs-element.	Regulation (cold) speed of rotation. Voltage regulation.	Regulación (en frío) velocidad de rotación. Elemento regulador de tensión	Regolazione (a freddo) velocità di rotazione. Elemento regolatore di tensione	5000 tr/mn (r.p.m) 13,8 à 14,4 V - 15 A

ESSUIE GLACE – SCHEIBENWISCHER – WINDSCREEN WIPER – LIMPIAPARABRISAS – TERGICRISTALLO

- REGLAGE DES BALAIS D'ESSUIE GLACE
- EINSTELLUNG DER SCHEIBENWISCHERARME
- ADJUSTING WINDSCREEN WIPER BLADES
- REGLAJE DE LAS ESCOBILLAS DEL LIMPIAPARABRISA
- REGOLAZIONE SPAZZOLE TERGICRISTALLO

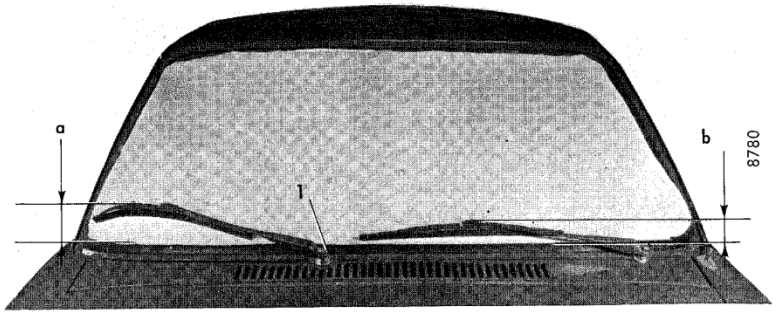

- Le moteur d'essuie glace étant en position «arrêt automatique», régler les balais pour obtenir les cotes suivantes (voir figure) : a = 60 ± 10 mm, b = 35 ± 10 mm - (Cotes prises entre les bras d'articulation des raclettes et le bord supérieur du joint d'étanchéité de pare-brise). Sinon desserer l'écrou (1) et changer la position du porte-raclette sur son axe. Serrer l'écrou (1) à 0,9 mkg - (rondelle «ondulex»).

- Bei Position des Scheibenwischermotors in «automatischer Rückstellung» die Wischerarme so einstellen, dass man folgende Abmessungen erhält (siehe Abb.) : a = 60 ± 10 mm, b = 35 ± 10 mm - (Masse genommen zwischen den Gelenkarmen der Wischerblätter und dem oberen Rand der Windschutzscheibenabdichtung). Andernfalls Mutter (1) lösen und die Position des Wischblatträgers an seiner Achse abändern . Mutter (1) mit 0,9 mkg festziehen («Ondulex» - Scheibe).

- When the windscreen wiper motor is in «automatic stop» position, adjust the arms to obtain the following measurements (see fig.) : a = 60 ± 10 mm, b = 35 ± 10 mm (Measurements taken between the hinged arms of the blades and the upper edge of the windscreen seal) - Otherwise loosen nut (1) and change position of blade arm on its spindle - Tighten nut (1) to 0.9 mkg - (6,5 ft. lbs) («ondulex» washer).

- Con el motor del limpiaparabrisa en posición «parada automática» regular las escobillas hasta obtener las cotas siguientes (ver figura) : a = 60 ± 10 mm. b = 35 ± 10 mm. (Cotas tomadas entre el brazo de articulación de las rasquetas y el borde superior de la junta de estanqueidad del parabrisa) Sino aflojar la tuerca (1) y cambiar la posición del porta rasqueta sobre su eje - Apretar la tuerca (1) a 0,9 kg/m (arandela «Ondulex»).

- Con il motorino tergicristallo un posizione «arresto automatico», regolare le spazzole per ottenere le seguenti quote (Ved. figura) : a = 60 ± 10 mm. b = 35 ± 10 mm - (Quote rilevate tra i bracci di articolazione delle spazzole e il bordo superiore del gommino di tenuta del parabrezza). In caso contrario allentare il dado (1) e cambiare la posizione del portaspazzola sul proprio supporto. Serrare il dado (1) a 0,9 kgm (rondella «ondulex»).

MANUEL DE REPARATIONS
REPARATURHANDBUCH
REPAIR MANUAL
MANUAL DE REPARACIONES
MANUALE DI RIPARAZIONE
N° 582/1

OPERATIONS
ARBEITSVORGÄNGE
OPERATIONS
OPERACIONES
OPERAZIONI
G. 640.00

GS (GX série GA) 9-1971 →
GS (GX série GE)
GS (GX série GF) 3-1-1972 →

GROUPE DE CHAUFFAGE ADDITIONEL - ZUSATZHEIZUNG - AUXILIARY HEATING ASSEMBLY
GRUPO DE CALEFACCION ADICIONAL - GRUPPO DI RISCALDAMENTO ADDIZIONALE

NOTE : Ce groupe de chauffage ne peut être monté que sur les véhicules prévus d'origine pour recevoir ce chauffage, commandés avec l'option " chauffage FR-20 ".	ANM. : Diese Zusatzheizung kann nur in solche Fahrzeuge eingebaut werden, die werkseitig für diesen Zweck vorgesehen sind (Heizung FR-20 auf Wunsch).	NOTE : This heating assembly can only be fitted on those vehicles built with the intention of being equipped with this type of FR-20 heating.	NOTA : Este grupo de calefacción puede ser montado solamente sobre los vehículos previstos de origen para recibir este tipo de calefacción pedidos con la opción " calefacción FR-20 ".	NOTA : Questo gruppo di riscaldamento può essere montato solo sui veicoli previsti in origine per ricevere questo tipo di riscaldamento, ordinato con l'opzione " riscaldamento FR-20 ".	
Marque	Hersteller-Marke	Brand name	Marca	Marca	SCHNEEBELI-CHABAUD
Type	Typ	Type	Tipo	Tipo	B 2 C
Puissance calorifique	Heizleistung	Heating capacity	Potencia calorífica	Potenza calorifica	1750 K. cal/h
Carburant	Brennstoff	Fuel	Carburante	Carburante	essence
Consommation carburant	Brennstoffverbrauch	Fuel consumption	Consumo de carburante	Consumo carburante	0,31 litre/h (0,5 pint imp.)
Tension nominale d'utilisation	Betriebsnennspannung	Nominal voltage	Tensión nominal de utilización	Tensione nominale d'impiego	12 Volts
Puissance absorbée en fonctionnement	Leistungsaufnahme im Betrieb	Absorbed power when operating	Pontencia absorbida en funcionamiento	Potenza assorbita durante il funzionamento	30 Watts
Intensité maximum absorbée à l'allumage	Maximale Stromstärke beim Zünden	Max. absorbed intensity when heating begins to operate	Intensidad máxima absorbida al encendido	Intensità massima assorbita all'accensione	18 Ampères
Vitesse de rotation du moteur de ventilation	Drehzahl des Gebläsemotors	Max. blower r.p.m	Velocidad de rotación del motor de ventilación	Velocità di rotazione del motorino del ventilatore	5000 ± 500 tr/mn (r.p.m)
Poids d'air frais aspiré à l'heure	Frischluftsaugleistung pro Stunde	Weight of air absorbed per hour	Peso de aire frío aspirado por hora	Peso dell'aria fresca aspirata in un'ora	80 kg (176 lbs)
Température de sortie d'air chaud (température ambiante 0° C)	Abgegebene Warmluft-temperatur (Aussentemperatur 0° C)	Temperature of warm air output (ambient temperature 0° C - 32° F)	Temperatura de salida del' aire caliente (temperatura ambiante 0° C)	Temparatura d'uscita dell'aria calda (temperatura ambiente 0° C)	80° C (176° F)

2

SCHEMA DE PRINCIPE — FUNKTIONSZEICHNUNG — BASIC DIAGRAM — ESQUEMA DEL PRINCIPIO — SCHEMA DI PRINCIPIO

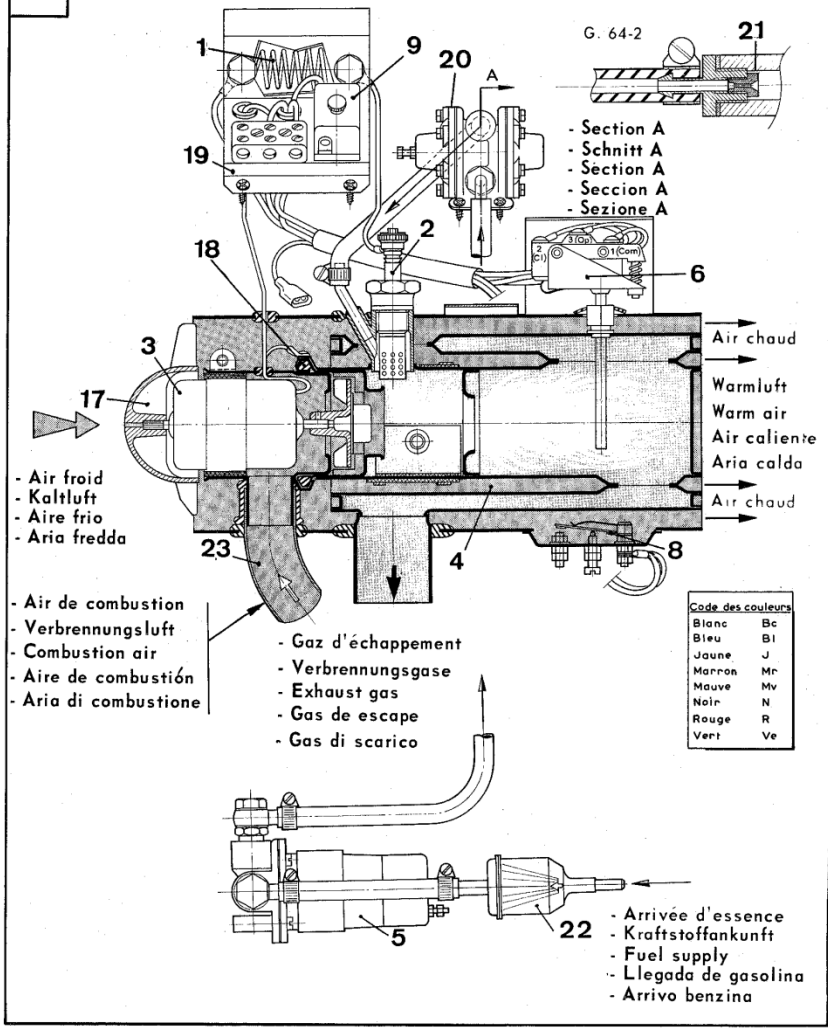

Code des couleurs	
Blanc	Bc
Bleu	Bl
Jaune	J
Marron	Mr
Mauve	Mv
Noir	N
Rouge	R
Vert	Ve

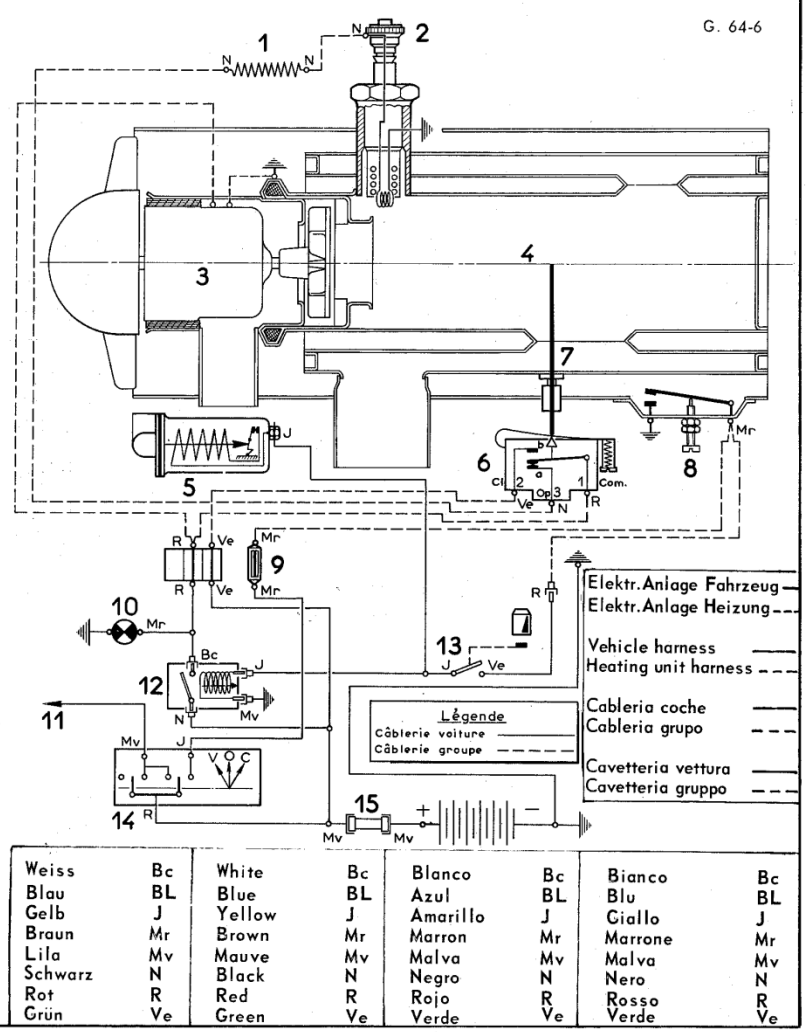

Weiss	Bc	White	Bc	Blanco	Bc	Bianco	Bc
Blau	BL	Blue	BL	Azul	BL	Blu	BL
Gelb	J	Yellow	J	Amarillo	J	Giallo	J
Braun	Mr	Brown	Mr	Marron	Mr	Marrone	Mr
Lila	Mv	Mauve	Mv	Malva	Mv	Malva	Mv
Schwarz	N	Black	N	Negro	N	Nero	N
Rot	R	Red	R	Rojo	R	Rosso	R
Grün	Ve	Green	Ve	Verde	Ve	Verde	Ve

3

REPERES DES PIECES

1 - Résistance additionnelle de bougie
2 - Bougie à incandescence
3 - Moteur de ventilateur et turbine
4 - Echangeur thermique
5 - Pompe à essence à electro-aimant
6 - Thermo-interrupteur
Repère sur le thermo interrupteur :
COM, ou 1 : commun du contact
OPEN, ou 3 : contact normalement ouvert (position "froid")
CLOSED, ou 2 : contact normalement fermé (position "chaud")
7 - Tige de quartz de la sonde
8 - Interrupteur "bilame" de sécurité
9 - Fusible de sécurité (8 ampères)
10 - Lampe témoin
11 - Vers le pulseur d'aération
12 - Relais de commande de chauffage
13 - Interrupteur de sécurité, sur la commande d'aération
14 - Interrupteur basculeur de commande du chauffage
Position C : Chauffage
Position O : Arrêt
Position V : Ventilation
15 - Fusible général du groupe (16 Ampères)
16 - Manette de commande d'aération chauffage
17 - Ventilateur
18 - Turbine d'air de combustion
19 - Support de la barrette de connexions
20 - Régulateur de pression d'essence
21 - Gicleur
22 - Filtre à essence
23 - Canalisation d'entrée d'air de combustion

KENNZEICHNUNG DER TEILE

1 - Zusatzwiderstand der Zündkerze
2 - Zündkerze
3 - Gebläse - Lüftermotor
4 - Wärmetauscher
5 - Kraftstoffpumpe mit Elektromagnet
6 - Thermo-Schalter
Kennzeichnungen am Thermo-Schalter :
COM, od.1 : gemeinsamer Anschluss
OPEN, od.3 : Kontakt normal geöffnet (Stellung "Kalt")
CLOSED, od.2 : Kontakt normal geschlossen (Stellung "Warm")
7 - Quarzstab des Fühlers
8 - Bimetall Sicherheitsschalter
9 - Sicherung (8 A)
10 - Kontrolleuchte
11 - Zum Frischluftgebläse
12 - Relais
13 - Überlastungsschalter am Belüftungsteil
14 - Kippschalter

Stellung C : Heizung einschalten
Stellung O : Heizung ausschalten
Stellung V : Belüftung
15 - Heizungshauptsicherung (16 A)
16 - Hebel für Heizung-Belüftung
17 - Lüfter
18 - Turbine für Verbrennungsgemisch
19 - Anschlussplatte
20 - Kraftstoffdruckregler
21 - Düse
22 - Kraftstoffilter
23 - Lufteinlasskanal (Verbrennung)

IDENTIFICATION OF UNITS

1 - Supplementary heater-plug resistance
2 - Heater-plug
3 - Blower motor and turbine
4 - Thermal exchanger
5 - Fuel pump with electro-magnet
6 - Thermal-switch
Marks on thermal-switch
COM, or 1 : common to contact
OPEN, or 3 : contact normally open ("cold" position)
CLOSED, or 2 : contact normally closed ("warm "position")
7 - Quartz stem of sensor
8 - Safety contact breaker
9 - Fuse (8 Amp.)
10 - Warning lamp
11 - Towards ventilation blower
12 - Heating control relay
13 - Safety switch on ventilation control

14 - Heating control rocker switch

Position C : Heating
Position O : Off.
Position V : Ventilation
15 - Main fuse (16 Amp.)
16 - Heating/ventilation control lever
17 - Blower
18 - Air combustion turbine
19 - Connection strip support
20 - Fuel pressure regulator
21 - Jet
22 - Fuel Filter
23 - Air combustion intake duct

IDENTIFICATION DE LOS ORGANOS

1 - Resistencia adicional de bujía
2 - Bujía de incandescencia
3 - Motor del ventilador y turbina
4 - Cambiador de calor
5 - Bomba de gasolina de electroimán
6 - Termo-interruptor
Marcas sobre el termo interruptor :
COM, o 1 : comun de contacto
OPEN, o3 : contacto normalmente abierto (posición "frío")
CLOSED, o 2 :contacto normalmente cerrado (posición "caliente")
7 - Varilla de cuarzo de la sonda
8 - Interruptor bimetal de seguridad
9 - Fusible de seguridad (8 amperios)
10 - Lámpara de control
11 - Hacia el pulsador de aeración
12 - Relé de mando de la calefacción
13 - Interruptor de seguridad sobre el mando de la aeración
14 - Interruptor basculante del mando de la calefacción
Posición C : Calefacción
Posición O : Parado
Posición V : Ventilación
15 - Fusible general del grupo (16 Amperios)
16 - Maneta del mando aeración calefacción
17 - Ventilador
18 - Turbina de aire de combustión
19 - Soporte de la tira de conexiones
20 - Regulador de la presión de gasolina
21 - Surtidor
22 - Filtro de gasolina
23 - Canalización de entrada del aire de combustión

RIFERIMENTO DEI PEZZI

1 - Resistenza addizionale della candela
2 - Candela ad incandescenza
3 - Motorino del ventilatore e turbina
4 - Scambiatore di calore
5 - Pompa benzina ad elettro calamita
6 - Termo-interruttore
Riferimenti sul termo-interruttore :
COM oppure 1 : alimentazione comune
OPEN oppure 3 : contatto normalmente aperto (posizione "freddo")
CLOSED oppure 2 : contatto normalmente chiuso (posizione "caldo")
7 - Asta di quarzo della sonda
8 - Interruttore "bilama" di sicurezza
9 - Fusibile di sicurezza (8 amp.)
10 - Lampada spia
11 - Verso il ventilatore di aerazione
12 - Relé di commando riscaldamento
13 - Interruttore di sicurezza sul comando di aerazione
14 - Interruttore deviatore di comando riscaldamento
Posizione C : Riscaldamento
Posizione O : Arresto
Posizione V : Ventilazione
15 - Fusibile generale del gruppo (16 Amp.)
16 - Manetta di commando aerazione riscaldamente
17 - Ventilatore
18 - Turbina aria di combustione
19 - Supporto della barretta di connessione
20 - Regolatore pressione benzina
21 - Getto
22 - Filtro benzina
23 - Canalizzazione d'entrata aria della combustione

GROUPE DE CHAUFFAGE ADDITIONEL (suite) - ZUSATZHEIZUNG (Forts.) - AUXILIARY HEATING ASSEMBLY (continued)
– GRUPO DE CALEFACCION ADICIONAL (continuación) — GRUPPO DI RISCALDAMENTO ADDIZIONALE (seguito) –

THERMO - INTERRUPTEUR

a = Axe de rotation
b = Vis de réglage
c = Bouton de commande du micro-interrupteur
d = Tube sonde
e = Tige de quartz
f = Support
g = Ressort à lame
h = Micro-interrupteur

THERMAL - SWITCH

a = Rotation spindle
b = Adjusting screw
c = Control knob of micro - switch
d = Sensor tube
e = Quartz stem
f = Support
g = Plate spring
h = Micro - switch

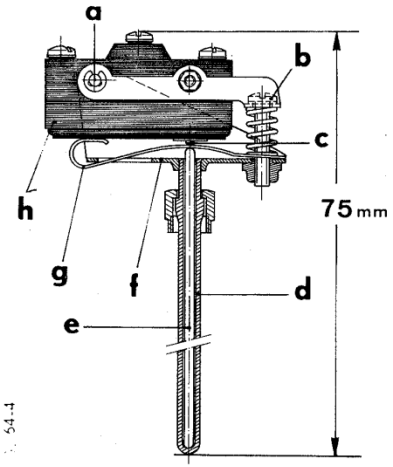

TERMO - INTERRUPTOR

a = Eje de rotación
b = Tornillo de regulación
c = Botón de mando del micro - interruptor
d = Tubo sonda
e = Varilla de cuarzo
f = Soporte
g = Muelle de ballesta
h = Micro - interruptor

THERMO - SCHALTER

a = Drehpunkt
b = Stellschraube
c = Knopf des Mikro-Schalters
d = Fühlerstab
e = Quarzstab
f = Halterung
g = Blattfeder
h = Mikro-Schalter

TERMO - INTERRUTTORE

a = Perno di rotazione
b = Vite di regolazione
c = Pulsante di comando del micro-interruttore
d = Tubo sonda
e = Asta di quarzo
f = Supporto
g = Molla a lama
h = Micro - interruttore

REGULATEUR DE LA PRESSION ESSENCE

A = Chambre d'admission
a = Orifice d'arrivée d'essence
B = Chambre de refoulement
b = Orifice de refoulement (vers la chambre de combustion par le gicleur calibré)

1 = Pointeau (prolongé par l'aiguille "C")
2 = Clapet
3 = Ressort de régulation de pression
4 = Vis de réglage du tarage du ressort (3)
IMPORTANT : Ne jamais modifier le réglage de la vis (4).

G. 64-5

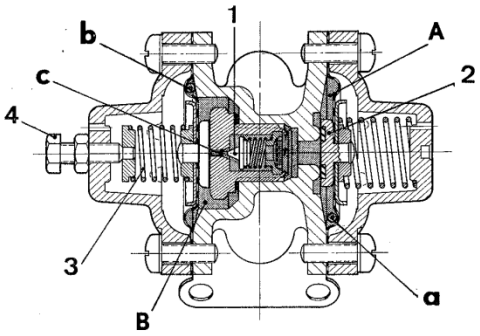

KRAFTSTOFFDRUCKREGLER

A = Einlasskammer
a = Benzineinlass
B = Staukammer
b = Stauöffnung (zum Verbrennungsraum über Düse)

1 = Ventil (verlängert durch Nadel (c))
2 = Klappenventil
3 = Druckausgleichsfeder
4 = Stellschraube für Ausgleichsfeder (3)
WICHTIG : Einstellung der Stellschraube (4) nie verändern.

FUEL PRESSURE REGULATOR

A = Intake chamber
a = Fuel supply orifice
B = Output chamber
b = Output orifice (towards combustion chamber via calibrated jet)

1 = Needle valve (extended through needle "C")
2 = Valve
3 = Pressure regulating spring
4 = Adjusting screw for calibration of spring (3)
IMPORTANT : Never alter. adjustment of screw (4)

REGULADOR DE LA PRESION DE GASOLINA

A = Cámara de admisión
a = Orificio de llegada de la gasolina
B = Cámara de descarga
b = Orificio de descarga (hacia la cámara de combustión por el surtidor calibrado)

1 = Punzón (prolongado por la aguja "C")
2 = Válvula
3 = Muelle de regulación de presión
4 = Tornillo de regulación del tarado del muelle (3)
IMPORTANTE : Ne modificar jamás la regulación del tornillo (4)

REGOLATORE DELLA PRESSIONE BENZINA

A = Camera di aspirazione
a = Foro di arrivo benzina
B = Camera di mandata
b = Foro di mandata (verso la camera di combustione tramite il getto calibrato)

1 = Valvola a spillo (prolungata dallo spillo "C")
2 = Valvola
3 = Molla di regolazione pressione
4 = Vite di regolazione taratura molla (3)

IMPORTANTE : Non modificare mai la regolazione della vite (4)

CARROSSERIE - KAROSSERIE - BODYWORK - CARROCERIA - CARROZZERIA

REGLAGE DES ELEMENTS D'HABILLAGE
ANORDNUNG DER VERKLEIDUNGSELEMENTE
ADJUSTING BODY COMPONENTS
REGLAJE DE LOS ELEMENTOS DE CARROCERIA
REGOLAZIONE DEGLI ELEMENTI DI CARROZZERIA

- Jeux entre les éléments
- Spiel zwischen den Teilen
- Clearance between parts
- Holgura entre los elementos
- Giochi fra gli elementi

1, 2, 3, 4, 5	6 ± 1 mm
6	5,5 ± 1 mm
7	8 ± 1 mm
8	10 ± 2 mm
9	6 ± 2 mm

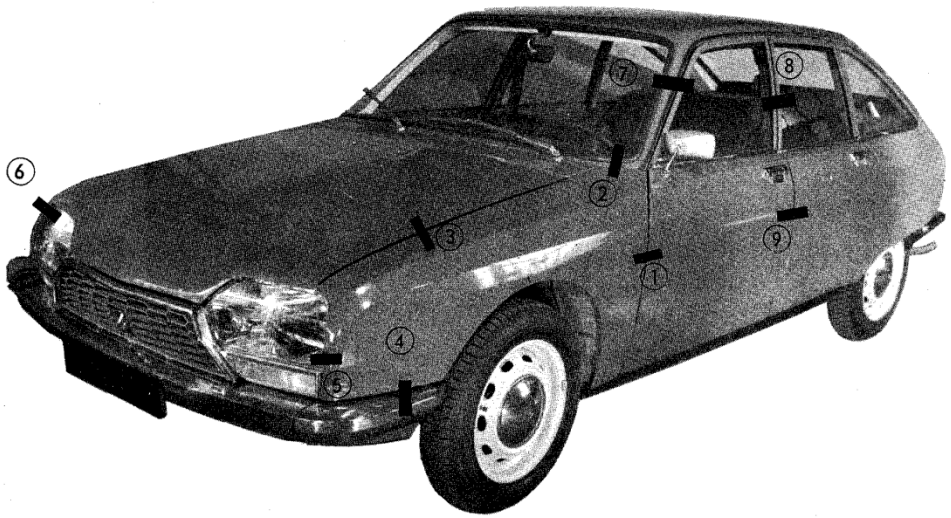

8830

- Désaffleurement maximum des éléments d'habillage (de l'avant vers l'arrière)
- Maximaler Überstand der Verkleidungsteile (von vorn nach hinten)
- Each panel flush with adjacent panels; any difference in level must be such that the forward panel is proud of the next rearward panel by not more than :
- Saliente máximo de los elementos de carroceria (de adelante hacia atrás)
- Sporgenza massima degli elementi di rivestimento (dal davanti all'indietro)

} 2 mm

- (Suite page suivante) - (Fortsetzung nächste Seite) - (Continued next page) - (Sigue página siguiente) - (Seguito pagina seguente)

REGLAGE DES ELEMENTS D'HABILLAGE
ANORDNUNG DER VERKLEIDUNGSELEMENTE
ADJUSTING BODY COMPONENTS
REGLAJE DE LOS ELEMENTOS DE CARROCERIA
REGOLAZIONE DEGLI ELEMENTI DI CARROZZERIA

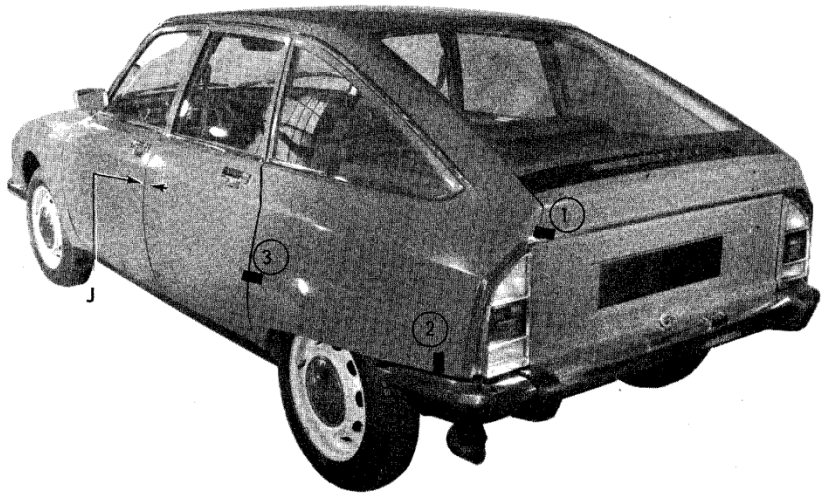

8332

- Jeu entre les éléments
- Spiel zwischen den Teilen
- Clearance between parts
- Juego entre los elementos
- Gioco fra gli elementi

(1) (2) 6 ± 1 mm

(3) $6 \pm {}^{2}_{0,5}$ mm

- Désaffleurement maximum des éléments d'habillage de (l'avant vers l'arrière)
- Maximaler Überstand der Verkleidungsteile (von vorn nach hinten)
- Each panel flush with adjacent panels; any difference in level must be such that the forward panel is proud of the next rearward panel by not more than : -
- Saliente máximo de los elementos de la carroceria (de adelante hacia atrás)
- Sporgenza massima degli elementi di rivestimento (dal davanti all'indietro)

2 mm

REGLAGE D'UNE PORTE AVANT - EINSTELLUNG EINER VORDEREN TÜR - ADJUSTING A FRONT DOOR - REGLAGE DE UNA PUERTA DELANTERA - REGOLAZIONE DI UNA PORTIERA ANTERIORE

8748

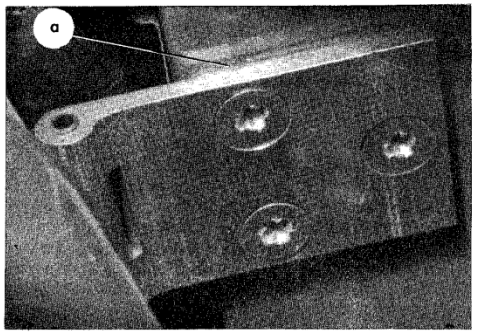

- Vérifier le jeu de la porte avec l'aile avant et la porte arrière qui doit être : J = 6 ± 1 mm - Le réglage d'une porte avant doit s'effectuer en interposant des cales, plus ou moins épaisses en « a » - Vérifier la continuité des lignes de lumière - Agir sur les vis de fixation de la gâche pour obtenir un engachage correct et un serrage suffisant sur les caoutchoucs d'étanchéité - Si besoin interposer des cales de réglage entre gâche et pied milieu - Régler la manivelle de lève glace pour que glace fermée celle-ci forme l'angle ∝ = 30° environ - La manivelle est montée sur cannelures

- Spiel der Träger zwischen vorderem Kotflügel und hinterer Tür kontrollieren, welches J = 6 ± 1 mm betragen muss. Die Einstellung einer vorderen Tür muss erfolgen, indem man mehr oder weniger starke Scheiben bei « a » zwischenlegt - Die Kontinuität der Fluchtlinien kontrollieren - Auf die Schrauben zur Befestigung der Schlossfalle einwirken, um ein richtiges Einrasten und ein ausreichendes Andrücken an den Dichtgummis zu erreichen - Im Bedarfsfalle Einstellscheiben zwischen Schlossfalle und Mittelpfosten legen - Die Handkurbel des Fensterhebers so einstellen, dass sie, wenn die Scheibe geschlossen ist, einen Winkel von ca ∝ 30° bildet - Die Handkurbel wird auf Keilnuten montiert.

- Check gap between door and front wing, and rear door which should be : J=6±1 mm The adjustment of a front door must be carried out by placing thicker or thinner shims at « a » - Check continuity of body lines - Adjust screws securing striker to obtain correct installation and sufficient tightness on rubber seals - If necessary place shims between striker and centre pillar - Adjust window winder so that when window is closed, the handle forms an angle ∝ = 30° approx Handle is mounted on splines

8753

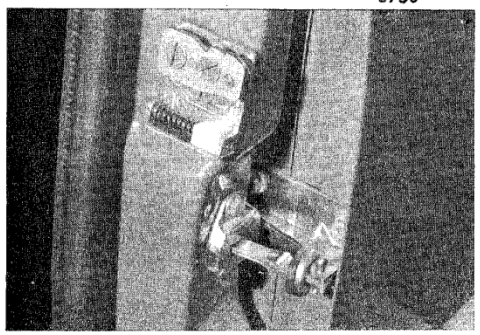

- Verificar la holgura, entre puerta y aleta delantera y puerta trasera que deber ser J=6 ± 1 mm - El reglage de una puerta delantera debe efectuarse interponiendo suplementos más o menos espesos en « a » - Verificar la continuidad de las líneas de luz - Actuar sobre los tornillos de fijación del « resbalón » para obtener un cierre correcto y una presión suficiente sobre las gómas de estanqueidad - Si fuera necesario interponer suplementos de reglaje entre « resbalón » y pilar central - Regular la manivela del eleva luna de forma que con la luna cerrada, esta forme el angulo ∝=30° aproximadamente - La manivela va montada sobre estrías

- Verificare il gioco della portiera con il parafango anteriore e la portiera posteriore che dovra essere di : J= 6 ± 1 mm - La regolazione di una portiera anteriore deve effettuarsi interponendo degli spessori in «a» - Verificare la continuità della linea di finestratura - Agire sulle viti di fissaggio della bocchetta per ottenere un innesto corretto ed un serraggio sufficiente sulle guarnizioni di tenuta - Se necessario, interporre degli spessori di regolazione fra la bocchetta e il montante centrale - Regolare la manovella dell' alzacristalli in modo che a vetro chiuso quest' ultimo formi l'angolo ∝ = 30° circa - La manovella é montata su scanalature

REGLAGE D'UNE PORTE ARRIERE - EINSTELLUNG EINER HINTEREN TÜR - ADJUSTMENT OF A REAR DOOR - REGLAJE DE UNA PUERTA TRASERA - REGOLAZIONE DI UNA PORTIERA POSTERIORE

- Vérifier le jeu $J = 6 \pm {}^{2}_{0,5}$ mm. Si besoin interposer des cales de règlage entre pied milieu et charnières de porte arrière. Vérifier la continuité de la ligne de lumière. Agir sur les vis de fixation de la gâche pour obtenir un verrouillage correct, et un serrage suffisant sur les caoutchoucs d'étanchéité. Si besoin interposer des cales de règlage entre la gâche et le pied arrière. Contrôler le désaffleurement. Le règlage de la manivelle du lève glace est identique à celui de la porte avant.

- Spiel $J = 6 \pm {}^{2}_{0,5}$ mm kontrollieren. Bei Bedarf, Einstellscheiben zwischen Mittelpfosten und Scharniere der hinteren Tür legen. Kontinuität der Fluchtlinie kontrollieren. Auf die Schrauben zur Befestigung der Schlossfalle einwirken, um ein richtiges Verriegeln und ein ausreichendes Andrücken an den Dichtgummis zu erreichen. Im Bedarfsfalle Einstellscheiben zwischen Schlossfalle und hinterem Türpfosten legen. Überstand kontrollieran. Die Einstellung der Handkurbel für den Fensterheber ist die gleiche wie bei der vorderen Tür.

- Check clearance $J = 6 \pm {}^{2}_{0,5}$ mm. If necessary place shims between centre pillar and rear door hinges. Check continuity of body lines. Adjust striker securing screws to obtain correct locking and sufficient tightness on rubber seals. If necessary place shims between striker and rear pillar. Check projection. Adjustment of window winder is identical to that of front door.

- Verificar la holgura $J = 6 \pm {}^{2}_{0,5}$ mm. Si fuere necesario intercalar suplementos de reglaje entre el pilar central y las visagras de la puerta trasera. Verificar la continuidad de la linea de luz. Actuar sobre los tornillos de fijación del «resbalón» para conseguir un cierre correcto y una presión suficiente sobre las gomas de estanqueidad. Si fuere necesario intercalar suplementos de reglaje entre el «resbalón» y el pilar trasero. Controlar el saliente de la puerta. El reglaje de la manivela del elevaluna es idéntico al de la puerta delantera.

- Verificare il gioco $J = 6 \pm {}^{2}_{0,5}$ mm. Se necessario, interporre degli spessori di regolazione fra montante centrale e cerniera portiera posteriore. Verificare la continuità della linea di finestratura. Agire sulle viti di fissaggio della bocchetta per ottenere un bloccaggio corretto e un serraggio sufficiente sulle guarnizioni di tenuta. Se necessario, interporre degli spessori di regolazione fra la bocchetta e il montante posteriore. Controllare la sporgenza. La regolazione della manovella dell'alzacristalli è identica a quella della portiera anteriore.

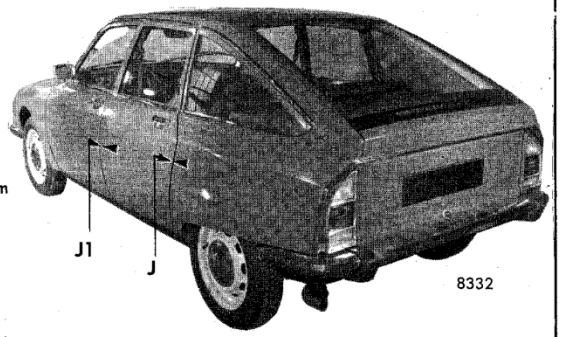

8332

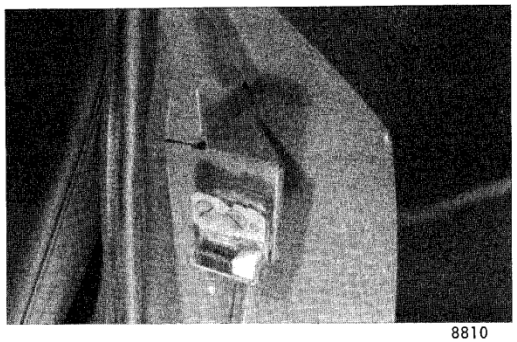
8810

REGLAGE D'UNE PORTE DE COFFRE - EINSTELLUNG DER KOFFERRAUMTÜR - ADJUSTMENT OF BOOT DOOR - REGLAJE DE UNA PUERTA DE MALETERO - REGOLAZIONE COPERCHIO BAGAGLIAIO -

- Agir sur les vis (1) de fixation des charnières pour obtenir : un jeu J = 1 mm de chaque côté - un alignement de ± 2 mm de la porte de coffre avec les faces supérieures des ailes en «a» - Si nécessaire, modifier le nombre de cales (2) afin d'obtenir: un alignement de ± 2 mm de la porte de coffre avec les faces arrière des ailes en «b» - Régler le débattement du pène à l'aide de la vis (3) - Bloquer le contre-écrou (4) - Desserrer les vis (5) et régler la gâche pour que, porte de coffre fermée, il ne subsiste aucun jeu sur les caoutchoucs d'étanchéité - La porte de coffre doit se fermer et se verrouiller entièrement en lâchant la porte à la position «Point Mort» des béquilles.

- Auf die Schrauben (1) zur Befestigung der Scharniere einwirken, um ein Spiel J = 1 mm auf jeder Seite und eine Fluchtlinie von ± 2 mm Unterschied zwischen Kofferraumklappe und oberen Flächen der Kotflügel bei «a» zu haben. Falls erforderlich, die Anzahl der Scheiben (2) ändern, um eine Fluchtlinie von ± 2 mm Unterschied zwischen Kofferraumklappe und hinteren Flächen der Kotflügel bei «b» zu haben. Den Weg des Zapfens mit Hilfe der Schraube (3) einstellen. Kontermutter (4) blockieren - Die Schrauben (5) lösen und die Schlossfalle so einstellen, dass bei geschlossener Kofferraumklappe kein Spiel an den Dichtgummis vorhanden ist. Die Kofferraumklappe muss sich vollkommen schliessen und verriegeln lassen, wenn man die Klappe in der Position «Neutralstellung» loslässt.

- Adjust bolts (1) securing hinges to obtain : a clearance J = 1 mm at each side - an alignment of ± 2 mm between the boot door and upper faces of wings at «a» - If necessary, change no, of shims (2) to obtain : an alignment of ± 2 mm between boot door and rear faces of wings at «b» - Adjust movement of dowel by means of screw (3) - Tighten the lock nut (4) - Loosen bolts (5) and adjust striker so that when boot is closed there is no clearance on rubber seals - Boot door must close and lock completely when door is dropped with stays in «dead centre» position.

- Actuar sobre los tornillos (1) de fijación de las bisagras para conseguir : una holgura J = 1 mm a cada lado - un aliniamiento de ± 2 mm de la puerta del maletero con las caras superiores de las aletas en «a» - Si fuere necesario, variar el número de suplementos (2) con el fin de conseguir : un aliniamiento de ± 2 mm de la puerta del maletero con las caras traseras de las aletas en «b» - Regular el deplazamiento del pestillo por medio del tornillo (3) - Apretar la contratuerca (4) - Aflojar los tornillos (5) y regular el «resbalón» de forma que con la puerta del maletero cerrada no quede ninguna holgura sobre las gomas de estanqueidad - La puerta del maletero debe cerrarse completamente soltandola desde la posición «punto muerto» de las muletillas.

- Agire sulle viti (1) di fissaggio cerniere per ottenere : un gioco J = 1 mm sui due lati e un allineamento di ± 2 mm del coperchio bagagliaio rispetto alle facce superiori dei parafanghi in «a». Se necessario, modificare il numero di spessori (2) onde ottenere : un allineamento di ± 2 mm della portiera bagagliaio con le facce posteriori dei parafanghi in «b». Regolare l'escursione della stanghetta tramite la vite (3) - Bloccare il controdado (4) - Allentare le viti (5) e regolare la bocchetta in modo che a coperchio chiuso non vi sia alcun gioco sulle guarnizioni di tenuta - Il coperchio del bagagliaio deve chiudersi e bloccarsi completamente abbandonando la portiera in posizione «punto morto» delle aste.

6

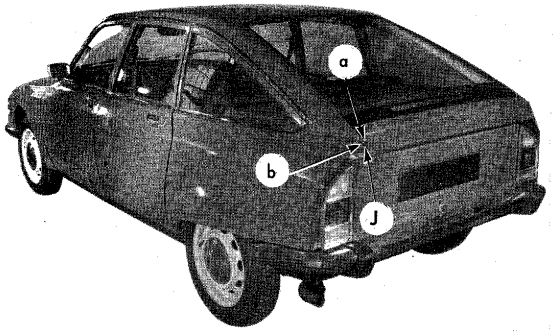

8332

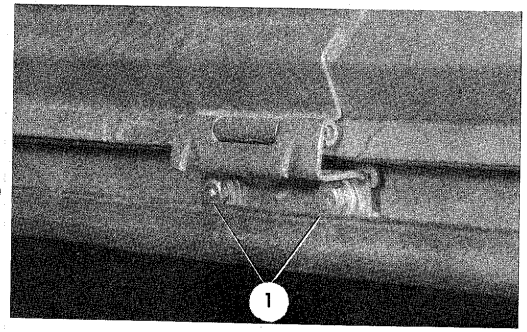

8758

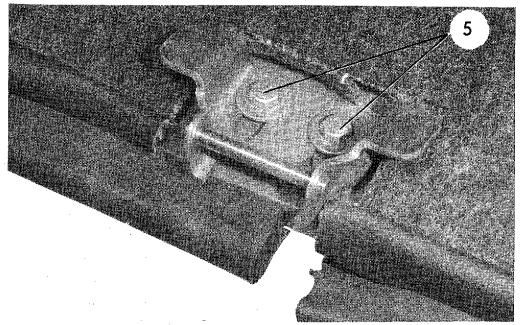

8759

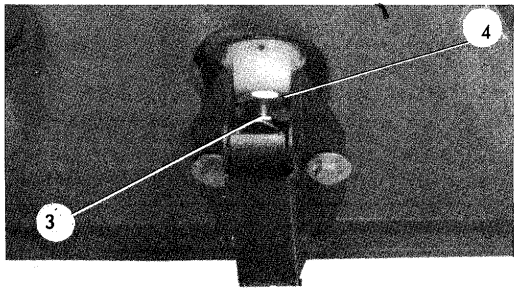

8761

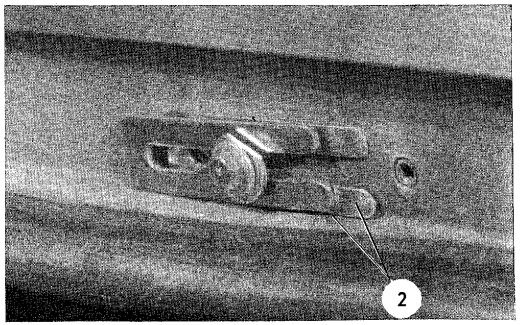

8762

REGLAGE D'UN CAPOT - EINSTELLUNG DER MOTORHAUBE - ADJUSTING THE BONNET - REGLAJE DE UN CAPÓ - REGOLAZIONE DEL COFANO

- Réglage en hauteur, agir sur les vis (1) - Agir sur les vis (2) pour obtenir un réglage latéral régulier et sensiblement égal de chaque coté du capot : jeu = 6 ± 1 mm - Vérifier que le capot s'aligne avec l'extrémité avant de chacune des ailes à 3 mm près - Agir sur la vis (3) pour régler la garantie de retenue du crochet de sécurité : de 0,5 à 2 mm - Régler l'axe (4) de verrouillage pour que sous un effort vertical de 12 kg aucun jeu ne subsiste.

- Zur Einstellung in der Höhe auf die Schrauben (1) einwirken. Auf die Schrauben (2) so einwirken, dass man ein auf jeder Seite der Motorhaube regelmässiges Seitenspiel von 6 ± 1 mm erhält. Kontrollieren, ob die Motorhaube mit dem vorderen Ende eines jeden Kotflügels um 3 mm genau in der Fluchtlinie liegt - Auf die Schraube (3) einwirken, um das Spiel des Sicherungshakens auf 0,5 - 2 mm einzustellen. Verriegelungsbolzen (4) einstellen und zwar so, dass unter einer senkrechten Belastung von 12 kg kein Spiel mehr besteht.

- For height adjustment, turn screws (1) - Turn screws (2) to obtain even sideways adjustment equal on both sides of the bonnet : clearance = 6 ± 1 mm - Check that bonnet aligns with front end of both wings to within 3 mm - Turn screw (3) to adjust play of safety hook : 0,5 to 2 mm - Adjust locking pin (3) so that there is no clearance under a vertical load of 12 kg (26 lbs).

- Reglaje en altura, actuar sobre los tornillos (1) - Actuar sobre los tornillos (2) para obtener un reglaje lateral, regular y sensiblemente igual a cada lado del capó : holgura = 6 ± 1 mm. Verificar que el capó queda aliniado con los extremos delanteros de cada una de las aletas a 3 mm aproximadamente. Actuar sobre el tornillo (3) para regular la garantia de sujeción del gancho de seguridad : de 0,5 a 2 mm. Regular el eje (4) de cierre de forma que bajo un es fuerzo vertical de 12 kg no subsista ninguna holgura.

- Regolazione in altezza : agire sulla vite (1). Agire sulle viti (2) per ottenere una regolazione laterale regolare e sensibilmente identica ai due lati del cofano : gioco = 6 ± 1 mm - Verificare che il cofano si allinei con l'estremità anteriore di ciascun parafongo. Agire sulla vite (3) per regolare il gioco di ritegno del gancio de sicurezza : da 0,5 a 2 mm - Regolare l'asse (4) di bloccaggio in modo che con una sforzo verticale di 12 kg, non sussista nessun gioco.

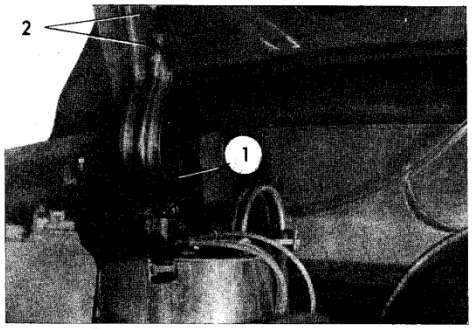

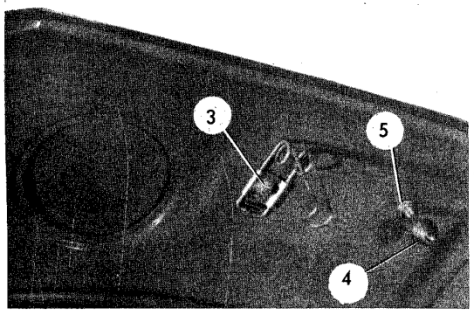

1			
MANUEL DE REPARATIONS REPARATURHANDBUCH REPAIR MANUAL MANUAL DE REPARACIONES MANUALE DI RIPARAZIONE	N° 582/1	OPERATIONS ARBEITSVORGÄNGE OPERATIONS OPERACIONES OPERAZIONI	GS 000
GS (GX série GA) 9-1971 → GS (GX série GE) } 3-1-1972 → GS (GX série GF) } 3-1-1972 →			

PNEUMATIQUES — REIFEN — TYRES — NEUMATICOS — PNEUMATICI

PRESSION DE GONFLAGE LUFTDRUCK INFLATION PRESSURES	PRESIONES DE INFLADO PRESSIONI DI GONFIAGGIO } en kg / cm2	AVANT DEL. VORN ANT. FRONT	ARRIERE TRAS- HINTEN POST- REAR	SECOURS - REPUESTO RESERVERAD - SCORTA SPARE
JANTES - LLANTA FELGE CÈRCHIO (di ruota) RIMS 4 1/2 JX15 (ALCP BM 3,39)	145 - 15 ZX	1,800 (26 psi)	1,900 (28 psi)	2,000 (29 psi)
Autres montes autorisées Andere zulässige Montagen Authorised alternatives Otros montajes autorizados Altri montaggi autorizzati	145-15 XH 145-HR 15 XAS 145-15 XM + S			

CAPACITES — FÜLLMENGEN — CAPACITIES — CAPACIDADES — CAPACITÁ

Réservoir essence	Kraftstoffbehälter	Fuel tank	Depósito de gasolina	Serbatoio carburante	43 L (9 1/2 Gal.)
Carter moteur : - après vidange - après échange cartouche filtrante - entre mini et maxi	Motorgehäuse : - Nach Ölwechsel - Nach Austausch der Ölfilterpatrone Zwischen mini und maxi	Engine sump : - after draining - after filter change - between mini and maxi	Cárter motor : - después de vaciado - después cambio del cartucho filtrante entre míni. y máxi.	Carter motore : - per sostit. - periodica - dopo sostituzione cartuccia filtrante - fra minimo e massimo	3,5 L (6 1/4 p.t.s) 3,7 L (6 1/2 p.t.s) 0,5 L (7/8 pt.) 1,4 L (2 1/2 p.t.s)
Boite de vitesses	Getriebe	Gearbox	Caja de cambio	Scatola cambio	
Capacité du système hydraulique	Füllmenge für Hydraulikanlage	Capacity of hydraulic system	Capacidad del sistema hidráulico	Capacità dell'impianto idraulico	3,5 L (6 1/4 p.t.s)
LUBRIFIANTS	**SCHMIERSTOFFE**	**LUBRICANTS**	**LUBRIFICANTES**	**LUBRIFICANTI**	
Huile moteur	Motoröl	Engine oil	Aceite motor.	Olio motore	TOTAL Altigrade GTS speciale autoroute 20 W/50 ou GT 20 W/40
Huile boite de vitesses (Version mécanique)	Getriebeöl (Mech. Schaltung)	Gear box oil (Manual gear change)	Aceite caja de cambio (versión mecánica)	Olio scatola cambio (versione meccanica) →	TOTAL E.P. 80
Huile boite de vitesses (avec convertisseur)	Getriebeöl (mit Drehmomentwandler)	Gear box oil (with torque converter)	Aceite caja de cambio (versión convertidor)	Olio scatola cambio (con convertitore) →	TOTAL FLUIDE T
Liquide spécial pour circuit hydraulique	Spezialflüssigkeit für Hydraulikkreislauf	Special hydraulic fluid	Líquido especial para circuito hidraúlico	Liquido speciale per freni idraulici	TOTAL LHM

1	MANUEL DE REPARATIONS REPARATURHANDBUCH REPAIR MANUAL MANUAL DE REPARACIONES MANUALE DIRIPARAZIONE	N° 582/1	OPERATIONS ARBEITSVORGÄNGE OPERATIONS OPERACIONES OPERAZIONI	GS - 080	GS (GX série GA) 9-1971 → GS (GX série GE) GS (GX série GF) 3-1-1972 →

GRAISSAGE – SCHMIERUNG – LUBRICATION – ENGRASE – LUBRIFICAZIONE
ENTRETIEN – WARTUNG – MAINTENANCE – ENTRETENIMIENTO – MANUTENZIONE

Periodicité Schmierabstände Serv - intervals Periodicidad Periodicità	OPERATIONS	ARBEITSVORGÄNGE	OPERATIONS	OPERACIONES	OPERAZIONI	LUBRIFIANTS ÖL UND SCHMIERMITTEL LUBRICANT LUBRICANTE LUBRIFICANTI
5 000 10 000 20 000 15000 km 3 000 6 000 12 000 9000 miles	Vidange moteur	Motorölwechsel	Drain engine oil & refill	Cambio aceite motor	Sostituzione olio motore	TOTAL Altigrade GT Spéciale autoroute 20 W/40 ou TOTAL GTS 20 W/50
	Contrôle plaquettes de freins	Kontrolle d. Bremsplaketten	Brake pad check	Control plaquetas de frenos	Controllo placchette freno	
	Niveau suspension	Stand in Federung	Level in suspension	Nivel suspensión	Livello sospensione	TOTAL LHM
	Niveau boîte de vitesses - (mécanique)	Getriebeölstand (Mit mech. Schaltung)	Top-up gearbox (Manual gearchange)	Nivel caja de cambio (en versión mecánica)	Livello scatola cambio (Versione meccanica)	TOTAL E.P 80
	Niveau boîte de vitesses (Convertisseur)	Getriebeölstand (Drehmomentwandler)	Top up gearbox (Torque converter)	Nivel caja de cambio (Conconvertidor)	Livello scatola cambio (Convertitore)	TOTAL FLUIDE T *
	Echange cartouche filtrante à huile	Austausch d. Ölfilterpatrone	Change of oil filter cartridge	Cambio cartucho filtrante de aceite	Sostituzione cartuccia filtrante	
	Nettoyer la cartouche du filtre à air	Filterpatrone des Luftfilters reinigen	Clean air filter element	Limpieza del cartucho del filtro de aire	Pulizia cartuccia filtro aria	
	Nettoyer et vérifier les bougies	Zündkerzen reinigen u. kontrollieren	Clean and check spark plugs	Limpiar y verificar las bujías	Pulire e verificare le candele	
	Vérifier la garde d'embrayage	Kupplungsspiel kontrollieren	Check clutch pedal free travel	Verificar holgura del embrague	Verificare il gioco della frizione	
	* L'emploi de toute autre huile entraine la destruction du convertisseur et de son embrayage	* Der Gebrauch eines anderen Öles führt zur Zerstörung des Wandlers und seiner Kupplung	* Use of a different oil specification would lead to complete deterioration ot gear box and torque converter	* El empleo de un aceite de calidad diferente provocaria la destrucción del convertidor y de su embrague	* L'impiego di qualsiasi altro olio provocherebbe il deterioramento completo del convertitore e della rispettiva frizione	

2	OPERATIONS	ARBEITSVORGÄNGE	OPERATIONS	OPERACIONES	OPERAZIONI	
5000 10000 20000 15000 kms 3000 6000 12000 9000 miles						
	Vérifier la tension de la courroie d'alternateur	Spannung d. Keilriemens für Lima kontrollieren	Check tension of alternator belt	Verificar la tensión de la correa del alternador	Verificare la tensione delle cinghie dell'alternatore	
	Nettoyage du filtre de l'installation hydraulique	Reinigen des Filters der Hydraulikanlage	Clean filter for hydraulic system	Limpieza del filtro de la instalación hidraúlica	Pulizia filtro impianto idraulico	
	Remplacement du filtre à essence	Auswechseln des Kraftstoffilters	Replacement of the fuel filter	Sustitución filtro de de gasolína	Sostituzione del filtro benzina	TOTAL Multis
	Billes de suspension avant et arrière	Kugeln der Federrungsstössel hinten und vorn	Front and rear suspension balls	Bolas de la suspensión delantera y trasera	Biglie di sospensione ant. e post	
	Vidange de la boîte de vitesses (mécanique)	Getriebeölwechsel (Mit mech.Schaltung)	Drain gearbox oil & refill (manual gear-change)	Cambio aceite caja de cambio (en versión mecánica)	Sostituzione olio scatola cambio (versione meccanica)	TOTAL E.P 80
	Vidange de la boite de vitesses (convertisseur	Getriebeölwechsel (Drehmomentwandler)	Drain gearbox oil & refill (Torque converter)	Cambio aceite caja de cambio (convertidor)	Sostituzione olio scatolo cambio (convertitore)	* TOTAL FLUIDE T
	Régler les culbuteurs (à froid)	Ventile einstellen (kalt)	Adjust valve rocker (cold)	Regular los balancines (en frío)	Regolare i bilancieri (a freddo)	
	Remplacement des vis platinées	Auswechseln der Unterbrecherkontakte	Change contact breakers	Sustitución de los platinos	Sostituzione contatti spinterogeno	
30.000 kms 18.000 miles	Vidange du circuit hydraulique	Wechseln der Hydraulikflüssigkeit	Change hydraulic fluid	Vaciado circuito hidráulico	Sostituzione liquido impianto idraulico	TOTAL LHM

E