GENERAL INFORMATION

This catalogue consists of illustrations and descriptions of the mechanical and body parts for the " G " models.

a) **Arrangement.** — The binding is of a type which allows easy replacement of the pages, when any considerables changes are made.

b) **Classification and names.** — The parts are classified by units or groupes. In the illustration, they are grouped in the order in which they are assembled, with a mark number shown for each part. In the text, on the opposite page, they are arranged in the order of the mark numbers (1st column).

The number of each part used in a unit or group is shown in the " K " column.

Dimensions and particulars are given in the text for identification only and are subject to modification as may become necessary.

Dimensions are quoted in millimetres.

For explanation of particulars given in the text, please refer to the "table of symbols".

c) **Reading the catalogue.** — Consult the table of symbols in order to identify the car type. Consult the table of groups. At the head of each group you will find the undergroups that compose it. Look for the part in the illustration on which the mark number is shown, look up this number on the text page and read the corresponding part number.

For parts not illustrated, look for the name and number directly in the text.

If it should happen that in some rare case, you are not certain of being able to write out the order correctly, it is advisable to give us the chassis and engine numbers.

To make it easier to find a part the number of which you know, we have compiled an "Index" that shows you the undergroup in which the part concerned appears.

d) **Recommendation.** — You should take great care to make out your order and respect:

— capital letters as prefix and as suffix,

— hyphens separating the two numbers.

The omission of one of these items, when composing a number, completely alters the meaning and you would thus risk making an error in writing out the number of a part and being sent a part entirely different from the one required.

e) **Prices and conditions of sale.** — Prices are given in a separate list; they are subject to alteration without notice.

The conditions of sale are shown at the head of our price lists for spare parts.

SYMBOLS USED IN THE TEXT

( )	Special fitting for countries indicated by the letters of nationality Example: (CH) = SWITZERLAND	entr.	Distance between centres	TCB	Rounded cylindrical head
		ext.	External	TF	Countersunk head
AR	Rear	F	Length of threading	TFB	Rounded countersunk head
AV	Front	G	Left hand side	TH	Hexagonal head
BV	Gearbox	H	Hexagonal	TR	Round head
BL	Saloons, all models	h	Height	TT	All types
BK	Estate cars, all models	inf.	Lower	V	Volt
BW	Borg-Warner gearbox	int.	Internal	W	Watt
Ch	Heating	L	Length	(XT)	EXPORT fitting
Co	Contact (special washer)	*l*	Width	⌀	Diameter, bore of thread
Cr	Shakeproof (washer)	M	I.S.O. thread	?	As necessary
D	Right hand side	N.F.P.	No longer supplied	1°	1st Possibility
D à D	Right hand steering	PO	Special fitting, dust-proof	2°	2nd Possibility
D à G	Left hand steering	R.m.p.	Replaces preceding models	2/72 →	Since
d.e.o.	Order in addition	R.p.	Superseded by	→ 2/72	Until
EMBAUT	Automatic clutch	Sauf	Except	6 cv	Engine 74 × 59
e	Thickness	sup.	Upper	7 cv	Engine 77 × 65,6
		TA	Thread cutter screw		

TABLE OF GROUPS

GROUP NUMBER	DESCRIPTION OF UNITS
1	ENGINE - GEARBOX - GEAR-CHANGE CONTROL
2	ENGINE OUTER PARTS - IGNITION - CURRENT-GENERATOR - CARBURETTER - AIR FILTER - MANIFOLDS
3	AXLES - SUSPENSION - STEERING - HYDRAULIC UNITS
4	BRAKES - BRAKE AND CLUTCH CONTROLS - PIPING - DRIVE SHAFTS
5	INSTRUMENT PANEL - ACCESSORIES - SIGNALING - LIGHTING - WIRING
6	ENGINE MOUNTINGS - PETROL SYSTEM - EXHAUST - COOLING - AIR CONDITIONING - BUMPERS
7	BODY - BODY PARTS - CLASSES - LOCKS - DASH-BOARD
8	INTERIOR TRIMMING - SEATS - SEAT TRIMMING - WHEEL ACCESSORIES

GROUPE 1 — BAUGRUPPE 1 — GROUP 1

SOUS-GROUPES	DÉSIGNATION DES CHAPITRES	UNTER-GRUPPEN	BEZEICHNUNG DER KAPITEL	UNDER-GROUPS	DESCRIPTION OF CHAPTERS
1-001	Moteur	**1-001**	Motor	**1-001**	Engine
1-112	Culasse - Couvre-culasse	**1-112**	Zylinderkopf und Zylinderkopfdeckel	**1-112**	Cylinder head and cover
1-114	Carter moteur	**1-114**	Motorgehäuse	**1-114**	Cylinder block
1-121	Vilebrequin	**1-121**	Kurbewelle	**1-121**	Crankshaft
1-122	Distribution	**1-122**	Ventilsteuerung	**1-122**	Timing
1-123	Arbres à cames - Soupapes	**1-123**	Nockenwelle - Ventile	**1-123**	Camshaft - Valves
1-222	Pompe à huile	**1-222**	Ölpumpe	**1-222**	Oil pump
1-225	Circuit d'huile	**1-225**	Ölkreislauf	**1-225**	Oil circuit
1-033	Boîte de vitesses - Carter	**1-033**	Getriebe - Getriebegehäuse	**1-033**	Gearbox and housing
1-333	BV - Pignon et arbres	**1-333**	Getriebe - Ritzel und Wellen	**1-333**	Gearbox - Pinions and shafts
1-334	Axes et fourchettes	**1-334**	Achsen und Schaltgabeln	**1-334**	Spindles and forks
1-334/1	Commande des vitesses	**1-334/1**	Gangschaltung	**1-334/1**	Gear-change control
1-343	Différentiel	**1-343**	Differential	**1-343**	Differential

I	NUMÉROS	K		Moteur	Motor	Engine	Motor	Motore
				Les moteurs sont fournis :	Die Motoren werden geliefert :	The engines are supplied:	Los motores se suministran :	I motori vengono forniti :
				Avec : cartouche filtrante, reniflard, distribution, réfrigérateur.	**Mit :** Filterpatrone, Entlüfter, Ventilsteuerung, und Ölkühler.	**With :** filter cartridge, breather, timing gear, and cooler.	**Con :** cartucho filtrante, respiradero, distribución, y refrigerador.	**Con :** cartuccia filtrante, sfiatatoio, distribuzione e radiatore olio.
				Sans : capotage, pompe à essence, carburateur, tubulures, filtre à air, allumeur, pompe H P, volant moteur vis fixation volant, alternateur.	**Ohne :** Bleche, Benzinpumpe, Vergaser, Krümmer, Luftfilter Zündverteiler, H D-Pumpe, Schraube zur Befestigung des Schwungrads und der Lima.	**Without :** sheet iron plates, petrol pump carburetter, manifolds, air filter, distributor, H P pump, screw securing the flywheel and alternator.	**Sin :** chapas, bomba de gasolina, carburador, colectores, filtro de aire, distribudor, bomba A.P. tornillo de fijación de volante ni alternador.	**Senza :** lamiere, pompa benzina, carburatore, collettori, filtro aria, spinterogeno pompa A P vite per fissag. del volano ne alternatore.
		1	**74 × 59 - 6 cv**	Moteur complet :	Motor, komplett :	Complete engine:	Motor completo :	Motore completo :
	GX 01 144 02 A		R.p. GX 01 144 01 C → 6/72.	– avec volant.	– mit Schwungrad.	– with flywheel.	– con volante.	– con volano.
	GX 01 144 02 B		Ⓢ 9/71 → 6/72 R.p. GX 01 144 02 C.	–	–	–	–	–
			Ⓓ 10/71 → 6/72.	–	–	–	–	–
	GX 01 519 01 A		R.p. GX 01 144 01 C → 6/72.	– sans volant.	– ohne Schwungrad.	– without flywheel.	– sin volante.	– senza volano.
	GX 01 519 02 A		Ⓢ 9/71 → 6/72 R.p. GX 01 144 02 C.	–	–	–	–	–
			Ⓓ 10/71 → 6/72.	–	–	–	–	–
	GX 01 144 01 C		6/72 → 9/72.	– sans volant.	– ohne Schwungrad.	– without flywheel.	– sin volante.	– senza volano.
	GX 01 144 02 C		Ⓢ Ⓓ 6/72 →. TT 9/72 →.	–	–	–	–	–
		1	**77 × 65,6 - 7 cv**					
	GX 01 144 06 B			– sans volant.	– ohne Schwungrad.	– without flywheel.	– sin volante.	– senza volano.
	ZC 9000 340 U	1	R.p. 5 440 081 R.	Pochette de joints moteur :	Satz Motordichtungen :	Set of engine gaskets:	Juego de juntas de motor :	Serie di guarnizioni per motore :
	2 G 5 440 081 R	1		–	–	–	–	–

I	NUMÉROS	K		Culasse et couvre-culasse	Zylinderkopf und Zylinderkopfdeckel	Cylinder head Cylinder head cover	Culatas y tapas	Testate e coperchi
1	GX 01 179 01 A	1	G → 6/72.	Culasse complète :	Zylinderkopf kompl. :	Complete cylinder head:	Culata isq. completa :	Testata sinistra compl. :
	GX 01 179 02 A	1	G - 6 cv 6/72 →.	–	–	–	–	–
	GX 01 179 03 A	1	G - 7 cv.	–	–	–	–	–
	GX 01 188 01 A	1	G → 6/72.	Culasse nue :	Zylinderkopf o. Ausrüst. :	Cylinder head only:	Culata isq. desnuda :	Testata nuda :
	GX 01 188 02 A	1	G - 6 cv 6/72 →.	–	–	–	–	–
	GX 01 188 03 A	1	G - 7 cv.	–	–	–	–	–
2	GX 01 180 01 A	1	D → 6/72.	Culasse complète :	Zylinderkopf, kompl. :	Complete cylinder head:	Culata der. completa :	Testata destra compl. :
	GX 01 180 02 A	1	D - 6 cv 6/72 →.	–	–	–	–	–
	GX 01 180 03 A	1	D - 7 cv.	–	–	–	–	–
	GX 01 189 01 A	1	D → 6/72.	Culasse nue :	Zylinderkopf o. Ausrüst. :	Cylinder head only:	Culata der. desnuda :	Testata nuda :
	GX 01 189 02 A	1	D - 6 cv 6/72 →.	–	–	–	–	–
	GX 01 189 03 A	1	D - 7 cv.	–	–	–	–	–
3	GX 01 267 01 A	1	*l* 117.	Cache-culbuteurs admission culasse droite avec joint.	Deckel für Einlasskipphebel des Zylinderkopfes, rechts, mit Dichtung.	Inlet rocker cover (cyl. head, RH) with gasket.	Tapa de balancines de admision (culata der.) con junta.	Coperchio bilancieri aspirazione (testata D) con guarnizione.
4	GX 01 270 01 A	2	*l* 128.	Cache-culbuteurs échappement avec joint.	Deckel für Auslasskipphebel mit Dichtung.	Exhaust rocker cover, with gasket.	Tapa de balacines de escape con junta.	Coperchio bilancieri scarico con guarnizione.
5	GX 01 274 01 A	2	*l* 116 - e 2,5.	Joint cache-culbuteurs admission.	Dichtung für Deckel des Einlasskipphebels.	Joint f. inlet rocker cover.	Junta de tapa de balanc. de admisión.	Guarniz. per coperchio bilancieri aspirazione.
6	GX 01 276 01 A	2	*l* 127 - e 2,5.	Joint cache-culbuteurs échappement.	Dichtung für Deckel des Auslasskipphebels.	Joint f. exhaust rocker cover.	Junta de tapa de balanc. de escape.	Guarniz. per coperchio bilancieri scarico.
7	GX 01 306 01 A	1	*l* 117 R.p. GX 01 306 01 B d.e.o. 1-5 413 859 U. → 7/73	Cache-culbuteurs admission avec remplissage d'huile et joint :	Deckel für Einlasskipphebel mit Öleinfüllstutzen und Dichtung :	Inlet rocker cover with oil filler and gasket:	Tapa de balancines de admisión con boca de llenado y junta :	Coperchio bilancieri scarico con bocchettone riempimento e guarniz :
	GX 01 306 01 B	1	*l* 117 7/73 →.	– (sans bouchon).	– (ohne Stopfen).	– (without filler cap).	– (sin tapón).	– (senza tappo).
8	GX 01 280 01 B	6	M 8-9 - L 133 → 6/72.	Goujon :	Stehbolzen :	Stud:	Esparrago :	Prigioniero :
	GX 01 280 01 C	6	M 9 - L 141,5 - 6 cv 6/72 →.	–	–	–	–	–
	GX 01 280 02 A	6	M 9 - L 154 - 7 cv.	–	–	-	–	–
9	GX 01 281 01 A	8	H M 8 × 8 → 6/72.	Écrou :	Mutter :	Nut:	Tuerca :	Dado :
	GX 01 281 02 A	8	H M 9 × 9 6/72 →.	–	–	-	–	–

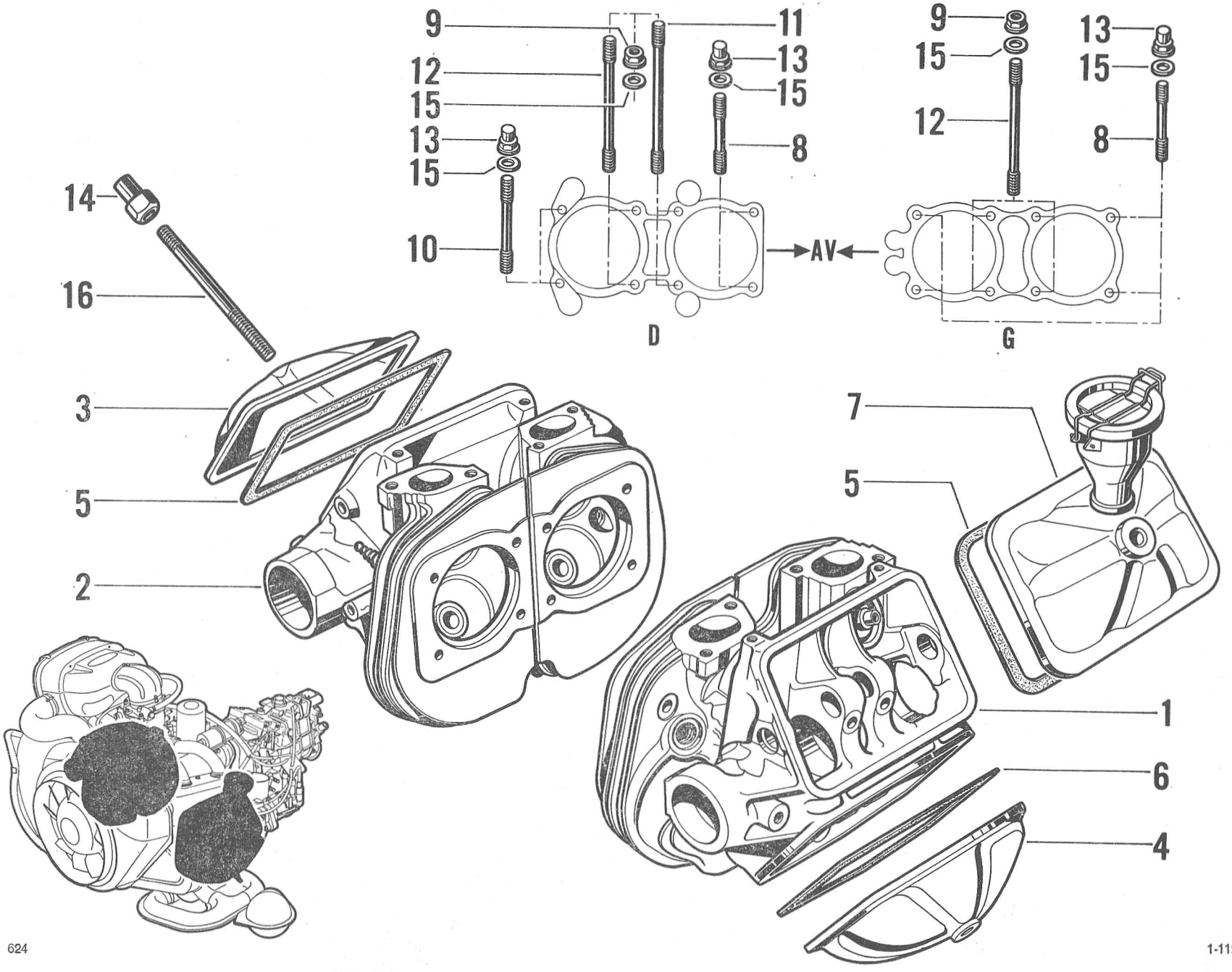
9
12
15
13
15
10
11
13
15
8
D
AV
9
15
12
13
15
8
G
14
16
3
5
2
7
5
1
6
4

I	NUMÉROS	K		Culasse et couvre-culasse *(Suite)*	Zylinderkopf und Zylinderkopfdeckel *(Forts.)*	Cylinder head Cylinder head cover *(Cont.)*	Culatas y tapas *(Cont.)*	Testate e coperchi *(Cont.)*
10	GX 01 344 01 B	2	M 8-9 - L 164 → 6/72.	Goujon :	Stehbolzen :	Stud:	Esparrago :	Prigioniero :
	GX 01 344 01 C	2	M 9 - L 164 - 6 cv 6/72 →.	–	–	–	–	–
	GX 01 344 02 A	2	M 9 - L 176,5 - 7 cv.	–	–	–	–	–
11	GX 01 345 01 B	2	M 8-9 - L 266 → 11/70.	Goujon :	Stehbolzen :	Stud:	Esparrago :	Prigioniero :
	GX 01 307 01 A	2	M 8-9 - L 266 11/70 → 6/72.	– gainé.	– mit Hülle.	– sheathed.	– con vaina.	– con guaina.
	GX 01 307 01 B	2	M 9 - L 266 - 6 cv 6/72 →.	–	–	–	–	–
	GX 01 307 02 A	2	M 9 - L 277 - 7 cv.	–	–	–	–	–
12	GX 01 346 01 B	6	M 8-9 - L 235 → 11/70.	Goujon :	Stehbolzen :	Stud:	Esparrago :	Prigioniero :
	GX 01 294 01 A	6	M 8-9 - L 235 11/70 → 6/72.	– gainé.	– mit Hülle.	– sheathed.	– con vaina.	– con guaina.
	GX 01 294 01 B	6	M 9 - L 243,5 - 6 cv 6/72 →.	–	–	–	–	–
	GX 01 294 02 A	6	M 9 - L 254,5 - 7 cv.	–	–	–	–	–
13	1 M 5 420 099 V *AM 9112-998 L*	8	H M 8 × 20 → 6/72.	Écrou borgne :	Hutmutter :	Cap nut:	Tuerca ciega :	Dado cieco :
	GX 01 282 01 A	8	H M 9 × 21 6/72 →.	–	–	–	–	–
14	1 M 5 420 118 B *AM 9132-990 A*	4	H M 7 × 20.	Écrou borgne.	Hutmutter.	Cap nut.	Tuerca ciega.	Dado cieco.
15	ZD 9254 100 U	16	8,5 × 15 × 2 → 6/72.	Rondelle :	Scheibe :	Washer:	Arandela :	Rondella :
	ZD 9221 700 U	16	9,5 × 16 × 2 6/72 →.	–	–	–	–	–
16	ZC 9616 137 U	4	M 7 × 84.	Goujon.	Stehbolzen.	Stud.	Esparrago.	Prigioniero.

I	NUMÉROS	K		Carter-moteur Cylindres - Pistons	Motorgehäuse Zylinder und Kolben	Cylinder block Cylinders a. pistons	Bloque motor Cilindros y pistones	Monobloco Cilindri e pistoni
1	GX 01 506 01 A	1	9/71 → 6/72 R.m.p. - d.e.o. 1-GX 01 485 02 A 1-GX 01 137 02 A 1-GX 01 154 02 A.	Carter moteur :	Motorgehäuse :	Cylinder block:	Bloque motor :	Monoblocco :
	GX 01 205 03 A		Ⓢ 9/71 → 6/72. Ⓓ 10/71 → 6/72.	–	–	–	–	–
	GX 01 205 01 C		6 cv 6/72 → 9/72.	–	–	–	–	–
	GX 01 205 03 B		6 cv Ⓢ Ⓓ 6/72 →. 7 cv. 6 cv - TT 9/72 →.	–	–	–	–	–
2	GX 01 458 01 A	1	⌀ 74 → 6/72.	Jeu de 4 cylindres avec pistons, axes et segments :	Satz von 4 Zylindern mit Kolben, Kolbenringen und Kolbenbolzen :	Set of 4 cylinders with pistons, rings and pins:	Juego de 4 cylindros con pistones, ejes y segmentos :	Serie de 4 cilindri con pistoni, spinotti e segmenti :
	GX 01 458 01 B	1	⌀ 74 - 6 cv 6/72 →.	–	–	–	–	–
	GX 01 458 02 A	1	⌀ 77 - 7 cv.	–	–	–	–	–
3	GX 01 115 01 A	2	14 × 11.	Pied de centrage.	Zentrierstück.	Centring dowel.	Pie de centraje.	Grano di centraggio.
4	GX 01 122 01 A	1	M 24 × 150 - R.p. GX 01 122 02 A d.e.o. 1-GX 01 463 01 A.	Bouchon :	Stopfen :	Plug:	Tapón :	Tappo :
	GX 01 122 02 A	1	M 24 × 150 - h 16 9/70 → 3/71.	–	–	–	–	–
	GX 01 487 01 A	1	M 16 × 150 3/71 → 6/72.	Sonde de température d'huile :	Thermometersonde für Öltemperatur :	Oil temperature feeler:	Sonda de temp. de aceite :	Sonda per temp. olio :
	GX 01 487 02 A	1	M 16 × 150 6/72 →.	–	–	–	–	–
5	GX 01 169 01 A	6	M 10 × 114 → 5/72.	Goujon :	Stehbolzen :	Stud:	Esparrago :	Prigioniero :
	GX 01 169 01 B	6	M 10 × 114 5/72 →.	–	–	–	–	–
6	GX 01 173 01 A	6	H M 10 × 25,5.	Écrou borgne.	Bundmutter.	Cap nut.	Tornillo ciego.	Dado cieco.
7	GX 08 179 01 A	1	7,6 × 10 × 11.	Bague de centrage.	Zentrierring.	Centring ring.	Anillo de centrado.	Anello di centraggio.
8	GX 01 347 01 A	1	7,8 × 9,8 × 373.	Guide de jauge.	Führung für Ölmessstab.	Dipstick guide.	Guía de la varilla.	Guida dell'astra.
9	GX 01 349 01 A	1	L 464,5 - *l* 6.	Jauge d'huile.	Ölmessstab.	Oil dipstick.	Varilla del nivel de aceite.	Astina per livello dell'olio.
10	GX 01 368 01 A	6	10,2 × 18 × 0,9.	Joint.	Dichtung.	Joint.	Junta.	Guarnizione.
11	GX 01 388 02 A	2	M 18 × 10 - h 16 - R.m.p. 9/70 →.	Bouchon.	Stopfen.	Plug.	Tapón.	Tappo.
12	GX 01 417 01 A	2	14 × 22.	Bague de centrage.	Zentrierring.	Centring ring.	Anillo de centrado.	Anello di centraggio.
13	GX 01 425 01 A	1	6 × 8 × 82,5.	Tube retour d'huile.	Ölrücklaufrohr.	Oil return tube.	Tubo de retorno de aceite.	Tubo di ritorno olio.

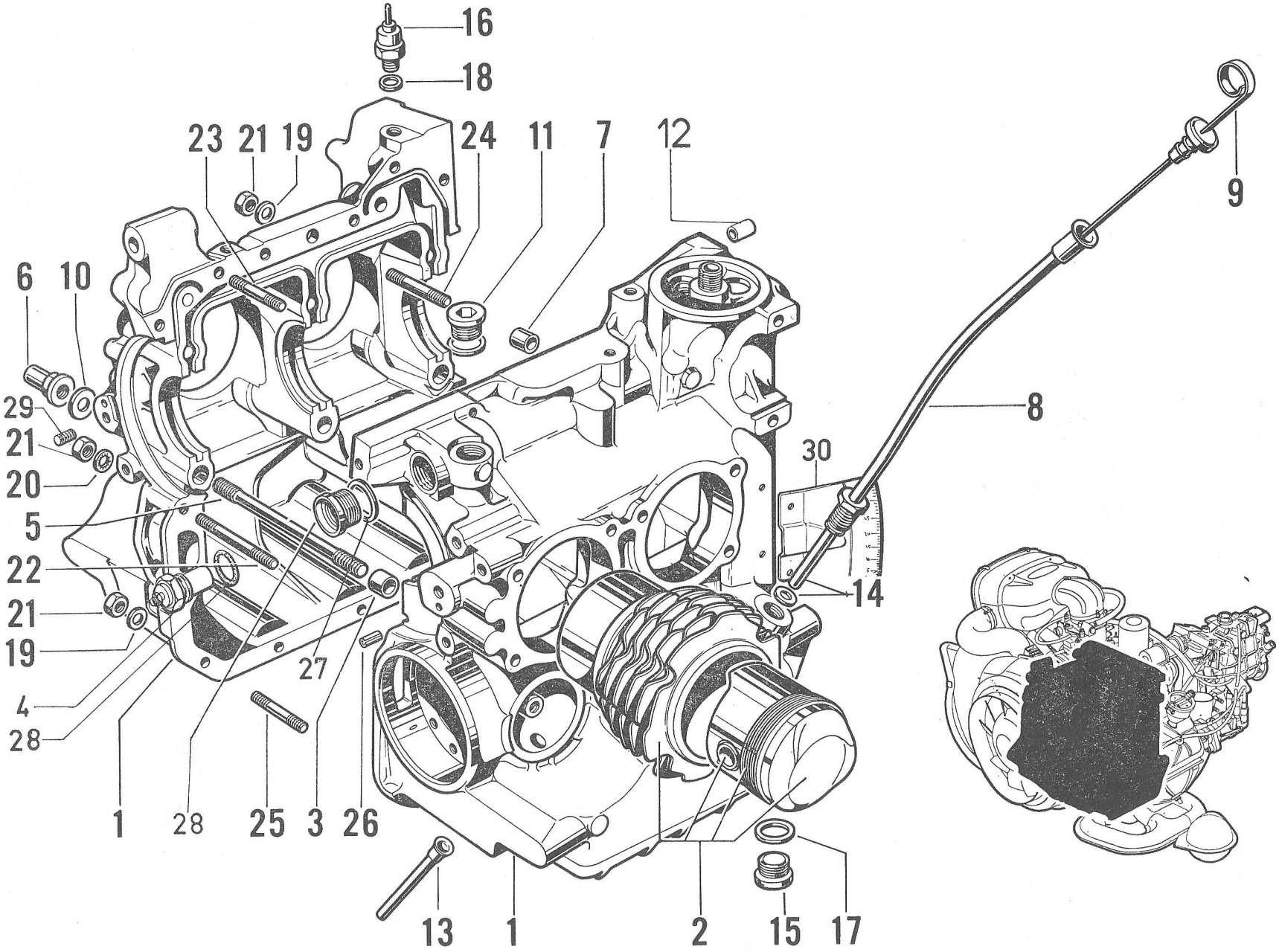
16
18
23
21
19
24
11
7
12
9
6
10
29
21
20
5
22
21
19
4
28
27
8
30
14
1
28
25
3
26
13
1
2
15
17

I	NUMÉROS	K		Carter-moteur Cylindres - Pistons *(Suite)*	Motorgehäuse Zylinder und Kolben *(Forts.)*	Cylinder block Cylinders a. pistons *(Cont.)*	Bloque motor Cilindros y pistones *(Cont.)*	Monoblocco Cilindri e pistoni *(Cont.)*
14	GX 01 447 01 A	1	9,7 × 13,8 × 3,5.	Joint.	Dichtung.	Joint.	Junta.	Guarnizione.
15	1 T 5 415 582 X	1	TH 16.	Bouchon de vidange (aimanté).	Entleerungsstopfen (magnetisch)	Drain plug (magnetic).	Tapón de vaciado (imantado).	Tappo di scarico (magnetizzato).
16	1 G 5 403 215 Y *AYB 9614-106 A*	1	6 cv → 9/72. 6 cv Ⓢ Ⓓ → 6/72.	Mano-contact :	Öldruckschalter :	Pressure switch:	Mano-contacto :	Manocontatto :
	GX 01 477 02 A	1	6 cv Ⓢ Ⓓ 6/72 →. 7 cv. 6 cv - TT 9/72 →.	–	–	–	–	–
17	22 478 009 *ZD 9247 100 U*	1	16,3 × 22 × 2 → 3/71.	Joint.	Dichtung.	Joint.	Junta.	Guarnizione.
18	ZD 9245 800 U	1	12,2 × 17 × 1 3/71 →.	Joint :	Dichtung :	Joint:	Junta :	Guarnizione :
		2	3/71 →.	–	–	–	–	–
19	22 482 009 *ZD 9248 200 A*	13	7,5 × 14 × 1,5.	Rondelle.	Scheibe.	Washer.	Arandela.	Rondella.
20	22 904 019 *ZD 9290 400 U*	2	Co 7,2 × 14,2 × 1,4.	Rondelle.	Scheibe.	Washer.	Arandela.	Rondella.
21	ZD 9524 100 U	15	H M 7 × 5,5 → 3/71.	Écrou:	Mutter:	Nut:	Tuerca:	Dado:
		13	3/71 →.	–	–	–	–	–
	GX 09 245 01 A	2	3/71 →.	– borgne.	– Hutmutter.	– cap nut.	– ciega.	– cieco.
22	ZC 9616 147 W	2	M 7 × 79.	Goujon.	Stehbolzen.	Stud.	Esparrago.	Prigioniero.
23	26 162 159 *ZC 9616 152 W*	5	M 7 × 44 → 11/71.	Goujon :	Stehbolzen :	Stud:	Esparrago :	Prigioniero :
		4	11/71 →.	–	–	–	–	–
	ZC 9616 128 W	1	M 7 × 32,5 11/71 →.	–	–	–	–	–
24	ZC 9616 155 W	1	M 7 × 49.	Goujon.	Stehbolzen.	Stud.	Esparrago.	Prigioniero.
25	ZC 9616 156 W	7	M 7 × 39.	Goujon.	Stehbolzen.	Stud.	Esparrago.	Prigioniero.
26	ZC 9617 020 U	2	5,5 × 10.	Goupille.	Stift.	Pin.	Pasador.	Copiglia.
27	GX 01 463 01 A	1	24 × 29 × 1 9/70 →.	Joint cuivre.	Kupferdichtung.	Copper gasket.	Junta de cobre.	Guarnizione di rame.
28	ZD 9241 600 U	2	18 × 24 × 1,5 9/70 → 11/70.	Joint.	Dichtung.	Gasket.	Junta.	Guarnizione.
	GX 01 472 01 A	2	18,2 × 22,6 × 1 11/70 →.	Joint cuivre.	Kupferdichtung.	Copper gasket.	Junta de cobre.	Guarniz. di rame.
29	GX 01 371 01 A	1	8 × 7.	Bouchon.	Stopfen.	Plug.	Tapón.	Tappo.
30	GX 01 474 01 A	1	10/71 →.	Secteur et plaque assemblés.	Segment mit Platte, ingsgesamt.	Quadrant and plate assy.	Sector y placa unidos.	Settore e piacca assiemati.
31	GX 01 490 01 A	1	M 24 × 150 - M 16 × 150 3/71 →.	Raccord.	Verbindung.	Union.	Racor.	Raccordo.

I	NUMÉROS	K		Vilebrequin	Kurbelwelle	Crankshaft	Cigüeñal	Albero motore
1	GX 01 457 01 B	1	Sauf EMBAUT - 6 cv → 9/72.	Coffret d'embiellage :	Kurbelwelle mit Pleueln :	Crankshaft and connecting rods assy:	Conjunto de bielas y cigüeñal :	Complessivo di bielle e albero motore :
	GX 01 457 05 A	1	6 cv Ⓢ Ⓓ 9/71 →. 6 cv - TT 9/72 →.	–	–	–	–	–
	GX 01 457 02 B	1	EMBAUT - 6 cv.	–	–	–	–	–
	GX 01 457 06 A	1	EMBAUT - 6 cv Ⓢ Ⓓ 9/71 →.	–	–	–	–	–
	GX 01 457 03 A	1	7 cv.	–	–	–	–	–
2	GX 01 511 01 A	1	⌀ ext. 74 - L 25,9 (1°) - R.m.p.	Coussinet central :	Mittlere Lagerschale :	Central bearing:	Casquillo central :	Bronzina centrale :
	GX 01 511 02 A	1	(2°).	– repère rouge.	– rote Markierung.	– red marking.	– marca roja.	– segno rosso.
3	GX 01 512 01 A	2	⌀ ext. 62,4 - L 20,8 (1°) - R.m.p.	Coussinet :	Lagerschale :	Bearing:	Casquillo :	Bronzina :
	GX 01 512 02 A	2	(2°).	– repère rouge.	– rote Markierung.	– red marking.	– marca roja.	– segno rosso.
4	GX 01 147 01 A	1	⌀ 6 - L 15 (1°) - Sauf EMBAUT.	Pied de centrage :	Zentrierstift :	Centring dowel:	Pie de centrado :	Grano di centraggio :
	GX 01 147 02 A	1	⌀ 6×6,2 - L 9,7 (2°) - Sauf EMBAUT.	–	–	–	–	–
	GX 01 147 03 A	1	⌀ 6 - L 16 - EMBAUT.	–	–	–	–	–
5	GX 01 324 01 A	1	⌀ 278,7 - 6 ⌀ 9,7 → 10/71.	Volant :	Schwungscheibe :	Flywheel:	Volante :	Volano :
	GX 01 324 01 B		⌀ 278,7 - 6 ⌀ 9,7 10/71 →. 7 cv → 1/73.	–	–	–	–	–
	GX 01 324 02 A	1	e 30,5 - 7 cv 1/73 →.	– (lourd).	– (schwere).	– (heavy).	– (pesado).	– (pesante).
	GX 01 204 01 A	1		Couronne de démarreur.	Anlasserzahnkranz.	Gear-ring.	Corona de aranque.	Corona d'avviamento.
6	GX 01 328 01 B	6	TH M 9 × 29 - Sauf EMBAUT.	Vis :	Schraube :	Screw:	Tornillo :	Vite :
	GX 08 122 01 A	6	TH M 9 × 22 - EMBAUT → 9/72 R.p. GX 08 122 01 B.	–	–	–	–	–
	GX 08 122 01 B	6	TH 9 × 22 - EMBAUT 9/72 →.	–	–	–	–	–
7	1 M 5 420 105 K *AM 9121-101 L*	1	12 × 18 × 4 (1°) - Sauf EMBAUT.	Joint :	Dichtung :	Gasket:	Junta :	Guarnizione :
	1 M 5 420 104 Z *AM 9121-101 A*	1	17 × 18,2 × 4 (2°) - Sauf EMBAUT.	–	–	–	–	–
8	1 M 5 420 101 S *AM 9121-002 L*	4	20 × 22 × 25 - 6 cv	Bague fendue :	Büchse, geschlitzt :	Split bush:	Anillo hendido :	Boccola tagliata :
	GX 01 455 01 A	4	22 × 24,6 × 25 - 7 cv.	–	–	–	–	–
9	1 M 5 420 191 V *AM 9121-004 L*	4	20 × 63,9 - 6 cv.	Axe de piston :	Kolbenbolzen :	Gudgeon pin:	Eje de piston :	Spinotto per pistone :
	GX 01 456 01 A	4	17 × 22 × 66,2 - 7 cv.	–	–	–	–	–

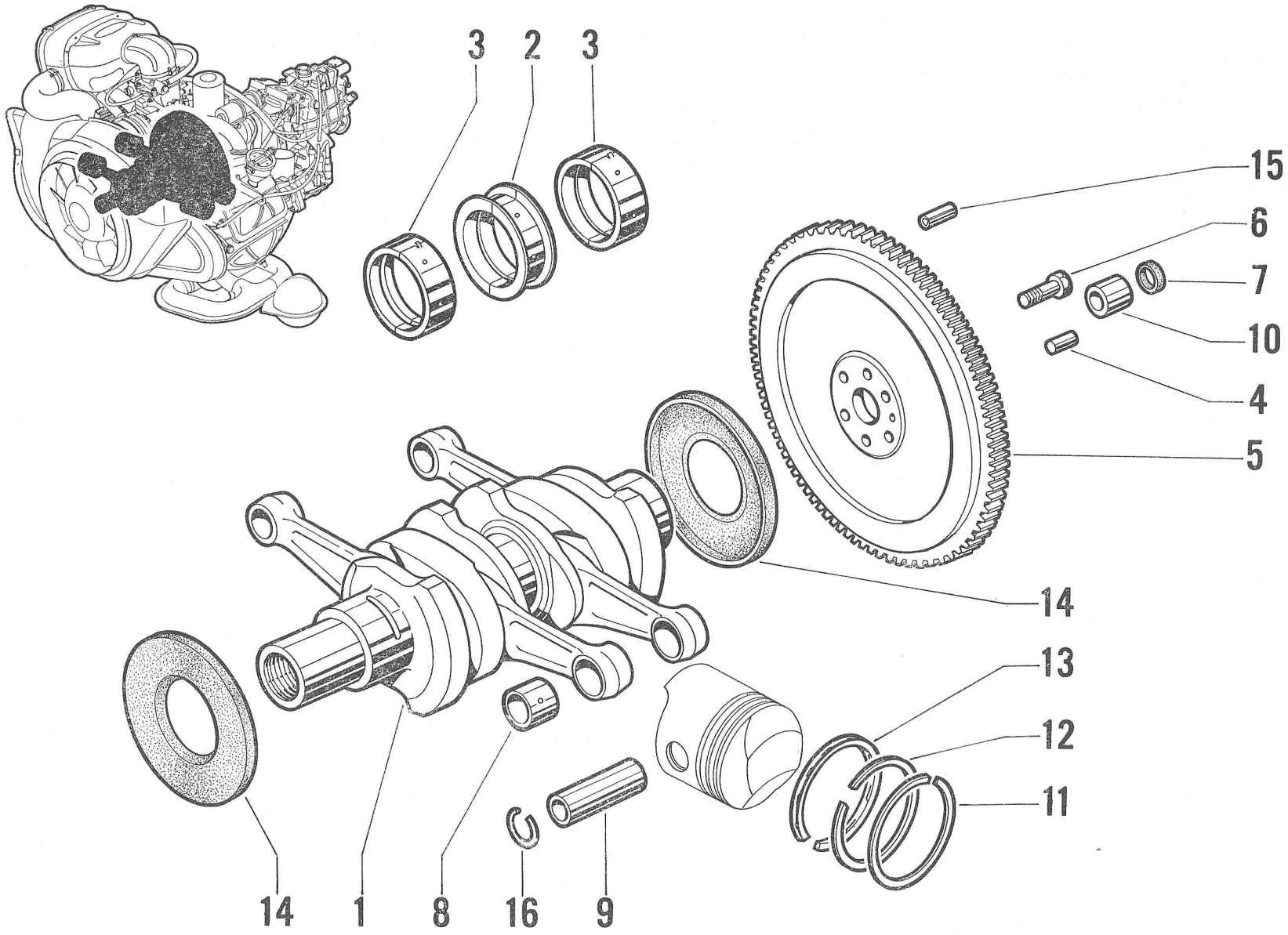

1=2+3+6+7+8+10+14

I	NUMÉROS	K		Vilebrequin *(Suite)*	Kurbelwelle *(Forts.)*	Crankshaft *(Cont.)*	Cigüeñal *(Cont.)*	Albero motore *(Cont.)*
10	1 M 5 420 103 N *AM 9121-100 L*	1	12 × 18 × 16 (1°) - Sauf EMBAUT.	Bague de centrage :	Zentrierring :	Centring bush:	Anillo de centraje :	Boccola di centraggio :
	1 M 5 420 102 C *AM 9121-100 A*	1	12 × 18,2 × 16 (2°) - Sauf EMBAUT.	–	–	–	–	–
11	GX 01 437 01 A	4	74 × 1,5 (1°) - 6 cv.	Segment coup de feu :	Kolbenring (Flammring)	Upper sealing ring:	Segmento superior :	Segmento superiore :
	GX 01 437 02 A	4	74 × 1,5 (2°) - 6 cv R.p. GX 01 437 01 A.	–	–	–	–	–
	GX 01 436 05 B	4	77 × 1,75 (1°) - 7 cv R.p. GX 01 436 06 A.	–	–	–	–	–
	GX 01 436 06 A	4	77 × 1,75 (2°) - 7 cv.	–	–	–	–	–
12	1 M 5 420 190 J	4	74 × 2 (1°) - 6 cv.	Segment d'étanchéité :	Abstreifring :	Sealing ring:	Segmento de estanqueid. :	Segmento di tenuta :
	1 M 5 420 189 Y	4	74 × 2 (2°) - R.p. 5 420 190 J.	–	–	–	–	–
	GX 01 438 03 A	4	77 × 2 - 7 cv.	–	–	–	–	–
13	1 M 5 420 110 P *AM 9121-915 A*	4	74 × 4 (1°) - 6 cv.	Segment refouleur :	Abweisring :	Scraper ring:	Segmento rascador :	Segmento raschiaolio :
	1 M 5 420 106 W	4	74 × 4 (2°) - 6 cv.	–	–	–	–	–
	1 A 5 426 566 N	4	74 × 4 - (3°) - 6 cv - « Uflex ».	–	–	–	–	–
	GX 01 448 05 A	4	77 × 3,94 - 7 cv (1°) - « Uflex ».	–	–	–	–	–
	GX 01 448 06 A	4	77 × 4 - 7 cv (2°) « Floquet-Monopole ».	–	–	–	–	–
14	ZC 9612 555 U	2	57,5 × 120,2 × 10.	Joint de paliers.	Lagerdeckeldichtung.	Bearing gasket.	Junta de soporte.	Guarnizione per supporto.
15	ZC 9617 080 U	3	⌀ 6 × 6,3 - L 16 - Sauf EMBAUT → 12/71.	Goupille de centrage :	Zentrierstift :	Centring pin:	Grupilla :	Copiglia :
	ZC 9617 089 U	3	⌀ 6 × 6,3 - L 16 12/71 →.	–	–	–	–	–
16	ZC 9620 559 U	8	21 × 1,5 - 6 cv.	Jonc d'arrêt :	Arretierungsklammer :	Circlip:	Retén :	Arresto :
	ZC 9620 571 U	8	21,15 × 1,5 - 7 cv.	–	–	–	–	–
	GX 01 524 01 A	1	6 cv - (Rep. 11-12-13).	Ensemble segments :	Satz Kolbenringe :	Ring set:	Conjunto de segmentos :	Insieme segmenti :
	GX 01 524 02 A	1	7 cv - (Rep. 11-12-13).	–	–	–	–	–

I	NUMÉROS	K		Distribution	Ventilsteuerung	Timing	Distribución	Distribuzione
1	GX 01 288 01 A	2	59,2 × 44 × 21,5.	Pignon de vilebrequin (20 dents).	Ritzel auf Kurbelwelle (20 Zähne).	Crankshaft pinion (20 teeth).	Piñon de cigüeñal (20 dientes).	Pignone del albero motore (20 denti).
2	GX 01 287 01 A	1	⌀ 44.	Tôle de protection.	Abschirmblech.	Protection panel.	Chapa de protección.	Lamiera di protezione.
3	GX 01 289 01 A	2	44 × 66,5 × 2,5.	Flasque.	Flansch.	Flange.	Brida.	Flangia.
4	GX 01 290 01 A	1	6 × 6,5 - (1°) - L 20 → 3/73.	Clavette:	Keil:	Key:	Chavetta :	Chiavetta :
	GX 01 290 01 B	1	6 × 6,5 - (2°) - L 28 3/73 →.	–	–	–	–	–
5		2		Galet tendeur assemblé :	Spannrolle, insgesamt :	Tensioning roller assy:	Rodillo tensor unido :	Rullo tendicinghia compl. :
	GX 01 292 01 A		57 × 26 → 3/72.	– 2 rangées de billes.	– m. 2 Reihen Kugel.	– with 2 ball rows.	– con 2 filas de bolas.	– a 2 file di sfere.
	GX 01 292 01 B		57 × 24 3/72 →.	– 1 rangée de billes.	– m. 1 Reihe Kugel.	– with 1 ball row.	– con 1 fila de bolas.	– a 1 fila di sfere.
6	GX 01 452 01 A	1	D - G - « Uniroyal » - 6 cv.	Jeu de courroies :	Satz Riemen :	Set of belts:	Juego de correas :	Serie di cinghie :
	GX 01 452 02 A		D - G - « Uniroyal » - 7 cv.	–	–	–	–	–
7	GX 01 453 01 A	1	D - G « Pirelli » - 6 cv.	Jeu de courroies :	Satz Riemen :	Set of belts:	Juego de correas :	Serie di cinghie :
	GX 01 453 02 A	1	D - G - « Pirelli » - 7 cv.	–	–	–	–	–
8	GX 01 356 01 A	2	26 × 119,8 - 1 ⌀ 12,7.	Roue d'arbre à cames (40 dents).	Nockenwellenzahnrad (40 Zähne).	Camshaft wheel (40 teeth).	Rueda del arbol de levas (40 dientes).	Ruota del albero distribuzione (40 denti).
9	GX 01 405 01 A	2	11,2 × 11,5.	Ressort.	Feder.	Spring.	Muelle.	Molla.
10	GX 01 406 01 A	2	30,4 × 18,4 × 2,5 → 3/72.	Plaque de fermeture :	Verschlussplatte :	Closing plate:	Placa de cierre :	Piastra di chiusura :
	GX 01 406 01 B	2	⌀ 35,5 3/72 →.	–	–	–	–	–
11	ZD 9290 500 Z	2	Co 7,2× 18,2 × 1,4 → 12/70.	Rondelle :	Scheibe :	Washer:	Arandela :	Rondella :
	22 762 009 S *ZD 9276 200 U*	2	7,5 × 20 × 2.	–	–	–	–	–
12	22 662 009 K *ZD 9266 200 U*	2	12 × 22 × 2,5.	Rondelle.	Scheibe.	Washer.	Arandela.	Rondella.
13	25 244 009 U *ZD 9524 100 U*	2	H M 7 × 5,5.	Écrou.	Mutter.	Nut.	Tuerca.	Dado.
14	25 246 009 S *ZD 9524 600 U*	2	H M 12 × 10.	Écrou.	Mutter.	Nut.	Tuerca.	Dado.
15	26 162 159 U *ZC 9616 152 W*	2	M 7 × 30 → 11/71.	Goujon :	Stehbolzen :	Stud:	Esparrago :	Prigioniero :
	ZC 9616 155 W	2	M 7 × 49 11/71 → 3/72.	–	–	–	–	–
	ZC 9616 148 W	2	M 7 × 38 3/72 →.	–	–	–	–	–

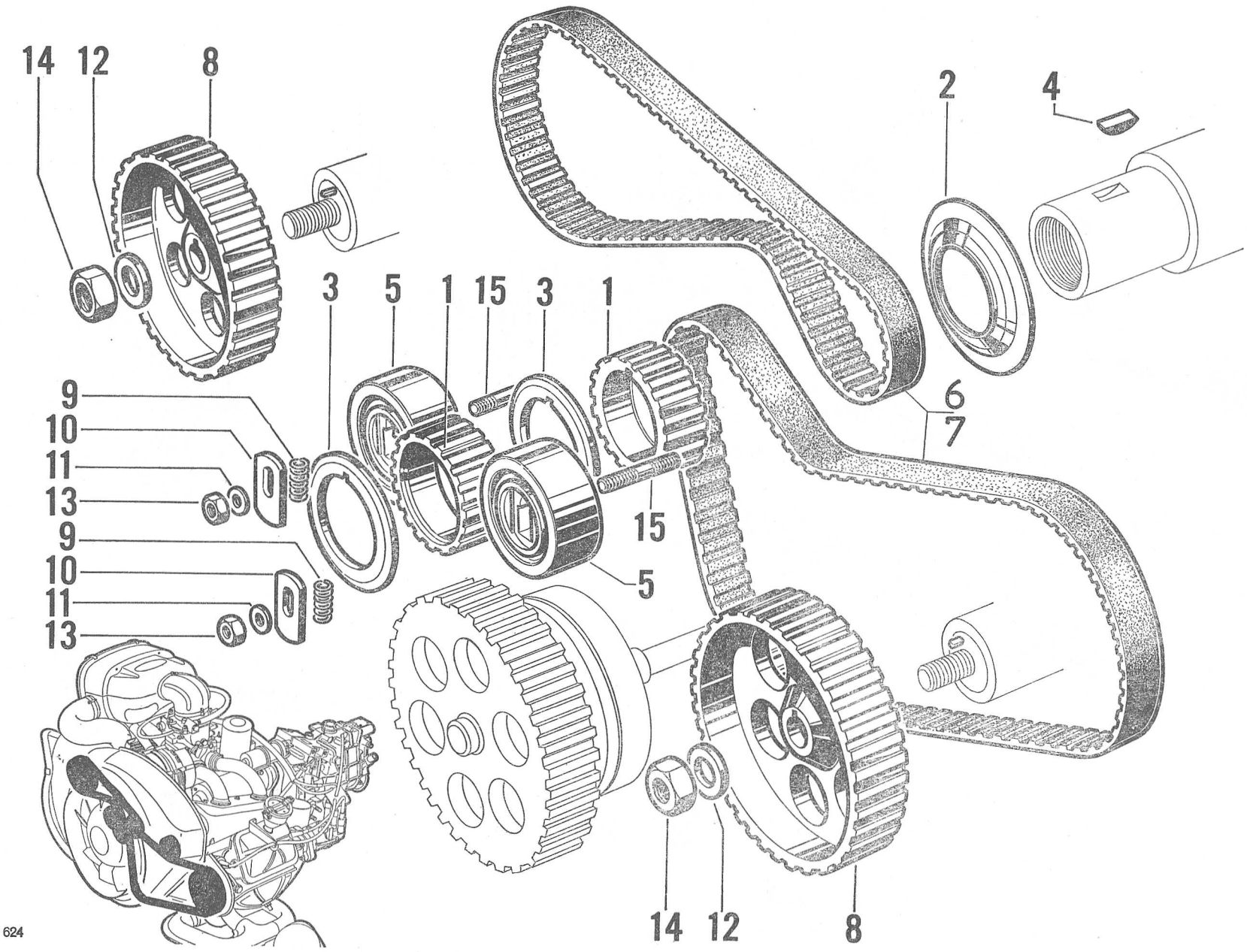
14
12
8
2
4
3
5
1
15
3
1
6
7
9
10
11
13
9
10
11
13
15
5
14
12
8
624

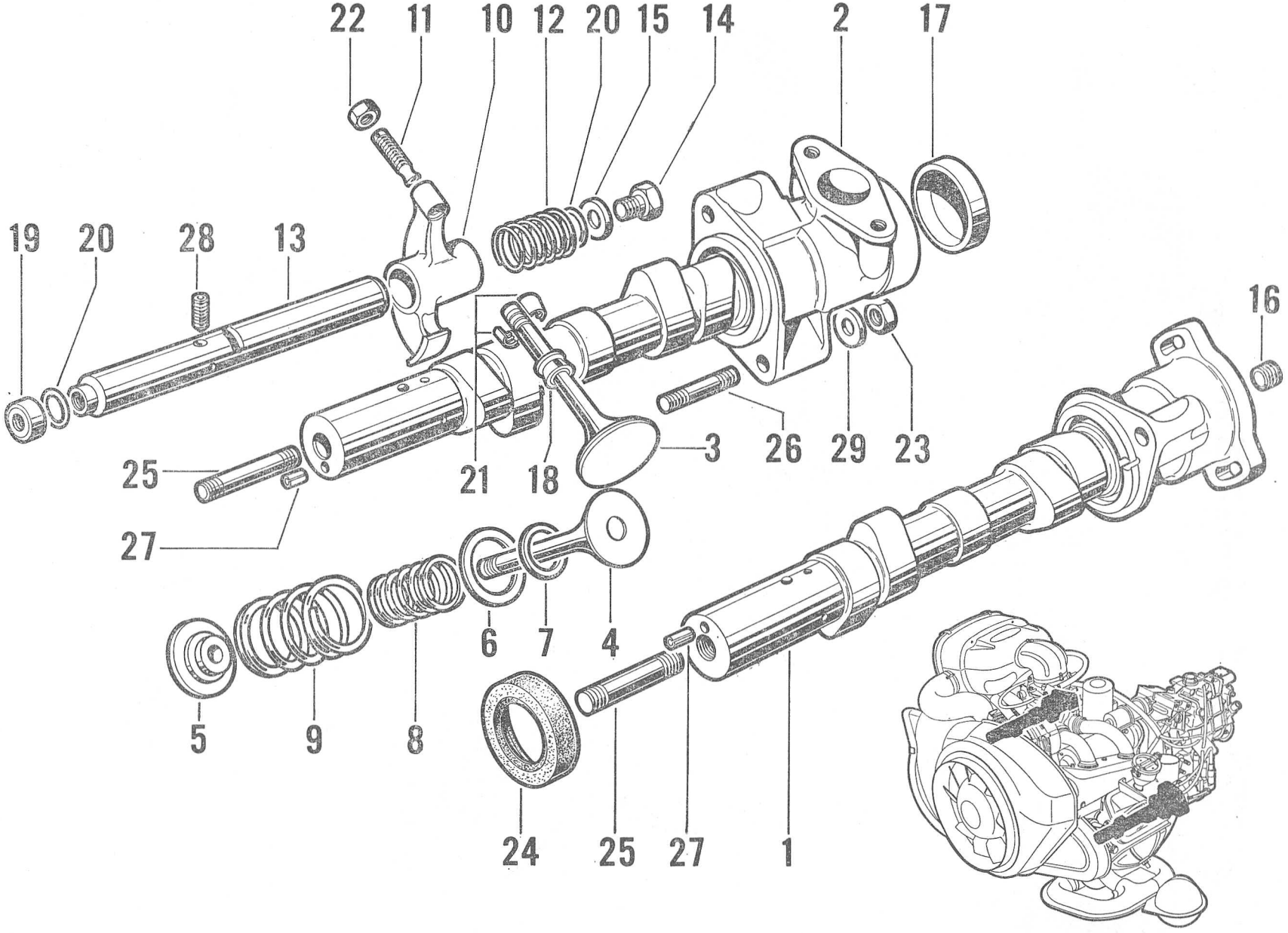
22
11
10
12
20
15
14
2
17
19
20
28
13
16
25
21
18
3
26
29
23
27
6
7
4
5
9
8
24
25
27
1

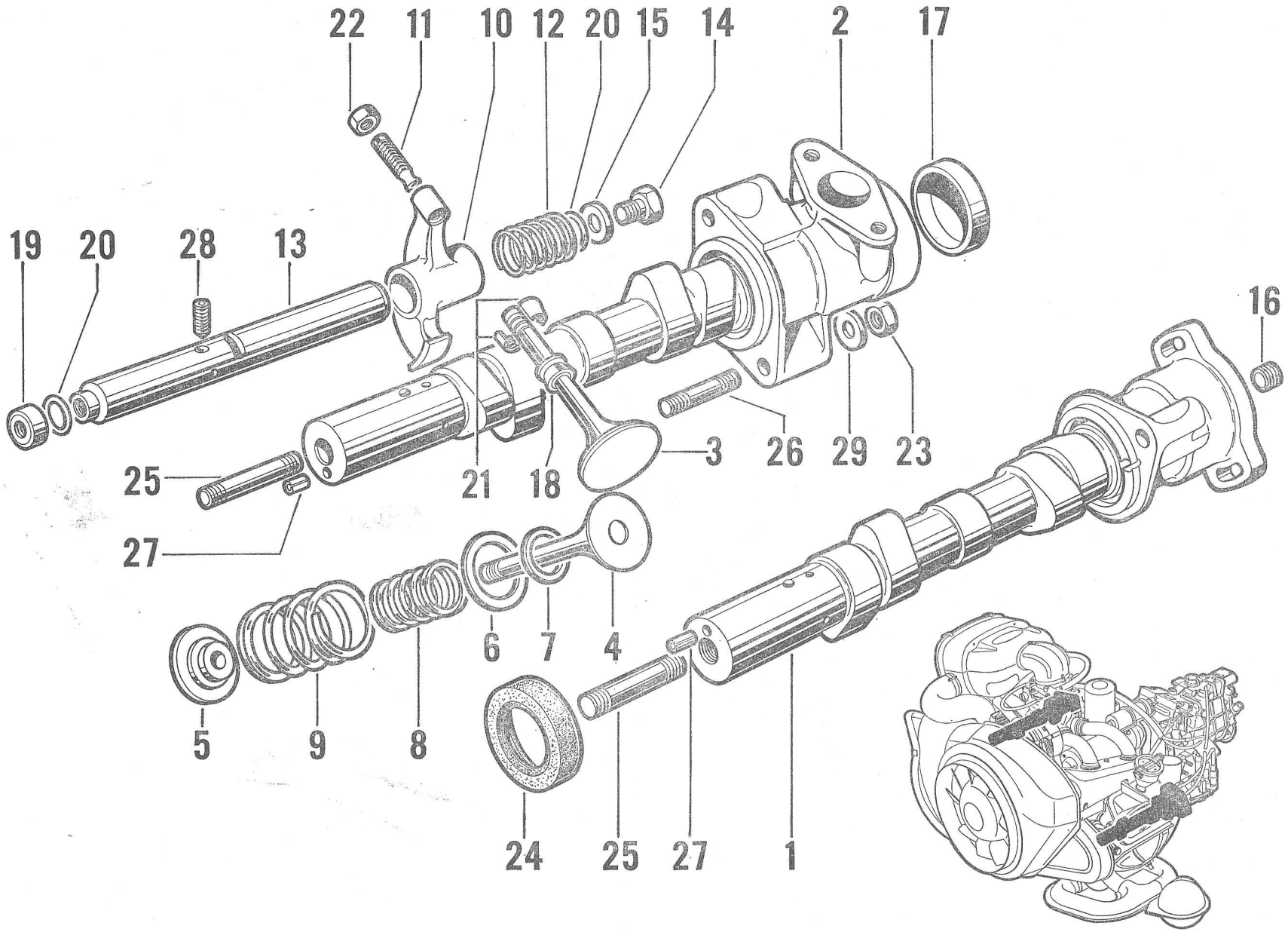
22
11
10
12
20
15
14
2
17
19
20
28
13
16
25
21
18
3
26
29
23
27
6
7
4
5
9
8
24
25
27
1

I	NUMÉROS	K		Arbres à cames Culbuteurs - Soupapes	Nockenwelle Kipphebel und Ventile	Camshaft Valves - Rockers	Arbol de levas Balancines - Valvulas	Albero distribuzione Bilancieri - Valvole
1	GX 01 509 01 A	1	L 293,5 9/70 → 3/72 R.m.p. - d.e.o. 1-ZC 9612 604 U 6/72 →.	Arbre à cames gauche avec culbuteurs :	Linke Nockenwelle mit Kipphebeln :	Camshaft (LH) with rockers:	Arbol de levas isq. con balancines :	Albero distribuzione S con bilancieri :
	GX 01 509 01 B	1	L 293,5 3/72. → 6/72.	– avec ressorts ext. de soupapes.	– m. äusser. Ventilfedern.	– with outer valve springs.	– con muelles externos de valvulas.	– con molle esterne per valvole.
2	GX 01 510 01 A	1	L 311,5 9/70 → 3/72. 6/72 →.	Arbre à cames droit avec culbuteurs :	Rechte Nockenwelle mit Kipphebeln :	Camshaft (RH) with rockers:	Arbol de levas der. con balancines :	Albero distribuzione D con bilancieri :
	GX 01 510 01 B		L 311,5 3/72 → 6/72.	– avec ressorts ext. de soupapes.	– m. äusser. Ventilfedern.	– with outer valve springs.	– con muelles externos de valvulas.	– con molle esterne per valvole.
3	GX 01 214 01 A	4	⌀ 8 - ⌀ 39 - L 97,2 (1°).	Soupape admission :	Einlassventil :	Inlet valve:	Valvula de admisión :	Valvula d'aspirazone :
	GX 01 214 02 A	4	(2°).	–	–	–	–	–
4	GX 01 216 01 A	4	⌀ 8,5 - ⌀ 34 - L 96,1.	Soupape échappement.	Auslassventil.	Exhaust valve.	Valvula de escape.	Valvula di scarico.
5	GX 01 218 01 A	8	17,1 × 24,1 × 31,5.	Cuvette supérieure.	Oberer Federteller.	Upper cup.	Cubeta superior.	Scodellino sup.
6	GX 01 219 01 A	8	24,4 × 33,2 → 6/72.	Rondelle d'appui du ressort extérieur.	Anlegscheibe der äusseren Feder.	Thrust washer f. outer spring.	Arandela de apoyo de muelle exterior.	Rondella d'appoggio per molla esterna.
7	GX 01 220 01 A	8	17,4 × 23,2 → 6/72.	Rondelle d'appui du ressort intérieur.	Anlegscheibe der inneren Feder.	Thrust washer f. inner spring.	Arandela de apoyo de muelle interior.	Rondella d'appoggio per molla interna.
	GX 01 513 01 A	8	20,5 × 33,2 × 7,25 6/72 →.	Centrage ressort.	Zentrierstuck f. Feder.	Centring piece f. spring.	Centrado de muelle.	Centraggio per molla.
8	GX 01 221 01 A	8	17,6 × 22,8 → 6/72.	Ressort intérieur (5 spires).	Innere Feder (5 Wicklungen).	Inner spring (5 turns).	Muelle interior (5 espiras).	Molla interna (5 spire).
9	GX 01 222 01 A	8	24,6 × 32,4 → 2/72 R.p. GX 01 222 01 C.	Ressort extérieur (4 spires) :	Äussere Feder (4 Wicklungen) :	Outer spring (4 turns):	Muelle exterior (4 espiras) :	Molla esterna (5 spire) :
	GX 01 222 01 C	8	24,6 × 32,4 2/72 → 6/72.	–	–	–	–	–
	GX 01 222 01 B	8	24,6 × 32,8 - « Otéva » 6/72 →.	–	–	–	–	–

I	NUMÉROS	K		Arbres à cames Culbuteurs - Soupapes (Suite)	Nockenwelle Kipphebel und Ventile (Forts.)	Camshaft Valves - Rockers (Cont.)	Arbol de levas Balancines - Valvulas (Cont.)	Albero distribuzione Bilancieri - Valvole (Cont.)
10	GX 01 228 01 A	8	⌀ int. 17 → 2/72 R.p. GX 01 515 01 A.	Culbuteur :	Kipphebel :	Rocker:	Balancin :	Bilanciere :
	GX 01 515 01 A	8	⌀ int. 17 2/72 →.	– « Parcolubrite ».	–	–	–	–
11	GX 01 230 01 A	8	M 7 × 31.	Vis rotule.	Einstellschraube.	Ball-headed screw.	Tornillo-rotula.	Vite-rotula.
12	GX 01 236 01 A	8	17,5 × 20,7.	Ressort d'appui de culbuteurs.	Stützfeder für Kipphebel.	Thrust washer for rockers.	Muelle de apoyo de balancines.	Molla d'appoggio per bilancieri.
13	GX 01 239 01 A	2	⌀ 16,9 - L 169,7 - 2 ⌀ 5.	Axe de culbuteurs admission G et échappement D :	Kipphebelachse, Einlass links und Auslass rechts :	Rocker spindle f. inlet (LH) and exhaust (RH):	Eje de balancines de admis. isq. y escape der. :	Perno per bilancieri aspir. S e scarico D :
	1 G 5 438 772 M	2	⌀ 16,9 - L 169,7.	–	–	–	–	–
	GX 01 240 01 A	2	⌀ 16,9 - L 169,7.	Axe de culbuteurs admission D et échappement G :	Kipphebelachse, Einlass rechts u. Auslass links :	Rocker spindle f. inlet (RH) and exhaust (LH):	Eje de balancines de admis. der. y escape isq. :	Perno per bilancieri aspir. D e scarico S :
	1 G 5 438 773 Y	2	⌀ 16,9 - L 169,7.	–	–	–	–	–
14	GX 01 243 01 A	8	TH M 9 × 10.	Vis.	Schraube.	Screw.	Tornillo.	Vite.
15	GX 01 244 01 A	4	9,5 × 17 × 2,5.	Rondelle.	Scheibe.	Washer.	Arandela.	Rondella.
16	GX 01 253 02 A	1	12 × 12	Bouchon.	Stopfen.	Plug.	Tapón.	Tappo.
17	GX 01 257 01 A	1	42 × 10.	Bouchon.	Stopfen.	Plug.	Tapón.	Tappo.
18	AYA 124-63	2		Pochette de joints de queues de soupapes.	Satz Dichtungen für Ventilführungen.	Set of gaskets for valve stems.	Juego de juntas de colas de valvulas.	Serie di guarnizioni per gambi valvole
19	GX 01 387 01 A	4	12,5 × 17 × 6,3 - 1 ⌀ 9,5.	Coupelle.	Teller.	Cup.	Copela.	Scodellino.
20	GX 01 446 01 A	8	13,4 × 17,2 × 1,9.	Joint torique.	Dichtring.	Sealing ring.	Junta torica.	Gommino.
21	1 A 5 412 011 G	16	h 7,5.	Demi-segment.	Ventilkeil.	Split cotter.	Medio segmento.	Semirosetta.
22	0 D 5 412 014 P	8	H M 7 × 6.	Écrou.	Mutter.	Nut.	Tuerca.	Dado.
23	ZD 9524 100 W	4	H M 7 × 5,5.	Écrou.	Mutter.	Nut.	Tuerca.	Dado.

I	NUMÉROS	K		Arbres à cames Culbuteurs - Soupapes *(Suite)*	Nockenwelle Kipphebel und ventile *(Forts.)*	Camshaft Valves - Rockers *(Cont.)*	Arbol de levas Balancines - Valvulas *(Cont.)*	Albero distribuzione Bilancieri - Valvole *(Cont.)*
24	ZC 9612 547 U	2	28 × 52 × 10 → 4/72 R.p. ZC 9612 557 U.	Joint :	Dichtung :	Joint:	Junta :	Guarnizione :
	ZC 9612 557 U	2	28 × 52 × 10 4/72 →.	–	–	–	–	–
25	ZC 9616 166 U	2	M 12 × 56 → 4/71.	Goujon :	Stehbolzen :	Stud:	Esparrago ;	Prigioniero :
	GX 01 484 01 A		M 12 × 66,7 4/71 →.	–	-	-	–	–
26	ZC 9616 167 W	4	M 7 × 48,5.	Goujon.	Stehbolzen.	Stud.	Esparrago.	Prigioniero.
27	ZC 9617 065 U	2	4,5 × 10.	Goupille.	Stift.	Pin.	Brida.	Flangia.
28	ZC 9621 362 U	4	M 6 × 12.	Vis à bout pointu.	Spitzschraube.	Pointed screw.	Tornillo puntiagudo.	Vite con gambo a punta
29	ZD 9290 400 U	4	7,2 × 14,2.	Rondelle.	Scheibe.	Washer.	Arandela.	Rondella.
	ZC 9612 604 U	1	G - 30 × 42 × 8 9/70 →.	Bague d'étanchéité.	Dichtring.	Sealing ring.	Anillo de estanqueidad.	Anello di tenuta.
	GX 01 483 01 A	2	⌀ int. 47,7 1/71 →.	Joint (papier).	Dichtung (Papier).	Gasket (paper).	Junta (papel).	Guarnizione (carta).
	22 417 009 ZD *9241 700 U*	4	9,2 × 14 × 1,1 2/71 →.	Joint axe de culbuteur.	Dichtung f. Achse des Kipphebels.	Gasket f. rocker spindle.	Junta de eje de balancin.	Guarnizione per perno del bilanciere.

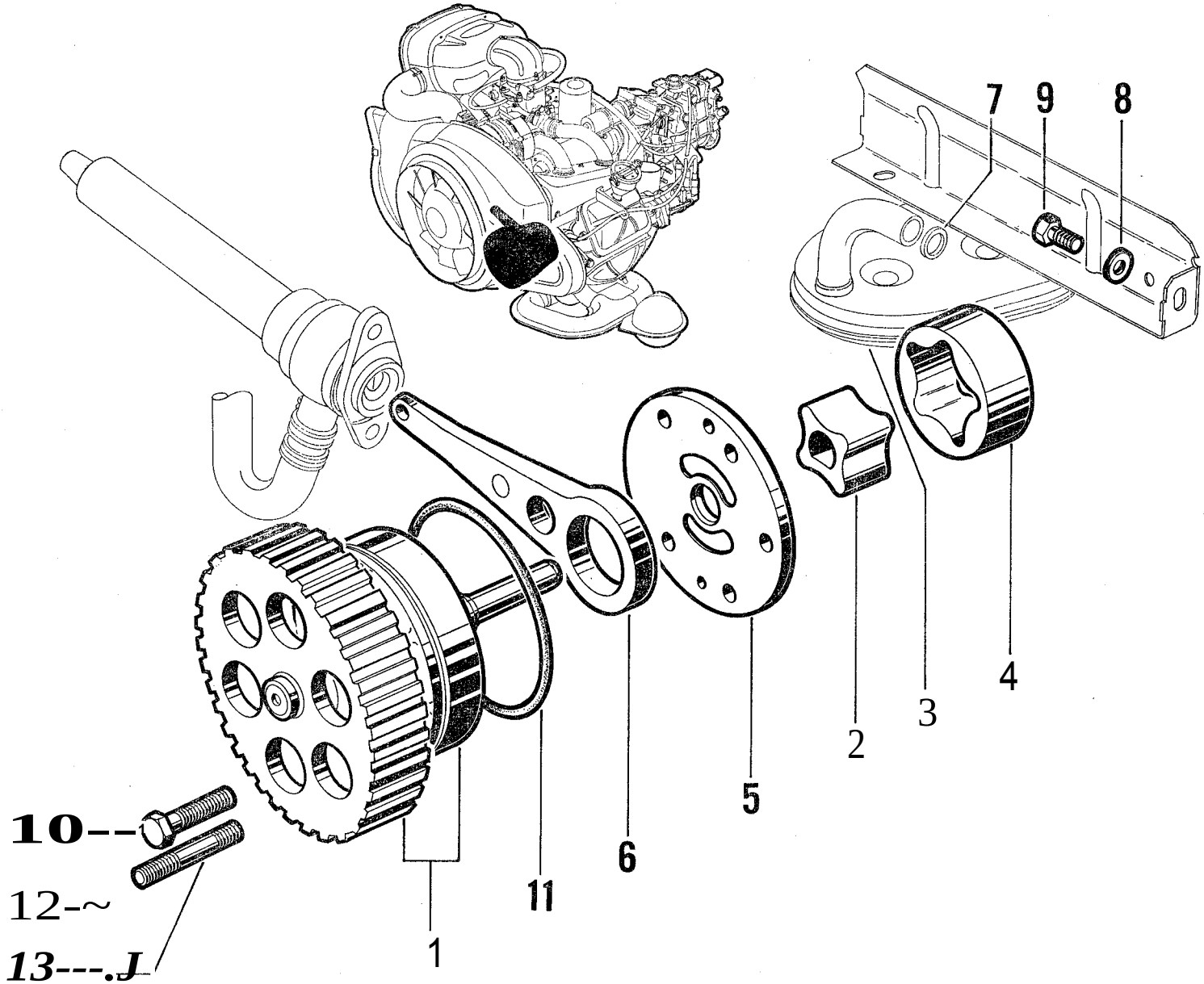

624

I	NUMEROS	K		Pompe Q huile	c□lpumpe	Oil pump	Bomba de aceite	Pompa dell'olio
1	GX 01 485 01 A	1	▬+- · 9/71.	Commande de pompe et bielle pompe HP:	Pumpenantrieb und Pleuel f. HD-Pumpe :	Pump control and HP pump connection rod:	Mando de bomba y biela de bomba AP:	Comando pumpa e biella della pumpa AP :
	GX 01 485 02 A	1	9/71-▬. ·	–	–	–	–	–
2	GX 01 137 01 A	1	*120* ▬+- · 9/71.	Pignon:	Ritzel:	Pinion:	Pinon:	Pignone:
	GX 01 137 02 A	1	*122* 9/71-▬. ·	–	–	–	–	–
3	GX 01 151 01 A	1	▬+- · 9/71.	Crépine d'aspiration :	Ansaugkopf :	Suction strainer:	Colador de aspiracion :	Reticella d'aspirazione:
	GX 01 151 02 A	1	9/71-▬. ·	–	–	–	–	–
4	GX 01 15401 A	1	O 51,8 - *I 20* ▬+- · 9/71.	Roue à denture intérieure :	Zahnrad mit Innenverzahnung :	Wheel with inner teeth:	Rueda de endentadura interior:	Ruota a dentatura inter. :
	GX 01 154 02 A	1	O 51,8 - *122* 9/71-▬. ·	–	–	–	–	–
5	GX 01 155 01 A	1	O 86 - e 3,8 - 5 O 8.	Plaque de fermeture,	Olpumpendeckel. .	Closing plate.	Placa de cierre.	Piastra di ehiusura,
6	GX 01 312 01 A	1	O 32 - L 128,5 - N.F.P.	Bielle de pompe HP.	Pleuel fiir HD-Pumpe.	HP pump connection rod.	Biela de bomba AP.	Biella di pumpa AP.
7	GX 01 434 01 A	1	15,5 X 20,1 X 3 ▬+- · 9/71.	Joint:	Dichtung:	Joint:	Junta:	Guarnizione :
	GX 01 43402 A	1	17,5 X 22,1 X 3 9/71-▬. ·	–	–	–	–	–
8	ZD 9290 400 U	2	7,2 X 14,2 X 1,4.	Rondelle.	Scheibe.	Washer.	Arandela.	Rondella.
9	ZD 9345030 W	2	TH M 7 X 16.	Vis.	'Schraube,	Screw.	Tornillo.	Vite.
10	23 724 019 ZD *9372400 W*	4	TH M 7 X 45.	Vis:	Schraube:	Screw:	Tornillo:	Vite:
		5	9/72-▬. ·	–	–	–	–	–
11	ZD 9488 400 U	1	80,4 X 86,4 X 3.	Joint tori que.	Dichtring.	Sealing ring.	Junta torica.	Gommino.
12	ZD 9524 100 U	1	H M 7 X 5,5 ▬+- · 9/72.	Ecrou.	Mutter.	Nut.	Tuerca,	Dado.
13	ZC 9616 148 W	1	M 7 X 38 ▬+- · 9/72.	Goujon.	Stehbolzen.	Stud.	Esparrago.	Prigioniero.
	GX 01 499 01 A	1	9/71-▬. ·	Tole anti-remous,	Blech.	Plate.,	Placa,	Piaeca,

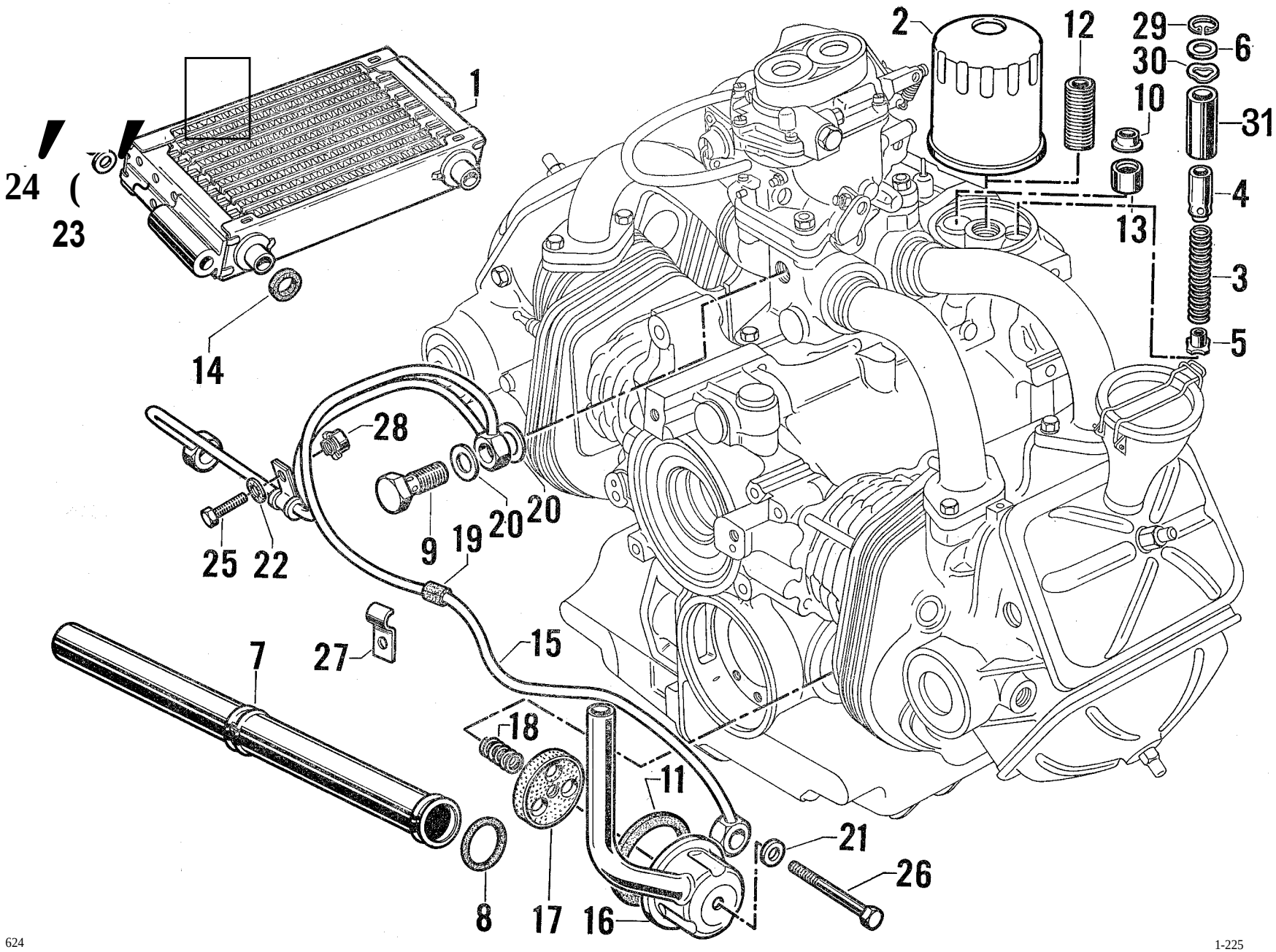
1
2
12
29
6
30
10
31
4
13
3
5
24
23
14
28
25
22
9
19
20
20
27
7
15
18
11
21
26
8
17
16

I	NUMEROS	K		Circuit d'huile	Olkreislauf	Oil circuit	Circuito de aceite	Circuito dell'olio
1	GX 01 320 01 A	1	14 éléments 6 cv □ 9/72.	Refrigerateur d'huile :	lllkiihler	Oil cooler:	Refrigerador :	Radiatore olio :
	GX 01 320 03 A	1	14 elements spéciaux ®6 cv 7/71~. @6cv 10/71~. 6cv-TT 9/72~.	–	–	–	–	–
	GX 01 320 02 A	1	16 elements - 7 cv,	–	–	–	–	–
2	GX 01 314 01 A	1	O 79 - h 89,5 - 10M 18.	Cartouche d'huile, repere blanc.	Filterpatrone, weisse Markierung.	Filter cartridge, white marking.	Cartucho filtrante, marea blanca.	Cartuccia filtrante, marca bianca.
3	GX 01 116 01 A	1	9,4 x 12,8 x 51,6.	Ressort de clapet de décharge (13 spires).	Feder fiir Überdruckvcntil (13 WickL).	Spring f. outlet valve (13 turns).	Muelle de valvula de desearga (13 espiras).	Molla per valvola di scarico (13 spire).
4	GX 01 118 01 A	1	11 x 14 - 4 0 5.	Piston du clapet de décharge.	Kolben fiir Überdruckvontil.	Piston f. outlet valve.	Piston de valvula de descarga.	Pistoncino per vaivola di scarieo.
5	GX 01 119 01 A	1	9,1 x 18,7 x 7 - 1 0 6,5.	Coupelle inférieure,	Innerer Teller.	Lower cup.	Copela inferior.	Seodellino inferiore.
6	IG 5 435 893 U GX *01 120 01 A*	3	11 x 20 x 1.	Rondelle butée,	Anlegseheibe.	Stop washer.	Arandela de tope.	Rondella reggispinta.
7	GX 01 378 02 A	2	O 26 - L 282,4.	Tube retour d'huile avec joints:	lllriieklaufrohr mit Dichtungen	Oil return pipe with gaskets:	Tubo de retorno de aeeite, con juntas:	Tubetto per ritorno olio, con guarnizioni :
	GX 01 378 03 A	2	O 26 - L 293,5 - 7 cv,	–	–	–	–	–
	GX 01 378 01 A	2	L 282,4 @ ®.	Tube retour d'huile avee garniture et joints:	lllriieklaufrohr mit Gummitiille und Dichtungen	Oil return pipe with sealing parts:	Tubo de retorno de aceite eon guarnicion y juntas	Tubetto per ritorno olio con guarnizioni :
	GX 01 378 04 A	2	L 293,5 - 7 cv @ ®.	–	–	–	–	–
8	GX 01 283 01 A	4	24 x 32 x 4.	Joint du tube retour.	Dichtung für Riieklaufrohr.	Joint for return pipe.	Junta de tubo de retorno.	Guarniz. per tubo ritomo,
9	GX 01 284 01 A	3	TH M 10 x 26 - 0 into 4,5 □ 9/72.	Vis raecord :	Verbindungsschraube :	Union serew:	Tornillo-racer :	Vite-raceordo :
		2	9/72~.	–	–	–	–	–
	GX 01 491 01 A	1	TH M 10 X 16 - (Q.Q. VEH - 6 cv),	Bouchon,	Stopfen.	Plug.	Tapón,	Tappo.

I	NUMEROS	K		Circuit d'huile (Suite)	Ölkreislauf *(Forts.)*	Oil circuit *(Cont.)*	Circuito de aceite *(Cont.)*	Circuito dell'ollo *(Cont.)*
10	IG 5 435 897 M GX *01* 297 *01 A*	2	O 20 - h 5,5.	Coupelle.	Teller.	Cup.	Copela.	Scodellino.
11	GX 01 304 01 A	1	63,3 X 69,5 X 2,5.	Joint.	Dichtung.	Joint.	Junta.	Ouarnisione.
12	GX 01 315 01 A	1	M 18 X 34 - 0 into 12.	Insert fixation cartouche.	Innere Befestigung der Filterpatrone.	Threaded sleeve for cartridge securing.	Manguito de fijacion de cartucho.	Manicotto per fissaggio cartuccia.
13	GX 01 31802 A	1	20 X 13.	Clapet de réfrigérateur, repere vert (2 bars).	Ventil ftir KUhler, grtine Markier. (2 atii).	Valve for cooler (2 bars) green marking.	Valvula de refrigerador, marca verde (2 bares).	Valvola per radiatore, marca verde (2 bari).
	GX 01 318 04 A	1	20 X 13.	Clapet de cartouehe, repère blanc (1 bar).	Ventil ftir Filterpatrone, weisse Markier, (latii).	Valve for cartridge, white marking (1 bar).	Valvula de cartucha, marea blanca (1 bar),	Valvola per cartuccio, marca bianca (1 baro).
14	GX 01 323 01 A	2	13,5 X 22,2 X 6,6.	Joint.	Dichtung.	Joint.	Junta.	Guamizione.
15	GX 01 397 01 A	1	3 0 into 10,25 - 6 cv [illegible] 9/72.	Tube de graissage des culasses :	Rohr zur Schmierung des Zylinderkopfes :	Pipe f. cylinder-head lubrication:	Tubo de engrase de culatas:	Tubetto per lubrificazione testate:
	GX 01 397 03 A		3 0 into 10,25 ® 7/71 [illegible] 6/72. @ 10/71 [illegible] 6/72.	–	–	–	–	–
	GX 01 397 04 B		2 0 into 10,25 - 7 cv 6/72 [illegible]	–	–	–	–	–
	GX 01 397 03 B		6 cv.® @. 6cv-TT 9/72 [illegible]	–	–	–	–	–
16	GX 01 413 01 A	1	O 69 - 1 0 7,5 [illegible] 9/72.	Reniflard:	Entliifter :	Breather:	Respiradoro :	Sfiatoio:
	GX 01 413 02 A	1	O 69 - 1 0 7,5 - 7 cv:] 9/72 [illegible]	–	–	–	–	–
17	GX 01 402 01 A	1	O 51,7 - h 8,5 - 1 O 8.	Déflecteur.	Umlenkblech.	Deflector.	Deflector.	Deflettore.
18	GX 01 421 01 A	1	O into 9 - O ext. 12.	Ressort (4 spires).	Feder (4 Wicklungen).	Spring (4 turns).	Muelle (4 espiras).	Molla (4 spire).
19	ID 5 417 242 R D *9174-075 L*	1	6 X 10 xlS.	Bague.	Ring.	Bush.	Anillo.	Boccola.
20	ZD 9245 700 U	6	10 X 15 X 1.	Joint.	Dichtung.	Gasket.	Junta.	Guamizione.
21	ZD 9247600 U	1	7,2 X 11 X 1.	Joint.	Dichtung.	Gasket.	Junta.	Guarnizione.
22	22 902 019 ZD *9290200 U*	1	Co 5,1 X 12,2 X 1,2.	Rondelle.	Scheibe.	Washer.	Arandela.	Rondella.
23	22 904 019 ZD *9290 400 U*	2	Co 7,2 X 14,2 X 1,4.	Rondel!e.	Scheibe.	Washer.	Arandela.	Rondella.

I	NUMEROS	K		Circuit d'huile *(Suite)*	Olkreislauf *(Forts.)*	Oil circuit *(Cant.)*	Circuito de aceite *(Cant.)*	Circuito dell'olio *(Cant.)*
24	ZD 9345 230 W	2	TH M 7 X 70.	Vis.	Schraube,	Screw.	Tornillo.	Vite.
25	ZD 9364400 U	1	TH M 5 X 22.	Vis.	Schraube,	Screw,	Tornillo.	Vite.
26	ZD 9373 000 W	1	TH M 7 X 80.	Vis.	Schraube,	Screw.	Tornillo.	Vite.
27	26 208 629 *ZC 9553258 U*	1		Patte de fixation.	Befestigungslasche.	Securing lug.	Pata de sujecion.	Staffa di fissaggio.
28	ZC 9615 806 U	1		Cage-écrou,	Kiifigmutter.	Nut cage.	Tuerca con cajilla.	Dado con gabbia.
29	ZC 9620 528 U	1		Jonc.	Sicherungsring.	Clip.	Retén.	Arresto elastico.
30	ZC 9624 030 U	1		Rondelle « Onduflex ».	Scheibe « Onduflex »,	« Onduflex » washer.	Arandela « Onduflex ».	Rondella « Onduflex ».
31	GX 01 190 01 A	1	14 X 19,4 X 45,6.	Bague de piston de clapet de décharge,	Biichse f. Kolben des Uherdruckventils.	Bush f. outlet valve piston.	Casquillo de piston de de valvula de deseargu,	Boccola della valvola di scarico.

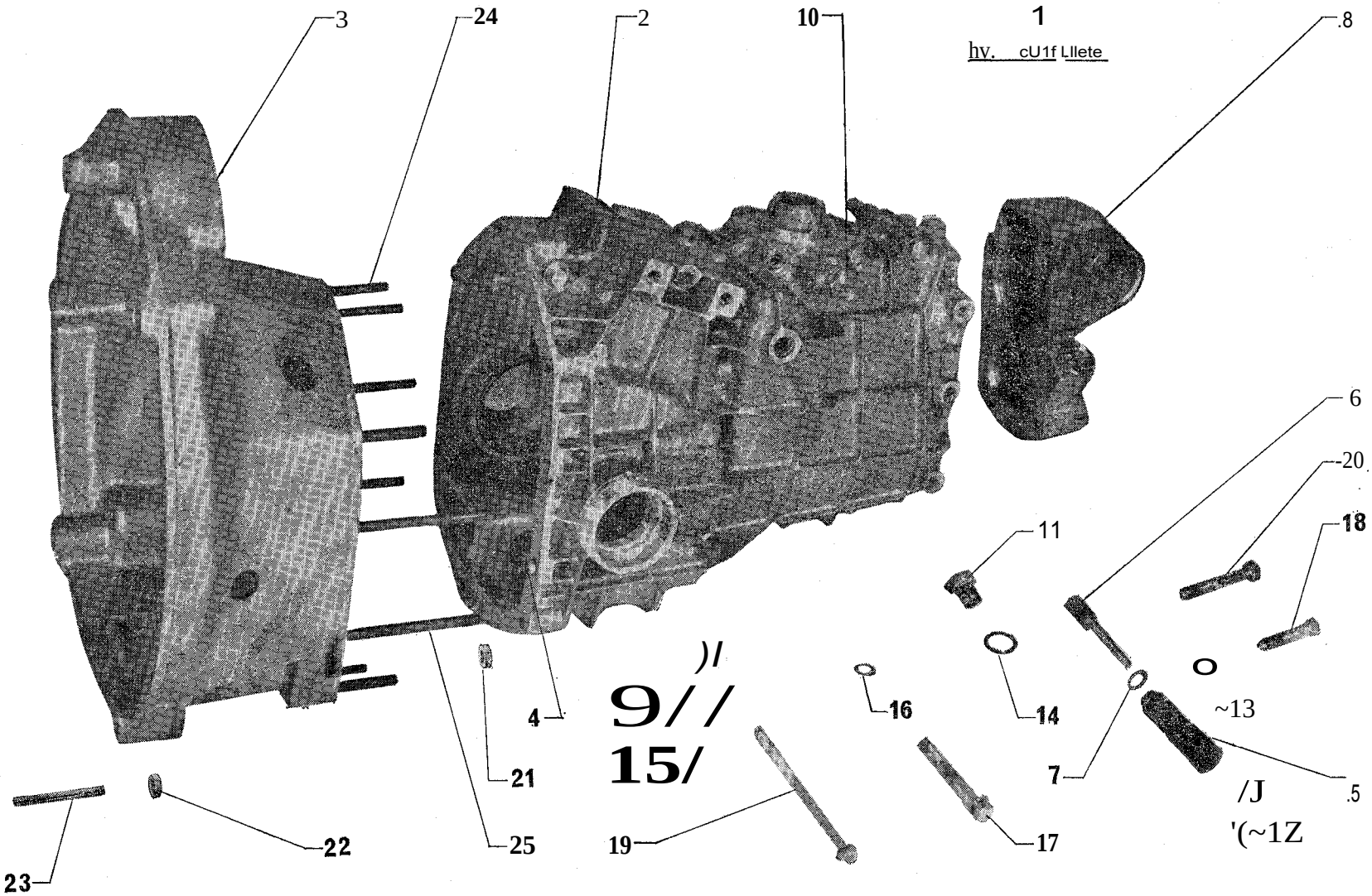
3
24
2
10
1
hv. cU1f LIlete
.8
6
-20
18
11
)/
9//
15/
4
16
14
~13
7
/J
'(~1Z
.5
21
25
19
17
22
23

I	NUMEROS	K		BV complête- Carter	Getriebe Getriebegehouse	Gear-box Housing	Caja de velocidades Carter	Scatola cambio Carter
1	ex 09 349 01 A	1	EMBAUT □ 1/72 Rp. GX 09 355 01 A.	BV sans convertisseur :	Getriebe ohne Wandler :	Gear-box without converter:	Caja sin convertidor :	Scatola senza convertitore :
	ex 09 354 01 A	1	EMBAUT 1/72~ 2/72 Rp. GX 09 355 01 A.	–	–	–	–	–
	ex 09 355 01 A	1	EMBAUT- 6 cv 2/72-...	–	–	–	–	–
	ex 09361 01 A	1	EMBAUT - 7 cv,	–	–	–	–	–
	ex 09 305 02 A	1	Sauf EMBAUT □ 1/72 Rp. GX 09 305 02 B.	BV complete:	Getriebe, komplett :	Complete gear-box:	Caja de velocidades :	Scatola eambio completa :
	ex 09 305 02 B	1	Sauf EMBAUT 1/72~ 2/72 Rp. GX 09 305 02 E.	–	–	–	–	–
	ex 09 305 02 E	1	Sauf EMBAUT - 6 cv 2/72~ 7/72 Rp. GX 09 305 01 F.	–	–	–	–	–
	ex 09 305 01 F	1	Sauf EMBAUT - 6 cv 7/72~.	–	–	–	–	–
	ex 09 305 01 C	1	Sauf EMBAUT - 6 cv 6/72~ 7/72.	- gros freins,	- f. grosse Bremsen,	- f. large brakes.	- para frenos grandes,	- per freni grandi,
	ex 09 305 05 C	1	Sauf EMBA UT • 7 cv,	–	–	–	–	–
2	ex 09 350 01 A	1	Sauf EMBAUT □ 2/72 Rp. GX 09 357 01 A d.e.o, I-GX 09 251 01 D + 8-GX 09 258 01 C + I-GX 09 368 02 A 6/71.	Carter BV avec bouchon expansible :	Getriebegehiiuse :	Gear-box housing:	Carter de CV :	Carter SC:
	ex 09 357 01 A	1	Sauf EMBAUT 2/72-... 6/72.	–	–	–	–	–
	ex 09 351 01 A	1	EMBAUT □ 2/72 Rp. GX 09 356 01 A d.e.o, I-GX 09 251 01 D + 8-GX 09 258 01 C + I-GX 09 368 02 A 6/71.	–	–	–	–	–
	ex 09 356 01 A	1	EMBAUT. 6 cv 2/72-...	–	–	–	–	–
	ex 09 364 01 A	1	Sauf EMBAUT - 6 cv 6/72~.	–	–	–	–	–
	ex 09 362 01 A	1	Sauf EMBAUT - 7 cv (Q.Q. VEH - 6 cv) 6/72~ 7/72.	–	–	–	–	–
	ex 09 363 01 A	1	EMBAUT· 7 cv,	–	–	–	–	–

I	NUMEROS	K		BV complete. Carter *(Suite)*	Getriebe Getriebegehause *(Forts.)*	Gear-box Housing *(Cont.)*	Caja de velocidades Carter *(Cont.)*	Scatola cambio Carter *(Cont.)*
2	GX 09 356 01 A	1	EMBAUT - 6 cv 2/72~.	Carter BV avec bouchon expansible:	Getriebegehiiuse :	Gear-box housing:	Carter de CV :	Carter SC:
	GX 09 364 01 A	1	Sauf EMBAUT - 6 cv 6/72~ 2/73.	–	–	–	–	–
	GX 09 362 01 A		Sauf EMBAUT - 7 cv (Q.Q. VEH - 6 cv 6/72 ~ 7/72).	–	–	–	–	–
		1	6 cv 2/73~.	–	–	–	–	–
	GX 09 363 01 A		EMBAUT - 7 cv,	–	–	–	–	–
3	GX 08 102 01 A	1	6 cv ~ 11/72 Rp. GX 08 102 01 B.	Carter d'embrayage avec manchon:	Kupplungsgehaiuse mit Stutzen:	Clutch housing, with sleeve:	Carter de embrague con manguito:	Campana frizione con manicotto:
	GX 08 102 01 B	1	7 cv □ 1/73.	–	–	–	–	–
		1	6 cv 11/72~ 5/73.	–	–	–	–	–
	GX 08 102 01 D	1	6 cv 5/73~.	- type volant lourd.	- schwer Schwungradtyp.	- heavy flywheel type.	- tipo volante pesado.	- tipo volano pesante,
	GX 08 102 01 C	1	7 cv 1/73~.	- pour volant lourd,	- f. schwer. Schwungrad.,	- f. heavy flywheel.	- para volante pesado,	- per volano pesante.
	GX 08 102 02 A	1	EMBAUT.	Carter convertisseur avec manchon.	Wandlergehause mit Sttitzen.	Converter housing with sleeve.	Carter del convertidor con manguito.	Carter convertitore manicotto.
4	GX 08 179 01 A	2	7,6 x 10 x II.,	Bague de centrage :	Zentrierring :	Centring bush:	Anillo de centrado :	Anello di centraggio :
	ID 5 413 095 P	2	7,6 x 10 x 16,5.	- de demi-carter.	- fur Gehiiusehiilfte.	- for housing.	- de carter.	- per carter.
5	GX 09 155 01 A	1	O 22 - L 62.	Prise de compteur (5 nervures).	Anschlussstuck fur Tachospirale (5 Wind.).	Drive socket (5 ribs).	Toma de velocimetro (5 nervaduras).	Presaper tachimetro (5 nervature),
6				Pignon de compteur :	Ritzel fur Tachoantrieb :	Pinion for speedometer:	Pinon del velocimetro :	Pignoncino del taehi, :
	GX 09 15602 B	1	O 8 - L 69,1 - 6 cv	- (14 dents).	- (14 Zahne).	- (14 teeth).	- (14 dientes).	- (14 denti).
	GX 09 156 01 B	1	O 8 - L 69,1 - 7 cv,	- (13 dents).	- (13 Zihne).	- (13 teeth).	- (13 dientes).	- (13 denti),
7	GX 09 157 01 A	1	10 x 16 x 6.	Joint plat.	Dichtung.	Joint.	Junta llana,	Guarnizione piana,
	25 030 009 R ZD *9503 000 U*	1	13,6 x 19 x 2,7.	Joint tori que.	Dichtring.	Ring seal.	Junta torica,	Gommino.
8	GX 09 203 01 B	1	SaufEMBAUT □ 9/72 Rp. GX 09 203 01 D.	Couvercle AR avec silent-bloc :	Hinterer Deckel, mit Silentblock :	Rear cover with rubber mounting:	Tapa trasera con silentblock :	Coperchio posteriore con silentblock :
	GX 09 203 01 C	1	6 cv 9/72 ~ Rp. GX 09 203 01 D.	–	–	–	–	–
	GX 09 203 01 D	1	Sauf EMBAUT - 7 cv - 6 cv,	–	–	–	–	–
	GX 09 203 02 B	1	4 O M 5 - EMBAUT - 6 cv Hvp, GX 09 203 02 D.	–	–	–	–	–
	GX 09 203 02 D	1	4 O M 5 - EMBAUT - 7 cv,	–	–	–	–	–
9	GX 09 245 01 A	12	H7 x 17,5.	Ecrou borgne.	Bundmutter,	Cap nut.	Tuerca ciega.	Dado cieeo.

I	NUMEROS	K		BV complete. Carter *(Suite)*	Getriebe Getriebegehtiuse (Forts.)	Gear-box Housing *(Cont.)*	Caja de velocidades Carter *(Cant.)*	Scatola cambio Carter *(Cant.)*
10	ID 5 440 236 A ZC 9451 253 *U*	1	TH M 14 X 1,5.	Bouchon de remplissage,	Fiillstopfen.	Filler plug.	Tap6n de lIenado.	Tappo di riempimento.
	IT 5 411 382 V *A 9132-001* L	1	THM 16 X 1,5.	Bouchon de niveau.	Niveaustopfen.	Level plug;	Tap6n de nivel.	Tappo di livello,
		1	TH M 16 Xl,S - EMBAUT - 6 cv 3/71~.	Bouchon de remplissage :	FiilIstopfen :	Filler plug:	Tap6n de lIenado :	Tappo di riempimento
	26 130 109 Z ZC *9613 010 U*	1	TH M 16 Xl,S - EMBAUT - 7 cv,	-	–	–	–	–
11	IT 5 411 384 S D *9331-006 A*	1	TH M 16 Xl,S - R.p. 5 415 582 X.	Bouchon de vidange :	Entleerungsstopfen :	Drain plug:	Tap6n de vaciado :	Tappo di spurgo :
	IT 5 415 582 X	1	TH M 16 Xl,S.	–	–	–	–	–
12	lA 5419947 T *A 9381-996L*	1		Arretoir de flexible de compteur.	Haltestiick fiir Tachospirale.	Stop for flexibledrive.	Retén de flexiblede velocimetro.	Arresto per flessibiledel tachimetro.
13	22217009D ZD *9221 700 U*	6	9,5 X 16 X 2.	Rondelle.	Scheibe.	Washer.	Arandela.	Rondella.
14	22 478 009K ZD *9247800 U*	2	16,3 X 22 X 1.	Joint:	Dichtung :	Joint:	Junta:	GUarWzione :
		1	16,3 X 22 X 1 - EMBAUT 3/71~.	–	–	–	–	–
15	22 482 009 N ZD *9248 200 U*	41	7,5 X 14.	Rondelle.	Scheibe.	Washer.	Arandela,	Rondella.
16	22 633 009 T ZD *9263 300 U*		o into 10.	Rondelle □Grower »,	Sprengring.	□Grower» washer.	Arandela « Grower ».	Rondella □Grower ».
17	ZD 9345 230 W	10	TH M 7 X 70.	Vis.	Schraube.	Screw.	Tornillo.	Vite.
	ZD 9345 600 W	3	TH M 7 X 85.	Vis.	Schraube.	Screw.	Tornillo.	Vite.
18	ZD 9345 700 W	4	TH M 9 X 35.	Vis.	Schraube.	Screw.	Tornillo.	Vite.
19	ZD 9373 600 W	3	TH M 7 X 120.	Vis.	Schraube,	Screw.	Tornillo.	Vite.
20	ZD 9383 500 W	2	TH M 9 X 60.	Vis.	Schraube.	Screw	Tornillo.	Vite.

I	NUMEROS	K		BV complete - Carter *(Suite)*	Getriebe GetriebegehCiuse *(Forts.)*	Gear-box Housing *(Cant.)*	Caja de velocidades Carter *(Cant.)*	Scatola cambio Carter *(Cant.)*
25	ZC 9616 510 U	7	M7x44.	Goujon.	Stehbolzen.	Stud.	Esparrago.	Prigioniero.
		6	7 cv.	Goujon.	Stehbolzen.	Stud.	Esparrago.	Prigioniero.
	ZC 9616 511 U	4	M 7 x 99.	Goujon.	Stehbolzen.	Stud.	Esparrago.	Prigioniero.
	ZD 9238900 U	1	9,5 x 16,5 □ 5/71.	Rondelle sur berceau :	Scheibe:	Washer:	Arandela:	Rondella :
	22 906 019 ZD *9290 600 U*		9,2 X 20,25 5/71~.	–	–	–	–	–
	ZD 9384 130 W	1	TH M 9 X 90.	Vis sur herceau,	Schraube,	Screw.	Tornillo.	Vite.
	ZD 9524300 U	1	H M 9 X 75.	Ecrou sur berceau,	Mutter.	Nut.	Tuerea,	Dado.
	ZC 9612 680 U	1	17,5 X 34 X 8 X 13 Sauf EMBAUT.	Joint d'etancheite d'arbre primaire,	Dichtung f. Primiirwelle.	Sealing for primary shaft.	Junta de estanqueidad de arbol primarlo,	Guarnizione di tenuta per albero primario.
	26 130 079 ZC *9613007 U*	3	O 12.	Bouchon expansible.	Stopfen, ausdehnbar.	Expanding plug.	Tap6n expansible.	Tappo espansibile.
			EMBAUT					
	ZD 9345 500 W	2	TH 7 X 14 □ 7/71.	Vis:	Schraube:	Screw:	Tornillo:	Vite:
	23 464 019 ZD *9346400 W*		THM 7 X 22 7/71~.	–	–	–	–	–
	ZC 9457 255 U	1	026.	Bouchon,	Stopfen.	Plug.	Tap6n.	Tappo.
	GX 09 283 01 A	1	Rep. GX 09 283 01 B □ 2/72.	Contacteur :	Schalter :	Switch:	Contactor:	Contattore :
	GX 09 283 01 B	1	2/72~.	–	–	–	–	–
	GX 09 347 01 A	1	209 2/72~.	Joint.	Dichtung,	Joint.	Junta.	Guarnizione.
	GX 0928601 A	1		Couvercle.	Deckel.	Cover.	Tapa.	Coperchio.
	GX 09 287 01 A	1	M 4 X 10.	Vis.	Schraube.	Screw.	Tornillo.	Vite.
	ZC 9621 364 W	4	5 X 10 □ 4/71.	Vis:	Schraube:	Screw:	Tornillo:	Vite:
	ZC 9621 357 U		5 X 12 4/71~.	–	–	–	–	–
	ZC 9624027 U	4	5,3 X 10 X 1,4 ⊣ 3/71.	Rondelle.	Scheibe.	Washer.	Arandela.	Rondella.
	ZC 9621 363 W	2	5 X 15 ⊣ 2/71.	Vis.	Schraube.	Screw.	Tornillo.	Vite.
	GX 09 321 01 A	2	5 X 18 2/71~.	Vis.	Schraube.	Screw.	Tornillo.	Vite.
	ZC 9624020 U	4	5,2 X 9,2 3/71~.	Rondelle,	Scheibe.	Washer.	Arandela.	Rondella.
	GX 09 348 01 A	1	13 X 57,5 11/71-⊣.	Collier.	Schelle.	Collar.	Collar.	Collare.

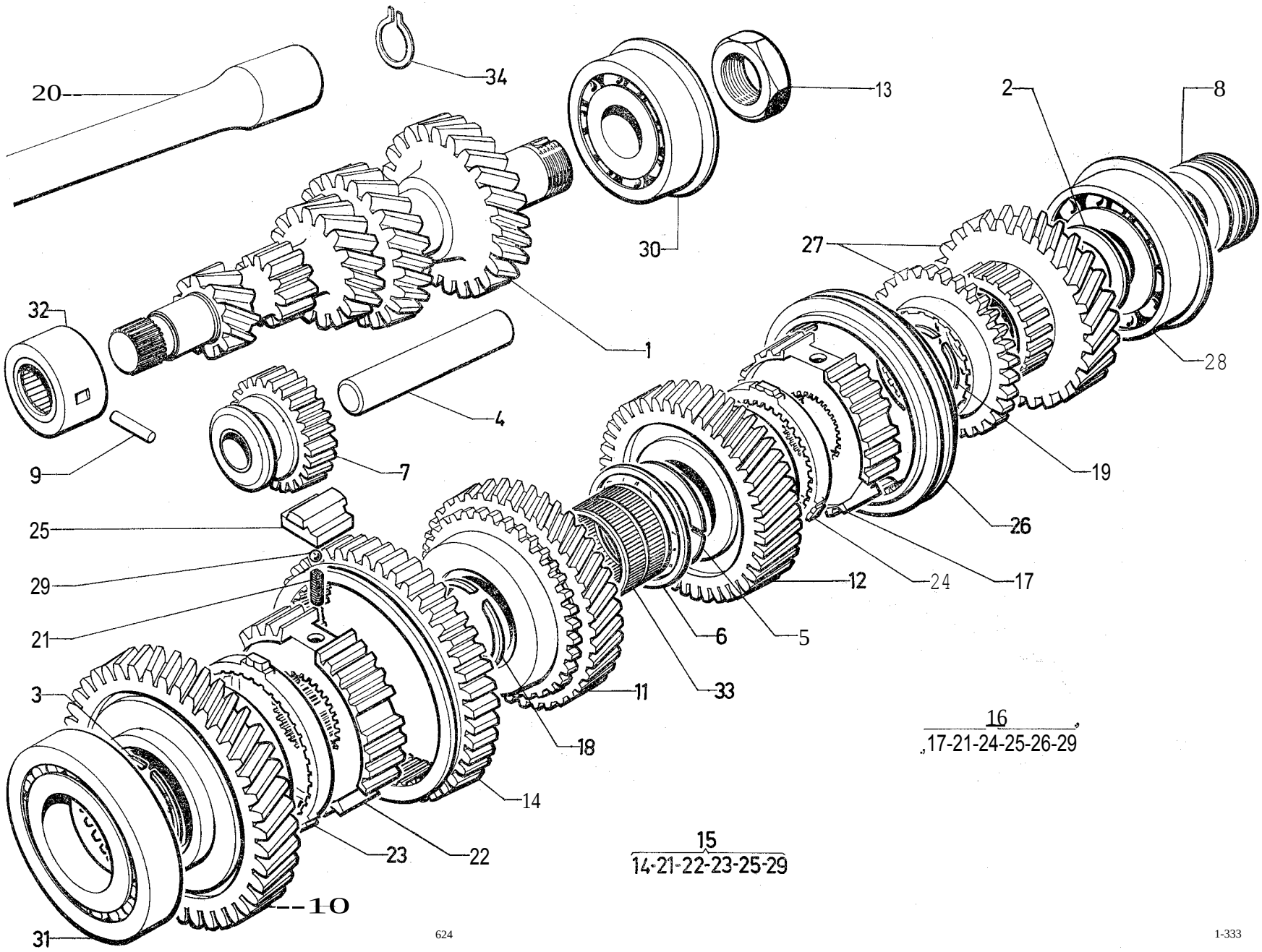
20
34
13
2
8
30
27
32
1
28
4
9
7
19
25
26
29
12
24
17
21
6
5
3
11
33
18
16
17-21-24-25-26-29
14
15
14-21-22-23-25-29
23
22
10
31

I	NUMEROS	K		Bolte de vitesses Pignons et arbres *(Suite)*	Getriebe Ritxel und Wellen *(Forts.)*	Gear-box Pinions and shafts *(Cont.)*	Caja de velocidades Pinones y arboles *(Cont.)*	Scatola cambio Ingranaggi e alberi *(Cont.)*
13	IG 5 435 907 W GX *0917701 A*	1	H M 20 x 11,5.	Écrou de blocage sur arbre primaire.	Befestigungsmutter auf der Primärwelle.	Stop nut for primary shaft.	Tuerca de sujeci6n sobre arbol primario.	Dado di bloccaggio sull" albero primario,
14	GX 09 278 01 A	1	O ext. 100 - / 24,7 - Sauf EMBAUT □ 9/72.	Baladeur 1re·2e (46 dents) :	Schiehemuffe fiir 1. u. 2. Gang (46 Ziihne):	Sliding sleeve for 1st-2nd 46 teeth):	Desplazable de 1B_2B (46 dientes) :	Scorrevole della 1B e 2B (46 denti) :
	GX 09 278 01 B	1	O ext. 100 - L 24,7 TT - Sauf EMBAUT 9/72~.	–	–	–	–	–
	GX 09 196 02 A	1	O ext. 91 EMBAUT □ 9/72.	Baladeur Ire M AR :	Schiebemuffe f. 1. und Riickwiirtsgang :	Sliding sleeve for Ist and reverse:	Desplazable de 1B Y MA :	Scorrevole della 1BeRM:
	GX 09 196 02 B	1	O ext. 91 - EMBAUT - 7 cv.	–	–	–	–	–
15	,GX 09 210 01 A	1	SaufEMBAUT □ 2/71 Rp. GX 09 210 01 B d.e.o, I.GX 09 163 01 B I-GX 09 164 01 B.	Synchro 1re·2e complet.	Synchronisierglocke fiir 1. und 2. Gang, komplett.	Synchro f. Ist- 2nd, compl.	Sincronisador de 1B Y 2a completo.	Sincronizzatore della 1B e 2B completo.
	GX 09 21001 B	1	SaufEMBAUT 2/71~ 9/72 R.p. GX 09 210 01 D.	Synchro 1re_2e complet :	Synchronisierglocke fiir 1. und 2. Gang, komplett :	Synchro f. Ist- 2nd, compl.	Sincronisador de 1B y 2B, completo :	Sincronizzatore della 1B e 2B completo :
	GX 09 210 01 D	1	TT - Sauf EMBAUT 9/72~ 11/72 Ran.p .• Rp. GX 09 210 01 E.	–	–	–	–	–
	GX 09 210 01 E	1	TT • Sauf EMBAUT 11/72~.	–	–	–	–	–
	GX 09 210 02 A	1	EMBAUT □ 3/71 Rp. GX 09 210 02 B d.e.o, I-GX 09 163 02 B I·GX 09 164 02 B.	Synchro Ire M AR :	Synchronisierglocke f. 1. Gang und RW-G. :	Synchro f. Ist and reverse:	Sincronisador de 1B Y marcha atras :	Sincronizzatore della 1B eRM:
	GX 09 210 02 B	1	EMBAUT. 6 cv 3/71~ R.p. GX 09 210 02 D.	–	–	–	–	–
	GX 09 21002 D	1	EMBAUT - 7 cv ~ 11/72 Rp. GX 09 210 02 E.	–	–	–	–	–
	GX 09 210 02 E	1	EMBAUT 11/72~.	–	–	–	–	–
16		1		Synchro:	Synchronisierglocke :	Synchro:	Sinchronisador :	Sineronizzatore :
	GX 09 211 01 A		Rp. GX 09 211 01 D ~ 9/72.	_ 3e_4e.	- fiir 3. und 4. Gang.	- for 3rd·4th.	- de 3B_4B•	- della 3B e 4B.
			EMBAUT □ 9/72.	_ 2e_3e.	- fiir 2. und 3. Gang.	- for 2nd-3rd.	- de 2B·3B.	- della 2a e 3B.
	GX 09 211 01 C		9/72~ 11/72 R.p. GX 09 211 01 D.	_ 3e·4e.	- fiir 3. und 4. Gang.	- for 3 rd-4th.	- de 3a·4a.	- della 3a e 4a.
			EMBAUT 9/72 ~ 11/72.	- 2e·3e.	- fiir 2. und 3. Gang.	- for 2nd·3rd.	- de 2a·3a.	- della 2a e 3a.
	GX 09 211 01 D	1	11/72~.	_ 3e_4e.	- fiir 3. und 4. Gang.	- for 3rd-4th.	- de 3a·4a•	- della 3a e 4a.
			EMBAUT 1l/72~.	_ 2e·3e.	- fiir 2. und 3. Gang.	- for 2nd-3rd.	- de 2a_3a.	- della 2a e 3a•
17		1	O ext. 67,5.	Moyeu de synchro (28 cannelures) :	Synchronnabe (28 Nuten) :	Synchro-hub (28 splins):	Cubo de sincro (28 acanaladuras) :	Mozzo di sincro (28 scanalature):
	GX 09 217 01 A			_ 3e_4e•	- f. 3. u, 4. Gang.	- f. 3rd-4th.	- 3B_4B•	_ 3B_4B.
			EMBAUT.	- 2e_3e.	I-f. 2. und 3. Gang.	- f. 2nd-3rd.	- 2B·3B.	- 2&-3&.

I	NUMEROS	K		**Bolte de vitesses** Pignons **et arbres** *(Suite)*	**Getriebe Ritzel und Wellen** *(Forts.)*	**Gear-box Pinions and shafts** *(Cant.)*	**Caja de velocidades Pinones yarboles** *(Cant.)*	**Scatola cambio Ingranaggi e alberi** *(Cant.)*
18		?	31,1 X 37,1- e 1,30.	Segment d'arret synchro:	Synchronsperring :	Synchro-ring:	Segmento de sincro :	Segmento d'arresto per sincro :
	GX 09 222 01 A		N.F.P.	_ l'e_2e•	- fiir 1. und 2. Gang.	- for 1st-2nd.	- de II' y 2".	- della 1ª-2".
			EMBAUT.	- lreM. AR.	- fiir 1. und RW-Gang;	- for Ist-reverse,	- de 1ª y MA.	- della 1ª-RM.
	GX 09 222 02 A	?	N.F.P. - e 1,34.					
	GX 09 222 03 A	?	N.F.P. - - 1,38.					
	GX 09 222 04 A	?	-1,42.					
	GX 09 222 05 A	?	-1,46.					
	GX 09 222 06 A	?	- 1,50.					
	GX 09 222 07 A	?	- 1,54.					
	GX 09 222 08 A	?	- 1,58.					
19				Segment .d'arret synchro:	Synchronsperring :	Synchro stop ring:	Segmento de sincro :	Arresto per sincro :
				- 3e_4e.	- fiir 3.-4. Gang.	- for 3rd-4th.	- de 3" y 4".	- della 3ª e 41'.
			EMBAUT.	_ 2e_3e•	- fiir 2.-3. Gang.	- for 2nd-3rd.	- de 2ª y 3".	- della 2ª y 3".
	GX 09 229 01 A	?	N.F.P. - e 1,30.					
	GX 09 229 02 A		N.F.P •• - 1,34.					
	GX 09 229 03 A		N.F.P •• - 1,38.					
	GX 09 229 04 A		25,6 X 31,6 - e 1,42.					
	GX 09 229 05 A		- 1,46.					
	GX 09 229 06 A		-1,50.					
	GX 09 229 07 A		-1,54.					
	GX 09 229 08 A		-1,58.					
20				Arhre de commande :	Antriebswelle :	Drive-shat:	Arhol de mando :	Albero di Cdp :
	GX 08 10403 A	1	L 316,5 - 7 cv ~ 1/73. 6 cv ~4/73 R.p. GX 08 104 03 B.	- (21 cannelures),	- (21 Nuten),	- (21 splines).	- (21 acanaladuras).	- (21 seanalature),
	GX 08 104 03 D	1	7 cv - L 316,5 1/73~ 3/73 R.p. GX 08 104 03 B.	–	–	–	–	–
	GX 08 104 03 B	1	7 cv 3/73~. 6 cv 4/73~.,	–	–	–	–	–
21	GX 09 250 01 A	6	O into 3,9 ·0 ext. 5,1 □ 2/72.	Ressort de bille de synchro	Feder fiir Kugel	Spring f. synchro-hall	Muelle de bola de sincro,	Molla per sfera del sincro.
		3	l'e·2e ou pe·M AR 10/72~ R.p. GX 09 250 01 B.	– (14 spires):	– (14 Wicklungen):	– (14 turns):	– (14 espiras):	– (14 spire):
	GX 09 250 01 B	6	0int. 3,5. 0ext. 8,12/72 ~ 10/72.	–	–	–	–	–
		3	3e_4e ou 2e_3e 10/72~.	–	–	–	–	–
22	GX 09 274 01 A	I	O ext. 77,4.	Moyeu de synchro Ire_2e:	Synchronnahe 1.-2. Gang:	Synehro-hub f. 1st-2nd:	Cubo de sincro, de 1ª_2":	Mozzo del sincro, 1ª_2ª:
			EMBAUT.	- lre·M AR.	- l.-RW-Gang.	- for Ist-reverse.	- de I" y MA.	- della 1ª-RM.

I	NUMEROS	K		Boite de vitesses Pignons et arbres *(Suite)*	Getriebe Ritzel und Wellen *(Forts.)*	Gear-box Pinions and shafts *(Cant.)*	Caja de velocidades Pinones y arboles *(Cant.)*	Scatola cambio Ingranaggi e alberi *(Cant.)*
5			29,75 X 44 - 6 cv, 7 cv ~ 10/72.	Demi-rondelle :	Halbseheibe :	Half washer:	Media-arandela :	SemirondeUa:
	ex 09 142 01 A	?	e 2,35.	–	–	–	–	–
	ex 09 142 02 A		- 2,38 - N.F.P.	–	–	–	–	–
	ex 09 142 03 A		- 2,41 - N.F.P.	–	–	–	–	–
	ex 09 142 04 A		- 2,44 - N.F.P.	–	–	–	–	–
	ex 09 142 05 A		- 2,47 - N.F.P.	–	–	–	–	–
	ex 09 142 06 A		- 2,50 - N.F.P.	–	–	–	–	–
	ex 09 142 07 A		- 2,53.	–	–	–	–	–
	ex 09 142 08 A		- 2,56.	–	–	–	–	–
	ex 09 142 09 A		- 2,59.	–	–	–	–	–
	ex 09 142 10 A		- 2,62.	–	–	–	–	–
	ex 09 142 11 A		-2,65.	–	–	–	–	–
	ex 09 142 12 A		-2,68.	–	–	–	–	–
	ex 09 142 13 A		- 2,71.	–	–	–	–	–
	ex 09 142 14 A		- 2,74.	–	–	–	–	–
	ex 09142 15 A		- 2,77.	–	–	–	–	–
	ex 09 142 16 A		- 2,80.	–	–	–	–	–
	ex 09 142 17 A		-2,83.	–	–	–	–	–
	ex 09 142 18 A		- 2,86 - N.F.P.	–	–	–	–	–
	ex 09 142 19 A		- 2,89 - N.F.P.	–	–	–	–	–
	ex 0914220 A		- 2,92 - N.F.P.	–	–	–	–	–
	ex 09 142 21 A		- 2,95 - N.F.P.	–	–	–	–	–
	ex 09 142 22 A		- 2,98 - N.F.P.	–	–	–	–	–
	ex 09 142 23 A		- 3,01 - N.F.P.	–	–	–	–	–
	ex 09 142 24 A		- 3,04 - N.F.P.	–	–	–	–	–
	ex 09 142 25 A		- 3,07 - N.F.P.	–	–	–	–	–
	ex 09 142 26 A		- 3,10 - N.F.P.	–	–	–	–	–
	ex 09 142 27 A		- 3,13 - N.F.P.	–	–	–	–	–
	ex 09 142 28 A		- 3,16 - N.F.P.	–	–	–	–	–
	ex 0914229 A		- 3,19 - N.F.P.	–	–	–	–	–
	ex 09 142 30 A		- 3,22 - N.F.P.	–	–	–	–	–
	ex 09 142 31 A		- 3,25 - N.F.P.	–	–	–	–	–
5			29,75 X 44 - 7 cv 10/72~.	Demi-rondelle avec ergot:	Halbscheibe m, Naze :	Half washer with stop:	Media-arandela con diente:	Semirondella con nazello:
	ex 0914208 B	2	e 2,56.	–	–	–	–	–
	ex 09 142 09 B	2	- 2,59.	–	–	–	–	–
	ex 09142 10 B	2	-2,62.	–	–	–	–	–
	ex 09 142 11 B	2	-2,65	–	–	–	–	–
	ex 09142 12B	2	-2,68.	–	–	–	–	–
	ex 09 142 13 B	2	-2,71.	–	–	–	–	–

I	NUMEROS	K		Bolte de vitesses Pignons et arbres *(Suite)*	Getriebe Ritzel und Wellen *(Forts.)*	Gear-box Pinions and shafts *(Cont.)*	Caja de velocidades Pinones y arboles *(Cont.)*	Scatola cambio Ingranaggi e alberi *(Cont.)*
6	GX 09 143 01 A	1	44 X 50 X 2.	Rondelle de maintien,	Halteschеibe,	Retaining washer.	Arandela de mantenimiento,	Rondella di ritenuta.
7	GX 09 144 01 A	1	O ext. 54,1- L 31- SaufEMBAUT.	Pignon de marche AR (23 dents).	Ritzel fiir RW-Gang (23 Ziihne).	Reverse pinion (23 teeth).	Pinon de march a atras (23 dientes),	Ingranaggio RM. (23 denti),
	GX 09 14402 A	1	O ext. 48 - L 28 - EMBAUT.	Pignon de renvoi marche AR	Ritzel fur RW-Gang.	Reverse pinion.	Pinon de marcha atras,	Ingranaggio RM.
	GX 09 154 01 A	1	13,4 X 20 X 32,4 - EMBAUT.	Entretoise M AR	Abstandsstiick fiir RW-Gang.	Spacer for reverse pinion.	Separador de MA.	Distanziale RM.
	GX 09 325 01 A	1	13,43 X 20 X 9,5 - Sauf EMBAUT.	Entretoise MAR.	Abstandsstiick fiir RW-Gang.	Spacer for reverse pinion.	Separador de MA.	Distanziale RM.
	ZC 9617 022 U	1	4,45 X 20 - EMBAUT.	Goupille.	Kerbstift.	Pin	Pasador,	Copiglia.
8	GX 09 145 02 B	1	M 24 Xl,S - / 25 - 6 cv,	Ecrou vis de compteur (6 filets) :	Mutter als Tachoantrieb (6 Windungen) :	Nut speedometer screw (6 threads):	Tuerca formante tornillo de velocimetro (6 roscas) :	Dado formante vite per tachimetro (6 filetti) :
	GX 09 145 01 B	1	M 24 Xl,S - L 25 - 7 cv,	–	–	–	–	–
9	GX 09 ISO 01 A	1	O 5 - L 31,5.	Goupille.	Kerbstift,	Pin.	Pasador.	Copiglia.
10	GX 09 314 01 B	1	O into 38 - Sauf EMBAUT Ran.p. 7/71~.	Pignon récepteur Ire, hague (42 dents) :	Ritzel fiir I. Gang, ausgebiichst (42 Zahne) :	Pinion for 1st (42 teeth), bushed:	Pinon receptor de 1a con casquillo (42 dientes) :	Ingranaggio imboecolato, della la (42 denti):
	GX 09 339 01 A	1	Sauf EMBAUT - 0 58 7/71~ Rm.p. 2/71~.	-nu.	- ohne Ausriistung.	- only.	- desnudo,	- nudo,
	GX 09 163 02 A	1	043 - EMBAUT □ 3/71 R.p. GX 09 163 02 B d.e.o, 1-GX 09 290 01 B.	Pignon réoepteur MAR.	Ritzel fiir RW-Gang.	Pinion f. reverse.	Pinon receptor de MA.	Ingranaggio della RM.
	GX 09 163 02 B	1	043 - EMBAUT 3/71~.	Pignon recepteur M AR (35 dents).	Ritzel fiir RW-Gang (35 Zahne).	Pinion f. reverse (35 teeth).	Pinon receptor de MA (35 dientes).	Ingranaggio della RM (35 denti),
11	GX 09 315 01 A	1	O into 37 - Sauf EMBAUT Ran.p. 2/71~ 6/72.	Pignon bague 2e (38 dents).	Ritzel, ausgebiichst, f. 2. G. (38 Ziihne).	Bushed pinion f. 2nd (38 teeth).	Pinon receptor con casquillo de 2a (38 dientes.)	Ingranaggio imboccolato della 2a (38 denti),
	GX 09 16401 B	1	SaufEMBAUT 2/71~ 6/72.	Pignon recepteur 2e, nu (38 dents).	Ritzel f. 2. G., ohne Ausriistung (38 Zahne).	Pinion only, f. 2nd (38 teeth).	Pinon receptor desnudo de 2a (38 dientes),	Ingranaggio nudo della 2a (38 denti).
	GX 09 164 02 A	1	O into 37 - L 32 - EMBAUT □ 3/71 Rp. GX 09 164 02 B d.e.o, 1-GX 09 290 01 B.	Pignon recepteur Ire (39 dents).	Ritzel f. 1. G. (39 Zahne).	Pinion f. 1st (39 teeth).	Pinon receptor de 1a (39 dientes],	Ingranaggio della I" (39 denti),
	GX 09 164 02 B	1	EMBAUT 3/71~.	Pignon recepteur Ire (39 dents).	Ritzel f. 1. G. (39 Zahne).	Pinion f. 1st (39 teeth).	Pinon receptor de I" (39 dientes).	Ingranaggio della 1" (39 denti).
12	GX 0929801 A	1	O ext. 82,S - Sauf EMBAUT Rp. GX 09 323 01 B.	Pignon recepteur 3e (32 dents).	Ritzel f. 3. G. (32 Zahne).	Pinion f. 3rd (32 teeth).	Pinon receptor de 3" (32 dientes),	Ingranaggio della 3" (32 denti),

I	NUMtROS	K		**Bolte de vitesses** Pignons **et arbres** *(Suite)*	**Getriebe Ritzel und Wellen** *(Farts.)*	**Gear-box Pinions and shafts** *(Cant.)*	**Caja de velocidades Pifiones** y **arboles** *(Cant.)*	**Scatola cambio Ingranaggi e alberi** *(Cant.)*
13	Ie 5 435 907 W *GX 0917701 A*	1	H M 20 X 11,5.	tcrou de blocage sur arbre primaire.	Befestigungsmutter auf der Primärwelle.	Stop nut for primary shaft.	Tuerca de sujeci6n sobre arbol primario.	Dado di bloccaggio sull' albero primario.
14	ex 09 278 01 A	1	121 ext. 100 -/ 24,7 • Sauf EMBAUT 9/72.	Baladeur 1re_2e (46 dents) :	Schiebemuffe fUr 1. u, 2. Gang (46 Zähne) :	Sliding sleeve for 1st-2nd 46 teeth):	Desplazable de 1a.2a (46 dientes) :	Scorrevole della 1a e 2a (46 denti) :
	ex 09 278 01 B	1	121 ext. 100 - L 24,7 TT - Sauf EMBAUT 9/72-	-	-	-	-	-
	ex 09 19602 A	1	121 ext. 91 EMBAUT 9/72.	Baladeur Ire M AR :	Schiebemuffe f. 1. und Rückwärtsgang :	Sliding sleeve for 1st and reverse:	Desplazable de 1a y MA :	Scorrevole della 1a e RM :
	ex 0919602 B	1	121 ext. 91 • EMBAUT • 7 cv,	-	-	-	-	-
15	ex 09 210 01 A	1	SaufEMBAUT 2/71 Rp. GX 09 210 01 B d.e.o. I-GX 09 163 01 B I-GX 09 164 01 B.	Synchro pe_2e eomplet,	Synchronisierglocke für 1. und 2. Gang, komplett.	Synchro f. 1st-2nd, compl.	Sincronisador de 1a y 2a complete,	Sincronizzatore della 1a e 2a completo,
	ex 09 210 01 B	1	SaufEMBAUT 2/71- 9/72 R.p. GX 09 210 01 D.	Synchro 1re_2e complet :	Synchronisierglocke für 1. und 2. Gang, komplett :	Synchro f. 1st-2nd, compl.:	Sincronisador de 1a y 2a, completo:	Sincronizzatore della 1a e 2a completo :
	ex 09 210 01 D	1	TT - Sauf EMBAUT 9/72- 11/72 Rm.p, - Rp. GX 09 210 01 E.	-	-	-	-	-
	ex 09 210 01 E	1	TT • Sauf EMBAUT 11/72-.	-	-	-	-	-
	ex 0921002 A	1	EMBAUT 3/71 R.p. GX 09 210 02 B d.e,o. I-GX 09 163 02 B I-GX 09 164 02 B.	Synchro Ire M AR :	Synchronisierglocke f. 1. Gang und RW-G. :	Synchro f. 1st and reverse:	Sineronisador de 1a Y marcha atras :	Sincronizzatore della 1a eRM :
	ex 09 210 02 B	1	EMBAUT·6 cv 3/71- Rp. GX 09 210 02 D.	-	-	-	-	-
	ex 09 210 02 D	1	EMBAUT· 7 cv Rp. GX 09 210 02 E.	-	-	-	-	-
	ex 0921002 E	1	TT - Sauf EMBAUT.	-	-	-	-	-
16		1		Synchro:	Synchronisierglocke :	Synchro:	Sinchronisador :	Sincronizzatore :
	ex 09 211 01 A		9/72.	- 3e_4e•	- für 3. und 4. Gang.	- for 3rd-4th.	- de 3a_4a•	- della 3a e 4a•
			EMBAUT 9/72.	- 2e_3e•	- für 2. und 3. Gang.	- for 2nd-3rd.	- de 2a_3a•	- della 2a e 3a•
	ex 09 211 01 C		Rp. GX 09 211 01 D 11/72.	- 3e·4e•	- für 3. und 4. Gang:	- for 3 rd-dth,	- de 3a_4a•	- della 3a e 4a•
			EMBAUT 11/72.	- 2e·3e•	- für 2. und 3. Gang.	- for 2nd-3rd.	- de 2a_3a•	- della 2a e 3a•
	GX 09 211 01 D	1	11/72-.	- 3e·4e•	- für 3. und 4. Gang:	- for 3rd-4th.	- de 3a_4a.	- della 3a e 4a.
			EMBAUT 11/72-	- 2e_3e•	- für 2. und 3. Gang:	- for 2nd-3rd.	- de 2a_3a•	- della 2a e Sa,
17		1	121 ext. 67,5.	Moyeu de synchro (28 cannelures) :	Synchronnabe (28 Nuten) :	Synchro-hub (28 splins):	Cubo de sincro (28 acanaladuras) :	Mozzo di sincro (28 scanalature):
	ex 09 217 01 A			- 3e·4a•	- f. 3. u, 4. Gang.	- f. 3rd-4th.	- 3a.4a•	_ 3a_4a•
			EMBAUT.	- 2e_3e•	- f. 2. und 3. Gang.	- f. 2nd-3rd.	- 2a_3a•	_ 2a_3a•

I	NUMl1:ROS	K		Bolte de .,itesses Pignons et arbres *(Suite)*	Getriebe Ritzel und Wellen *(Forts.)*	Gear-box Pinions and shafts *(Cant.)*	Caja de .,elocidades Pinones y arboles *(Cant.)*	Scatola cambio Ingranaggi e alberi *(Cant.)*
18		?	31,1 X 37,1- e 1,30.	Segment d'arret synehro:	Synehronsperring :	Synehro-ring:	Segmento de sinero :	Segmento d'arresto per sinero :
	ex 09 222 01 A		N.F.P.	_ 1re_2e•	- fiir 1. und 2. Gang.	- for 1st-2nd.	- de 1&y 2".	- della 1"-2".
			EMBAUT.	- Ire M. AR.	- fiir 1. und RW-Gang.	- for Ist-reverse,	- de I" y MA.	- della 1&-RM.
	ex 09 222 02 A	?	N.F.P. - e 1,34.					
	ex 09 222 03 A	?	N.F.P. - - 1,38.					
	ex 09 222 04 A	?	-1,42.					
	ex 09 222 05 A	?	-1,46.					
	ex 09 222 06A	?	- 1,50.					
	ex 09 222 07 A	?	-1,54.					
	ex 0922208 A	?	- 1,58.					
19				Segment d'arret synehro:	Synehronsperring :	Synehro stop ring:	Segmento de sincro :	Arresto per sincro :
				- 3e_4e•	- fiir 3.-4. Gang.	- for 3rd-4th.	- de 3" y 4".	- della 3" e 4".
			EMBAUT.	- 2e_3e•	- fiir 2.-3. Gang.	- for 2nd-3rd.	- de 2&y 3&.	- della 2&y 3&.
	ex 0922901 A	?	N.F.P. - e 1,30.					
	ex 09 229 02 A		N.F.P. - - 1,34.					
	ex 09 229 03A		N.F.P. - - 1,38.					
	ex 09 229 04 A		25,6 X 31,6 - e 1,42.					
	ex 09 229 05 A		-1,46.					
	ex 09 229 06 A		-1,50.					
	ex 0922907 A		-1,54.					
	ex 09 229 08 A		-1,58.					
20				Arbre de commande :	Antriebswelle :	Drive-shat:	Arbol de mando :	Albero di Cdo:
	ex 08 104 03 A	1	L 316,5 - 6 cv (7cv~ 1/73).	- (21 cannelures),	- (21 Nuten).	- (21 splines).	- (21 acanaladuras).	- (21scanalature).
	GX 08 104 03 D	1	7 cv· L 316,5 1/73 ~.	–	–	–	–	–
21	ex 0925001 A	6	]21 into 3,9 •]21 ext. 5,1.	Ressort de hille de synchro (14 spires):	Feder fiir Kugel (14 Wiekluugen):	Spring f. synchro-ball (14 turns):	Muelle de bola de sincro, (14 espiras):	Molla per sfera del sincro, (14 I\pire):
	ex 0925001 B	6	]21 into 3,5 -]21 ext. 8,1.	–	–	–	–	–
22	ex 09 274 01 A	1	]21 ext. 77,4.	Moyeu de synchro 1re_2e :	Synchronnabe 1.-2. Gang :	Synchro-hub f. 1st-2nd:	Cubo de sincro, de 1&-2&.	Mozzo del sincro, 1".2&.
			EMBAUT.	-]re M AR.	- l.-RW-Gang.	- for Ist-reverse,	- de 1& y MA.	- della 1&-RM.

I	NUMEROS	K		Boite de vitesses Pignons et arbres *(Suite)*	Getriebe Ritzel und Wellen *(Forts.)*	Gear-box Pinions and shafts *(Cont.)*	Caja de velocidades Pinones y arboles *(Cont.)*	Scatola cambio Ingranaggi e alberi *(Cont.)*
23	GX 09 275 01 A	2	□ 2/71 R.p. GX 09 275 01 B d.e.o. GX 09 164 01 B - (2°) ou GX 09 163 01 B - (1°).	Bague de synchro (54 rainures) :	Zahnring (54 Zähne) :	Synchro-ring (54 grooves):	Casquillo (54 ranuras) :	Anello (54 dentature) :
	GX 09 275 01 B	2	2/71~ 9/72 R.p. GX 09 275 01 D.	- 1re_2e.	- 1.-2. Gang.	- 1st-2nd.	- de 1"-2a.	- della 1a_2a.
	GX 09 275 01 C	2	9/72~ 11/72 R.p. GX 09 275 01 D.	- 1re_2e.	- 1.-2. Gang.	-1st-2nd.	- de 1a_2a.	- della 1a_2a.
	GX 09 275 01 D		11/72~.	- 1re_2e.	- 1.-2. Gang.	-1st-2nd.	- de 1a_2a.	- della 1a_2a.
	GX 09 290 01 A	2	O ext. 60 - EMBAUT □ 3/71 R.p. GX 09 290 01 B d.e.o. GX 09 164 02 B - (1°) ou GX 09 163 02 B - (M AR).	- 1re - MAR.	- 1.-RW Gang.	- Ist-reverse,	- de 1a-MA.	- della 1a-RM.
	GX 09 290 01 B	2	EMBAUT - 6 cv R.p. GX 09 290 01 C.	–	–	–	–	–
	GX 09 29001 C	2	EMBAUT -7 cv R.p. GX 09 290 01 D.	–	–	–	–	–
	GX 09 290 01 D	2	EMBAUT - 7 cv 11/72~.	–	–	–	–	–
24				Bague de synchro :	Zahnring :	Synchro-hush:	Casquillo sincronizador :	Anello sincronizzatore :
	GX 09276 01 A	2	R.p. GX 09 276 01 C □ 9/72.	- 3e_4e (42 rainures),	- 3.-4. Gang (42 Zähne).	- 3rd-4th (42 grooves).	- de 3a_4a (42 ranuras),	- della 3a_4a (42 dentat.),
		2	EMBAUT - 6 cv.	- 2e_3e.	- 2.-3. Gang.	- 2nd-3rd.	- de 2a_3a.	- della 2a_3a.
	GX 09 276 01 B	2	9/72~ 11/72 R.p. GX 09 276 01 C.	- 3e_4e (42 rainures).	- 3.-4. Gang (42 Zähne).	- 3rd-4th (42 grooves).	- de 3a-4a (42 ranuras),	- della 3a_4a (42 dentat.),
		2	EMBAUT -7 cv ~ 11/72.	- 2e_3e.	- 2.-3. Gang.	- 2nd-3rd.	- de 2a_3a.	- della 2a_3a.
	GX 09 276 01 C	2	11/72~.	- 3e_4e.	- 3.-4. Gang.	- 3rd-4th.	- de 3"-4a.	- della 3"-4a.
		2	EMBAUT -7 cv 11/72~.	- 2e_3e.	- 2.-3. Gang.	- 2nd-3rd.	- de 2"-3a.	- della 2a_3a.
25	GX 09 277 01 A	6	18,55 X 7,7.	Doigt d'armement,	Mitnehmerzapfen fur Synchronisierglocke.	Setting pin.	Dado de entrenamiento.	Levetta d'innesto.
26				Baladeur :	Schiehemuffe :	Sliding sleeve:	Desplazable :	Scorrevole :
	GX 09 279 01 A	1	O ext. 86 -*l 24,7* □ 9/72.	- 3e_4e.	- 3.-4. Gang.	- 3rd-4th.	- de 3a_4a.	- della 3a_4a.
		1	EMBAUT.	- 2e_3e.	- 2.-3. Gang.	- 2nd-3rd.	- de 2a_3a.	- della 2a_3a.
	GX 09 279 01 B	1	O ext. 86 - *l 24,7* 9/72 ~.	- 3e_4e.	- 3.-4. Gang.	- 3rd-4th.	- de 3"-4a.	- della 3a_4a.
		1	EMBAUT.	- 2e_3e.	- 2.-3. Gang.	- 2nd-3rd.	- de 2a_3a.	- della 2a_3a.
27	GX 0929901 A	1	O ext. 73,8 - *l 31,6* R.p. GX 09 323 01 B.	Pignon recepteur 4e (28 dents).	Ritzel fUr 4. Gang (28 Zähne).	Pinion for 4th (28 teeth).	Piiión receptor de 4a (28 dientes).	Ingranag~ocondotto della 4a (28 denti),

I	NUMEROS	K		Botte de vitesses Pignons et arbres *(Suite)*	Getriebe Ritzel und Wellen *(Forts.)*	Gear-box Pinions and shafts *(Cant.)*	Caja de velocidades Pinones y arboles *(Cant.)*	Scatola cambio Ingranaggi e alberi *(Cant.)*
28	IG 5 437 164 J *GX 0930901 A*	1	25 X 62 X 67,25 X 25,4 9/71~.	Roulement double.	Doppelkugellager.	Double bearing.	Rodamiento doble.	Cuseinetto doppio,
	ZC 9620 363 U	1	25 X 62 X 67,25 X 25,4 ~ 9/71 Rp. 5 437 164 J.	Roulement double.	Doppelkugellager,	Double bearing.	Rodamiento doble,	Cuscinetto doppio,
29	ZD 9410 000 U	6	O 5,55.	Bille de synchro,	Kugel fiir Synehxonisiergloeke.	Ball for synchro,	Bola del sincronisador,	Sfera del sinero.
30	ZC 9620 306 U	1	20 X 52 X 57,15 X 22 XIS.	Roulement,	Kugellager.	Bearing,	Rodamiento.	Cuscinetto,
31	ZC 9620 326 U	1	40 X 80 X 18.	Roulement.	Kugellager.	Bearing.	Rodamiento.	Cuseinetto.
32	ZC 9620 329 U	1	22 X 34 X 20.	Roulement à aiguilles.	Nadellager,	Needle bearing.	Rodamiento de agujas,	Cuseinetto a rullini.
33	ZC 9620 355 U	1	38 X 43 X 32,7 - EMBAUT.	Cage à aiguilles MAR.	Nadellagerkafig f. RW-G.	Needle bearing eage for reverse.	Jaula de agujas de MA.	Gabbia a rullini per RM.
	ZC 9620 358 U	1	33 X 37 X 30,5 - 6 cv,	Cage à aiguilles pignon 2e.	Nadellagerkiifig fiir Ritzel 2. Gang.	Needle cage for 2nd.	Jaula de agujas de pifion de 2&	Gabbia a rullini per iugranaggio della 2a.
34	GX 08 111 01 A	1	16 X 19,5 X 1,2.	Segment d'arret.	Federring,	Stop ring.	Segmento de retenci6n.	Arresto elastico,

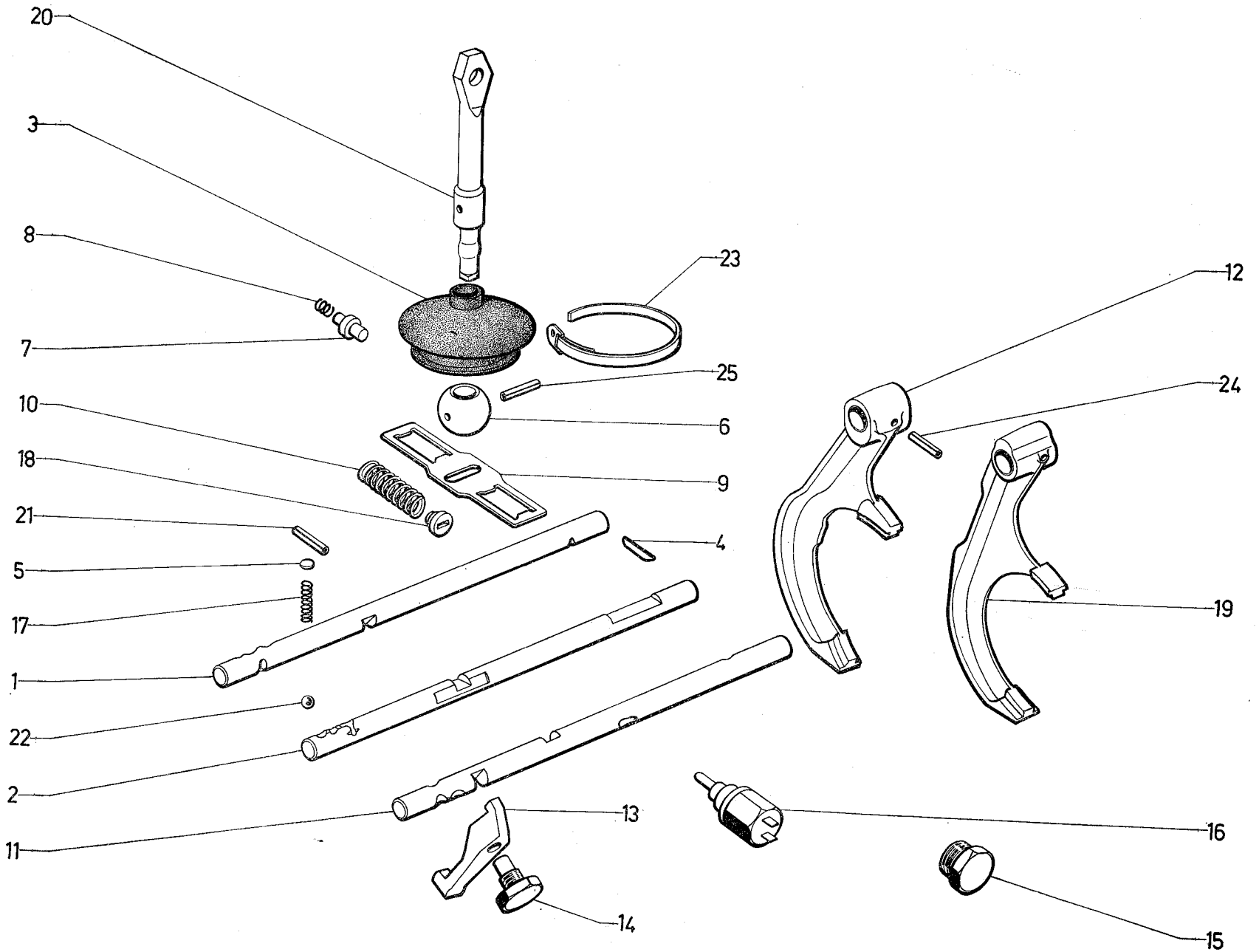
20
3
8
7
23
12
25
24
10
6
18
9
21
4
5
19
17
1
22
2
13
16
11
14
15

I	NUMEROS	K		Axes et fourchettes	Achsen und Schaltgabeln	Spindles and forks	Ejes y horquillas	Aste e forcelle
1		1		Axe de fourchette :	Schaltgabelachse :	Fork spindle:	Eje de horquilla:	Asta della forcella :
	GX 09 118 01 A		O 12· L 246.	- l'e·2e.	- fur 1. und 2. Gang.	- for 1st-2nd.	- de lay 2a•	- per la e 2a•
	GX 09 118 02 A		O 12 - L 246 - 1 O 3 - EMBAUT.	- lre_M AR.	- fur 1. Gang u. RW-G.	- for Ist-reverse,	- de la y:MA.	- per la e RM.
2		1		Axe de fourchette:	Schaltgabelachse :	Fork spindle:	Eje de horquilla :	Asta della forcella :
	GX 09 119 01 B		O 12 - L 246	- 3e.4e (1 plat L 33).	- 3.·4. Gang (mit 1. Ausspar,- L 33).	- f. 3rd-4th (1 flat L 33).	- de 3a·4a (1 llano L 33).	- 3a e 4a (1 parte plana),-
	GX 09 11902 A		O 12 - L 246 - 1 O 3 • EMBAUT.	- 2e·3e (1 plat L 33).	- 2.-3. Gang (mit 1. Ausspar. L 33).	- f. 2nd-3rd (1 flat L 33).	- de 2a·3a (1 llano L 33).	- 2a e 3a (1 parte plana),-
3	GX 09 106 01 A	1	O 9 - O 48 - h 42.	Pare-poussiere,	Schutzhiilse.	Dust-cover.	Guardapolvo.	Parapolvere,
4	GX 09 125 01 B	1	Sauf EMBAUT.	Barreau de verrouillage.	Verriegelungsstange.	Locking rod.	Cerrojo.	Chiavistello.
5	GX 09 126 01 A	1	O 7,5.	Rondelle d'arret,	Sicherungsscheibe,	Stop washer	Arandela de retencidn,	Rondella d'arresto.
6	GX 09 128 01 A	1	O ext. 28 • O into 15 - h 20 - 1 O 5,2.	Rotule.	Kugelbolzen,	Hallpin.	Rotula.	Rotula.
7	GX 09 129 01 A	1	5 X 6 X 10,5.	Poussoir.	Druekstuck.	Push rod.	Empujador.	Punteria,
8	GX 09 130 01 A	1	O ext. 10.	Ressort.	Feder.	Spring.	Muelle,	Molla.
9	GX 09 131 01 A	1	L 94 - e 2.	Plaquette de rappel.	Rdckholplatte.	Return plate.	Plaqueta de retroceso,	Placchetta di richiamo.
10	GX 09 132 01 A	2	O into 9,8. □ 1/71.	Ressort de rappel (12 spires) :	Riickholfeder (12 Wicklungen) :	Return spring (12 turns):	Muelle de retroceso (12 espiras) :	Mella di richiamo (12 spire) :
	GX 09 132 01 B	1	O int.9,4 1/71~.	-	-	-	-	-
	GX 09 345 01 A	1	O into 8,8 1/71-+.	-	-	-	-	-
11	GX 09 133 01 A	1	O 12 - L 246 • Sauf EMBAUT.	Axe de commande de marche All..	Schaltgabelachse fiir RW.Gang.	Spindle for reverse.	Eje de mando de MA.	Alberello per Cdo della RM.
12	GX 09 134 01 A	1	1 O 12 - 1 O 5 • O 82,5. EMBAUT.	Fourchette de lre·2e. Fourchette de lre_M AR.	Schaltgabel f. 1. u, G. 2. Schaltgahelf.1. .u. RW-G.	Fork for 1st-2nd. Fork for Ist-reverse,	Horquilla de 1"·2". Horquilla de la-MA.	Forcella della 1"·2". Forcella della la·RM.
13	GX 09 135 01 A	1	O 9 - e 18 - Sauf EMBAUT.	Réducteur de course de marche All..	Sehaltwegbegrenzer ffir RW-Gang;	Reduction lever f. reverse speed control..	Reductor de mando de MA.	Riduttore Cdo RM.
14	GX 09 136 01 B	1	O M 16 X 13,5-L 36,S 9/70~.	Axe.	Achse.	Spindle.	Eje.	Perno.

I	NUMEROS	K		Axes et fourchettes *(Suite)*	Achsen und Schaltgabeln *(Forts.)*	Spindles and forks *(Cont.)*	Ejes y horquillas *(Cont.)*	Aste e forcelle *(Cont.)*
15	ZC 9451 253 U	1	O 14 X 150.	Obturateur.	Verschlussdeekel,	Obturator.	Obturador,	Otturatore,
16	GX 09 260 01 A	1		Contacteur de phare de recul.	Kontakt fiir Riickfahrscheinwerfer.	Switch for backing light.	Contactor de faro de RM.	Contattore faro RM.
17				Ressort de bille :	Feder fiir Kugel :	Spring f. locking ball:	Muelle de bola:	Molla per sfera :
	GX 0926401 A	3	O ext. 7,5 -+ 9/72.	•• (14 spires).	- (14 Wicklungen).	.. (14 turns).	- (14 espiras) .	•. (14 spire).
		1	9/72-+.	..	..	-	..	-
	GX 09 264 01 B	2	O ext. 7,5 9/72-+.	.• (20 spires).	.. (20 Wicklungen).	- (20 turns) •	.. (20 espiras),	- (20 spire) •
18	GX 09 265 01 A	2	09,5 -+ 1/71.	Guide de ressort :	Federfiihrung :	Guide for spring:	Guia de muelle :	Guida per molla :
	GX 09 265 01 B	2	08,5 1/71-+.	-	-	..	.-	-
19	GX 09 289 01 A	1	1 0 12 - 1 0 5,1 - 0 76,7.	Fourchette 3e·4e.	Gabel fiir 3.-4. Gang.	Fork f. 3rd·4th.	Horquilla de 3" y 4".	Forcella della 3" e 4".
			1 0 12 -1 0 5,1- 0 76,7 EMBAUT.	Fourchette 2e·3e•	Gabel fiir 2.·3. Gang.	Fork f. 2nd·3rd.	Horquilla de 2a y S-,	Forcella della 2a e 3a•
20	GX 09 301 02 A	1	O 14 - 1 0 5,2 • L 136,5 -+ 5/71 R.p. GX 09 301 02 B.	Levier de commande des axes de fourchettes :	Hebel fiir Schaltgabelachsen :	Control lever for fork spindles:	Palanca de mando de ejes de horquillas :	Leva di Cdo per alberelli delle forcelle :
	GX 09 301 02 B	1	5/71-+.	..	-	-	.-	..
21	ZD 9271 900 W	1	4 X 35.	Goupille.	Stift.	Pin.	Pasador.	Copiglia.
22	ZD 9411 300 U	4	O 7,5.	Bille.	Kugel.	Ball.	Bola.	Sfera,
23	ZC 9614 000 U	1		Collier.	Schelle.	Collar.	Collar.	Collare,
24	ZC 9617 067 U	3	5,4 X 18.	Coupille.	Stift.	Pin.	Pasador,	Copiglia,
	ZC 9617 069 U	2	3,3 X 30 - EMBAUT.	Goupille.	Stift.	Pin.	Pasador,	Copiglia.
25	ZC 9617 077 U	1	5,5 X 26.	Goupille.	Stift.	Pin.	Pasador.	Copiglia.
	GX 09 227 01 A	1	1 0 12 - 1 0 5,1 - EMBAUT.	Relais de commande de fourchette de Ire - MAR.	Betatigungshebel fiir Achsen 1. u, RW-Gang.	Control lever for 1st and reverse spindles.	Leva de mando de horquillas de 1a y MA.	Leva di Cdo per forcelle I" y RM.

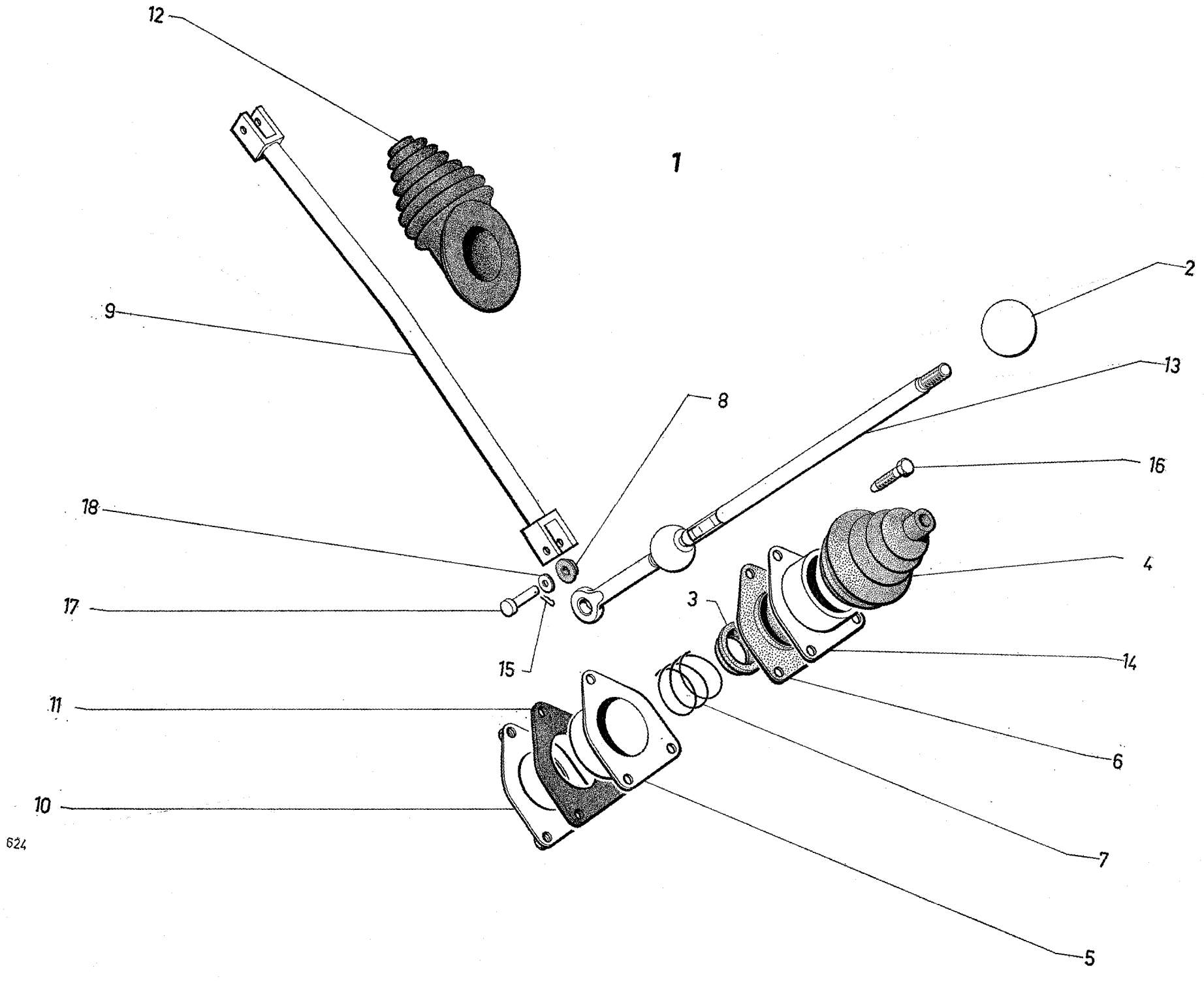
12
1
9
2
13
8
16
18
4
17
3
14
15
11
6
10
7
5
624

I	NUMEROS	Kl		Commande des vitesses	Gangschaltung	Gear-change control	Mando de velocidades	Comando marce
1	GX 42 360 01 A	1	□ 1/72.	Levier complet sans boule ni pare-poussierè :	Kompl. Schalthebel, ohne Knopf u. Schutzhiille :	Complete lever without knob nor dust cover:	Palanca compl. sin bola ni guardapolvo :	Leva senza pomelIo ne parapolvere :
	GX 42 360 01 B	1	DaD (DaG~ 6/72).	–	–	–	–	–
	GX 42 360 01 C	1	SaufDaD-6cv 6/72~. 7 cv.	–	–	–	–	–
2	ZA 40 490 03 L	1	O 43.	Boule de levier.	Knopf f. Schalthebel.	Knob for lever.	Bola de leva.	Pomello della leva.
3	ZA 40 932 76 L	1	26 X 42 X 48.	Siege inférieur,	Untere Schalenhalfte,	Lower seat.	Asiento inferior.	Sede inferiore.
4	ZA 40 932 79 L	1	1 0 15 - 1 0 58,5 □ 6/72.	Pare-poussierè :	Schutzhiille :	Dust-cover:	Guardapolvo :	Parapolvere :
	GX 42 425 01 A		DaD-6cv □ 6/72 R.p. GX 42 425 01 B.	–	–	–	–	–
	GX 42 425 01 B	1	6 cv 6/72 ~. 7 cv,	–	–	–	–	–
5	ZA 41 028 63 L	1	O into 48,5 - 1 0 39.	Boitier inférieur.	Untere Gehiiusehiilfte.	Lower casing.	Caja inférior.	Scatola inferiore
6	ZA 41 028 99 L	1	3 0 6,5.	Siege superieur.	Obere Schalenhalfte,	Upper seat.	Asiento superiore,	Sede superiore.
7	ZA 41 112 67 L	1	□ 1/72.	Ressort :	Feder:	Spring:	MueHe:	Molla:
	GX 42467 01 A	1	1/72 ~.	–	–	–	–	–
8	ZA 42 105 62 L	4	6 X 14 X 21.	Bague,	Ring.	Bush.	Manguito.	Boccola.
9	GX 42 314 01 A	1	2 0 6 - entr, 432.	Tirant.	Zug.	Tie-rod.	Tirante.	'Tirante.
10	GX 42 317 01 A	1	O 58 - 30M 6.	Plaque.	Platte.	Plate.	Placa	Placca.
11	GX 42 318 01 A	2	O 58 - 3 0 6,5.	Joint.	Dichtung,	Gasket.	Junta.	Guarnizione
12	GX 42 319 01 A	1	1 0 into 13,5.	Pare-poussierè,	Schutzhiille.	Dustcover.	Guardapolvo.	Parapolvere,
13	GX 42 328 01 A	1	L 440 - 1 0 14 □ 1/72.	Levier de commande :	Schalthebel :	Control lever:	Leva de mando :	Leva di comando :
	GX 42 328 01 B	1	L 440 - 1 0 13 1/72 ~.	–	–	–	–	–
14	GX 42 343 01 A	1	306,5 □ 1/72.	Boitier superieur :	Obere Gehiiusehiilfte :	Upper casing:	Caja superior :	Scatola superiore :
	GX 42 343 01 B	1	3 0 6,5 1/72~ 6/72.	–	–	–	–	–
	GX 42 430 01 B	1	6/72~.	–	–	–	–	–
15	ID 5 411 152 V DX 9842-947 L	2	□ 2/73.	Épingle d'arref :	Halteklammer :	IS' top pm:	Horquilla de retenci6n :	Forcellina d'arresto :
		1	2/73~.	–	–	–	–	–
	ZA 4210 561 L	1	2/73~.	–	–	–	–	–
16	ZD 9368 630 N	3	TH M 6 X 28.	Vis.	Schraube.	Screw.	Tornillo.	Vite.
17	26 120 109 D ZC 9612 010 W	2	6 X 27 - 1 0 2,5.	Axe.	Achse,	Spindle.	Eje.	Asta,
18	GX 42492 01A	2	6 X 8,6 X 2,4 5/72- 2/73.	Rondelle.	Scheibe.	Washer.	Arandela.	Rondella,

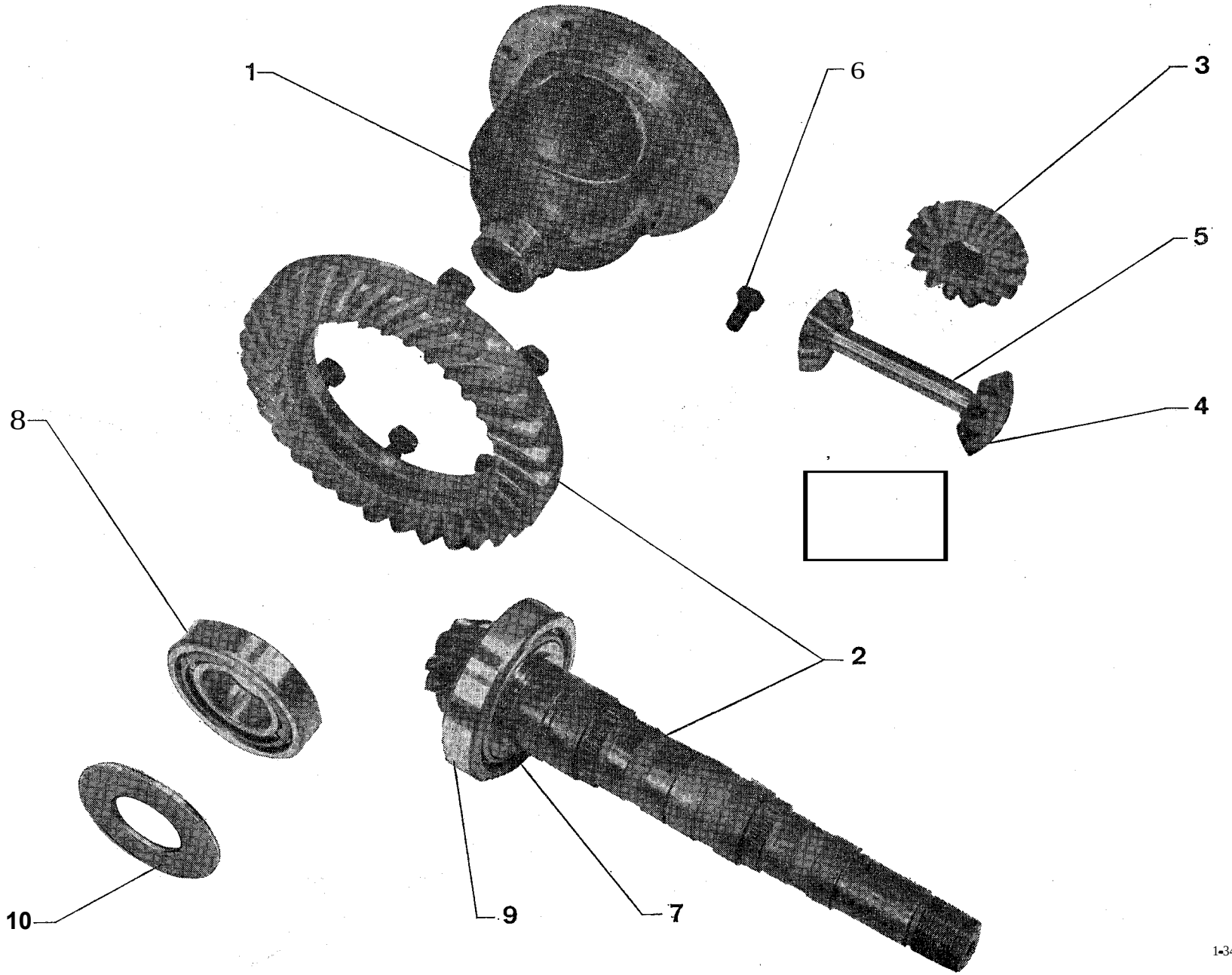
1
6
3
5
4
8
2
10
9
7

I	NUMEROS	K		Differentiel	Differential	Differential	Diferencial	Differenziale
I	GX 09 251 01 B	I	6/71~ 2/72 R.m.p .• d.e.o. I-GX 09 147 02 B 8-GX 09 258 01 B Rp. GX 09 251 01 D d.e.o, 8-GX 09 258 01 C (voir note technique 32 G).	Bottier t	Oehäuse r	Casing:	Caja:	Scatola:
	GX 09 251 01 D	I	2/72~.	–	–	–	–	–
2	GX 09 147 02 B	I	8 x 35 - 6 cv 6/7I~ 1I/72 Ran.p .• d.e.o. I-GX 09 251 01 B 8-GX 09 258 01 B Rp. GX 09 368 02 A.	Couple conique :	Teller-und Kegelrad :	Crown wheel and pinion:	Grupo conico :	Coppia conica :
	GX 09 368 02 A	1	8 x 35·6 cv 1l/72~.	–	–	–	–	–
	GX 09 147 01 D	1	8 x 33 - 7 cv ~ 1I/72 Rp. GX 09 369 01 A.	–	–	–	–	–
	GX 09 369 01 A	1	8 x 33 - 7 cv 1l/72~.	–	–	–	–	–
	GX 09 147 02 E	1	8 x 35 (Q.Q. VEH - 6 cv) 6/72 ~ 7/72.	–	–	–	–	–
3	GX 09 252 01 A	2		Planétaire,	Planetenrad.	Planet wheel.	Pinon planetario.	Planetario.
4	GX 09 253 01 A	2		Satellite.	Satellitenrad.	Satellite.	Pinon satelite.	Satellite.
5	GX 09 254 01 A	1	14 x 100.	Axe.	Achse,	Spindle.	Eje.	Perno.
6	GX 09 258 01 A	8	TH M 9 x 18 ~ 6/71.	Vis:	Schraube:	Screw:	Tornillo:	Vite:
	GX 09 258 01 B	8	TH M 10 x 18 6/7I~ 2/72.	–	–	–	–	–
	GX 09 258 01 C	8	TH M 10 x 21,S 2/72~.	–	–	–	–	–
7	GX 09 107 01 A	1	36,2 x 43,2 x 2.	Segment d'arrêt.	Sicherungsring.	Stop ring.	Segmento de retención,	Segmento d'arrest
8	ZC 9089 964 U	2	35 x 72 x 17.	Roulement.	Kugellager,	Bearing.	Rodamiento.	Cuscinetto.
9	ZC 9620 326 U	1	40 x 80 x 18.	Roulement.	Kugellager.	Bearing.	Rodamiento.	Cuscinetto,
10	GX 09 188 01 A	?	O ext. 71,5 • e 1,60.	Cale:	Einstellscheibe :	Shim:	Suplemento :	Spessore:
	GX 09 188 02 A		- 1,65.	–	–	–	–	–
	GX 09 188 03 A		- 1,70.	–	–	–	–	–
	GX 09 188 04 A		- 1,75.	–	–	–	–	–
	GX 09 188 05 A		- 1,80	–	–	–	–	–
	GX 09 188 06 A		- 1,85.	–	–	–	–	–
	GX 09 188 07 A		- 1,90.	–	–	–	–	–
	GX 09 188 08 A		- 1,95.	–	–	–	–	–
	GX 09 188 09 A		- 2,00.	–	–	–	–	–
	GX 09 188 10 A		- 2,05.	–	–	–	–	–
	GX 09 188 11 A		- 2,10.		–	–	–	
	GX 09 188 12 A		- 2,15.		–	–	–	

I	NUM~ROS	K		Differentiel *(Suite)*	Differential *(Forts.)*	Differential *(Cont.)*	Diferencial *(Cont.)*	Differenziale *(Cont.)*
10	GX 09 188 13 A	?	O ext. 71,5 - e 2,20.	Cale:	Einstellscheibe :	Shim:	Suplemento :	Spessore:
	GX 09 188 14 A		- 2,25.	–	–	–	–	–
	GX 09 188 15 A		- 2,30.	–	–	–	–	–
	GX 09 188 16 A		- 2,35.	–	–	–	–	–
	GX 09 188 17 A		- 2,40.	–	–	–	–	–
	GX 09 188 18 A		- 2,45.	–	–	–	–	–
	GX 09 188 19 A		- 2,50.	–	–	–	–	–
	GX 09 18820 A		- 2,55.	–	–	–	–	–
	GX 09 188 21 A		- 2,60.	–	–	–	–	–
	GX 09 188 22 A		- 2,65.	–	–	–	–	–
	GX 09 18823 A		- 2,70.	–	–	–	–	–
	GX 09 188 24 A		- 2,75.	–	–	–	–	–
	GX 09 188 25 A		- 2,80.	–	–	–	–	–
	GX 09 188 26 A		- 2,85.	–	–	–	–	–
	GX 09 188 27 A		- 2,90.	–	–	–	–	–
	GX 09 188 28 A		- 2,95.	–	–	–	–	–
	GX 09 188 29 A		- 3,00.	–	–	–	–	–
	GX 09 18830 A		- 3,05.	–	–	–	–	–
	GX 09 18831 A		- 3,10.	–	–	–	–	–
	GX 09 18832 A		- 3,15.	–	–	–	–	–
	GX 09 18833 A		- 3,20.	–	–	–	–	–
	GX 09 18834 A		- 3,25.	–	–	–	–	–
	GX 09 188 35 A		- 3,30.	–	–	–	–	–
	GX 09 188 36 A		- 3,35.	–	–	–	–	–
	GX 09 188 37 A		- 3,40.	–	–	–	–	–
	GX 09 188 38 A		- 3,45.	–	–	–	–	–
	GX 09 188 39 A		- 3,50.	–	–	–	–	–
	GX 09 18840 A		- 3,55.	–	–	–	–	–
	GX 09 18841 A		- 3,60.	–	–	–	–	–
	GX 09 18842 A		- 3,65.	–	–	–	–	–
	GX 09 18843 A		- 3,70.	–	–	–	–	–
	GX 09 18844 A		- 3,75.	–	–	–	–	–
	GX 09 138 01 A	2	O 1,9 - 2,1 - L 5,5.	Ergot d'entrainement.	Mitnehmerzapfen.	Driving pin.	Dedo de arrastre,	Nazello di trascinamento.
	GX 09 151 01 A	1	O 9,3 - 18 - L 22.	Embout du pignon d'attaque.	Endstiick des Antriebs-ritzels.	End piece for bevel pinion.	Termina de pinion conico,	Terminale per pignone conico,
	GX 09 35801 A	2	O ext. 7 - 7 CV.	Ressort (15 spires).	Feder (15 Wickiungen).	Sping (15 turns).	Muelle (15 espiras),	Molla (15 spire).
	GX 0935901 A	4	7 X 5 - 7 cv,	Pion.	Zapfen.	Dowel.	Espiga.	Grano.

GROUPE 2

SOUS-GROUPES	DÉSIGNATION DES CHAPITRES
2-141	Tubulures admission et échappement → 9 /72
2-141/A	Tubulures admission et échappement 9/72 →
2-142	Carburateur « Solex » - 7 cv
2-142/A	Carburateur « Solex » - 6 cv 9/72 →
2-142/B	Carburateur « Weber » - 7 cv
2-142/C	Carburateur « Weber » - 6 cv 9/72 →
2-142/1	Commande d'accélérateur → 11/70
2-142/1A	Commande d'accélérateur 11/70 →
2-171	Filtre à air → 9/71
2-171/A	Filtre à air 9/71 →
2-211	Allumeur « S.E.V.-Marchal »
2-211/1	Allumeur « Ducellier »
2-212	Bobine - Bougie - Faisceau
2-312	Embrayage
2-322	Embrayage automatique
2-322/1	Circuit d'huile convertisseur
2-532	Alternateur - Régulateur « Ducellier » → 1/71
2-532/A	Alternateur - Régulateur « Ducellier » 1/71 →
2-532/1	Alternateur - Régulateur « Paris-Rhône »
2-533	Démarreur « Ducellier » → 6/73
2-533/A	Démarreur « Ducellier » 6/73 →
2-533/1	Démarreur « Paris-Rhône »

BAUGRUPPE 2

UNTER-GRUPPEN	BEZEICHNUNG DER KAPITEL
2-141	Ein-und Auslasskrümmer → 9/72
2-141/A	Ein-und Auslasskrümmer 9/72 →
2-142	Vergaser « Solex » - 7 cv
2-142/A	Vergaser « Solex » - 6 cv 9/72 →
2-142/B	Vergaser « Weber » - 7 cv
2-142/C	Vergaser « Weber » - 6 cv 9/72 →
2-142/1	Gashebelgestänge → 11/70
2-142/1A	Gashebelgestänge 11/70 →
2-171	Luftfilter → 9/71
2-171/A	Luftfilter 9/71 →
2-211	Zündverteiler « S.E.V.-Marchal »
2-211/1	Zündverteiler « Ducellier »
2-212	Zündspule - Zündkerzen - Kabelbündel
2-312	Kupplung
2-322	Kupplung, automatisch
2-322/1	Ölkreislauf des Drehmomentwandlers
2-532	Lichtmaschine - Regler « Ducellier » → 1/71
2-532/A	Lichtmaschine - Regler « Ducellier » 1/71 →
2-532/1	Lichtmaschine - Regler « Paris-Rhône »
2-533	Anlasser « Ducellier » → 6/73
2-533/A	Anlasser « Ducellier » 6/73 →
2-533/1	Anlasser « Paris-Rhône »

GROUP 2

UNDER-GROUPS	DESCRIPTION OF CHAPTERS
2-141	Inlet pipes and exhaust manifold → 9/72
2-141/A	Inlet pipes and exhaust manifold 9/72 →
2-142	Carburetter « Solex » 7
2-142/A	Carburetter « Solex » - 6 cv 9/72 →
2-142/B	Carburetter « Weber » - 7 cv
2-142/C	Carburetter « Weber » - 6 cv 9/72 →
2-142/1	Accelerator control → 11/70
2-142/1A	Accelerator control 11/70 →
2-171	Air filter → 9/71
2-171/A	Air filter 9/71 →
2-211	Distributor « S.E.V.-Marchal »
2-211/1	Distributor « Ducellier »
2-212	Ignition coil - Spark plugs - Lead assy
2-312	Clutch
2-322	Clutch, automatic
2-322/1	Converter oil circuit
2-532	Alternator - Regulator « Ducellier » → 1/71
2-532/A	Alternator - Regulator « Ducellier » 1/71 →
2-532/1	Alternator - Regulator « Paris-Rhône »
2-533	Starter motor « Ducellier » → 6/73
2-533/A	Starter motor « Ducellier » 6/73 →
2-533/1	Starter motor « Paris-Rhône »

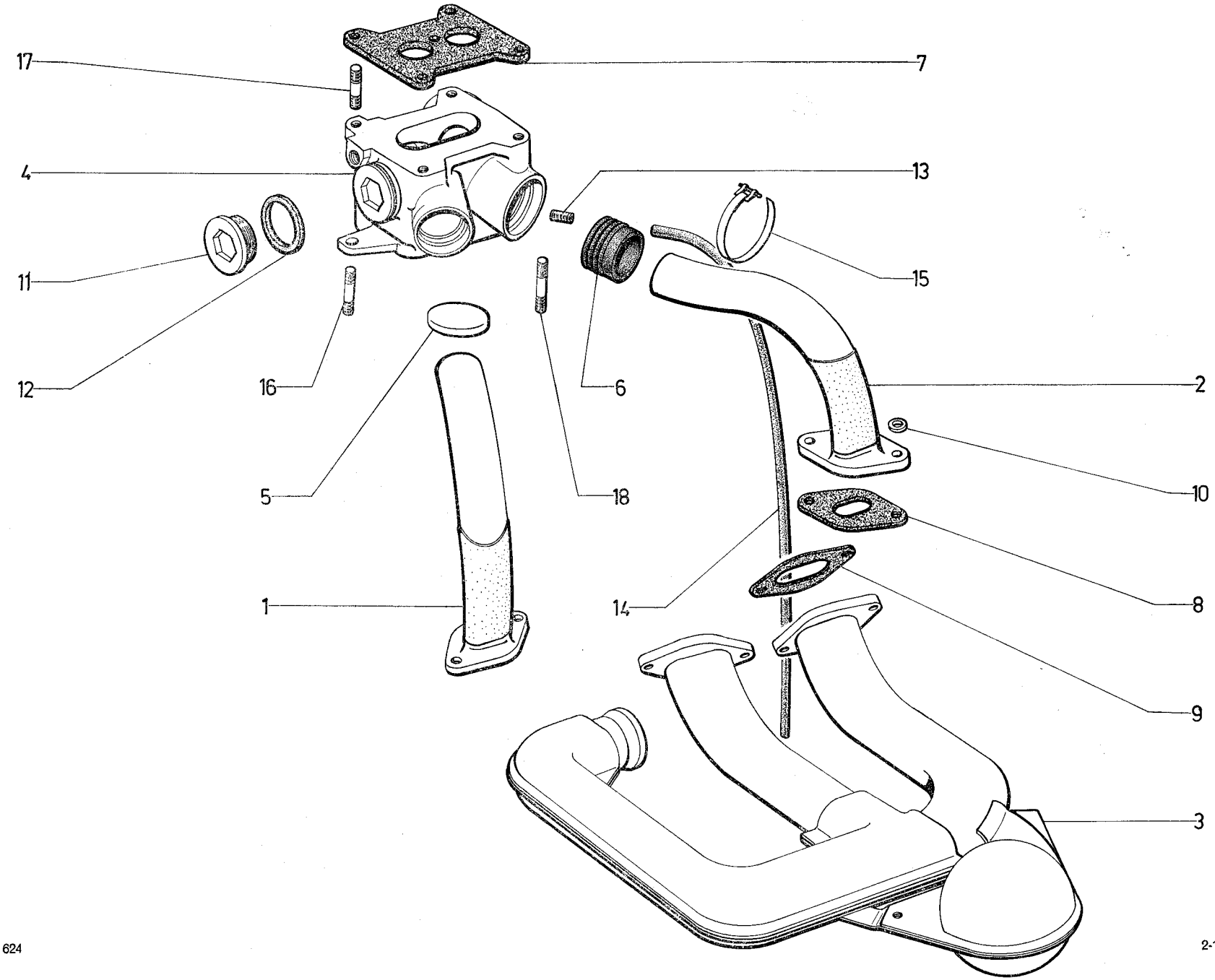
17
7
4
13
11
15
12
16
6
2
5
18
10
1
14
8
9
3

I	NUMÉROS	K	6 cv (Ⓓ Ⓢ → 9/71) 6 cv (TT → 9/72)	Tubulures admission et échappement *(Suite)*	Ein- und Auslasskrümmer *(Forts.)*	Inlet and exhaust manifolds *(Cont.)*	Colectores de admisión y escape *(Cont.)*	Collettori aspirazione e scarico *(Cont.)*
16	ZC 9616 145 W	1	⌀ 7 - L 36 - R.m.p. 12/71 →.	Goujon de boîtier.	Stehbolzen für Gehäuse.	Inlet casing stud.	Esparrago de caja.	Prigioniero per scatola.
		8		Goujon de tubulure.	Stehbolzen für Krümmer.	Exhaust manifold stud.	Esparrago de caja.	Prigioniero per scatola.
17	ZC 9616 138 W	4	⌀ 8 - L 34.	Goujon de carburateur.	Stehbolzen für Vergaser.	Stud for carburettor.	Esparrago de carburad.	Prigioniero per carbur.
18	ZC 9616 152 W	1	⌀ 7 - L 44.	Goujon de boîtier.	Stehbolzen für Gehäuse.	Inlet casing stud.	Esparrago de caja.	Prigioniero per scatola.
	ZD 9257 200 U	4	8.	Rondelle de goujon carburateur.	Scheibe (Vergaser).	Washer f. carburet. stud.	Arandela de esparrago de carburador.	Rondella per prigioniero del carburatore.
	ZD 9290 400 U	2	Co. 7,2 × 14,2.	Rondelle de goujon de tubulure.	Scheibe (Krümmer).	Washer for manifold stud.	Arandela de esparrago de collector.	Rondella per prigioniero collettore.
	ZD 9372 000 W	8	TH 7 × 25.	Vis de tubulure admission.	Schraube für Einlasskrümmer.	Screw for inlet manifold.	Tornillo de colector de admisión.	Vite per collettore aspir.
	ZD 9524 100 W	2	H 7.	Écrou de boîtier admission.	Mutter für Einlassgehäuse.	Nut for inlet casing.	Tuerca de caja de admisión.	Dado per scatola aspir.
	ZC 9615 049 W	4	H 8.	Écrou de goujon de carburateur.	Mutter (Vergaser).	Nut for carburettor stud.	Tuerca de esparrago de carburador.	Dado per prigioniero del carburatore.
	ZC 9615 044 U	8	H 7.	Écrou de tubulure échappement.	Mutter für Auslasskrümmer.	Exhaust manifold stud.	Tuerca de colector de escape.	Dado per collettore scarico.
	ZD 9486 100 U	1	8,9 × 12,7 × 1,9.	Joint torique.	Dichtungsring	Ring seal.	Junta torica.	Gommino.
	ZC 9620 556 U	1	e 0,8 10/71 →.	Circlips du tube d'écoulement d'essence.	Clips f. Rohr.	Pipe circlip.	Clip de tubo.	Graffetta per tubo.

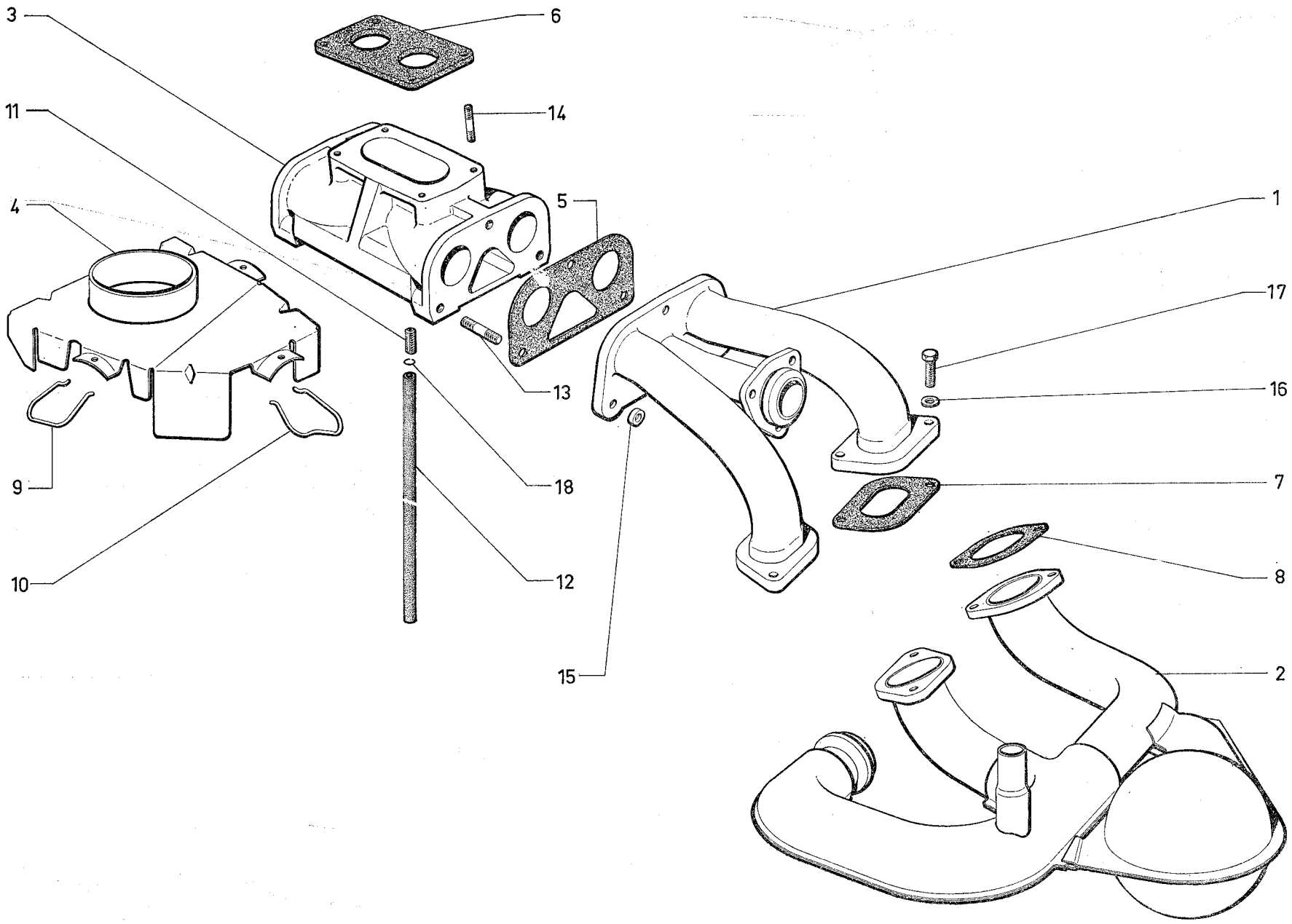
3
6
11
14
4
5
1
17
16
13
9
18
7
10
12
8
15
2

I	NUMÉROS	K	6 cv (Ⓓ Ⓢ 9/71 →) 6 cv (TT 9/72 →) 7 cv	Tubulures admission et échappement	Ein- und Auslasskrümmer	Inlet and exhaust manifolds	Colectores de admisión y escape	Collettori aspirazione e scarico
			6/72 →.	Pour carburateur voir fournisseur « Solex » ou « Weber »	Die Vergaser sind « Solex »-Vergaser oder « Weber »-Vergaser	For carburettor apply to « Solex » or « Weber»	Para el carburador dirigirse al suministrador « Solex » o « Weber »	Per il carburatore vivolgersi al fornito «Solex» o « Weber »
1	GX 03 275 01 A	2	6 cv.	Tubulure admission :	Einlasskrümmer :	Inlet manifold:	Colector de admisión :	Collettore aspirazione :
	GX 03 275 02 A	2	7 cv.	–	–	–	–	–
2				Tubulure échappement :	Auslasskrümmer :	Exhaust manifold:	Colector de escape :	Collettore scarico :
	GX 04 214 02 A	1	G - 6 cv.	–	–	–	–	–
	GX 04 214 02 B	1	G - 7 cv.	–	–	–	–	–
	GX 04 215 01 A	1	D.	– sans capacité.	– ohne Luftsammler.	– without air box.	– sin caja de aire.	– senza scatola aria.
3				Boîtier :	Gehäuse :	Casing:	Caja :	Scatola :
	GX 03 126 02 A	1	6 cv → 6/72.	– avec bouchon.	– mit Stopfen.	– with plug.	– con tapón.	– con tappo.
	GX 03 127 02 B	1	« Solex ».	– sans bouchon.	– ohne Stopfen.	– without plug.	– sin tapón.	– senza tappo.
	GX 03 127 03 A	1	« Weber ».	– sans bouchon.	– ohne Stopfen.	– without plug.	– sin tapón.	– senza tappo.
4	GX 04 230 02 A	1		Prise d'air chaud.	Warmluftanschluss.	Warm air instake.	Toma de aire caliente.	Presa aria calda.
5	GX 03 280 01 B	2		Joint tubulure - boîtier.	Dichtung am Gehäuse.	Joint for box.	Junta de caja.	Guarnizione per scatola.
6	GX 03 159 01 A	2	« Solex ».	Joint de carburateur :	Vergaserdichtung :	Joint for carburettor:	Junta de carburador :	Guarniz. per carburatore :
	GX 03 159 03 A	1	« Weber ».	–	–	–	–	–
7	GX 03 168 01 A	4		Joint de tubulure admission.	Dichtung für Einlasskrümmer.	Joint for inlet manifold.	Junta de colector de admisión.	Guarniz. per collettore aspirazione.
8	GX 04 103 01 A	4		Joint de tubulure échappement.	Dichtung für Auslasskrümmer.	Exhaust manifold joint.	Junta de colector de escape.	Guarniz. per collettore di scarico.
9	GX 04 227 01 A	2		Épingle de maintien.	Haltespange.	Holding clip.	Horquilla de sujeción.	Forcellina di fissaggio.
10	GX 04 228 01 A	1		Épingle de maintien.	Haltespange.	Holding clip.	Horquilla de sujeción.	Forcellina di fissaggio.
11	GX 03 243 01 A	1		Raccord.	Verbindung.	Union.	Racor.	Raccordo.
12	GX 03 270 01 A	1	4 × 7 × 420.	Tube souple d'écoulement.	Kraftstoffschlauch.	Outflow flexible pipe.	Tubo flex. de derrame.	Tubo fless. di scolo.
13	ZC 9616 138 U	6	8 × 34.	Goujon tubulure sur boîtier.	Stehbolzen am Gehäuse.	Stud on casing.	Esparrago sobre caja.	Prigioniero sulla scatola.

I	NUMÉROS	K	6 cv (Ⓓ Ⓢ 9/71 →) 6 cv (TT 9/72 →) 7 cv	Tubulures admission et échappement	Ein- und Auslasskrümmer	Inlet and exhaust manifolds	Colectores de admisión y escape	Collettori aspirazione e scarico
1	GX 03 275 01 A	2	6 cv.	Tubulure admission :	Einlasskrümmer :	Inlet manifold:	Colector de admisión :	Collettore aspirazione :
	GX 03 275 02 A	2	7 cv.	–	–	–	–	–
2				Tubulure échappement :	Auslasskrümmer :	Exhaust manifold:	Colector de escape :	Collettore scarico :
	GX 04 214 02 A	1	G - 6 cv - R.p. GX 04 214 02 B.	–	–	–	–	–
	GX 04 214 02 B	1	G.	–	–	–	–	–
	GX 04 215 01 A	1	D.	– sans capacité.	– ohne Luftsammler.	– without air box.	– sin caja de aire.	– senza scatola aria.
3				Boîtier :	Gehäuse :	Casing:	Caja :	Scatola :
	GX 03 127 02 B	1	« Solex ».	– sans bouchon.	– ohne Stopfen.	– without plug.	– sin tapón.	– senza tappo.
	GX 03 127 03 A	1	« Weber ».	– sans bouchon.	– ohne Stopfen.	– without plug.	– sin tapón.	– senza tappo.
4	GX 04 230 02 A	1		Prise d'air chaud.	Warmluftanschluss.	Warm air instake.	Toma de aire caliente.	Presa aria calda.
5	GX 03 280 01 B	2		Joint tubulure - boîtier.	Dichtung am Gehäuse.	Joint for box.	Junta de caja.	Guarnizione per scatola.
6				Joint de carburateur :	Vergaserdichtung :	Joint for carburettor:	Junta de carburador :	Guarniz. per carburatore :
	GX 03 159 01 A	2	« Solex » → 9/72.	–	–	–	–	–
		2	11/72 →.	–	–	–	–	–
	GX 03 159 04 A	2	« Solex » 9/72 → 11/72 R.p. GX 03 159 01 A.	–	–	–	–	–
	GX 03 159 03 A	1	« Weber ».	–	–	–	–	–
7	GX 03 168 01 A	4		Joint de tubulure admission.	Dichtung für Einlasskrümmer.	Joint for inlet manifold.	Junta de colector de admisión.	Guarniz. per collettore aspirazione.
8	GX 04 103 01 A	4		Joint de tubulure échappement.	Dichtung für Auslasskrümmer.	Exhaust manifold joint.	Junta de colector de escape.	Guarniz. per collettore di scarico.
9	GX 04 227 01 A	2		Épingle de maintien.	Haltespange.	Holding clip.	Horquilla de sujeción.	Forcellina di fissaggio.
10	GX 04 228 01 A	1		Épingle de maintien.	Haltespange.	Holding clip.	Horquilla de sujeción.	Forcellina di fissaggio.
11	GX 03 243 01 A	1		Raccord.	Verbindung.	Union.	Racor.	Raccordo.
12	GX 03 270 01 A	1	4 × 7 × 420.	Tube souple d'écoulement.	Kraftstoffschlauch.	Outflow flexible pipe.	Tubo flex. de derrame.	Tubo fless. di scolo.
13	ZC 9616 138 W	6	8 × 34.	Goujon tubulure sur boîtier.	Stehbolzen am Gehäuse.	Stud on casing.	Esparrago sobre caja.	Prigioniero sulla scatola.

I	NUMÉROS	K	6 cv (Ⓓ Ⓢ 9/71 →) 6 cv (TT 9/72 →) 7 cv	Tubulures admission et échappement *(Suite)*	Ein- und Auslasskrümmer *(Forts.)*	Inlet and exhaust manifolds *(Cont.)*	Colectores de admisión y escape *(Cont.)*	Collettori aspirazione e scarico *(Cont.)*
14	26 161 509 *ZC 9616 150 U*	4	⌀ 8 - L 37 - « Solex ».	Goujon de carburateur :	Stehbolzen für Vergaser :	Stud for carburettor:	Esparrago de carburad. :	Prigioniero per carbur. :
	ZC 9616 206 U	4	⌀ 6 - L 37 - « Weber ».	–	–	–	–	–
15	GX 03 281 01 A	6	8,25 × 15 × 3.	Rondelle plate de tubulure.	Scheibe.	Washer.	Arandela.	Rondella.
16	GX 03 169 01 A	8		Rondelle de vis tubulure admission.	Scheibe.	Washer.	Arandela.	Rondella.
17	23 720 019 *ZD 9372 000 W*	8	TH 7 × 25.	Vis de tubulure admission.	Schraube für Einlasskrümmer.	Screw for inlet manifold.	Tornillo de colector de admisión.	Vite per collettore aspir.
18	ZC 9620 556 U	1	e 0,8.	Circlips du tube d'écoulement d'essence.	Clips f. Rohr.	Pipe circlip.	Clip de tubo.	Graffetta per tubo.
	26 150 909 *ZC 9615 049 W*		H 8 × 125.	Écrou :	Mutter :	Nut:	Tuerca :	Dado :
		6		– de tubulure sur boîtier.	– am Gehäuse.	– on casing.	– de caja.	– per scatola.
		4	« Solex ».	– de carburateur.	– für Vergaser.	– for carburetter.	– de carburador.	– per carburatore.
	22 908 019 *ZD 9290 800 U*	2	Co 6,1 × 14,2 - « Weber ».	Rondelle de carburateur.	Scheibe für Vergaser.	Washer for carburetter.	Arandela de carburador.	Rondella per carburatore.
	25 240 019 *ZD 9524 000 W*	4	H 6 × 100 - « Weber ».	Écrou de carburateur.	Mutter für Vergaser.	Nut for carburetter.	Tuerca de carburador.	Dado per carburatore.
	26 162 139 *ZC 9616 145 W*	8	⌀ 7 - L 36.	Goujon tubulure échappement.	Stehbolzen für Auslasskrümmer.	Stud for exhaust manifold.	Esparrago de colector de escape.	Prigioniero collettore scarico.
	25 210 009 *ZC 9615 044 U*	8	H 7.	Écrou tubulure échappement.	Mutter f. Auslasskrümmer.	Nut for exhaust manifold.	Tuerca de colector de escape.	Dado collettore scarico.
	1 G 5 435 898 Y *GX 03 128 01 A*	1	→ 6/72.	Bouchon de dessablage.	Kernstopfen.	Core hole plug.	Tapón de desarenado.	Tappo.
				Pièce spéciale	**Spezialteil**	**Special part**	**Pieza especial**	**Pezzo speciale**
	GX 03 126 02 A	1	Ⓓ Ⓢ → 6/72.	Boîtier avec bouchon.	Gehäuse m. Stopfen.	Casing with plug.	Caja on tapón.	Scatola con tappo.

I	NUMÉROS	K	« Solex » 7 cv	Carburateur (dépollué)	Vergaser (f. Abgasentgiftung)	Carburetter (basic exhaust emission control)	Carburador (antipolución)	Carburatore (antipolluzione)
	GX 03 157 15 A	1	« 12 325 000 ».	Carburateur type 28 CIC 3, repère 131-4.	Vergaser, Typ 28 CIC 3, Markierung 131-4.	Carburetter, type 28 CIC 3, marking 131-4.	Carburador tipo 28 CIC 3, marca 131-4.	Carburatore tipo 28 CIC 3, segno 131-4.
	1 G 5 437 082 T	1		Flotteurs assemblés.	Gesamtteil Schwimmer.	Floats assy.	Flotadores unidos.	Galleggianti assiemati.
	1 G 5 439 724 K	1		Pointeau avec joints.	Nadelventil mit Dichtungen.	Needle valve with seals.	Aguja con juntas.	Spillo con guarniz.
	1 G 5 436 288 M	1		Starter complet (avec tige de liaison).	Starter, komplett (mit Verbindungsstange).	Choke complete (withe conection rod).	Starter completo (con varilla de conexion).	Starter, completo con asta di collegam.)
	1 G 5 436 271 C	1		Corps cuve complet.	Schwimmergehäuse.	Float chamber.	Cuerpo de cuba completo.	Corpo vaschetta completo.
	1 G 5 436 293 S	1		Dessus de cuve complet.	Gehäusedeckel, komplett.	Chamber cover complete.	Tapa de cuba completa.	Coperchio vaschetta completo.
	1 G 5 436 284 U	1		Ensemble de pompe de reprise complète.	Beschleunigungspumpe, komplett.	Accelerator pump, complete.	Bomba de aceleración completa.	Pompa di ripresa completa.
	1 G 5 438 776 F	1		Ensemble de joints.	Satz Dichtungen.	Set of seals.	Conjunto de juntas.	Insieme guarnizioni.
	1 G 5 438 774 J	1		Nécessaire de réparation.	Reparatur-Necessaire.	Repair kit.	Neceser de reparación.	Occorente riparaz.
	1 G 5 438 775 V	1		Nécessaire de remise en état.	Überholungsnecessaire.	Overhaul kit.	Neceser de entretenim.	Occorente manutenz.

I	NUMÉROS	K	« Solex » 6 cv 9/72 →	Carburateur (dépollué)	Vergaser (f. Abgasentgiftung)	Carburetter (basic exhaust) emission control)	Carburador (antipolución)	Carburatore (antipolluzione)
				NOTA : Carburateur non dépollué, voir fournisseurs.	ANM. : Die Vergaser die nicht f. Abgasentgiftung sind, in diesem Katalog nicht enthalten.	NOTE: For carburetter not f. basic exhaust emission control do apply to the suppliers.	NOTA : Para carburador que no es anti-polución dirigirse al proveedor.	NOTA : Per carburatori che non sono anti-polluzione rivolgersi al fornitore.
	GX 03 157 13 A	1	« 12 354 000 » - R.m.p.	Carburateur type 28 CIC-2, repère 137-4.	Vergaser, Typ 28 CIC-2, Markierung 137-4.	Carburetter, type 28 CIC-2, marking 137-4.	Carburador tipo 28 CIC-2, marca 137-4.	Carburatore tipo 28 CIC-2, segno 137-4.
	1 G 5 437 082 T	1		Flotteurs assemblés.	Gesamtteil Schwimmer.	Floats assy.	Flotadores unidos.	Gallegianti assiemati.
	GX 03 346 01 A	1		Pointeau avec joints.	Nadelventil mit Dichtungen.	Needle velve with seals.	Aguja con juntas.	Spillo con guarniz.
	GX 03 344 01 A	1		Corps cuve complet.	Schwimmergehäuse.	Float chamber.	Cuerpo de cuba completo.	Corpo waschetta completo
	1 G 5 436 293 S	1		Dessus de cuve complet.	Gehäusedeckel, komplett.	Chamber cover.	Tapa de cuba.	Coperchio waschetta.
	GX 03 345 01 A	1		Starter complet.	Starter, komplett.	Choke, complete.	Starter completo.	Starter completo.
	1 G 5 436 284 U	1		Ensemble de pompe de reprise complète.	Beschleunigungspumpe.	Accelerator pump.	Bomba de aceleración completa.	Pumpa di ripresa completa.
	1 G 5 438 776 F	1		Ensemble de joints.	Satz Dichtungen.	Set of seals.	Conjunto de juntas.	Insieme guarnizioni.
	1 G 5 438 774 J	1		Nécessaire de réparation.	Reparatur-Necessaire.	Repair kit.	Neceser de reparación.	Occorente riparaz.
	GX 03 347 01 A	1		Nécessaire de remise en état.	Überholungsnecessaire.	Overhaul kit.	Neceser de entretenimiento.	Occorente manutenz.

I	NUMÉROS	K	11/70 →	Accélérateur (Suite)	Gashebelgestänge (Forts.)	Accelerator (Cont.)	Acelerador (Cont.)	Acceleratore (Cont.)
15	GX 42 481 01 A	1	« Weber ».	Support arrêt de gaine.	Stütze f. Seilhüllenanschlag.	Sheath stop bracket.	Soporte retén de vaina.	Supporto fermaguaina.
	GX 42 400 01 A	1	→ 6/71.	Axe sur levier carburateur.	Bolzen am Hebel.	Pin on lever.	Eje sobre leva.	Perno sulla leva.
	22 904 019 D *ZD 9290 400 U*	1	Co 7,2 × 14,2 → 6/71.	Rondelle.	Scheibe.	Washer.	Arandela.	Rondella.
	25 221 009 C *ZD 9522 100 U*	1	H 7 × 100 → 6/71.	Écrou d'axe.	Mutter für Bolzen.	Nut for pin.	Tuerca de eje.	Dado per perno.
			D à D	**Pièces spéciales**	**Spezialteile**	**Special parts**	**Piezas especiales**	**Pezzi speciali**
	GX 42 258 02 A	1	R.p. GX 42 258 02 B. → 9/72.	Pédale d'accélérateur :	Gaspedal :	Accelerator pedal :	Pedal de acelerador :	Pedale dell' acceleratore :
	GX 42 258 02 B	1	9/72 →.	–	–	–	–	–
	GX 42 205 01 A	1		Levier de commande.	Betätigungshebel.	Control lever.	Palanca de mando.	Leva di C^{do}.
	GX 42 226 01 A	1		Palier d'articulation.	Gelenklager.	Articulation bearing.	Soporte de articulación.	Supporto articolazione.
	GX 42 289 01 A	2		Demi-bague de palier.	Lagerschalenhälfte.	Half bush for bearing.	Medio-casquillo de soporte.	Semiboccola del supporto.
	GX 42 259 02 A	1		Soufflet d'étanchéité.	Dichtgummi.	Sealing bellow.	Fuelle de estanqueid.	Parapolvere a soffietto.
	ZD 9524 700 W	1	H 12 × 175.	Écrou de palier.	Mutter f. Gelenklager.	Nut f. bearing.	Tuerca de soporte.	Dado per supporto.
	ZD 9269 400 U	1	Cr 12,5 × 21.	Rondelle de palier.	Scheibe f. Gelenkluger.	Washer f. bearing.	Arandela de soporte.	Rondella per supporto.
	23 727 019 F *ZD 9372 700 W*	1	TH 7 × 10.	Vis du support arrêt de gaine.	Schraube f. Halterung.	Screw f. stop holder.	Tornillo de soporte.	Vite per supporto.
	ZD 9290 500 Z	1	Co 7,2 × 18,2.	Rondelle du support arrêt de gaine.	Scheibe f. Halterung.	Washer f. stop holder.	Arandela de soporte.	Rondella per supporto.
	25 241 009 U *ZD 9524 100 U*	1	H 7 × 100.	Écrou de pédale.	Mutter f. pedal.	Nut f. pedal.	Tuerca de pedal.	Dado per pedale.
	23 743 019 U *ZD 9374 300 W*	1	TH 7 × 30.	Vis de pédale.	Schraube f. Pedal.	Screw f. pedal.	Tornillo de pedal.	Vite per pedale.
	22 482 009 N *ZD 9248 200 U*	1	7,5 × 14.	Rondelle de pédale.	Scheibe f. pedal.	Washer f. pedal.	Arandela de pedal.	Rondella per pedale.

I	NUMÉROS	K	« Weber » 7 cv	Carburateur (dépollué)	Vergaser (f. Abgasentgitfung)	Carburetter (basic exhaust) emission control)	Carburador (antipolución)	Carburatore (antipolluzione)
	GX 03 157 10 A	1	(18 850 015).	Carburateur, type 30 DGS 1, repère 5100.	Vergaser, Typ 30 DGS 1, Markierung 5.100.	Carburetter, Type 30 DGS 1, marking 5.100.	Carburador, Tipo 30 DGS 1, marca 5.100.	Carburatore, tipo 30 DGS 1, segno 5.100.
	1 G 5 451 002 X	1		Flotteur.	Schwimmer.	Float.	Flotador.	Galleggiante.
	1 G 5 451 001 L	1		Pointeau.	Nadelventil.	Needle valve.	Aguja.	Spillo.
	1 G 5 452 546 E	1		Capsule de C^{de} de volet de starter.	Betätigungsdämpfer f. Starterklappe.	Choke flap control damper.	Capsula de mando de mariposa de starter.	Capsola per C^{do} farfalla starter.
	1 G 5 451 003 H	1		Ensemble de joints.	Satz Dichtungen.	Set of joints.	Conjunto de juntas.	Insieme guarnizioni.
	1 G 5 451 004 U	1		Nécessaire de réparation.	Reparatur-Necessaire.	Repair kit.	Neceser de reparación.	Occorente riparazione.
	1 G 5 451 005 E	1		Nécessaire de remise en état.	Überholungsnecessaire.	Overlaul kit.	Neceser de entretenim.	Occorente manutenz.

I	NUMÉROS	K	« Weber » 6 cv 9/72 →	Carburateur (dépollué)	Vergaser (f. Abgasentgiftung)	Carburetter (basic exhaust emission control)	Carburador (antipolución)	Carburatore (antipolluzione)
				NOTA : Carburateur non dépollué voir fournisseur.	ANM. : Die Vergaser, die nicht f. Abgasentgiftung sind, sind in diesem Katalog nicht enthalten.	NOTE: For carburetter not for exhaust emission control, do apply to the suppliers.	NOTA : Para carburador que no es anti-polución dirigirse al proveedor.	NOTA : Per carburatori che non sono anti-polluzione rivolgersi al fornitore.
	GX 03 157 07 A	1	18 850 014.	Carburateur type 30 DGS, repère 5000.	Vergaser, Typ 30 DGS Markierung 5.000.	Carburetter, Type 30 DGS Marking 5.000.	Carburador, Tipo 30 DGS Marca 5.000.	Carburatore, Tipo 30 DGS Segno 5.000.
	1 G 5 451 002 X	1		Flotteur.	Schwimmer.	Float.	Flotador.	Galleggiante.
	1 G 5 451 001 L	1		Pointeau.	Nadelventil.	Needle-valve.	Aguja.	Spillo.
	1 G 5 452 545 U	1		Capsule de C^{de} de volet de starter.	Betätigungsdämpfer für Starterklappe.	Choke flap control damper.	Capsula de mando de mariposa.	Capsola per C^{do} farfalla starter.
	1 G 5 451 003 H	1		Ensemble de joints.	Satz Dichtungen.	Set of joints.	Conjunto de juntas.	Insieme guarnizioni.
	1 G 5 451 004 U	1		Nécessaire de réparation.	Reparatur-Necessaire.	Repair kit.	Neceser de reparación.	Occorente riparazione.
	1 G 5 451 005 E	1		Nécessaire de remise en état.	Überholungsnecessaire.	Overhaul kit.	Neceser de entretenim.	Occorente manutenz.

2-142/1

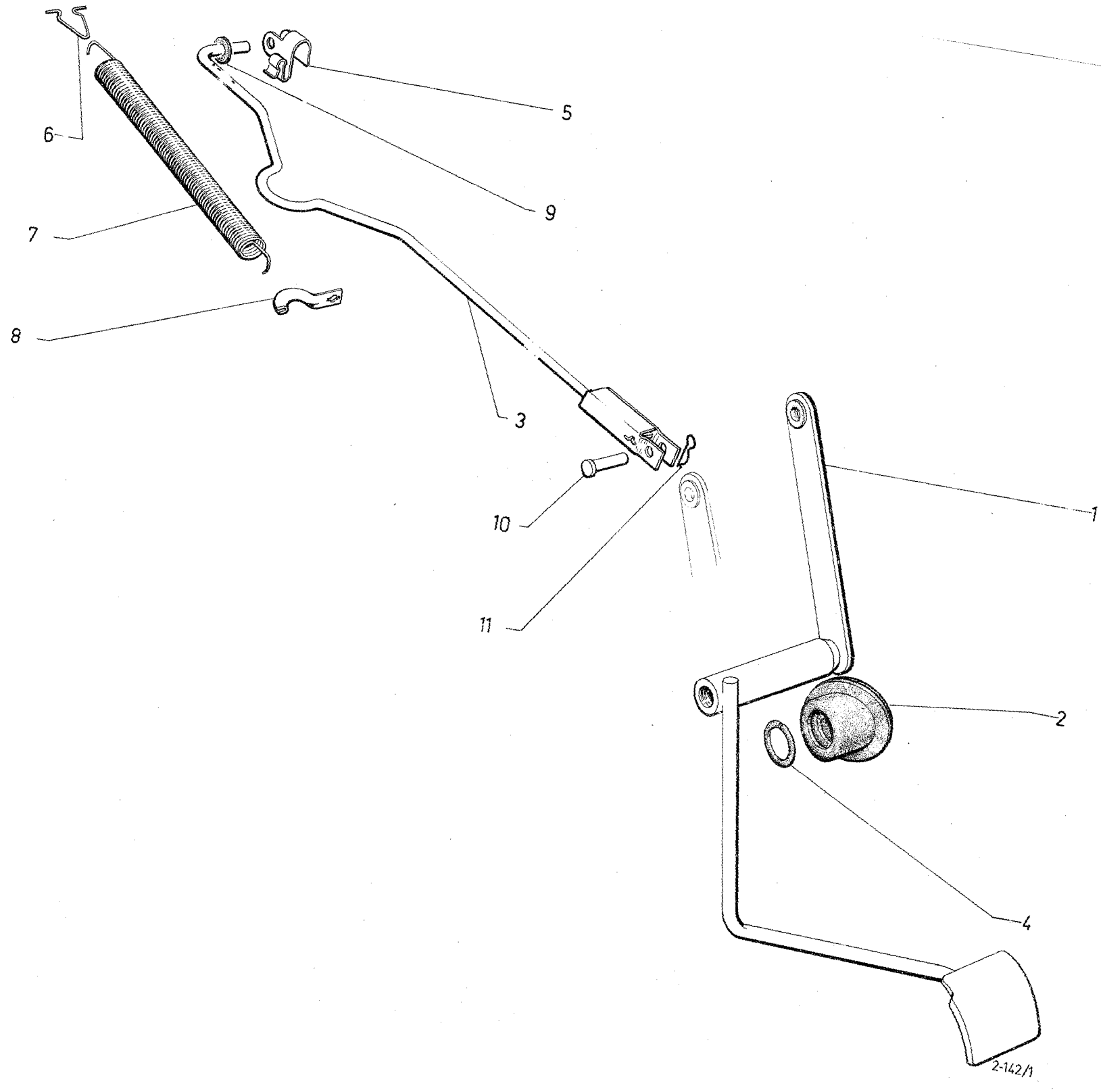

624

I	NUMÉROS	K	→ 11/70	Accélérateur	Gashebelgestänge	Accelerator	Acelerador	Acceleratore
1	GX 42 258 01 B	1		Pédale d'accélérateur.	Gaspedal.	Accelerator pedal.	Pedal de acelerador.	Pedalino dell' acceleratore.
2	GX 42 259 01 A	1		Soufflet d'étanchéité.	Dichtgummi.	Sealing bellow.	Fuelle de estanqueidad.	Parapolvere a soffietto.
3	GX 42 393 01 A	1		Tige de commande.	Gashebelstange.	Control rod.	Varilla de mando.	Astina di C^{do}.
4	GX 42 292 01 A	1		Bague de palier.	Ring für Lagerung.	Bearing bush.	Casquillo del soporte.	Boccola per supporto.
5	1 A 5 420 539 C *AZ 9142-121 L*	1	AR.	Agrafe de tige de commande.	Spange f. Gashebelstange.	Clip for control rod.	Grapa della varilla.	Graffetta per astina C^{do}.
	1 A 5 420 120 Y *AM 9142-106 A*	1	AV.	Agrafe de tige de commande.	Spange f. Gashebelstange.	Clip for control rod.	Grapa della varilla.	Graffetta per astina C^{do}.
6	1 A 5 420 121 J *AM 9142-139 L*	1		Agrafe de ressort.	Spange für Feder.	Clip for spring.	Grapa de muelle.	Graffetta per molla.
7	1 M 5 420 119 M *AM 9142-005 B*	1		Ressort.	Rückholfeder.	Return spring.	Muelle de retroceso.	Molla di richiamo.
8	1 A 5 420 540 N *AZ 9142-996 A*	1		Attache ressort.	Lasche für Feder.	Tab for spring.	Enganche para muelle.	Attacco della molla.
9	1 A 5 420 125 C *AM 9142-982 L*	2		Rondelle huilée.	Geölte Scheibe.	Oiled washer.	Arandela untada.	Rondella inoliata.
10	1 Q 5 420 028 Y *AL 9525-109 A*	1		Axe.	Bolzen.	Pin.	Eje.	Perno.
11	1 D 5 411 152 V *DX 9842-947 L*	2		Épingle.	Spange.	Clip.	Horquilla.	Forcellina.
	22 312 019 W *ZD 9231 200 W*	1	5,25 × 9.	Rondelle d'axe.	Scheibe für Bolzen.	Washer for pin.	Arandela de eje.	Rondella per perno.
			D à D	**Pièces spéciales**	**Spezialteile**	**Special parts**	**Piezas especiales**	**Pezzi speciali**
	GX 42 258 02 A	1	R.p. GX 42 258 02 B.	Pédale d'accélérateur.	Gaspedal.	Accelerator pedal.	Pedal de acelerador.	Pedale dell' acceleratore.
	GX 42 205 01 A	1		Levier de commande.	Betätigungshebel.	Control lever.	Palanca de mando.	Leva di C^{do}.
	GX 42 226 01 A	1		Palier d'articulation.	Gelenklager.	Articulation bearing.	Soporte de articulación.	Supporto articolazione.
	GX 42 289 01 A	2		Demi-bague de palier.	Lagerschalenhälfte.	Half bush for bearing.	Medio-casquillo de soporte.	Semiboccola del supporto.
	GX 42 259 02 A	1		Soufflet d'étanchéité.	Dichtgummi.	Sealing bellow.	Fuelle de estanqueid.	Parapolvere a soffietto

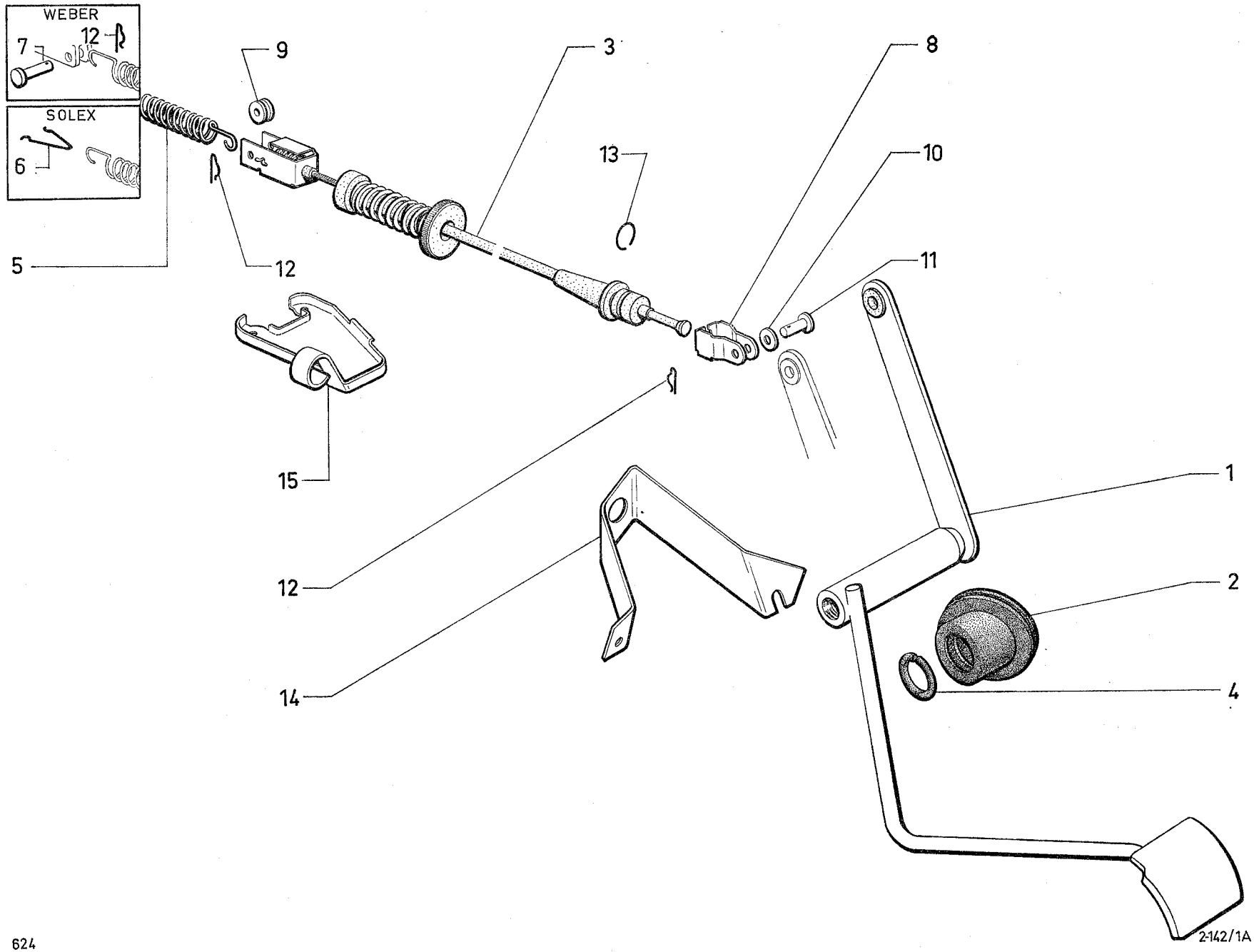
WEBER
7
12
SOLEX
6
9
3
8
13
10
5
12
11
15
12
1
14
2
4
2-142/1A

I	NUMÉROS	K	11/70 →	Accélérateur	Gashebelgestänge	Accelerator	Acelerador	Acceleratore
1	GX 42 258 01 B	1	→ 9/72.	Pédale d'accélérateur :	Gaspedal :	Accelerator pedal :	Pedal de acelerador :	Pedalino dell' acceleratore:
	GX 42 258 01 C	1	9/72 →.	–	–	–	–	–
2	GX 42 259 01 A	1		Soufflet d'étanchéité.	Dichtgummi.	Sealing bellow.	Fuelle de estanqueidad.	Parapolvere a soffietto.
3	GX 42 397 03 A	1	L 610 - « Solex ».	Câble de commande :	Betätigungszug :	Control cable:	Cable de mando :	Cavo di C^{do} :
	GX 42 475 01 A	1	L 835 - « Weber ».	–	-	–	–	–
4	GX 42 292 01 A	1		Bague de palier.	Ring für Lagerung.	Bearing bush.	Casquillo del soporte.	Boccola per supporto.
5	1 M 5 420 119 M *AM 9142-005 B*	1		Ressort :	Rückholfeder :	Return spring:	Muelle de retroceso :	Molla di richiamo :
	GX 42 472 01 A	1	L 145 Ⓓ Ⓢ 10/71 →.	–	–	–	–	–
6	1 A 5 420 121 J *AM 9142-139 L*	1	« Solex ».	Agrafe de ressort.	Spange für Feder.	Clip for spring.	Grapa de muelle.	Graffetta per molla.
7	AM 142-67	1	⌀ 5 - L 19,7 - « Weber ».	Axe de ressort.	Bolzen f. Feder.	Spring pin.	Eje de muelle.	Perno per molla.
8	GX 42 403 01 A	1		Chape.	Gabelstück.	Clevis.	Horquilla.	Pinza.
9	1 D 5 412 046 M *DX 9142-950 L*	1	5 × 12 × 5.	Barillet accrochage du ressort.	Anhängestück für Feder.	Hooking trunnion for spring.	Barrilete de enganche de muelle.	Bariletto d'aggancio per molla.
10	1 A 5 420 125 C *AM 9142-982 L*	2		Rondelle huilée.	Geölte Scheibe.	Oiled washer.	Arandela untada.	Rondella inoliata.
11	1 Q 5 420 028 Y *AL 9525-109 A*	1		Axe.	Bolzen.	Pin.	Eje.	Perno.
12				Épingle :	Spange :	Clip:	Horquilla :	Forcellina :
	1 D 5 411 152 V *DX 9842-947 L*	2		– d'axe de câble.	– für Bolzen des Zuges.	– f. cable pin.	– de eje de cable.	– per perno cavo.
		1	« Weber ».	– d'axe de ressort.	– für Bolzen der Feder.	– f. spring clip.	– de eje de muelle.	– per perno molla.
13	ZC 9619 868 U	1	⌀ int. 12,1.	Pincette arrêt de gaine.	Klemmstück für Seilhülle.	Sheath grip.	Pinceta de retención de vaina.	Molletta fermaguaina.
14	GX 42 401 01 B	1	R.p. GX 42 470 01 A → 1/72.	Support arrêt de gaine :	Stütze f. Seilhüllenanschlag :	Sheath stop bracket:	Soporte retén de vaina :	Supporto fermaguaina
	GX 42 470 01 A	1	1/72 →.	–	–	–	–	–

I	NUMÉROS	K	11/70 →	Accélérateur (Suite)	Gashebelgestänge (Forts.)	Accelerator (Cont.)	Acelerador (Cont.)	Acceleratore (Cont.)
15	GX 42 481 01 A	1	« Weber ».	Support arrêt de gaine.	Stütze f. Seilhüllenanschlag.	Sheath stop bracket.	Soporte retén de vaina.	Supporto fermaguaina.
	GX 42 400 01 A	1	→ 6/71.	Axe sur levier carburateur.	Bolzen am Hebel.	Pin on lever.	Eje sobre leva.	Perno sulla leva.
	22 904 019 D *ZD 9290 400 U*	1	Co 7,2 × 14,2 → 6/71.	Rondelle.	Scheibe.	Washer.	Arandela.	Rondella.
	25 221 009 C *ZD 9522 100 U*	1	H 7 × 100 → 6/71.	Écrou d'axe.	Mutter für Bolzen.	Nut for pin.	Tuerca de eje.	Dado per perno.
			D à D	**Pièces spéciales**	**Spezialteile**	**Special parts**	**Piezas especiales**	**Pezzi speciali**
	GX 42 258 02 A	1	R.p. GX 42 258 02 B. → 9/72.	Pédale d'accélérateur :	Gaspedal :	Accelerator pedal :	Pedal de acelerador :	Pedale dell' acceleratore :
	GX 42 258 02 B	1	9/72 →.	–	–	–	–	–
	GX 42 205 01 A	1		Levier de commande.	Betätigungshebel.	Control lever.	Palanca de mando.	Leva di C^{do}.
	GX 42 226 01 A	1		Palier d'articulation.	Gelenklager.	Articulation bearing.	Soporte de articulación.	Supporto articolazione.
	GX 42 289 01 A	2		Demi-bague de palier.	Lagerschalenhälfte.	Half bush for bearing.	Medio-casquillo de soporte.	Semiboccola del supporto.
	GX 42 259 02 A	1		Soufflet d'étanchéité.	Dichtgummi.	Sealing bellow.	Fuelle de estanqueid.	Parapolvere a soffietto.
	ZD 9524 700 W	1	H 12 × 175.	Écrou de palier.	Mutter f. Gelenklager.	Nut f. bearing.	Tuerca de soporte.	Dado per supporto.
	ZD 9269 400 U	1	Cr 12,5 × 21.	Rondelle de palier.	Scheibe f. Gelenkluger.	Washer f. bearing.	Arandela de soporte.	Rondella per supporto.
	23 727 019 F *ZD 9372 700 W*	1	TH 7 × 10.	Vis du support arrêt de gaine.	Schraube f. Halterung.	Screw f. stop holder.	Tornillo de soporte.	Vite per supporto.
	ZD 9290 500 Z	1	Co 7,2 × 18,2.	Rondelle du support arrêt de gaine.	Scheibe f. Halterung.	Washer f. stop holder.	Arandela de soporte.	Rondella per supporto.
	25 241 009 U *ZD 9524 100 U*	1	H 7 × 100.	Écrou de pédale.	Mutter f. pedal.	Nut f. pedal.	Tuerca de pedal.	Dado per pedale.
	23 743 019 U *ZD 9374 300 W*	1	TH 7 × 30.	Vis de pédale.	Schraube f. Pedal.	Screw f. pedal.	Tornillo de pedal.	Vite per pedale.
	22 482 009 N *ZD 9248 200 U*	1	7,5 × 14.	Rondelle de pédale.	Scheibe f. pedal.	Washer f. pedal.	Arandela de pedal.	Rondella per pedale.

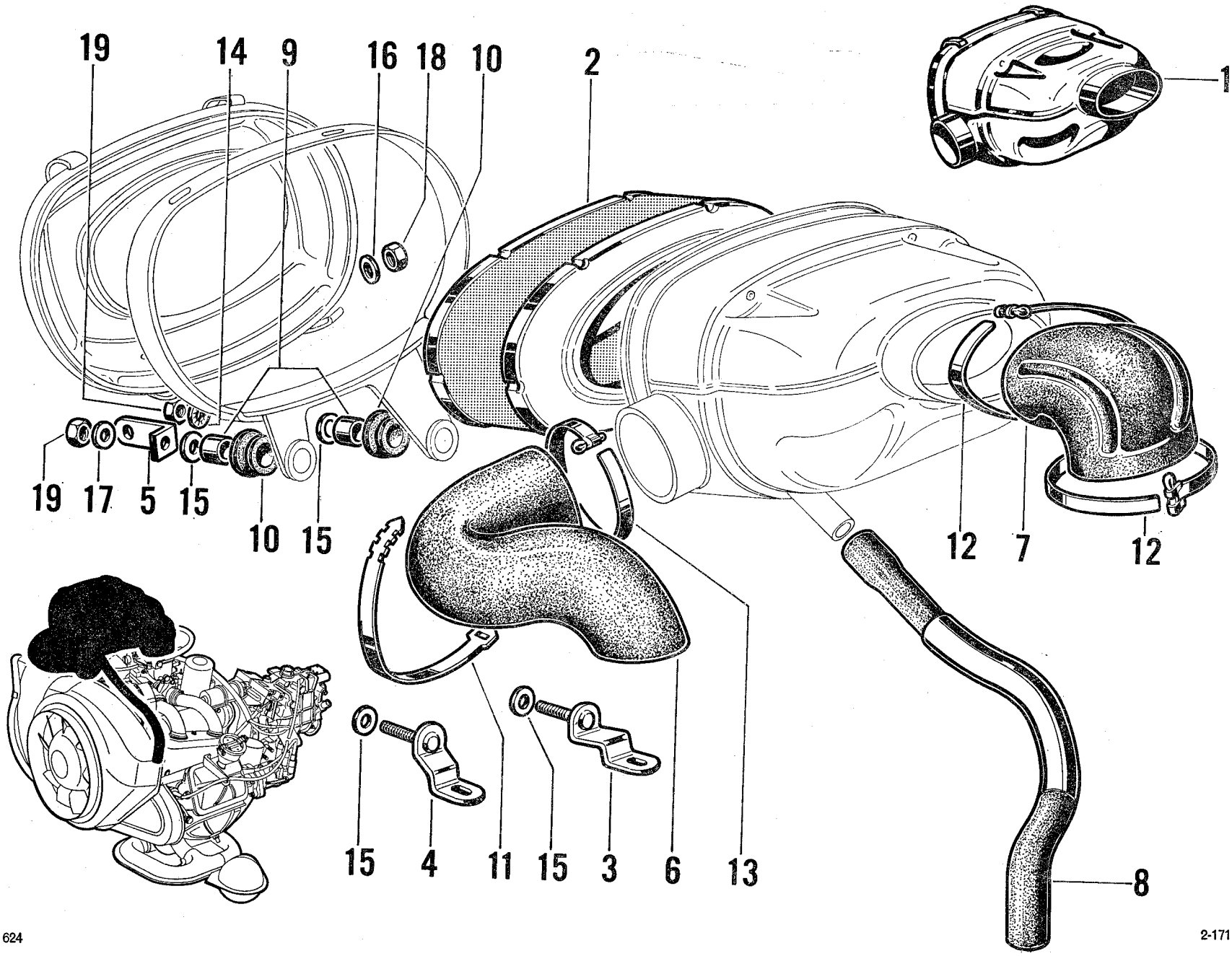
19
14
9
16
18
10
2
1
19
17
5
15
10
15
12
7
12
15
4
11
15
3
6
13
8

I	NUMÉROS	K	→ 9/71	Filtre à air	Luftfilter	Air filter	Filtro de aire	Filtro dell'aria
1			« Miom ».	Filtre à air :	Luftfilter :	Air filter:	Filtro de aire :	Filtro dell'aria :
	GX 03 182 01 A	1	R.p. GX 03 182 05 A → 7/71.	–	–	–	–	–
	GX 03 182 05 A	1	7/71 →.	–	–	–	–	–
	GX 03 182 02 A	1	PO.	–	–	–	–	–
2	GX 03 183 01 A	1	Sauf PO.	Cartouche:	Filterelement :	Cartridge :	Cartucho :	Cartuccia :
	GX 03 183 02 A	1	PO.	–	–	–	–	–
3	GX 03 189 01 A	1		Support AR.	Hinterer Träger.	Rear bracket.	Soporte tras.	Supporto post.
4	GX 03 192 01 A	1		Support AV.	Vorderer Träger.	Front bracket.	Soporte delant.	Supporto ant.
5	GX 06 130 01 A	1		Support fil sur sangle.	Träger.	Lead bracket	Soporte	Sopporto
6	GX 03 194 01 C	1	⌀ int. 53,5 - R.m.p. 11/70 →.	Tube à air.	Luftrohr.	Air pipe.	Tubo de aire.	Tubo dell'aria.
7	GX 03 195 01 A	1		Tube à carburateur.	Vergaserrohr.	Carburettor pipe.	Tubo de cartucho.	Tubo per cartuccia.
8	GX 03 214 01 A	1	⌀ int. 20-18 - L 284 R.p. GX 03 214 01 C.	Tube de reniflard.	Entlüftungsrohr.	Breather pipe.	Tubo de respiradero.	Tubo
9	1 A 5 420 126 N *AM 9171-990 L*	2	6 × 8 × 6,5.	Entretoise.	Zwischenstück.	Distance piece.	Separador.	Distanziale.
10	GX 03 197 01 A	2	⌀ int. 8 - e 7,5 - L 3,5.	Bague élastique.	Elastischer Ring.	Elastic bush.	Anillo elastico.	Boccola elastica.
11	ZC 9614 155 U	1	→ 12/70.	Attache.	Schelle.	Fastener.	Retén.	Arresto.
12	ZD 9299 600 U	2		Collier.	Schelle.	Collar.	Collar.	Fascetta.
13	26 140 369 W *ZC 9614 036 U*	1		Collier.	Schelle.	Collar.	Collar.	Fascetta.
14	22 334 019 B *ZD 9233 400 U*	1	Cr 5,2 × 9,4.	Rondelle de filtre.	Scheibe für Filter.	Filter washer.	Arandela de filtro.	Rondella per filtro.
15	22 769 009 D *ZD 9276 900 U*	4	5,5 × 20 × 1.	Rondelle de filtre.	Scheibe für Filter.	Filter washer.	Arandela de filtro.	Rondella per filtro.
16	22 771 009 T *ZD 9277 100 U*	1	6,5 × 16 × 1,5.	Rondelle de filtre.	Scheibe für Filter.	Filter washer.	Arandela de filtro.	Rondella per filtro.
17	22 903 019 J *ZD 9290 300 U*	1	Co 5,1 × 16,2.	Rondelle AV de filtre.	Vordere Scheibe für Filter.	Front washer for filter.	Arandelo delant. de filtro.	Rondella ant. per filtro.
18	25 220 019 S *ZD 9522 000 U*	1	H M 6.	Écrou de support sur sangle.	Mutter für Zugbandträger.	Bracket nut on strap.	Tuerca de soporte sobre cinturón.	Dado per supporto sulla cinghia.
19	25 259 019 E *ZD 9525 900 U*	2	H M 5.	Écrou.	Mutter.	Nut.	Tuerca.	Dado.
	GX 03 308 01 A	1		Ensemble modification filtre à air.	Satz Anpassteile für Luftfilter.	Set of air filter modification parts.	Conjunto de modificación de filtro de aire.	Insieme per modificazione filtro aria.

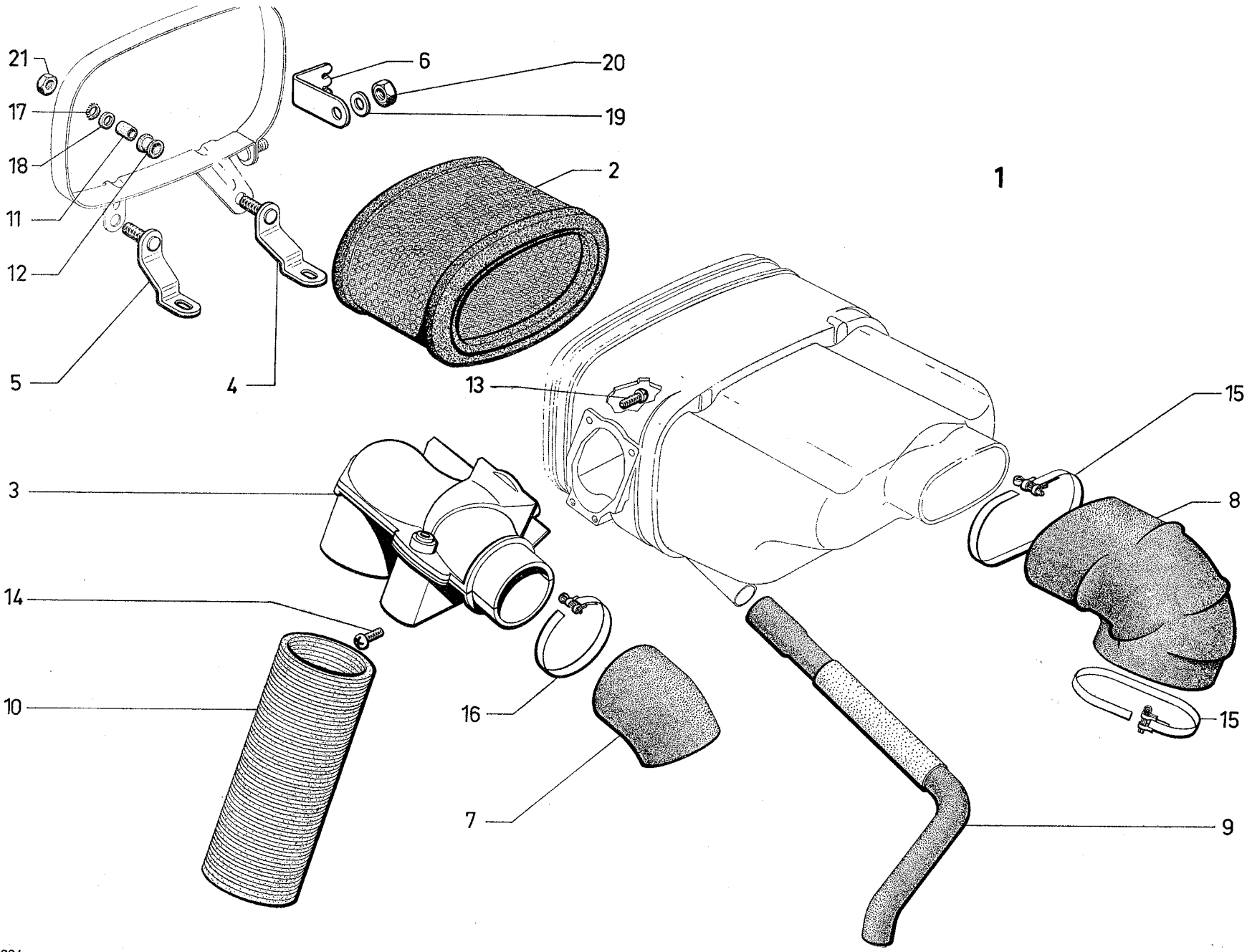
21
17
18
11
12
5
6
20
19
2
4
1
13
15
3
8
14
10
16
15
7
9

I	NUMÉROS	K	9/71 →	Filtre à air	Luftfilter	Air filter	Filtro de aire	Filtro dell'aria
1			« Miom ».	Filtre à air :	Luftfilter :	Air filter:	Filtro de aire :	Filtro dell'aria :
	GX 03 182 01 C	1	« Solex » - R.p. GX 03 182 06 A.	– avec boîtier.	– mit Gehäuse.	– with casing.	– con caja.	– con scatola.
	GX 03 182 06 A	1	« Weber ».	–	–	–	–	–
	GX 03 273 01 A	1	« Solex » - R.p. GX 03 273 03 A	– sans boîtier.	– ohne Gehäuse.	– without casing.	– sin caja.	– senza scatola.
	GX 03 273 03 A	1	« Weber ».	–	–	–	–	–
	GX 03 182 02 C	1	PO - « Solex ». R.p. GX 03 182 07 A.	– avec boîtier.	– mit Gehäuse.	– with casing.	– con caja.	– con scatola.
	GX 03 182 07 A	1	PO - « Weber ».	–	–	–	–	–
	GX 03 273 02 B	1	PO - « Solex ».	– sans boîtier.	– ohne Gehäuse.	– without casing.	– sin caja.	– senza scatola.
	GX 03 273 04 A	1	PO - « Weber ».	–	–	–	–	–
2				Cartouche :	Filterelement :	Cartridge:	Cartucho :	Cartuccia :
	GX 03 183 01 A	1		–	–	–	–	–
	GX 03 183 02 A	1	PO.	–	–	–	–	–
3	GX 03 262 01 A	1		Boîtier de régulation :	Reguliergehäuse :	Regulating casing:	Caja de regulación :	Scatola di regolazione :
	2 G 5 440 752 J	1	PO.	–	–	–	–	–
4	GX 03 189 01 B	1	6 cv.	Support AR :	Hinterer Träger :	Rear bracket:	Soporte tras. :	Supporto post. :
	GX 03 189 02 A	1	7 cv.	–	–	–	–	–
5	GX 03 192 01 B	1	6 cv.	Support AV :	Vorderer Träger :	Front bracket:	Soporte delant. :	Supporto ant. :
	GX 03 192 02 A	1	7 cv.	–	–	–	–	–
6	GX 06 130 01 B	1		Support fil sur sangle.	Träger.	Lead bracket on strap.	Soporte de hilo sobre cinturón.	Sopporto per filo sulla cinghia.
7	GX 03 194 01 D	1	⌀ int. 60.	Tube à air frais.	Luftrohr.	Air pipe.	Tubo de aire.	Tubo dell'aria.
8				Tube à carburateur :	Vergaserrohr :	Carburettor pipe:	Tubo de cartucho :	Tubo per cartuccia :
	GX 03 195 01 A	1	« Solex » → 9/72.	–	–	–	–	–
	GX 03 195 01 B	1	« Solex » Ⓓ Ⓢ.	–	–	–	–	–
		1	TT 9/72 →.	–	–	–	–	–
	GX 03 195 02 A	1	« Weber ».	–	–	–	–	–
9	GX 03 214 01 B	1	⌀ int. 20-18 - L 291 → 9/72.	Tube de reniflard :	Entlüftungsrohr :	Breather pipe:	Tubo de respiradero :	Tubo per sfiatoio :
	GX 03 214 01 C	1	⌀ int. 20-18 - L entr. 320 9/72 →.	–	–	–	–	–

I	NUMÉROS	K	9/71 →	Filtre à air (Suite)	Luftfilter (Forts.)	Air filter (Cont.)	Filtro de aire (Cont.)	Filtro dell'aria (Cont.)
10	GX 03 255 01 B	1	⌀ int. 60 - L 400 - « Westaflex ».	Tube de liaison.	Verbindungsrohr.	Connecting pipe.	Tubo de conexión.	Tubo di collegamento.
11	1 A 5 420 126 N *AM 9171-990 L*	2	6 × 8 × 6,5.	Entretoise.	Zwischenstück.	Distance piece.	Separador.	Distanziale.
12	GX 03 197 01 A	2	⌀ int. 8 - e 7,5 - L 3,5.	Bague élastique.	Elastischer Ring.	Elastic bush.	Anillo elastico.	Boccola elastica.
13	ZD 9451 500 Z	2	TCB 4 × 10.	Vis de boîtier.	Schraube f. Gehäuse.	Screw f. box.	Tornillo de caja.	Vite per scatola.
14	AM 854-87	2	TCB 4 × 12,7.	Vis de boîtier.	Schraube f. Gehäuse.	Screw f. box.	Tornillo de caja.	Vite per scatola.
15	ZD 9299 600 U	2		Collier.	Schelle.	Collar.	Collar.	Fascetta.
16	ZC 9614 036 U	1		Collier.	Schelle.	Collar.	Collar.	Fascetta.
17	22 334 019 *ZD 9233 400 W*	2	Cr 5,2 × 9,4.	Rondelle de filtre.	Scheibe für Filter.	Filter washer.	Arandela de filtro.	Rondella per filtro.
18	ZD 9276 900 W	4	5,5 × 20 × 1.	Rondelle de filtre.	Scheibe für Filter.	Filter washer.	Arandela de filtro.	Rondella per filtro.
19	ZD 9277 100 W	1	6,5 × 16 × 1,5.	Rondelle de filtre.	Scheibe für Filter.	Filter washer.	Arandela de filtro.	Rondella per filtro.
20	ZD 9522 000 W	1	H M 6.	Écrou de support sur sangle.	Mutter für Zugbandträger.	Bracket nut on strap.	Tuerca de soporte sobre cinturón.	Dado per supporto sulla cinghia.
21	ZD 9525 900 W	2	H M 5.	Écrou.	Mutter.	Nut.	Tuerca.	Dado.

SEV-MARCHAL

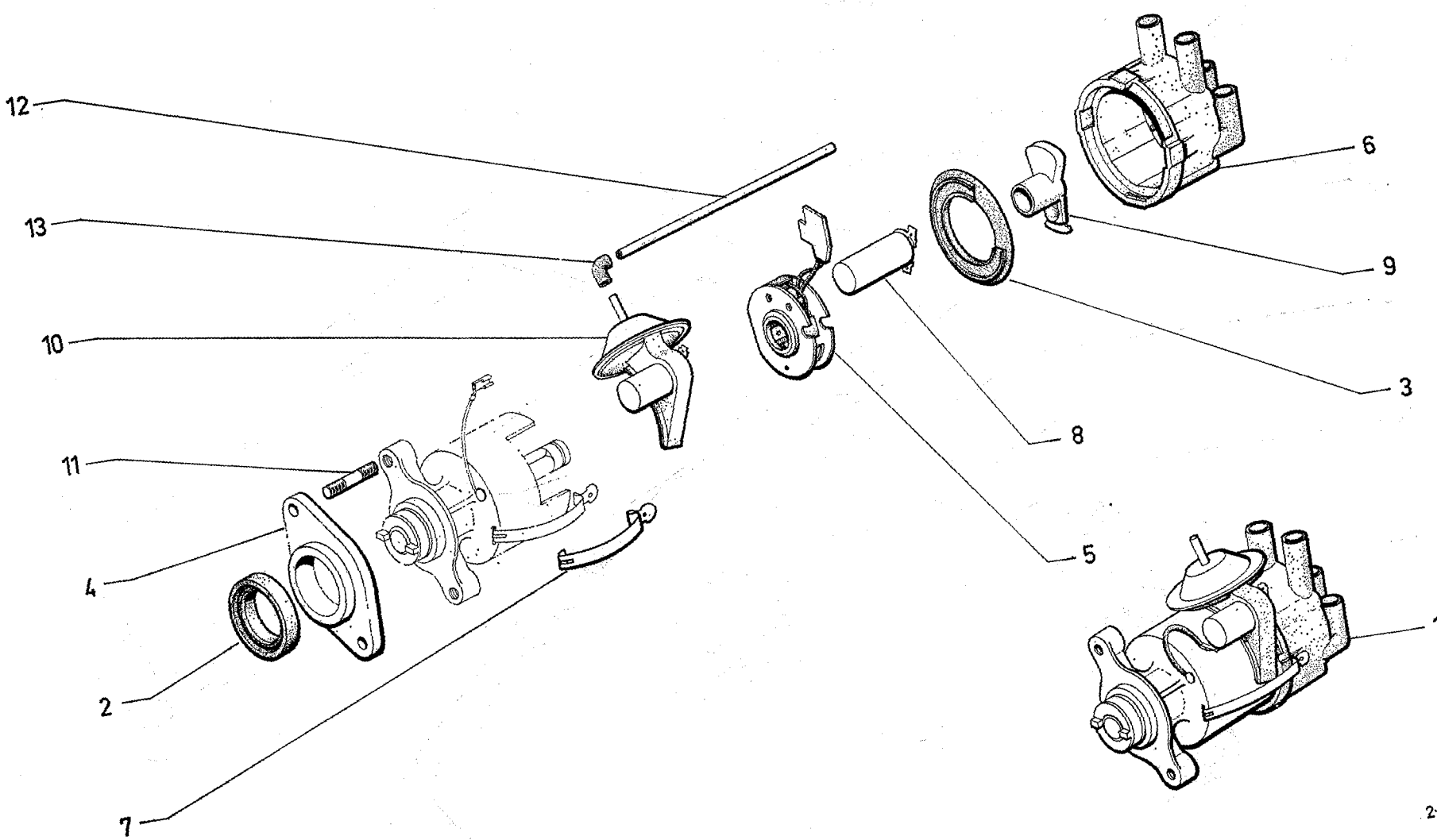

624

I	NUMÉROS	K	« S.E.V.-Marchal »	Allumeur	Zündverteiler	Distributor	Distributor	Spinterogeno
1				Allumeur à dépression :	Niederdruck-Zündverteiler :	Vacuum controlled distributor assy:	Distributor con depresión :	Spinterogeno a depressione :
	GX 06 103 01 D	1	R.m.p. 11/70 → 12/71 R.p. GX 06 103 01 E.	–	–	–	–	–
	GX 06 103 01 E	1	6 cv 12/71 → 9/72.	–	–	–	–	–
	GX 06 103 06 A	1	6 cv 9/72 →.	– (dépollué).	– (Abgasentgiftung).	– (exhaust emission control).	– (antipolución).	– (antipolluzione).
	GX 06 103 03 A	1	7 cv - R.p. GX 06 103 03 B.	–	–	–	–	–
	GX 06 103 03 B	1	7 cv.	– (dépollué).	– (Abgasentgiftung).	– (exhaust emission control).	– (antipolución).	– (antipolluzione).
2	GX 06 104 01 A	1	41,4 × 44,4 × 4 → 9/70.	Joint d'étanchéité :	Dichtring :	Sealing joint:	Junta :	Guarnizione
	ZC 9612 604 U	1	30 × 42 × 8 9/70 →.	–	–	–	–	–
3	GX 06 170 01 A	1		Joint d'étanchéité.	Dichtung.	Sealing joint.	Junta.	Guarnizione.
4	GX 06 138 01 A	1	« S.A.M.P. ».	Protecteur d'allumeur.	Abschirmung.	Protection.	Protector.	Protettore.
5	GX 06 147 01 A	1	R.p. GX 06 147 02 A → 3/73.	Boîte à rupteur :	Unterbrechergehäuse :	Contact breaker box:	Caja de ruptor :	Scatola ruttore :
	GX 06 147 02 A	1	3/73 →.	–	–	–	–	–
6	GX 06 148 01 A	1		Tête d'allumeur.	Verteilerkopf.	Distributor cap.	Tapa distributor.	Calotta del distributore.
7	GX 06 149 01 A	2		Crochet.	Haken.	Hook.	Gancho.	Gancio.
8	GX 06 150 01 A	1		Condensateur.	Kondensator.	Condenser.	Condensador.	Condensatore.
9	GX 06 151 01 A	1		Rotor.	Verteilerstück.	Rotor.	Rotor.	Spazzola rotante.
10	GX 06 152 01 B	1	→ 9/72.	Capsule à dépression avec condensateur.	Niederdruckdose mit Kondensator :	Vaccum control unit with condenser:	Capsula de depresión con condensador :	Càpsula a depressione con condensatore :
	GX 06 184 03 A	1	9/72 →.	–	–	–	–	–
11	26 165 219 E *ZC 9616 154 W*	2	⌀ 7 × 100 - L 35,5.	Goujon.	Stiftbolzen.	Stud.	Esparrago.	Prigioniero.
12		1		Tube de dépression :	Niederdruckrohr :	Suction pipe:	Tubo de depresión :	Tubo di depressione :
	GX 06 153 01 A		3,5 × 5 × 500 - «Solex» 11/70 →.	– nu.	– ohne Ausrüstung.	– only.	– desnudo.	– nudo.
	GX 06 171 01 A		L entr. 529 - «Solex» 11/70 →.	– avec raccords coudés.	– m. Anschlussstücken.	– with bent unions.	– con racores acodados.	– con raccordi a gomito.
	1 G 5 439 744 C		L entr. 600 - «Weber».	– avec raccords coudés.	– m. Anschlusstücken.	– with bent unions.	– con racores acodados.	– con raccordi a gomito.
13	GX 06 172 01 A	2	⌀ int. 3,5 11/70 →.	Raccord coudé.	Gebog. Anschlussstück.	Bent union.	Racor acodado.	Raccordo a gomito.
	25 241 009 U *ZD 9524 100 U*	2	H M 7 × 100.	Écrou.	Mutter.	Nut.	Tuerca.	Dado.

DUCELLIER

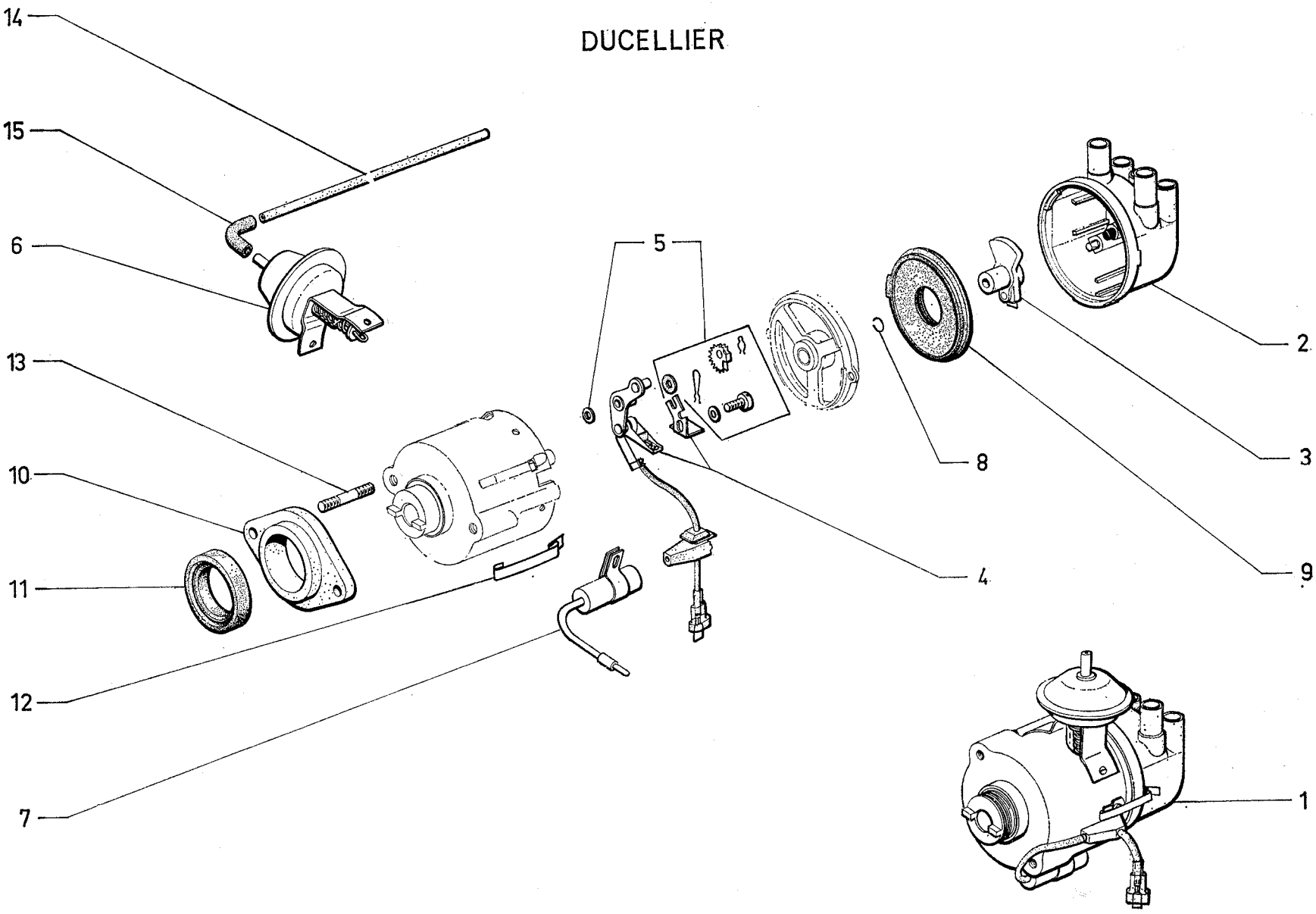

I	NUMÉROS	K	« Ducellier » 12/70 →	Allumeur	Zündverteiler	Distributor	Distributor	Spinterogeno
1				Allumeur à dépression :	Niederdruck-Zündverteiler :	Vacuum controlled distributor assy:	Distributor con depres.	Spinterogeno a depress.
.	GX 06 103 02 B	1	R.m.p. → 10/71.	–	–	–	–	–
	GX 06 103 02 D	1	6 cv 10/71 → 9/72.	–	–	–	–	–
	GX 06 103 05 C	1	6 cv 9/72 →.	– (dépollué).	– (f. Abgasentgiftung).	– (f. exhaust emission control).	– (anti-polución).	– (anti-polluzione).
	GX 06 103 04 A	1	7 cv - R.p. GX 06 103 04 B.	–	–	–	–	–
	GX 06 103 04 B	1	7 cv.	– (dépollué).	– (f. Abgasentgiftung).	– (f. exhaust emission control).	– (anti-polución).	– (anti-polluzione).
2	GX 06 180 01 A	1		Tête d'allumeur.	Verteilerkopf.	Distributor cap.	Tapa de distribución.	Calotta spinterogeno.
3	GX 06 181 01 A	1		Rotor.	Verteilerstück.	Rotor.	Rotor.	Spazzola rotante.
4	GX 06 182 01 A	1		Rupteur.	Unterbrecher.	Contact breaker.	Ruptor.	Ruttore.
5	GX 06 183 01 A	1		Jeu pièces montage rupteur.	Satz Teile zur Einbau des Unterbrechers.	Set of parts f. fitting the contact breaker.	Juego de piezas de montage de ruptor.	Serie di pezzi per montaggio del ruttore.
6				Capsule à dépression :	Niederdruckdose :	Vacuum control unit:	Capsula de depresión :	Càpsola a depressione :
	GX 06 184 01 A	1	6 cv → 9/72.	– (avance).	– (z. Zündbechleunigung).	– (f. advancing).	– (para avance).	– (per anticipo).
	GX 06 184 02 A	1	6 cv Ⓓ Ⓢ 6/72 →.	– (avance).	– (z. Zündbechleunigung).	– (f. advancing).	– (para avance).	– (per anticipo).
		1	6 cv - TT 9/72 →.	–	–	–	–	–
		1	7 cv.	–	–	–	–	–
7	GX 06 185 01 A	1		Condensateur.	Kondensator.	Condenser.	Condensador.	Condensatore.
8	GX 06 186 01 A	1		Jonc.	Sicherungsring.	Stop ring.	Retén.	Anello d'arresto.
9	GX 06 187 01 A	1		Joint.	Dichtung.	Gasket.	Junta.	Guarnizione.
10	GX 06 138 01 A	1	« S.A.M.P. ».	Protecteur.	Abschirmung.	Protector.	Protector.	Protettore.
11	ZC 9612 604 U	1	30 × 42 × 8.	Joint.	Dichtung.	Gasket.	Junta.	Guarnizione.
12	GX 06 149 02 A	1		Jeu pièces crochets de fermeture.	Satz Haken mit Befestigungsteilen.	Set of hooks with securing parts.	Juego de ganchos con piezas de fijación.	Serie di ganci con pezzi di fissaggio.
13	26 165 219 E *ZC 9616 154 W*	2	7 × 35,5.	Goujon.	Stiftschraube.	Stud.	Esparrago.	Prigioniero.

I	NUMÉROS	K	« Ducellier » 12/70 →	Allumeur *(Suite)*	Zündverteiler *(Forts.)*	Distributor *(Cont.)*	Distribuidor *(Cont.)*	Spinterogeno *(Cont.)*
14		1		Tube de dépresssion :	Niederdruckrohr :	Suction pipe:	Tubo de depresión :	Tubo di depressione
		2	Ⓓ Ⓢ 9/71 → 6/72.	–	–	–	–	–
	GX 06 153 01 A		L 500 - « Solex ».	– nu.	– ohne Ausrüstung.	– only.	– desnudo.	– nudo.
	GX 06 171 01 A		L entr. 529 - « Solex ».	– avec raccords coudés.	– m. Anschlussstücken.	– with bent unions.	– con racores acodados.	– con raccordi a gomito.
	1 G 5 439 744 C		L entr. 600 - « Weber ».	– avec raccords coudés.	– m. Anschlussstücken.	– with bent unions.	– con racores acodados.	– con raccordi a gomito.
15	GX 06 172 01 A	2	⌀ int. 3,5.	Raccord coudé :	Gekrümmtes Anschlussstück :	Bent union:	Racor acodado :	Raccordo a gomito :
		4	Ⓓ Ⓢ 9/71 → 6/72.	–	–	–	–	–
	25 241 009 U *ZD 9524 100 U*	2	H M 7 × 100.	Écrou.	Mutter.	Nut.	Tuerca.	Dado.
	ZD 9290 500 Z	2	Co 7,2 × 18,2.	Rondelle.	Scheibe.	Washer.	Arandela.	Rondella.
			Ⓓ Ⓢ 9/71 → 9/72	**Pièces spéciales**	**Spezialteile**	**Special parts**	**Piezas especiales**	**Pezzi speciali**
1				Allumeur à dépression :	Niederdruck-Zündverteiler :	Vacuum controlled distributor assy:	Distribuidor con depres :	Spinterogeno a depress :
	GX 06 103 05 A	1	9/71 → 6/72.	– (2 capsules).	– (2 Niederdruckdosen).	– (2 control units).	– (2 capsulas).	– (2 càpsole).
	GX 06 103 05 B	1	6 cv 6/72 → 9/72.	– (dépollué).	– (Abgasentgiftung).	– (exhaust emission contr.)	– (antipolución).	– (antipolluzione).
6				Capsule à dépression :	Niederdruckdose :	Vacuum control unit:	Capsula de depresión :	Càpsola a depressione :
	GX 06 194 01 A	1	9/71 → 6/72.	– (avance).	– (z. Zündbeschleunigung).	– (f. advancing).	– (para avance).	– (per anticipo).
	GX 06 195 01 A	1	9/71 → 6/72.	– (retard).	– (zur Zündvezögerung).	– (f. delaying).	– (para retraso).	– (per ritardo).

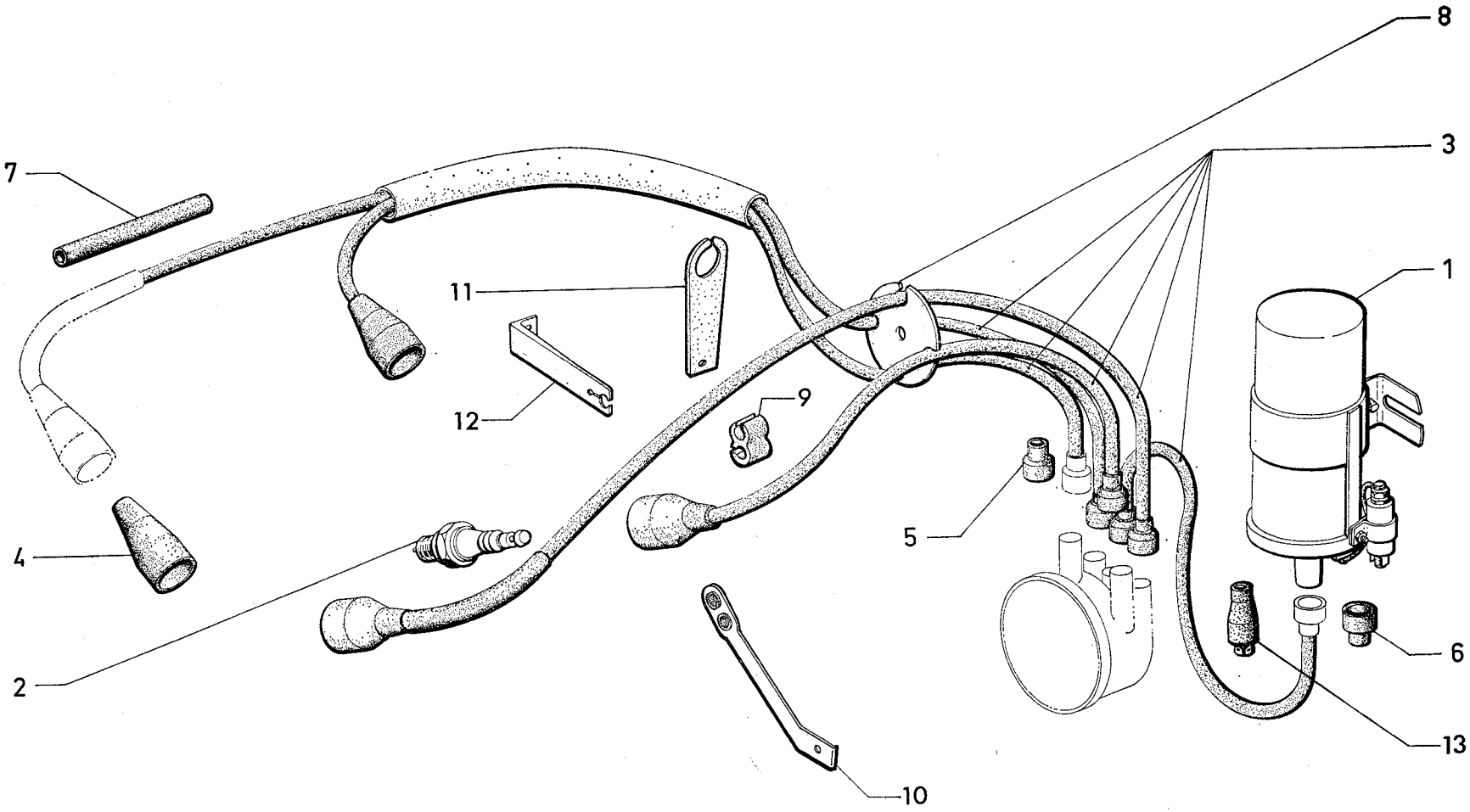

624

I	NUMÉROS	K		Bobine Bougie Faisceau	Zündspule Zündkerzen Kabelbündel	Ignition coil Sparking plugs Lead assy	Bobina Bujias Haz de cables	Bobina Candele Fascio cavetti
1				Bobine :	Zündspule :	Ignition coil:	Bobina :	Bobina :
	1 G 5 414 438 M	1	« Ducellier » (2777 C) - R.m.p. 7/71 →.	–	–	–	–	–
	1 G 5 412 977 G	1	« S.E.V. » 5/71 →.	–	–	–	–	–
	1 G 5 420 648 M	1	« Marelli » (BZR 206 A) 6/72 →.	–	–	–	–	–
2				Bougie :	Zündkerze :	Sparking plug:	Bujia :	Candela :
	ZC 9457 707 U	4	« Marchal » (34 S) → 6/72.	– (culot court).	– (m. kurzem Sockel).	– (short base).	– (culote corto).	– (zoccolo corto).
	GX 06 188 01 A	4	« Eyquem » (755 S) → 6/72	– (culot court).	– (m. kurzem Sockel).	– (short base).	– (culote corto).	– (zoccolo corto).
	GX 06 188 04 A	4	« AC » 41 FS → 6/72.	– (culot court).	– (m. kurzem Sockel).	– (short base).	– (culote corto).	– (zoccolo corto).
	GX 06 188 05 A	4	« Bosch » (W 240 T 1) → 6/72.	– (culot court).	– (m. kurzem Sockel).	– (short base).	– (culote corto).	– (zoccolo corto).
	GX 06 188 06 A	4	« Champion » (L 82 Y) → 6/72.	– (culot court).	– (m. kurzem Sockel).	– (short base).	– (culote corto).	– (zoccolo corto).
	GX 06 188 02 A	4	« Marchal » (34 HS) 6/72 →.	– (culot long).	– (m. langem Sockel).	– (long base).	– (culote largo).	– (zoccolo lungo).
	GX 06 188 03 A	4	« AC » (40 - 8 XLS) 6/72 →.	– (culot long).	– (m. langem Sockel).	– (long base).	– (culote largo).	– (zoccolo lungo).
	GX 06 188 08 A	4	« Eyquem » (80 LS) 6/72 →.	– (culot long).	– (m. langem Sockel).	– (long base).	– (culote largo).	– (zoccolo lungo).
	GX 06 188 10 A	4	« Champion » (N 6 Y) 6/72 →.	– (culot long).	– (m. langem Sockel).	– (long base).	– (culote largo).	– (zoccolo lungo).
3				Faisceau :	Kabelbündel :	Leads assy:	Haz de hilos:	Fascio cavetti :
	GX 06 123 01 B	1	« Electric Fil » - R.m.p. 9/71 → 11/71.	–	–	–	–	–
	GX 06 123 01 C	1	« Electric Fil » 11/71 → 12/72 R.p. GX 06 123 01 D.	–	–	–	–	–
	GX 06 123 01 D	1	« Electric Fil » 12/72 →.	–	–	–	–	–
				Protecteur :	Abschirmung :	Cap:	Protector :	Protettore :
4	GX 06 106 01 A	4	6,5 × 22 × 78.	– côté bougie.	– Seite Zündkerze.	– spark plug side.	– lado bujia.	– lato candela.
5	1 H 5 421 254 Z *HY 212-79*	5		– côté allumeur.	– Seite Zündverteiler.	– distributor side.	– lado distributor.	– lato spinterogeno.
6	1 G 5 421 256 W *N 212-79*	1		– côté bobine.	– Seite Zündspule.	– coil side.	– lado bobina.	– lato bobina.
7	GX 06 192 01 A	2	8,5 × 12,5 × 100 9/71 →.	Gaine isolante, côté bougie, fils 2 et 4.	Isolierhülle, Seite Kerzenkabel 2 und 4.	Insulating sheath on side spark plug cable 2 a. 4.	Vaina aislante lado hilo de bujias 2 y 4.	Guaina isolante lato cavetti candele 2 e 4.
8				Plaquette :	Plakette :	Plaquette:	Plaquetta :	Placchetta :
	GX 06 108 01 A	1	4 voies → 11/71.	– 4 voies.	– 4 Wege.	– 4 ways.	– 4 vias.	– 4 vie.
	GX 06 108 01 B	1	5 voies 11/71 →.	– 5 voies.	– 5 Wege.	– 5 ways.	– 5 vias.	– 5 vie.

I	NUMÉROS	K		**Bobine Bougie Faisceau** *(Suite)*	**Zündspule Zündkerzen Kabelbündel** *(Forts.)*	**Ignition coil Sparking plugs Lead assy** *(Cont.)*	**Bobina Bujias Haz de cables** *(Cont.)*	**Bobina Candele Fascio cavetti** *(Cont.)*
9	GX 06 193 01 A	1	11/71 → 12/72	Support de fils.	Kabelhalter.	Lead holder.	Soporte de hilos.	Supporto cavetti.
10	DX 212-140	1	12/72 →.	Support de fils.	Kabelhalter.	Lead holder.	Soporte de hilos.	Supporto cavetti.
11	GX 06 142 01 A	1	R.m.p. 12/70 →.	Support de fils.	Kabelhalter.	Lead holder.	Soporte de hilos.	Supporto cavetti.
12	GX 06 133 01 A	2	→ 1/72.	Patte support :	Haltelasche :	Bracket:	Pata de soporte :	Staffa di supporto :
	GX 06 133 01 B	2	1/72 →.	–	–	–	–	–
13	GX 06 199 01 A	1		Embout anti-parasite (option radio).	Entstör-Endstück (Einbau Radiogerät).	Suppressor endpiece (radio out-fit).	Terminal anti-parasitos (opción radio).	Terminale anti-disturbo (opzione radio).
				Vis :	Schraube :	Screw:	Tornillo :	Vite :
	ZD 9345 030 W	2	TH M 7 × 100 × 16.	–	–	–	–	–
	ZD 9366 130 W	1	TH M 5 × 16.	–	–	–	–	–
	ZD 9524 100 U	2	H M 7 × 100.	Écrou.	Mutter.	Nut.	Tuerca.	Dado.

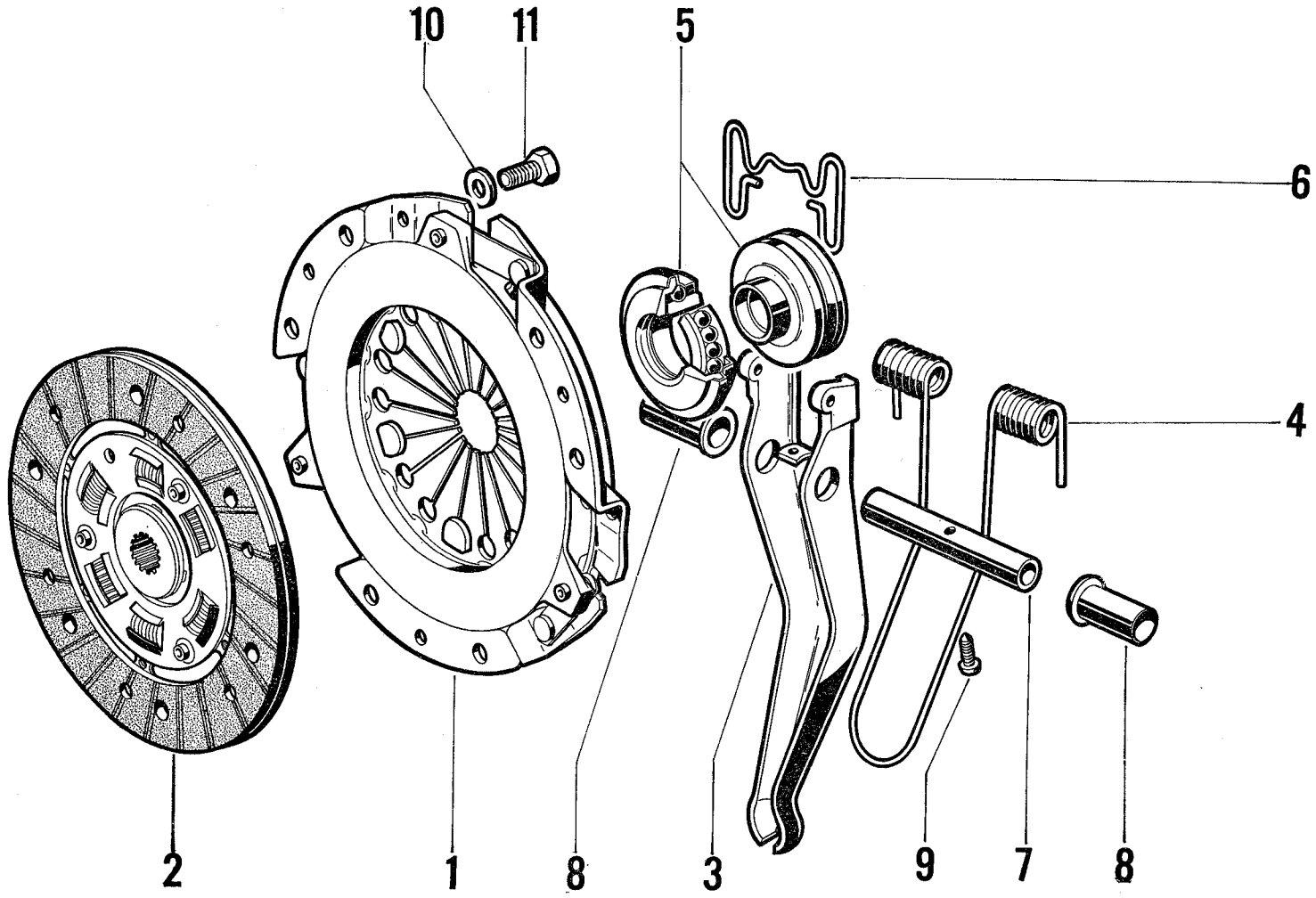
10
11
5
6
4
2
1
8
3
9
7
8

I	NUMÉROS	K		Embrayage	Kupplung	Clutch	Embrague	Frizione
1	GX 08 103 01 A	1	⌀ ext. 224 → 7/72 R.p. GX 08 103 01 B.	Mécanisme embrayage :	Kupplungsmechanismus :	Clutch mechanism:	Mecanismo de embrague :	Meccanismo frizione :
	GX 08 103 01 B	1	⌀ ext. 224 7/72 →.	–	–	–	–	–
2	GX 08 112 01 A	1	⌀ ext. 181,5 → 3/72 R.p. GX 08 112 01 D.	Disque d'embrayage :	Kupplungsscheibe :	Clutch disc:	Disco de embrague :	Disco della frizione :
	GX 08 112 01 B	1	⌀ ext. 181,5 - 6 cv 3/72 → 9/72 R.p. GX 08 112 01 D.	–	–	–	–	–
	GX 08 112 01 C	1	⌀ ext. 181,5 - 6 cv 9/72 → 1/73 R.p. GX 08 112 01 D.	–	–	–	–	–
	GX 08 112 01 D	1	⌀ ext. 181,5 - 7 cv.	–	–	–	–	–
		1	6 cv 1/73 →.	–	–	–	–	–
3	GX 08 107 01 A	1	6 cv → 5/73.	Fourchette :	Gabel :	Fork:	Horquilla :	Forcella :
		1	7 cv → 1/73.	–	–	–	–	–
	1 C 5 418 351 V	1	7 cv 1/73 →.	–	–	–	–	–
		1	6 cv 5/73 →.	–	–	–	–	–
4	GX 08 119 01 A	1	6 cv → 5/73.	Ressort de fourchette :	Feder für Gabel :	Spring for fork:	Muelle de horquilla :	Molla per forcella :
		1	7 cv → 1/73.	–	–	–	–	–
	1 C 5 416 459 E	1	7 cv 1/73 →.	–	–	–	–	–
		1	6 cv 5/73 →.	–	–	–	–	–
5				Butée complète :	Drucklager, komplett :	Thrust bearing, complete:	Tope completo :	Reggispinta completa :
	GX 08 141 01 A	1	⌀ int. 23,5 - h 30 - 7 cv → 10/73.	–	–	–	–	–
		1	6 cv → 5/73.	–	–	–	–	–
	GX 08 141 01 B	1	⌀ int. 23,5 - h 39 - 6 cv 5/73 →.	–	–	–	–	–
	1 C 5 449 067 P	1	⌀ int. 23,6 - h 32,2 - 7 cv 10/73 →.	– (auto-centreuse).	– (selbstzentrierend).	– (self-centring).	– (auto-centrador).	– (auto-centrante).
6				Agrafe de butée :	Halter für Drucklager :	Clip for thrust bearing:	Grapa del tope :	Graffetta per reggispinta :
	GX 08 118 01 A	1	L 84 6 cv.	–	–	–	–	–
		1	7 cv → 10/73.	–	–	–	–	–
	1 G 5 449 068 A	1	L 75 7 cv 10/73 →.	– (auto-centreuse).	– (selbstzentrierend).	– (self centring).	– (auto-centrador).	– (auto-centrante).
7	GX 08 117 01 A	1	9 × 126,1 - ⌀ 4 × 0,70.	Axe de fourchette.	Achse für Gabel.	Pin for fork.	Eje de horquilla.	Perno per forcella.

I	NUMÉROS	K		Embrayage *(Suite)*	Kupplung *(Forts.)*	Clutch *(Cont.)*	Embrague *(Cont.)*	Frizione *(Cont.)*
8	1 A 5 420 178 D *AM 9314-125 L*	2	9 × 11 × 33.	Bague anti-bruit.	Geräuschdämpf.-Büchse.	Anti-rattle bush.	Anillo antiruido.	Boccola antirumore.
9	ZD 9450 130 W	1	TCB 4 × 16.	Vis de bague anti-bruit.	Schraube für Büchse.	Anti-rattle bush screw.	Tornillo de anillo antiruido.	Vite per boccola antirumore.
10	22 513 009 V *ZD 9251 300 U*	6	⌀ 7 → 12/71.	Rondelle de vis de mécanisme :	Scheibe für Schraube des Kupplungsmechanismus :	Washer for mechanism screw:	Arandela de tornillo de mecanismo :	Rondella per vite del meccanismo :
	22 714 009 C *ZD 9251 400 U*	6	Cr 7,3 × 12 12/71 →.	–	–	–	–	–
11	23 450 319 X *ZD 9345 030 W*	6	TH 7 × 16.	Vis de fixat. mécanisme.	Befestigungsschraube für Kupplungsmechanismus.	Securing screw for mechanism.	Tornillo de mecanismo.	Vite per meccanismo.

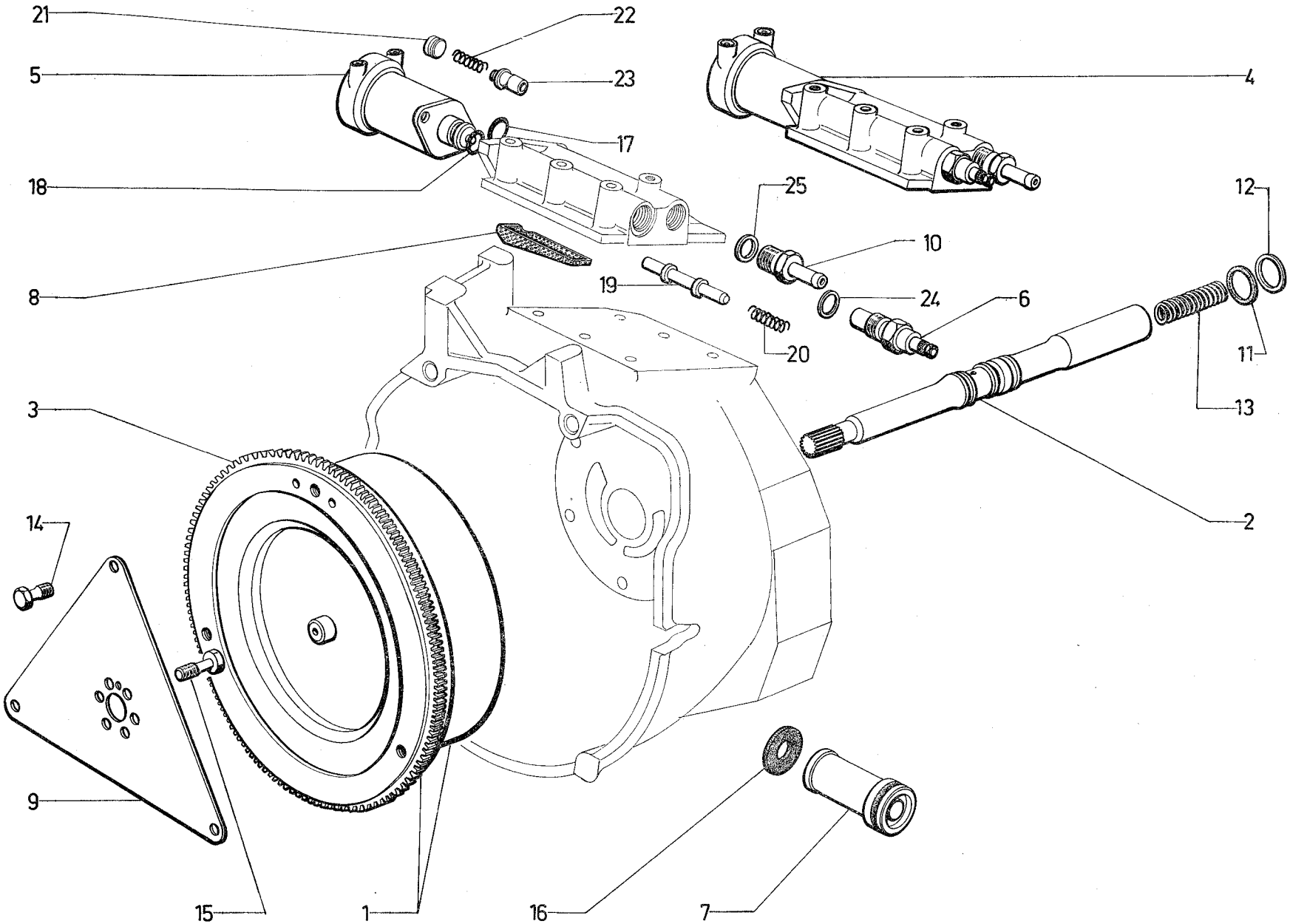

624

I	NUMÉROS	K		Embrayage automatique	Automatische Kupplung	Automatic clutch	Embrague automatico	Frizione automatica
1	GX 08 149 01 A	1	« Férodo » - 6 cv R.p. GX 08 149 01 B.	Convertisseur complet :	Drehmomentwandler, komplett :	Complete converter:	Convertidor compl. :	Convertitore compl. :
	GX 08 149 01 B	1	« Ferodo » - 7 cv.	–	–	–	–	–
2	GX 08 104 02 A	1		Arbre de turbine.	Turbinenwelle.	Turbine shaft.	Arbol de túrbina.	Albero della turbina.
3	GX 01 204 01 A	1		Couronne de démarreur.	Anlasserzahnkranz.	Starter gear ring.	Corona de arranque.	Corona d'avviamento.
4	GX 08 125 01 B	1		Distributeur complet.	Verteiler, komplett.	Complete distributor.	Distribuidor compl.	Distributore compl.
5	GX 08 201 01 A	1	« Seima » → 6/73 R.p. 54 263 11 S.	Électro-aimant :	Elektro-Magnet :	Electro-magnet:	Electroimán :	Elettrocalamita :
	1 X 5 426 311 S	1	« S.E.V.-Marchal » 6/73 →.	–	–	–	–	–
6	GX 08 171 01 A	1		Thermo contact de distributeur.	Thermoschalter für Verteiler.	Thermo-switch for distributor.	Termocontacto de distribución.	Termocontatto della distribuzione.
7	GX 08 126 01 B	1	R.m.p. 7/71 →.	Crépine principale.	Hauptsaugkopf.	Main strainer	Colador principal.	Reticella principale
8	GX 08 161 01 A	1		Crépine de retour embrayage.	Rücklauf-Filtersieb zur Kupplung.	Return flow strainer on clutch.	Colador de retorno al embrague.	Reticella di ritorno alla frizione.
9	GX 08 121 01 A	1	6 cv - R.p. GX 08 121 01 B.	Diaphragme :	Platte :	Driving plate:	Diafragma :	Diafrámma :
	GX 08 121 01 B	1	7 cv.	–	–	–	-	–
10	GX 08 200 01 A	1		Raccord de départ échangeur.	Verbindung zur Abzweigung.	Distribution unión.	Racor de salida de cambiador.	Raccordo di uscita per scambiatore.
11	GX 08 169 01 A	2	23,8 × 26 × 2,5.	Segment d'étanchéité d'arbre.	Dichtsegment der Welle.	Sealing ring for shaft.	Segmento de estanqueid. del arbol.	Segmento di tenuta per albero.
12	20 364 009 Z *ZD 9036 400 U*	1	23 × 29 × 1,5.	Segment d'arbre de turbine.	Segment für Welle.	Ring for turbine shaft.	Segmento de arbol de turbina.	Segmento per albero della turbina.
13	GX 08 120 01 A	1	→ 7/72.	Ressort d'arbre :	Feder der Welle :	Shaft spring:	Muelle de arbol :	Molla per albero :
	GX 08 120 01 B	1	7/72 →.	-	–	–	–	–
14	GX 08 108 01 A	3	TH 7 × 20.	Vis de diaphragme-convertisseur.	Schraube der Mitnehmer-platte am Wandler.	Driving plate screw on converter.	Tornillo de diafragma sobre convertidor.	Vite per diaframma sul convertitore.
15	GX 08 122 01 A	6	TH 9 × 22 → 7/72 R.p. GX 08 122 01 B.	Vis de diaphragme-moteur :	Schraube der Mitnehmer-platte am Motor :	Driving plate screw on engine:	Tornillo de diafragma (motor) :	Vite per diaframma (motore) :
	GX 08 122 01 B	6	TH 9 × 22 7/72 →.	–	–	–	-	–
16	GX 08 123 01 A	1	18 × 35 × 2,5.	Rondelle joint de crépine carter.	Dichtscheibe f. Saugkopf.	Joint washer for housing strainer.	Arandela junta de colador de carter.	Rondella guarniz. per reticella scatola.

I	NUMÉROS	K		Embrayage automatique (Suite)	Automatische Kupplung (Forts.)	Automatic clutch (Cont.)	Embrague automatico (Cont.)	Frizione automatica (Cont.)
21	GX 08 192 01 A	1	L 7.	Bouchon de clapet.	Ventilstopfen.	Release valve plug.	Tapón de valvula.	Tappo valvola scarico.
22	GX 08 194 01 A	1		Ressort de clapet.	Ventilfeder.	Release valve spring.	Muelle de valvula.	Molla valvola scarico.
23	GX 08 195 01 A	1	L 22.	Clapet de décharge.	Überdruckventil.	Release valve.	Valvula de descarga.	Valvola scarico.
24	ZD 9241 600 U	1	18 × 24 × 1,5.	Joint de thermo-contact.	Dichtung f. Thermoschalter	Gasket for thermoswitch.	Junta de termocontacto.	Guarniz. per termocontatto.
25	ZD 9247 800 U	1	16,3 × 22 × 1.	Joint de raccord.	Dichtung zur Verbindung.	Gasket for union.	Junta de racor.	Guarniz. per raccordo.
	ZD 9345 100 U	2	TH 7 × 18.	Vis de l'électro-aimant.	Schraube für Elektrorelais.	Screw for electro-magnet.	Tornillo de electroimán.	Vite per elettrocalamita.
	ZD 9370 100 W	1	TH 7 × 12 → 5/71.	Obturateur de pression :	Verschlussschraube :	Pressure obturator:	Obturador de presión :	Otturatore pressione :
	ZD 9367 900 W	1	TH 6 × 12 5/71 →.	–	–	–	–	–
	ZD 9372 700 U	3	TH 7 × 60.	Vis de distributeur.	Schraube für Verteiler.	Distributor screw.	Tornillo de distribuidor.	Vite per distributore.
	ZC 9621 360 W	3	TC 7 × 25.	Vis de distributeur.	Schraube für Verteiler.	Distributor screw.	Tornillo de distribuidor.	Vite per distributore.
	ZD 9247 600 U	1	7,2 × 11 × 1 → 5/71.	Joint d'obturateur de pression :	Dichtung f. Verschluss-schraube :	Pressure obturator seal: –	Junta de obturador :	Guarn. per otturatore :
	ZC 9617 805 U	1	6,2 × 10 × 1,5 5/71 →.	–	–		–	–
	ZD 9248 200 U	6	7,5 × 14.	Rondelle plate de vis de distributeur.	Scheibe.	Washer.	Arandela.	Rondella.

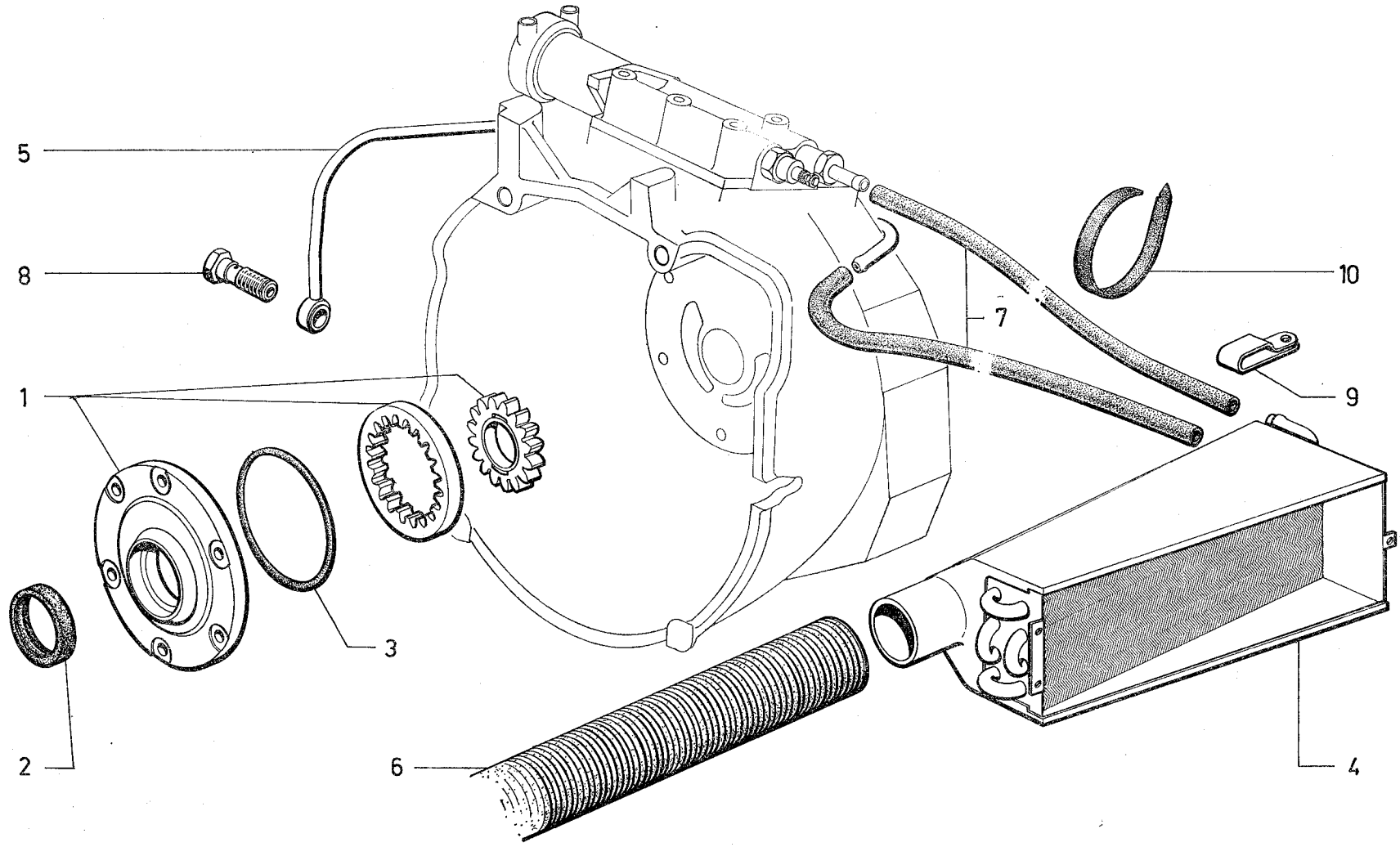
5
8
1
2
3
6
7
10
9
4

I	NUMÉROS	K		Circuit d'huile du convertisseur	Ölkreislauf des Drehmoment-wandlers	Converter oil circuit	Circuito de aceite del convertidor	Circuito olio per convertitore
1	GX 08 145 01 A	1		Pompe à huile.	Ölpumpe.	Oil pump.	Bomba de aceite.	Pompa dell'olio.
2	GX 08 157 01 A	1	42 × 56 × 7.	Bague d'étanchéité.	Dichtungsring.	Sealing bush.	Anillo de estanqueid.	Anello di tenuta.
3	GX 08 158 01 A	1	93 × 2.	Joint torique.	Dichtring.	Sealing ring.	Junta torica.	Gommino.
4	GX 08 180 01 A	1	6 cv.	Radiateur de refroidissement :	Kühler :	Cooler:	Radiador de refrigeración :	Radiatore di raffreddamento :
	GX 08 180 01 B	1	7 cv.	–	–	–	–	–
5	GX 08 213 01 A	1	6 cv.	Tube de retour de radiateur :	Rücklaufrohr für Kühler :	Return pipe for cooler:	Tubo de retorno de radiador :	Tubo di ritorno per radiatore :
	GX 08 213 01 B	1	7 cv.	–	–	–	–	–
6	GX 08 182 01 A	1	« Westaflex » - ⌀ 45 - L 840 - 6 cv.	Tube de refroidissement radiateur :	Kühlrohr :	Cooling pipe:	Tubo de refrigeración del radiador :	Tubo di raffreddamento per radiatore :
	GX 08 182 01 B	1	« Westaflex » - ⌀ 60 - L 850 - 7 cv.	–	–	–	–	–
7	GX 08 177 01 A	2	7 × 14.	Tube de radiateur à distributeur.	Kühlerschlauch zum Verteiler.	Pipe between cooler and distributor.	Tubo de radiador a distribuidor.	Tubo dal radiatore al distributore.
8	GX 08 176 01 A	1	⌀ 14.	Vis de raccord de passage d'huile.	Verbindungsschraube für Ölduchgang.	Screw union for oil flow.	Tornillo-racor de paso aceite.	Vite-raccordo passaggio olio.
9	GX 08 211 01 A	1	14 × 18.	Patte fixat. tubes de radiateur.	Befestigungsschraube für Kühlrohre.	Securing lug for cooler pipes.	Pata de sujeción de tubos de radiador.	Staffa per fissaggio tubi radiatore.
10	GX 42 285 01 A	1	L 327.	Collier.	Schelle.	Collar.	Collar.	Fascetta.
	ZC 9614 036 U	2		Collier.	Schelle.	Collar.	Collar.	Fascetta.
	ZD 9298 600 U	4	L 169.	Collier.	Schelle.	Collar.	Collar.	Fascetta.
	ZD 9346 400 W	6	TH 7 × 22.	Vis de pompe.	Schraube für Pumpe.	Pump screw.	Tornillo de bomba.	Vite per pumpa.
	ZD 9366 030 W	3	TH 5 × 14.	Vis de radiateur.	Schraube des Kühlers.	Cooler screw.	Tornillo de radiador.	Vite per radiatore.
	ZC 9615 846 U	3	⌀ 5.	Écrou encage de vis de radiateur.	Käfigmutter f. Kühler.	Cage-nut for cooler.	Tuerca con cajilla de radiador.	Dado a gabbia per radiatore.
	ZD 9233 400 U	3	Cr 5,2 × 9,4.	Rondelle de vis de radiateur.	Scheibe f. Kühler.	Washer for cooler.	Arandela de radiador.	Rondella per radiatore.
	ZC 9620 807 U	4	⌀ 15-19 - L 15.	Bague sur tubes.	Hülse an Rohren.	Bush on pipes.	Anillo sobre tubos.	Boccola su tubi.
	ZD 9245 900 U	2	14,3 × 19 - e 1.	Joint cuivre de vis de raccord.	Kupferdichtung für Verbindungsschraube.	Cupper gasket for screw union.	Junta de cobre de tornillo-racor.	Guarniz. di rame per vite-raccordo.

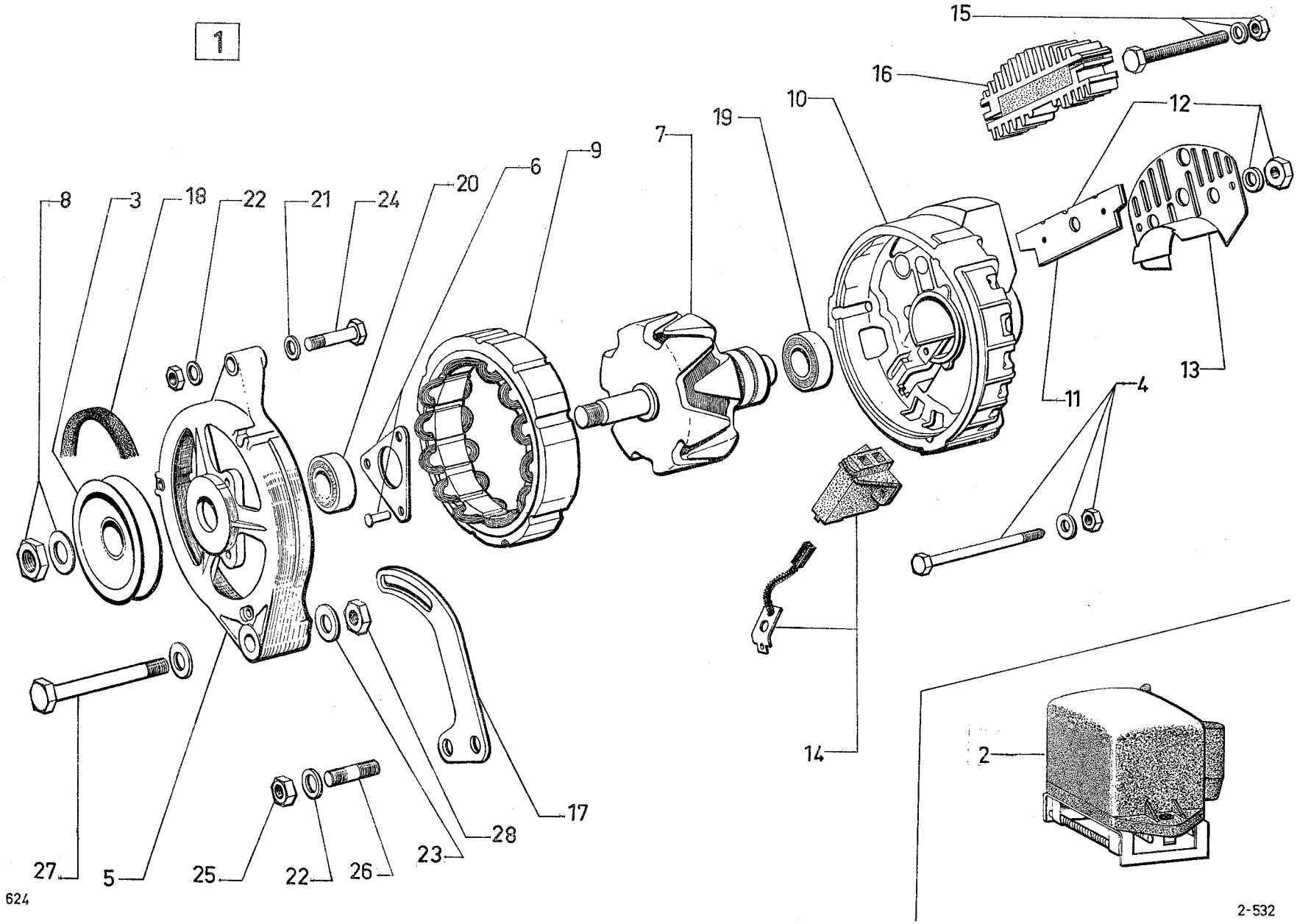
1
15
16
10
19
7
9
6
20
24
21
22
18
3
8
12
13
11
4
14
17
28
23
26
22
25
5
27
2
624
2-532

I	NUMÉROS	K	« Ducellier » 12 volts → 1/71	Alternateur	Lichtmaschine	Alternator	Alternador	Alternatore
1	GX 11 114 01 A	1	(7540 A) - 30 Amp. - CONF.	Alternateur :	Lima :	Alternator:	Alternador :	Alternatore :
	GX 11 114 04 A	1	(7541 A) - 38 Amp. - CLUB.	–	–	–	–	–
2	GX 11 109 01 A	1	(8366 A).	Régulateur.	Regler.	Regulator.	Regulador.	Regulatore.
3	GX 11 127 01 A	1		Poulie.	Riemenscheibe.	Pulley.	Polea.	Puleggia.
4	1 A 5 422 574 X	1	38 Amp. - R.m.p.	Jeu de tiges assemblage :	Satz Spannschrauben :	Set of assembling rods:	Juego de varillas de unión :	Serie di tiranti di collegamento :
	GX 11 128 01 A	1	30 Amp.	–	–	–	–	–
5	GX 11 129 01 A	1	30-38 Amp.	Palier de commande.	Lagerdeckel (Antriebsseite).	Bearing, drive side.	Soporte, lado mando.	Supporto, lato C^{do}.
6	AY 9532-027 A	1	30-38 Amp.	Jeu de pièces de roulement.	Teilesatz für Kugellager.	Set of parts f. bearing.	Juego de piezas Para rodamiento.	Serie di pezzi per cuscinetto.
7	GX 11 130 01 A	1	30 Amp.	Rotor :	Rotor :	Rotor:	Rotor :	Rotore :
	GX 11 139 01 A	1	38 Amp.	–	–	–	–	–
8	GX 11 131 01 A	1	30-38 Amp.	Jeu de pièces de poulie :	Teilesatz für Riemenscheibe :	Set of parts, for pulley.	Juego de piezas para polea.	Serie di pezzi per puleggia.
9	GX 11 132 01 A	1	30 Amp.	Stator :	Stator :	Stator:	Estator :	Statore :
	GX 11 140 01 A	1	38 Amp.	–	–	–	–	–
10	GX 11 133 01 A	1	30 Amp.	Palier porte diodes :	Diodenträger :	Diode holder bearing:	Soporte porta-diodos :	Supporto portadiodi :
	GX 11 141 01 A	1	38 Amp.	–	–	–	–	–
11	GX 11 134 01 A	1	30 Amp.	Fusible.	Sicherung.	Fuse.	Fusible.	Fusibile.
12	GX 11 135 01 A	1	30 Amp.	Jeu de pièces de borne :	Teilesatz für Anschlussklemme :	Set of terminal parts:	Conjunto de borne :	Serie di pezzi del morsetto :
	GX 11 143 01 A	1	38 Amp.	–	–	–	–	–
13	GX 11 136 01 A	1	30 Amp.	Capot :	Deckel :	Cover:	Tapasoporte :	Coprisupporto :
	GX 11 145 01 A	1	38 Amp.	–	–	–	–	–

I	NUMÉROS	K	« Ducellier » 12 volts → 1/71	Alternateur (Suite)	Lichtmaschine (Forts.)	Alternator (Cont.)	Alternador (Cont.)	Alternatore (Cont.)
14	GX 11 137 01 A	1	30 et 38 Amp.	Jeu de porte-balais avec balais.	Satz Kohleträger mit Kohlen.	Set of brushes and holders.	Juego de porta-escobillas con escobillas.	Serie di portaspazzole con spazzole.
15	GX 11 142 01 A	1	38 Amp.	Jeu de fixat. porte-diode.	Teilesatz zur Befestigung des Diodenträgers.	Set of securing parts for diode holder contacts.	Conjunto de sujeción de contactos portadiodos.	Insienne di fissaggio contatti.
16	GX 11 144 01 A	1	38 Amp.	Porte-diode.	Diodenträger.	Diode holder.	Portadiodos.	Portadiodi.
17	GX 11 102 01 A	1		Tendeur.	Keilriemenspanner.	Tensioner.	Tensor.	Tendicinghia.
18	GX 11 101 01 A	1	« Wentiflex ».	Courroie.	Keilriemen.	Belt.	Correa.	Cinghia.
19	DX 9532-995 A	1		Roulement palier AR.	Kugellager für hinteren Lagerdeckel.	Ball bearing (rear).	Rodamiento trasero.	Cuscinetto posteriore.
20	AY 9532-145 A	1		Roulement palier AV.	Kugellager für vorderen Lagerdeckel.	Ball bearing, drive side.	Rodamiento, lado mando.	Cuscinetto, lato C^{do}.
21	ZC 9619 112 U	1	7 × 18.	Rondelle de tendeur.	Scheibe für Spanner.	Washer for tensioner.	Arandela de tensor.	Rondella per tendicinghia.
22	ZD 9290 400 U	1	Co 7.	Rondelle de tendeur.	Scheibe für Spanner.	Washer for tensioner.	Arandela de tensor.	Rondella per tendicinghia.
		2	Co 7.	Rondelle sur carter.	Scheibe am Gehäuse.	Washer on housing.	Arandela sobre carter.	Rondella sul carter.
23	ZD 9290 600 U	2	Co 9.	Rondelle de vis palier.	Scheibe für Lagerdeckelschraube.	Washer for bearing screw.	Arandela de tornillo del soporte.	Rondella per vite del supporto.
24	ZD 9372 200 W	1	TH 7 × 40.	Vis tendeur et alternateur.	Schraube für Spanner und Lima.	Screw for tensioner and alternator.	Tornillo de tensor y alternador.	Vite per tendicinghia e alternatore.
25	ZD 9524 100 U	3	H M 7.	Écrou vis de tendeur sur carter.	Mutter der Spannschraube am Gehäuse.	Nut f. tensioner screw on housing.	Tuerca de tornillo de tensor sobre carter.	Dado per vite del tendicinghia sul carter.
26	ZC 9616 139 W	2	M 7 × 14.	Goujon, tendeur sur carter.	Stehbolzen am Gehäuse.	Tensioner stud on housing.	Esparrago de tensor sobre carter.	Prigioniero per tendicinghia sul carter.
27	ZD 9387 000 W	1	TH 9 × 100	Vis de palier sur carter :	Lagerdeckelschraube am Gehäuse :	Bearing screw on housing:	Tornillo del soporte sobre carter :	Vite per supporto sul carter :
28	ZD 9524 300 W	1	H M 9.	Écrou de vis de palier.	Mutter der Lagerdeckelschraube.	Nut for bearing screw.	Tuerca de tornillo del supporto.	Dado per vite del supporto

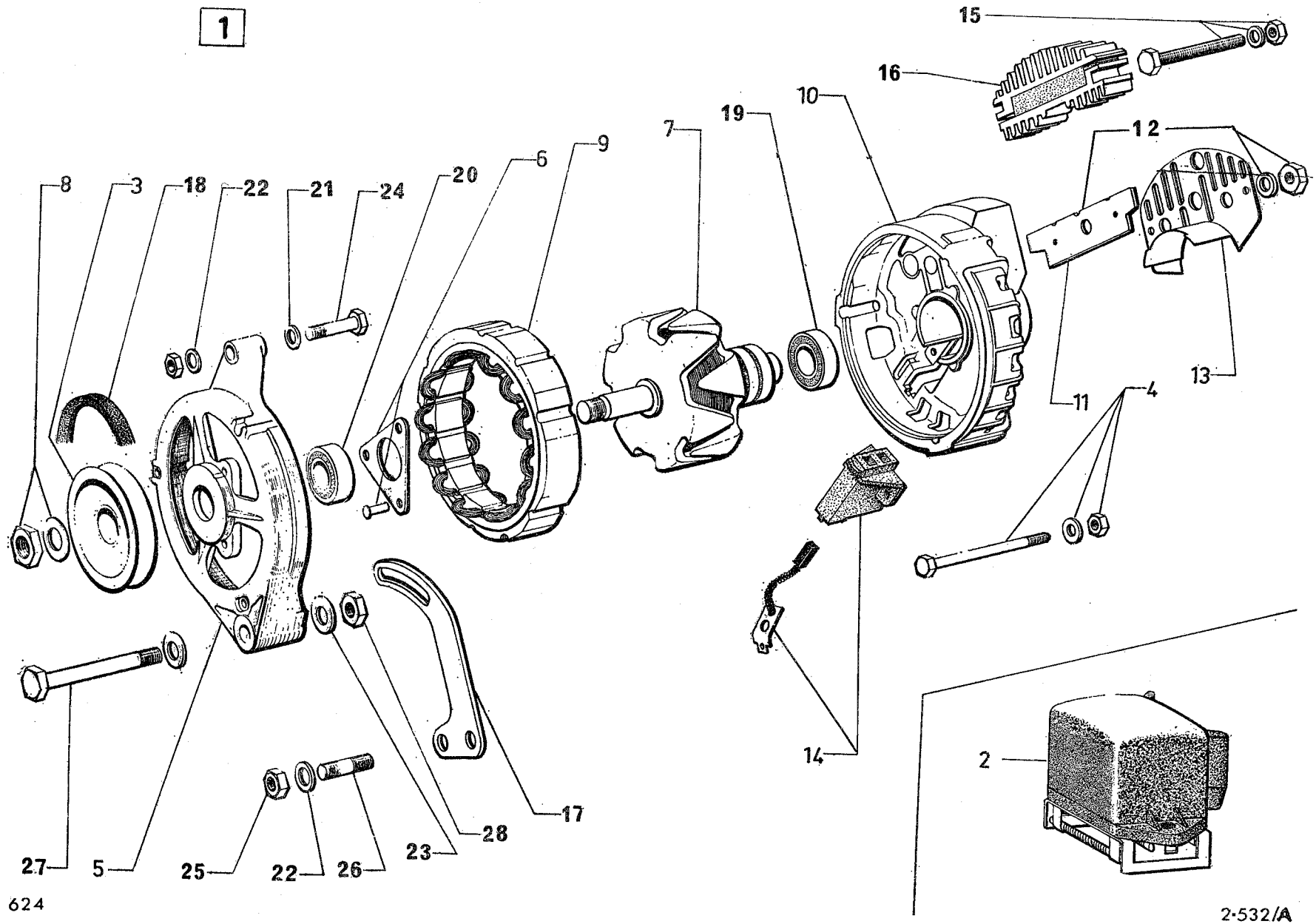
1
15
16
10
19
7
9
6
20
24
21
22
18
3
8
12
13
11
4
14
2
17
28
23
26
22
25
5
27
624
2-532/A

I	NUMÉROS	K	« Ducellier » 1/71 →	Alternateur Régulateur	Lichtmaschine Regler	Alternator Regulator	Alternador Regulador	Alternatore Regolatore
1			12 V.	Alternateur :	Lima :	Alternator:	Alternador :	Alternatore :
	GX 11 114 01 B	1	(7540 B ou C) - 30 Amp. - (1°) → 7/73.	– monophasé.	– einphasig.	– monophase.	– monofásico.	– monofasico.
	GX 11 114 04 B	1	(7541 B ou C) - 40 Amp. - (3°) → 7/73.	– triphasé.	– dreiphasig.	– three-phase.	– trifasico.	– trifasico.
	GX 11 114 05 A	1	(7562 A ou B) - 40 Amp. - (2°) 5/72 →.	– monophasé.	– einphasig.	– monophase.	– monofásico.	– monofasico.
2	GX 11 109 01 A	1	(8366 A) - 12 V.	Régulateur.	Regler.	Regulator.	Regulador.	Regolatore.
3				Poulie :	Riemenscheibe :	Pulley:	Polea :	Puleggia :
	1 Y 5 437 905 N *AY 532-34*	1	(1°) - (3°) - R.p. 5 447 119 R.	– (fonte).	– (Guss).	– (casting).	– (de fundición).	– (ghisa).
	1 A 5 428 389 D	1	(1°) - (3°).	– (tôle).	– (Blech).	– (sheet metal).	– (de chapa).	– (lamiera).
	GX 11 127 02 A	1	(2°) 5/72 →.	– (fonte).	– (Guss).	– (casting).	– (de fundición).	– (ghisa).
	GX 11 127 03 A	1	(2°) 12/72 →.	– (tôle).	– (Blech).	– (sheet metal).	– (de chapa).	– (lamiera).
4	GX 11 128 01 A	1	(1°) - (3°).	Jeu de tiges assemblage :	Satz Spannschrauben :	Set of assembling rods:	Juego de varillas de unión :	Serie di tiranti di collegamento :
	GX 11 148 02 A	1	(2°) 5/72 →.	–	–	–	–	–
5	GX 11 129 01 A	1	(1°) - (3°).	Palier de commande :	Lagerdeckel (Antriebsseite) :	Bearing, drive side:	Soporte, lado mando :	Supporto, lato C^{do} :
	GX 11 147 02 A	1	(2°) 5/72 →.	–	–	–	–	–
6	AY 9532-027 A	1	(1°) - (3°).	Jeu de pièces de roulement:	Teilesatz für Kugellager :	Set of parts f. bearing:	Piezas para rodamiento :	Insienne per cuscinetto :
	DX 532-71	1	(2°) 5/72 →.	–	–	–	–	–
7	GX 11 130 01 B	1	(1°).	Rotor :	Rotor :	Rotor:	Rotor :	Rotore :
	GX 11 139 03 A	1	(3°).	–	–	–	–	–
	GX 11 149 02 A	1	(2°) 5/72 →.	–	–	–	–	–
8				Jeu de pièces de poulie :	Teilesatz für Riemenscheibe :	Set of pulley parts:	Conjunto de polea :	Serie di pezzi della puleggia :
	0 Y 5 437 591 A	1	(1°) - (3°).	– (fonte ou tôle).	– (Guss oder Blech).	– (casting or sheet metal).	– (de fundición o chapa).	– (ghisa o lamiera).
	GX 11 131 03 A	1	(2°) 5/72 →.	– (fonte).	– (Guss).	– (casting).	– (de fundición).	– (ghisa).
	GX 11 131 04 A	1	(2°) 12/72 →.	– (tôle).	– (Blech).	– (sheet metal).	– (de chapa).	– (lamiera).
9	GX 11 132 01 A	1	(1°).	Stator :	Stator :	Stator:	Estator :	Statore :
	GX 11 140 01 A	1	(3°).	–	–	–	–	–
	GX 11 150 02 A	1	(2°) 5/72 →.	–	–	–	–	–

I	NUMÉROS	K	« Ducellier » 1/71 →	Alternateur Régulateur (Suite)	Lichtmaschine Regler (Forts.)	Alternator Regulator (Cont.)	Alternador Regulador (Cont.)	Alternatore Regolatore (Cont.)
10	GX 11 133 01 A	1	(1°).	Palier porte-diodes :	Diodenträger :	Diode holder bearing:	Soporte porta-diodos :	Supporto portadiodi :
	GX 11 141 02 A	1	(3°) R.p. 5 447 123 J.	–	–	–	–	–
	GX 11 133 02 A	1	(2°) - R.p. 5 447 122 Y 5/72 →.	–	–	–	–	–
	1 G 5 447 122 Y	1	(1°) - (2°).	– avec balais.	– mit Kohlen.	– with brushes.	– con escobillas.	– con spazzole.
	1 G 5 447 123 J	1	(3°).	– avec balais.	– mit Kohlen.	– with brushes.	– con escobillas.	– con spazzole.
11	GX 11 134 01 A	1	(1°) - R.p. GX 11 134 02 A.	Fusible :	Sicherung :	Fuse:	Fusible :	Fusibile :
	GX 11 134 02 A	1	(2°) 5/72 →.	–	–	–	–	–
12	GX 11 163 01 A	1	(1°).	Ensemble protection :	Satz Sicherungsteile :	Set of protection parts:	Conjunto de protección :	Insieme protezione :
	GX 11 163 02 A	1	(2°) 5/72 → R.p. GX 11 163 01 A.	–	–	–	–	–
13	GX 11 136 01 A	1	(1°).	Capot :	Deckel :	Cover:	Tapasoporte :	Coprisupporto :
	GX 11 145 01 A	1	(3°).	–	–	–	–	–
	GX 11 136 02 A	1	(2°) 5/72 →.	–	–	–	–	–
14	GX 11 137 01 A	1	(1°) - (2°) - (3°) R.p. GX 11 138 01 A.	Jeu de porte-balais avec balais.	Satz Kohleträger mit Kohlen.	Set of holders and brushes.	Juego de porta-escobillas con escobillas.	Serie di portaspazzole con spazzole.
	GX 11 138 01 A	1	(1°) - (2°) - (3°).	Jeu de 2 balais.	Satz zu 2 Kohlen.	Set of 2 brushes.	Juego de 2 escobillas.	Serie di 2 spazzole.
15	GX 11 142 01 A	1	(3°).	Jeu de fixat. porte-diode.	Teilesatz zur Befestigung des Diodenträgers.	Set of securing parts for diode holder contacts.	Conjunto de sujeción de contactos portadiodos.	Insieme di fissaggio contatti.
16	GX 11 144 02 A	1	(3°).	Porte-diode.	Diodenträger.	Diode holder.	Portadiodos.	Portadiodi.
17	GX 11 102 01 A	1		Tendeur.	Keilriemenspanner.	Tensioner.	Tensor.	Tendicinghia.
18	GX 11 101 01 A	1	« Wentiflex ».	Courroie.	Keilriemen.	Belt.	Correa.	Cinghia.
19	DX 9532-995 A	1	(1°) - (2°) - (3°).	Roulement palier AR.	Kugellager für hinteren Lagerdeckel.	Ball bearing (rear).	Rodamiento trasero.	Cuscinetto posteriore.
20	AY 9532-145 A	1	(1°) - (3°).	Roulement palier AV :	Kugellager für vorderen Lagerdeckel :	Ball bearing, drive side:	Rodamiento, lado mando :	Cuscinetto, lato C^{do} :
	GX 11 166 01 A	1	(2°) 5/72 →.	–	–	–	–	–

I	NUMÉROS	K	« Ducellier » 1/71 →	Alternateur Régulateur *(Suite)*	Lichtmaschine Regler *(Forts.)*	Alternator Regulator *(Cont.)*	Alternador Regulador *(Cont.)*	Alternatore Regolatore *(Cont.)*
25	ZD 9524 100 U	3	H M 7.	Écrou de vis tendeur sur carter.	Mutter der Spannschraube am Gehäuse.	Nut f. tensioner screw on housing.	Tuerca de tornillo de tensor sobre carter.	Dado per vite del tendicinghia sul carter.
26	ZC 9616 139 W	2	M 7 × 14.	Goujon, tendeur sur carter.	Stehbolzen am Gehäuse.	Tensioner stud on housing.	Esparrago de tensor sobre carter.	Prigioniero per tendicinghia sul carter.
27	ZC 9621 161 U	1	H 9 × 100.	Vis de palier sur carter.	Lagerdeckelschraube am Gehäuse.	Bearing screw on housing.	Tornillo del soporte sobre carter.	Vite per supporto sul carter.
28	ZD 9524 300 U	1	H M 9.	Écrou de vis de palier.	Mutter der Lagerdeckelschraube.	Nut for bearing screw.	Tuerca de tornillo del supporto.	Dado per vite del supporto.

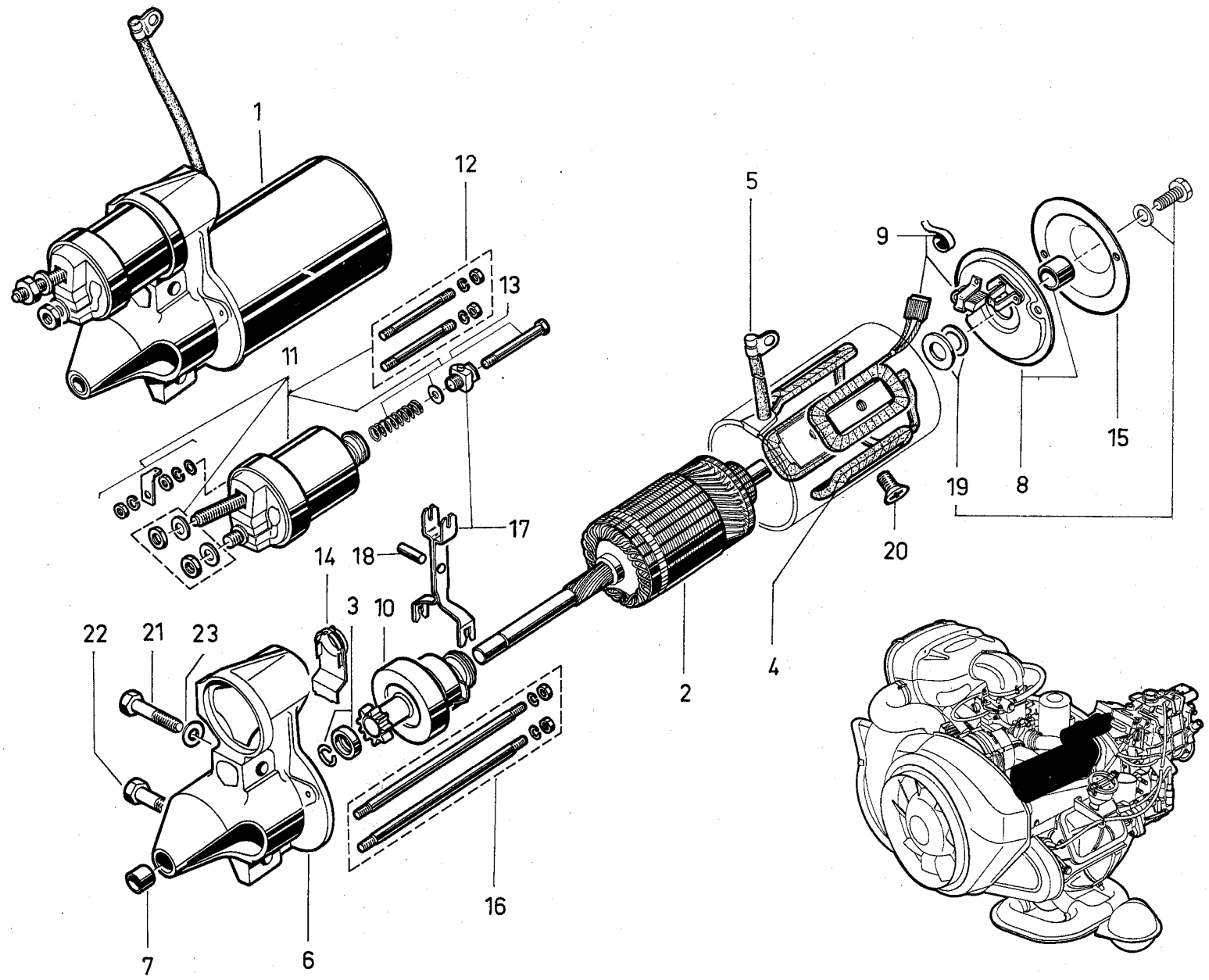
1
12
13
11
17
14
18
3
10
22
21
23
7
6
16
2
4
5
9
15
19
8
20

I	NUMÉROS	K	« Ducellier » → 6/73	Démarreur 12 V	Anlasser 12 V	Starter motor 12 V	Arrancador 12 V	Motorino d'avviamento 12 V
1	GX 06 105 01 B	1	« 6208 B » - R.m.p. 12/70 → 3/72 R.p. GX 06 105 03 A.	Démarreur :	Anlasser :	Starter motor:	Arrancador :	Motorino d'avv. :
	GX 06 105 03 A	1	(6217 A) 3/72 → 11/72.	–	–	–	–	–
	GX 06 105 03 B	1	(6217 B) 11/72 → 1/73.	–	–	–	–	–
	GX 06 105 03 C	1	(6217 C) 1/73 →.	–	–	–	–	–
2	GX 06 154 01 A	1	→ 12/70.	Induit :	Anlasser-Anker :	Armature:	Inducido devanado, compl. :	Indotto avvolto compl. :
	GX 06 154 01 B	1	12/70 → 11/72.	–	–	–	–	–
	GX 06 154 01 C	1	11/72 →.	–	–	–	–	–
3	DV 9533-267 A	1	→ 11/72.	Jeu de pièces butée de lanceur :	Teilesatz für Ritzelanschlag :	Set of stop parts for pinion drive:	Juego de piezas de tope para arrancador :	Serie di pezzi per arresto dell'innesto :
	GX 06 202 01 A	1	11/72 →.	–	–	–	–	–
4	GX 06 155 01 A	1	→ 3/72.	Ensemble inducteurs :	Satz Erregerwicklungen :	Coils assy:	Conjunto de inductores :	Insieme d'induttori :
	GX 06 155 03 A	1	3/72 →.	–	–	–	–	–
5	GX 06 156 01 A	1		Connexion montée.	Anschlussstück, montiert.	Connection assy.	Conección completa.	Connessione completa.
6	GX 06 157 01 A	1	→ 12/70.	Palier de commande :	Lagerdeckel auf Antriebsseite :	Bearing, drive side:	Soporte, lado mando :	Supporto, lato C^{do} :
	GX 06 157 01 B	1	12/70 → 11/72.	–	–	–	–	–
	GX 06 157 01 C	1	11/72 → 1/73.	–	–	–	–	–
	1 G 5 451 679 F	1	1/73 →.	–	–	–	–	–
7	1 A 5 420 282 J *AM 9533-245 A*	1	→ 11/72.	Bague autolubrifiante :	Selbstschmierbüchse :	Self lubricating bush:	Casquillo autolubricante :	Boccola autolubrificante :
	GX 06 198 01 A	1	11/72 →.	–	–	–	–	–
8	1 A 5 420 286 C *AM 9533-913 L*	1		Palier collecteur.	Lagerdeckel am Kollektor.	Bearing, commutator side.	Soporte, lado colector.	Supporto, lato collettore.
9	1 A 5 423 367 S	1	R.m.p. → 1/73.	Jeu de balais avec ressorts :	Satz Kohlen mit Federn :	Set of brushes with springs:	Juego de escobillas con muelles :	Serie di spazzole con molle :
	1 G 5 451 680 S	1	1/73 →.	–	–	–	–	–
10	GX 06 158 01 A	1	→ 12/70.	Lanceur :	Anlasser-Ritzel :	Pinion drive:	Conjunto de piñón :	Innesto d'avviamento :
	GX 06 158 01 B	1	12/70 → 11/72.	–	–	–	–	–
	GX 06 158 01 C	1	11/72 →.	–	–	–	–	–
11	GX 06 159 01 A	1		Ensemble de solénoïde.	Magnetschalter, insgesamt.	Solenoid assy.	Conjunto de solenoide.	Insieme di solenoide.

I	NUMÉROS	K	« Ducellier » → 6/73	Démarreur 12 V (Suite)	Anlasser 12 V (Forts.)	Starter motor 12 V (Cont.)	Arrancador 12 V (Cont.)	Motorino d'avviamento 12 V (Cont.)
12	GX 06 160 01 A	1		Jeu de pièces tiges assemblage solénoïde.	Satz Spannschrauben für Magnetschalter.	Set of assembling parts for solenoid.	Conjunto de varillas de unión para solenoide.	Insieme di astine di unione per solenoide.
13	GX 06 161 01 A	1		Jeu de pièces tiges réglage solénoïde.	Teilesatz zur Einstellung des Magnetschalters.	Set of adjusting parts for solenoid.	Conjunto de varillas de reglaje de solenoide.	Insieme di astine per regolazione solenoide.
14	GX 06 162 01 A			Bouchon de solénoïde.	Stopfen f. Magnetschalter.	Plug for solenoid.	Tapón de solenoide.	Tappo per solenoide.
15	1 A 5 420 284 F *AM 9533-253 A*	1		Capot de palier.	Abdeckung f. Lagerdeckel.	Bearing cap.	Tapasoporte.	Coperchio del supporto.
16	GX 06 163 01 A	1		Jeu de pièces tiges assemblage démarreur.	Satz Spannschrauben für Anlasser.	Set of assembling parts for motor.	Conjunto de varillas de unión para arrancador.	Insieme astine di unione per motorino.
17	GX 06 164 01 A	1	→ 11/72.	Jeu de pièces fourchettes :	Gabel mit Achse :	Fork with pin:	Conjunto de horquilla :	Insieme di forcella :
	GX 06 164 01 B	1	11/72 →.	–	-	–	–	–
18	GX 06 179 01 A	1		Axe de fourchette.	Gabelachse.	Fork pin.	Eje de horquilla.	Perno forcella.
	GX 06 179 03 A	1		Jeu de pièces axe de fourchette.	Satz Achsenteile.	Set of fork pin pats.	Juego de piezas eje.	Serie pezzi perno.
19	GX 06 165 01 B	1	→ 11/72.	Jeu pièces freinage induit :	Satz Bremsteile :	Set of braking parts:	Juego de piez. de frenado :	Serie di pezzi di frenata :
	GX 06 166 01 B	1	11/72 → 1/73.	–	–	–	–	–
	1 G 5 445 798 G	1	1/73 →.	–	–	–	–	–
20	GX 07 197 01 A	4	TF M 10 × 11,7 → 11/72.	Vis de masses polaires :	Schraube für Polstäbchen:	Screw f. pole plate:	Tornillo de masa polar :	Vite per massa polare :
	1 G 5 451 676 Y	4	11/72 →.	–	–	–	–	–
21	23 750 019 F *ZD 9375 000 W*	1	TH 7 × 48.	Vis de fixat. démarreur :	Schraube zur Befestigung des Anlassers :	Securing screw f. motor:	Tornillo de sujeción de arrancador :	Vite per fissaggio del motorino :
22	23 747 019 X *ZD 9374 700 W*	1	TH 7 × 40.	–	–	–	–	–
23	22 904 019 D *ZD 9290 400 U*	2	Co 7,2 × 14,2.	Rondelle vis démarreur.	Scheibe für Anlasserschraube.	Washer for motor screw.	Arandela de tornillo de arrancador.	Rondella per vite del motorino.

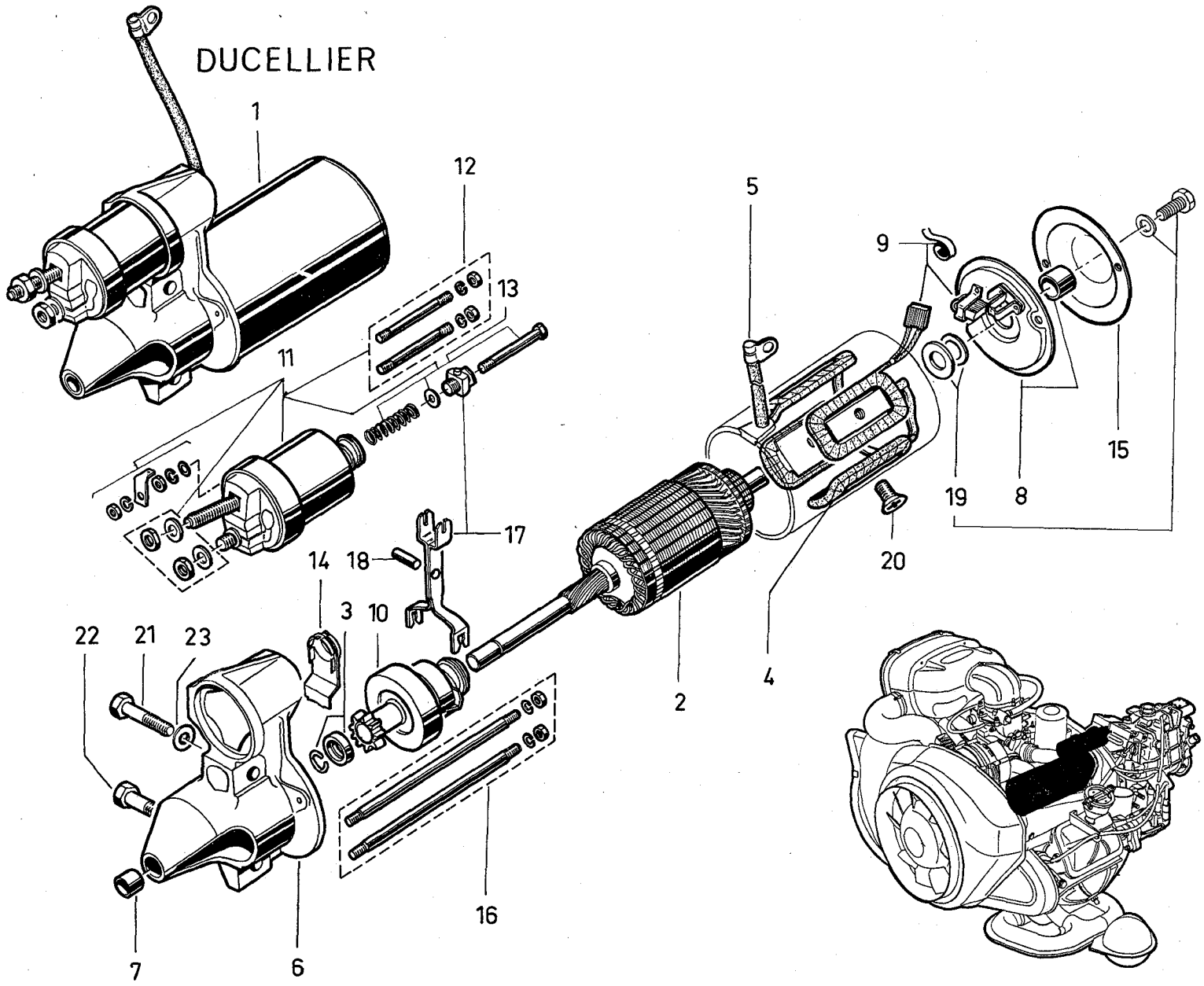
DUCELLIER
1
12
13
11
5
9
15
19
8
20
17
14
18
3
10
22
21
23
2
4
16
7
6

I	NUMÉROS	K	« Ducellier » 6/73 →	Démarreur 12 V	Anlasser 12 V	Starter motor 12 V	Arrancador 12 V	Motorino d'avviamento 12 V
1	2 G 5 447 450 N	1	(6217 D).	Démarreur.	Anlasser.	Starter motor.	Arrancador.	Motorino d'avv.
2	1 G 5 451 675 M	1		Induit.	Anlasser-Anker.	Armature.	Inducido devanado, compl.	Indotto avvolto compl.
3	GX 06 202 01 A	1		Jeu de pièces butée de lanceur.	Teilesatz für Ritzelanschlag.	Set of stop parts for pinion drive.	Juego de piezas de tope para arrancador.	Serie di pezzi per arresto dell'innesto.
4	1 G 5 451 677 J	1		Ensemble inducteurs.	Satz Erregerwicklungen.	Coils assy.	Conjunto de inductores.	Insieme d'induttori.
5	GX 06 156 03 A	1		Connexion montée.	Anschlusstück montiert.	Connection assy.	Connección completa.	Connessione completa.
6	1 G 5 451 679 F	1		Palier de commande.	Lagerdeckel auf Antriebsseite.	Bearing, drive side.	Soporte, lado mando.	Supporto, lato C °.
7	GX 06 198 01 A	1		Bague autolubrifiante.	Selbstschmierbüchse.	Self lubricating bush.	Casquillo autolubriancte.	Boccola autolubrificante.
8	1 A 5 420 286 C	1		Palier collecteur.	Lagerdeckel am Kollektor.	Bearing, commutator side.	Soporte, lado colector.	Supporto, lato colletore.
9	1 G 5 451 680 S	1		Jeu de balais avec ressorts.	Satz Kohlen mit Federn.	Set of brushes with springs.	Juego de escobillas con muelles.	Serie di spazzole con molle.
10	GX 06 158 01 C	1		Lanceur.	Anlasser-Ritzel.	Pinion drive.	Conjunto de piñon.	Innesto d'avviamento.
11	GX 06 159 01 A	1		Ensemble de solenoïde.	Magnetschalter, insgesant.	Solenoid assy.	Conjunto de solenoide.	Insieme di solenoide.
12	1 A 5 420 285 S	1		Jeu de pièces tiges assemblage solenoïde.	Satz Spannschrauben für Magnetschalter.	Set of assembling parts for solenoid.	Conjunto de varillas de unión para solenoide.	Insieme di astine di unione per solenoide.
13	GX 06 161 01 A	1		Jeu de pièces tiges réglage solenoïde.	Teilesatz zur Einstellung des Magnetschalters.	Set of adjusting parts for solenoid.	Conjunto de varillas de réglaje de solenoide.	Insieme di astine per regolazione solenoide.
14	GX 06 162 01 A	1		Bouchon de solenoïde.	Stopfen f. Magnetschalt.	Plug for solenoid.	Tapón de solenoide.	Tappo der solenoide.
15	1 A 5 420 284 F	1		Capot de palier.	Abdeckung f. Lagerdeckel.	Bearing cap.	Tapasoporte.	Coperchio del supporto.
16	1 G 5 451 678 V	1		Jeu de pièces tiges assemblage démarreur.	Satz Spannschrauben für Anlasser.	Set of assembling parts for motor.	Conjunto de varillas de unión para arrancador.	Insieme di astine i unione per motorino.
17	GX 06 164 01 B	1		Jeu de pièces fourchette.	Gabel mit Achse.	Fork with pin.	Conjunto de horquilla.	Insieme di forcella.

I	NUMÉROS	K	« Ducellier » 6/73 →	Démarreur 12 V (Suite)	Anlasser 12 V (Forts.)	Starter motor 12 V (Cont.)	Arrancador 12 V (Cont.)	Motorino d'avviamento 12 V (Cont.)
18	GX 06 179 03 A	1		Jeu de pièces axe de fourchette.	Satz Gabelachsenteile.	Set of fork pin parts.	Juego de piezas de eje horquilla.	Serie pezzi perno forcella.
19	1 G 5 445 798 G	1		Jeu pièces freinage induit.	Satz Bremsteile.	Set of braking parts.	Juego de piez. de frenado.	Serie di pezzi di frenata.
20	1 G 5 451 676 Y	4		Vis de masses polaires.	Schraube für Polstäbchen.	Screw f. pole plate.	Tornillo de masa polar.	Vite per massa polare.
21	23 750 019 F *ZD 9375 000 W*	1	TH M 7 × 48.	Vis de fixat. démarreur :	Schraube zur Befestigung des Anlassers :	Securing screw f. motor:	Tornillo de sujeción de arrancador :	Vite per fissaggio del motorino :
22	23 747 019 X *ZD 9374 700 W*	1	TH M 7 × 40.	–	–	–	–	–
23	22 904 019 D *ZD 9290 400 U*	2	Co 7,2 × 14,2.	Rondelle vis démarreur.	Scheibe für Anlasserschraube.	Washer for motor screw.	Arandela de tornillo de arrancador.	Rondella per vite del motorino.

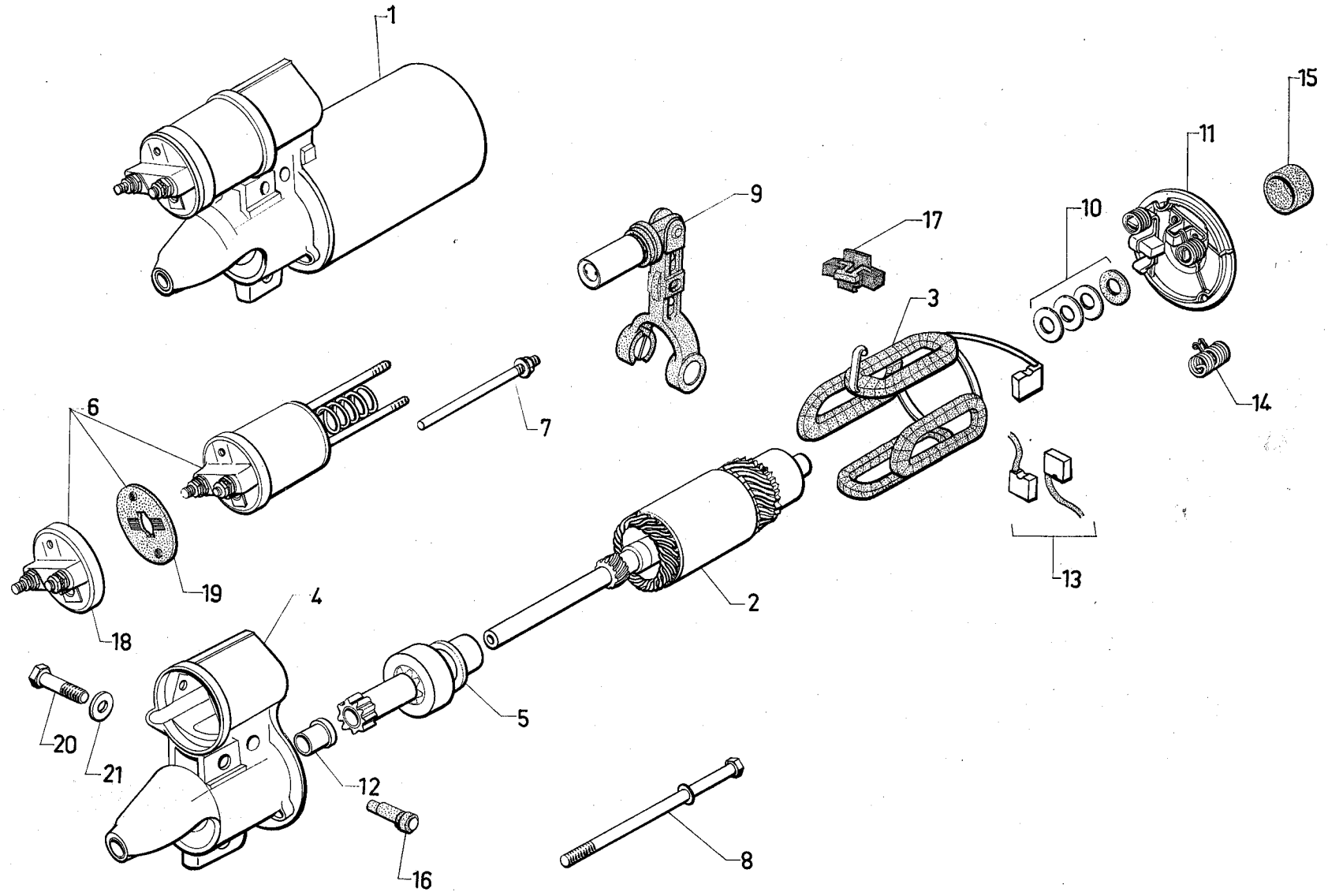
1
9
17
10
11
15
3
6
7
14
19
18
4
2
13
20
21
5
12
16
8

SOUS-GROUPES	DÉSIGNATION DES CHAPITRES	UNTER-GRUPPEN	BEZEICHNUNG DER KAPITEL	UNDER-GROUPS	DESCRIPTION OF CHAPTERS
3-391	Pompe hydraulique	3-391	Hochdruckpumpe	3-391	Hydraulic pump
3-391/1	Conjoncteur - Accumulateur principal	3-391/1	Druckregler - Hauptdruckspeicher	3-391/1	Pressure regulator - Main accumulator
3-392	Vanne de sécurité	3-392	Sicherheitsschieber	3-392	Safety valve
3-393	Réservoir hydraulique	3-393	Hydraulikbehälter	3-393	Hydraulic-fluid tank
3-412	Unit d'essieu AV - Bras	3-412	Radaufhängung - Schwingarme, vorn	3-412	Axle assy and arms, front
3-413	Pivots - Moyeux AV - Roues	3-413	Radnabe, vorn - Räder	3-413	Pivots and hubs, front - Wheels
3-422	Unit d'essieu AR - Bras	3-422	Radaufhängung - Schwingarme, hinten	3-422	Axle assy and arms, rear
3-426	Moyeux AR - Disque de frein	3-426	Radnabe und Bremsscheiben, hinten	3-426	Hubs and brake discs, rear
3-434	Cylindres de suspension avant	3-434	Federzylinder, vorn	3-434	Suspension cylinders, front
3-434/1	Cylindres de suspension arrière	3-434/1	Federzylinder, hinten	3-434/1	Suspension cylinders, rear
3-435	Correcteur de hauteur et commande	3-435	Höhenkorrektor mit Betätigung	3-435	Height correctors and control
3-435/1	Barres anti-roulis AV et AR	3-435/1	Stabilisator, vorn und hinten	3-435/1	Anti-roll bars
3-437	Commande de variation de hauteur —≫ 3/72	3-437	Höhenverstellung —≫ 3/72	3-437	Manual height control —≫ 3/72
3-437/A	Commande de variation de hauteur 3/72 —≫	3-437/A	Höhenverstellung 3/72 —≫	3-437/A	Manual height control 3/72 —≫
3-441	Volant de direction - Anti-vol	3-441	Lenkrad - Diebstahsicherung	3-441	Steering wheel - Antitheft device
3-442	Carter de direction - Barres	3-442	Lenkgehäuse mit Spurstangen	3-442	Steering housing and rods

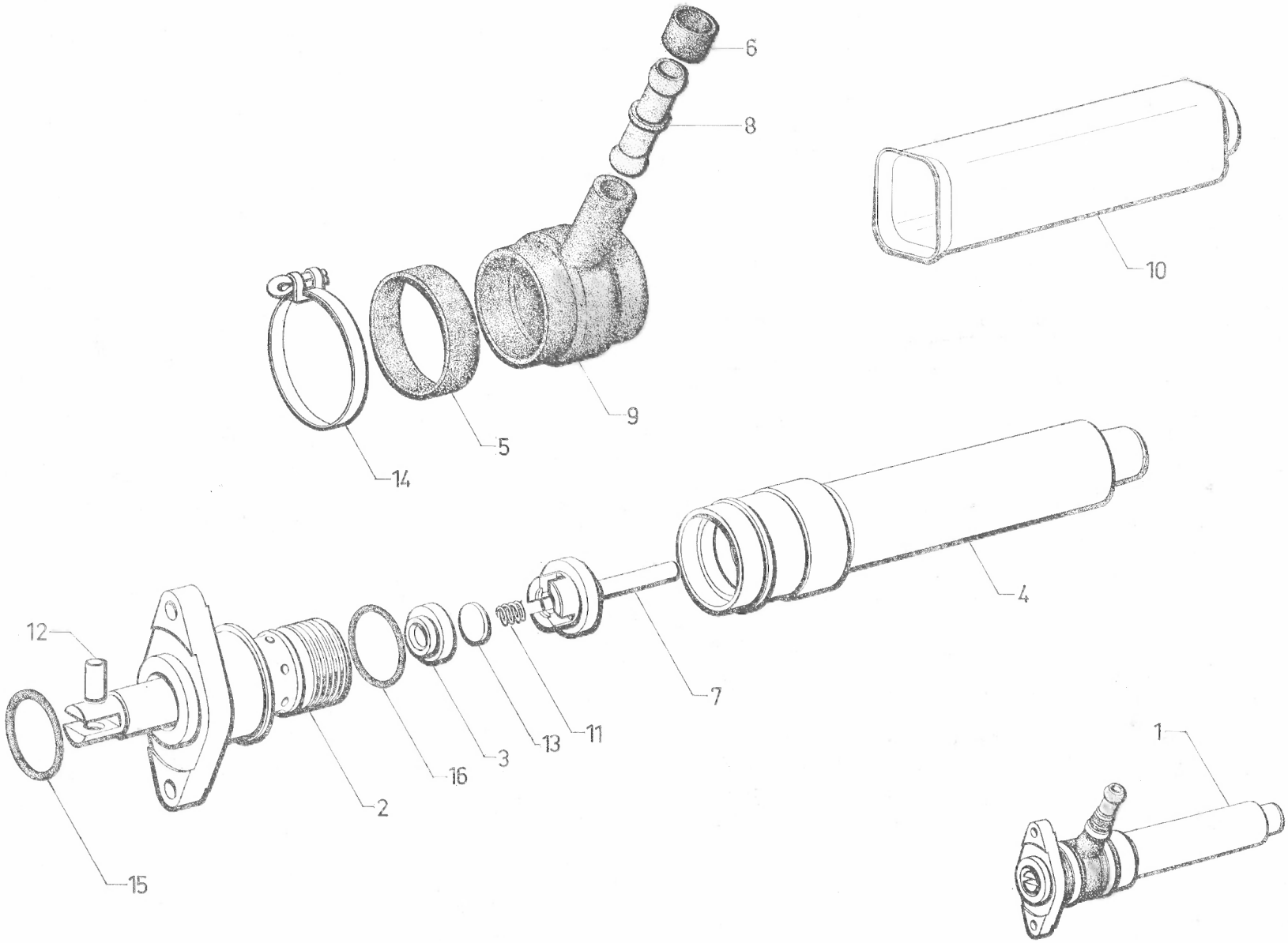
6
8
10
9
5
14
4
12
7
11
13
3
16
2
15
1

I	NUMÉROS	K		Pompe hydraulique	HD-Pumpe	Hydraulic pump	Bomba hidraulica	Pompa idraulica
1	2 G 5 426 238 Y *GX 13 105 01 A*	1		Pompe sans protecteur.	Pumpe ohne Schutz.	Pump without protector.	Bomba sin protector.	Pompa senza protettore.
2	1 G 5 431 091 Y *GX 13 101 01 A*	1		Corps et piston appariés.	Pumpengehäuse mit Kolben.	Body and piston assy.	Cuerpo y pistón empareados.	Corpo e pistone accoppiati.
3	1 G 5 431 098 Z *GX 13 102 01 A*	1	8 × 19 × 6,5.	Siège de clapet.	Ventilsitz.	Valve seat.	Asiento del respiradero.	Sede per valvolina.
4	1 G 5 431 102 T *GX 13 104 01 A*	1	L 163.	Bouchon capacité.	Stopfen.	Housing cover.	Tapón-reserva.	Tappo-riserva.
				Bague caoutchouc :	Gummihülse :	Rubber bush:	Anillo caucho :	Boccola gomma :
5	1 G 5 431 103 D *GX 13 235 01 A*	1	41,5 × 44,5 × 10,5.	–	–	–	–	–
6	1 G 5 424 503 P *GX 13 236 01 A*	1	19 × 22 × 10,5.	–	–	–	–	–
7	1 G 5 431 095 S *GX 13 238 01 B*	1		Cage clapet.	Ventilgehäuse.	Valve cage.	Jaula valvula.	Gabbia valvola.
8	1 G 5 431 100 W *GX 13 240 01 A*	1	9,8 × 12,5 × 50 - rilsan.	Tube.	Rohr.	Tube.	Tubo.	Tubetto.
9	1 G 5 431 101 G *GX 13 241 01 A*	1	2 ⌀ int. 36,5.	Membrane d'aspiration.	Ansaugmembrane.	Suction diaphragm.	Membrana de aspiración.	Membrana aspirazione.
10	GX 13 376 01 A	1	L 123.	Carter.	Gehäuse.	Housing.	Carter.	Scatola.
11	1 D 5 415 015 J *D 9391-003 A*	1	⌀ ext. 7,7.	Ressort de clapet.	Ventilfeder.	Spring f. valve.	Muelle de valvula.	Molla della valvola.
12	1 G 5 420 025 R *AL 9391-941 L*	1	6,35 × 15,4.	Axe sur biellette.	Bolzen für Pleuel.	Pin on connection rod.	Eje de bieleta.	Perno per bielletta.
13	1 D 5 415 014 Y *D 9391-005 L*	1	⌀ 13 - e 1,2.	Clapet.	Ventil.	Valve.	Valvula.	Valvola.
14	ZC 9614 000 U	3	L 474.	Collier.	Schelle.	Collar.	Collar.	Fascetta.
				Joint torique :	Dichtring :	Sealing ring:	Junta torica :	Gommino :
15	ZD 9501 700 U	1	25,1 × 32,3 × 3,6.	–	–	–	–	–
16	ZD 9506 400 U	1	23,5 × 30,7 × 3,6 → 2/72.	–	–	–	–	–
	ZD 9503 300 U	1	24,5 × 29,9 × 2,7 2/72 →.	–	–	–	–	–

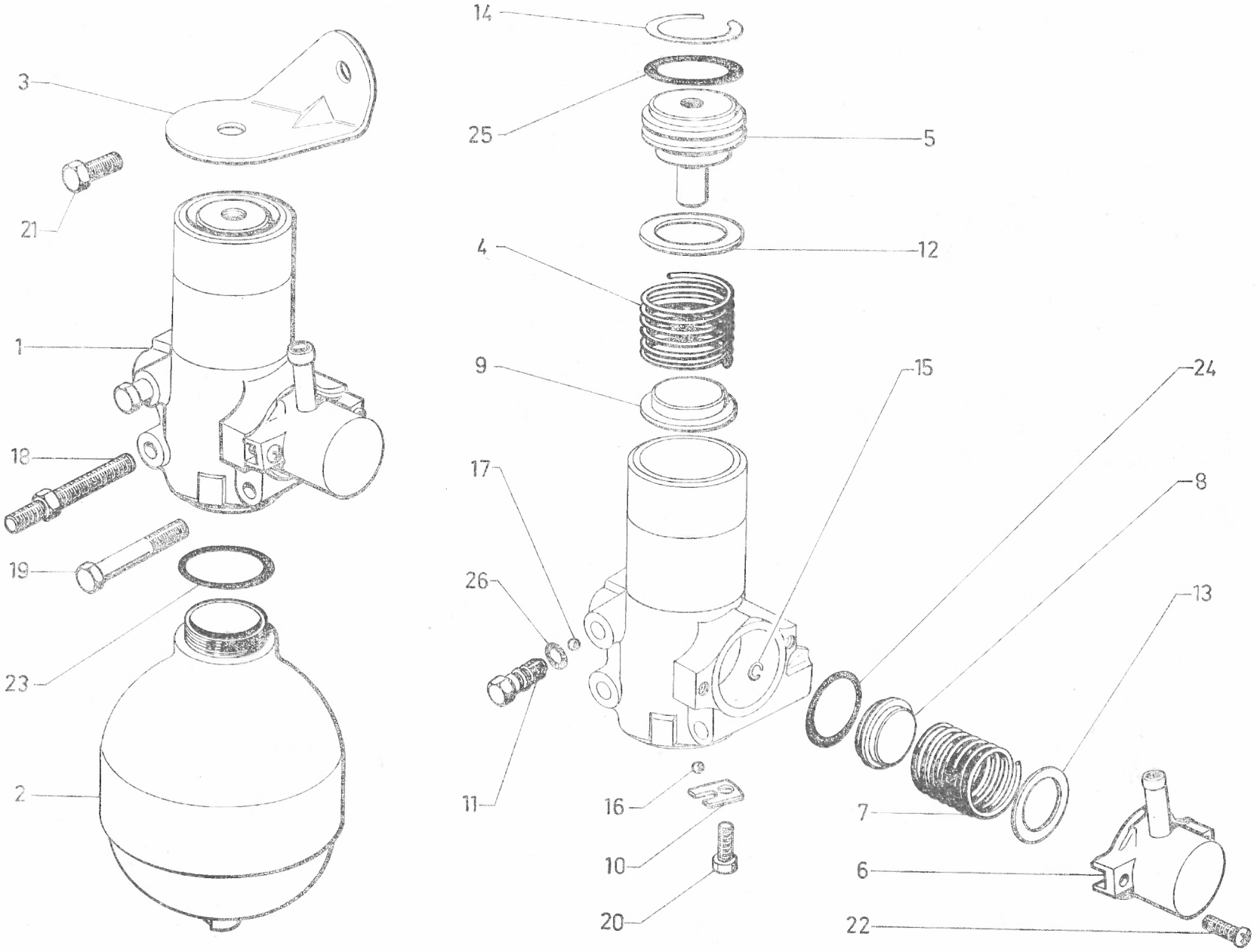
3
21
1
18
19
23
2
14
25
5
4
12
9
15
24
17
8
26
13
11
16
10
20
7
6
22

I	NUMÉROS	K		Conjoncteur Accumulateur principal	Druckregler Hauptdruckspeicher	Pressure regulator Main accumulator	Conjuntor Acumulador principal	Congiuntore Accumulatore principale
1	9 D 5 409 764 H	1		Conjoncteur disjoncteur.	Druckregler.	Pressure regulator.	Conjuntor-disyuntor.	Congiuntore-disgiuntore.
2	GX 13 278 01 A	1		Accumulateur repère « 40 » sur vis.	Hauptdruckspeicher Markierung « 40 ».	Accumulator, mark « 40 » on screw.	Acumulador, marca « 40 » sobre tornillo.	Accumulatore, segno « 40 » sulla vite.
				Support :	Träger :	Bracket:	Soporte :	Supporto :
3	GX 13 125 01 A	1	2 ⌀ 10 → 11/70.	–	–	–	–	–
			Carbu. « Weber » → 5/72.	–	–	–	–	–
	GX 13 125 01 B		11/70 →.	– avec arrêt de gaine.	– m. Fangstück f. Hülle.	– with sheath stop.	– con retén de vaina.	– con fermaguaina.
	GX 13 418 01 A		EMBAUT.	– avec arrêt de gaine.	– m. Fangstück f. Hülle.	– with sheath stop.	– con retén de vaina.	– con fermaguaina.
4	1 D 5 412 539 W *DX 9391-910 L*	1	⌀ ext. 32.	Ressort de conjonction.	Einschaltungsfeder.	Spring on compression side.	Muelle de conjunción.	Molla di congiunzione.
5	1 D 5 412 542 D *DX 9391-911 L*	1	⌀ ext. 34 - h 45.	Bouchon.	Stopfen.	Plug.	Tapón.	Tappo.
6	1 D 5 412 800 H *DX 9391-953 L*	1	2 ⌀ 5,5.	Logement.	Lagerung.	Seat.	Alojamiento.	Alloggiamento.
7	1 D 5 412 798 L *DX 9391-955 L*	1	⌀ ext. 2,6.	Ressort de disjonction.	Ausschaltungsfeder.	Spring on expansion side.	Muelle de disyunción.	Molla di disgiunzione.
8	1 D 5 412 797 A *DX 9391-956 L*	1	⌀ 25,5.	Embase de disjonction.	Ring (Ausschaltung).	Cup on expansion side.	Base de disyunción.	Basetta di disgiunzione.
9	1 D 5 412 538 K *DX 9391-981 L*	1	⌀ ext. 32 - e 9.	Coupelle de conjonction.	Teller (Einschaltung).	Cup on compression side.	Copela de conyunción.	Scodellino di congiunz.
10	1 D 5 412 543 P *DX 9391-994 L*	1	1 ⌀ 5.	Barrette de bille.	Lagersitz für Kugel.	Plate for ball.	Plaqueta de bola.	Piachetta per sfera.
11	1 D 5 412 801 U *DX 9391-996 L*	1	L 33.	Vis de purge.	Entlüftungsschraube.	Bleed screw.	Tornillo de vaciado.	Vite di spurgo.
		?		Cale de réglage :	Einstellscheibe :	Adjusting shim:	Suplem. de reglaje :	Spessore per regolazione :
12	1 D 5 412 540 G *DX 9391-153 L*		24,5 × 32 × 0,7.	– de conjonction.	– für Einschaltungsfeder.	– on compression side.	– de conjunción.	– della congiunzione.
	1 D 5 420 595 L *DX 9391-478 A*		24,5 × 32 × 0,3.	– de conjonction.	– für Einschaltungsfeder.	– on compression side.	– de conjunción.	– della congiunzione.
13	1 D 5 420 596 X *DX 9391-479 A*		21 × 28 × 0,3.	– de disjonction.	– für Ausschaltungsfeder.	– on expansion side.	– de disyunción.	– della disgiunzione.

I	NUMÉROS	K		Conjoncteur Accumulateur principal (Suite)	Druckregler Hauptdruckspeicher (Forts.)	Pressure regulator Main accumulator (Cont.)	Conjuntor Acumulador principal (Cont.)	Congiuntore Accumulatore principale (Cont.)
				Jonc :	Sicherungsdraht :	Stop ring:	Anillo de retención :	Arresto elastico :
14	1 D 5 412 537 Z *DX 9391-157 L*	2	⌀ ext. 38.	– de conjonction.	– für Druckregler.	– on compression side.	– de conjunción.	– per congiunzione.
15	1 D 5 416 868 A *DX 9391-159 L*	1		– de tiroir de disjonction.	– für Ausschaltschieber.	– on expansion side.	– de pistón de disyunción.	– per pistoncino di disgiunzione.
				Bille :	Kugel :	Ball:	Bola :	Sfera :
16	22 707 009 *ZD 9270 700 U*	1	⌀ 6.	– d'admission.	– für Einlass.	– inlet ball.	– de admisión.	– d'ammissione.
17	22 709 009 *ZD 9270 900 U*	1	⌀ 7.	– de purge.	– für Entlüftung.	– bleed ball.	– de vaciado.	– di spurgo.
18	1 D 5 420 597 H *DX 9392-189 A*	1	⌀ 7 - L 15 - L 65.	Vis colonnette.	Stützschraube.	Shouldered screw.	Tornillo-columneta.	Vite colonnetta.
				Vis :	Schraube für :	Screw:	Tornillo :	Vite :
19	ZD 9345 230 W	1	TH 7 × 70.	–	–	–	–	–
20	ZD 9345 400 W	1	TH M 5 × 14 R.p. ZD 9366 000 W.	– de barrette.	– Lagersitz.	– for plate.	– de plaqueta.	– per placchetta.
21	23 719 019 *ZD 9371 900 W*	1	TH 7 × 20.	– de support.	– Träger.	– for bracket.	– del soporte.	– per supporto.
	23 464 019 *ZD 9346 400 W*	1	TH 7 × 22 → 11/70.	–	–	–	–	–
	23 720 019 *ZD 9372 000 W*	1	TH 7 × 25 11/70 →.	–	–	–	–	–
22	24 535 019 *ZD 9453 500 W*	2	TCB M 5 × 20.	– de logement.	– Lagerung.	– for seat.	– de alojamiento.	– per alloggiamento.
				Joint torique :	Dichtring :	Sealing ring:	Anillo de estanqueidad :	Gommino :
23	24 821 009 *ZD 9482 100 U*	1	37,5 × 42,4 × 2,45.	– d'accumulateur.	– für Hauptdruckspeicher.	– for accumulator.	– de acumulador.	– per accumulatore.
24	24 880 009 *ZD 9488 000 U*	1	33,2 × 37 × 1,9.	– de logement.	– für Lagerung.	– for seat.	– de alojamiento.	– per alloggiamento.
25	24 881 009 *ZD 9488 100 U*	1	29 × 34,4 × 2,7.	– de bouchon.	– für Stopfen.	– for plug.	– de tapón.	– per tappo.
26	24 890 009 *ZD 9489 000 U*	1	6,7 × 10,5 × 1,9.	– de vis de purge.	– f. Entlüftungsschraube.	– for bleed screw.	– de tornillo de vaciado.	– per vite spurgo.
	ZC 9000 749 U	1		Pochette de joints.	Satz Dichtungen.	Set of gaskets.	Juego de juntas.	Serie di guarn.
			Ⓢ Ⓝ Ⓓⓚ Ⓕⓘ	**Pièce spéciale**	**Spezialteil**	**Special part**	**Pieza especial**	**Pezzo speciale**
	DVN 392 01 A	1	10/72 →.	Accumulateur principal.	Hauptdruckspeicher.	Main accumulator.	Acumulador principal.	Accumulatore principale.

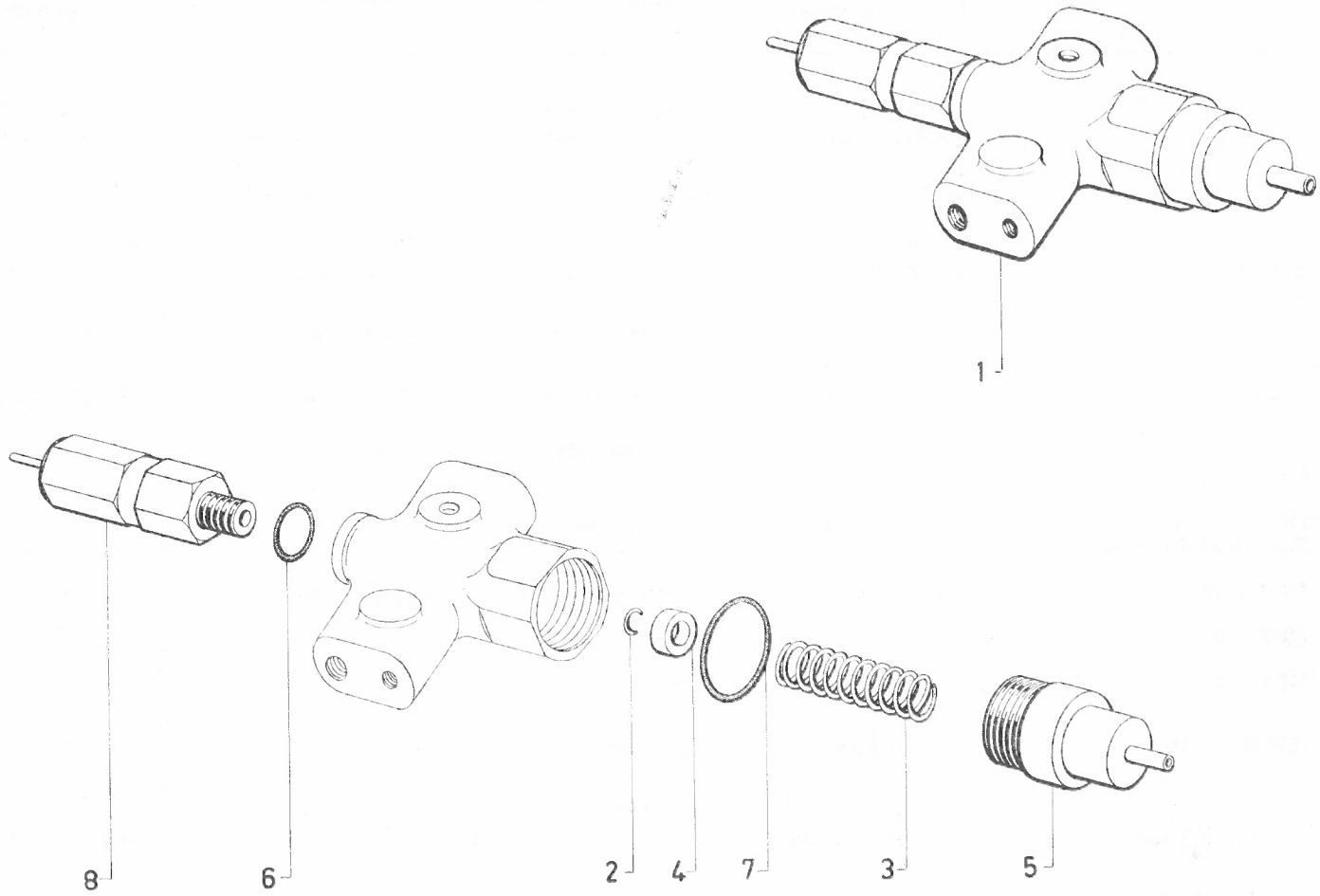
1
8
6
2
4
7
3
5

I	NUMÉROS	K	Ⓝ Ⓢ 9/71 → Ⓒ Ⓗ 9/71 →	Vanne de sécurité	Sicherheitsschieber	Safety valve	Valvula de seguridad	Valvola di sicurezza
1			3 ⌀ 8 × 125 - 1 ⌀ 9 × 125.	Vanne avec mano-contact :	Schieber mit Warnlichtschalter :	Valve with pressure switch:	Valvula con mano-contacto :	Valvola con manocontatto :
	GX 13 413 01 A	1	→ 3/73.	–	–	–	–	–
	GX 13 413 01 B	1	3/73 →.	– Repère « UN ».	– Markierung « UN ».	– marked « UN ».	– marcado « UN ».	– segnato « UN ».
2	1 D 5 410 179 U *D 9453-915 L*	1		Jonc.	Sicherungsring.	Circlip.	Junquillo.	Arresto elastico.
3	DM 9453-130 L	1	⌀ ext. 12.	Ressort, 10 spires.	Feder, 10 Wicklungen.	Spring, 10 turns.	Muelle, 10 espiras.	Molla, 10 spire.
4		?	6,4 × 12.	Rondelle :	Scheibe :	Washer:	Arandela :	Rondella :
	DM 9453-147 L		e 2,9.	–	–	–	–	–
	DM 9453-147 A		– 3,8.	–	–	–	–	–
	DM 9453-147 B		– 4,7.	–	–	–	–	–
5	1 D 5 420 592 L *DV 9453-165 L*	1	⌀ 20 × 150 - L 35.	Bouchon.	Stopfen.	Plug.	Tapón.	Tappo.
				Joint torique :	Dichtring :	Sealing ring:	Junta torica :	Gommino :
6	24 892 009 R *ZD 9489 200 U*	1	14,1 × 15,9 × 1,9.	–	–	–	–	–
7	24 887 009 T *ZD 9488 700 U*	1	20,7 × 24,5 × 1,9.	–	–	–	–	–
8				Mano-contact :	Warnlichtschalter :	Pressure switch:	Mano-contacto :	Manocontatto :
	1 G 5 403 326 E *DVN 9614-902 L*	1	→ 3/73.	–	–	–	–	–
	1 D 5 437 357 G	1	3/73 →.	– repère « UN ».	– Markierung « UN ».	– marked « UN ».	– marcado « UN ».	– segnato « UN ».

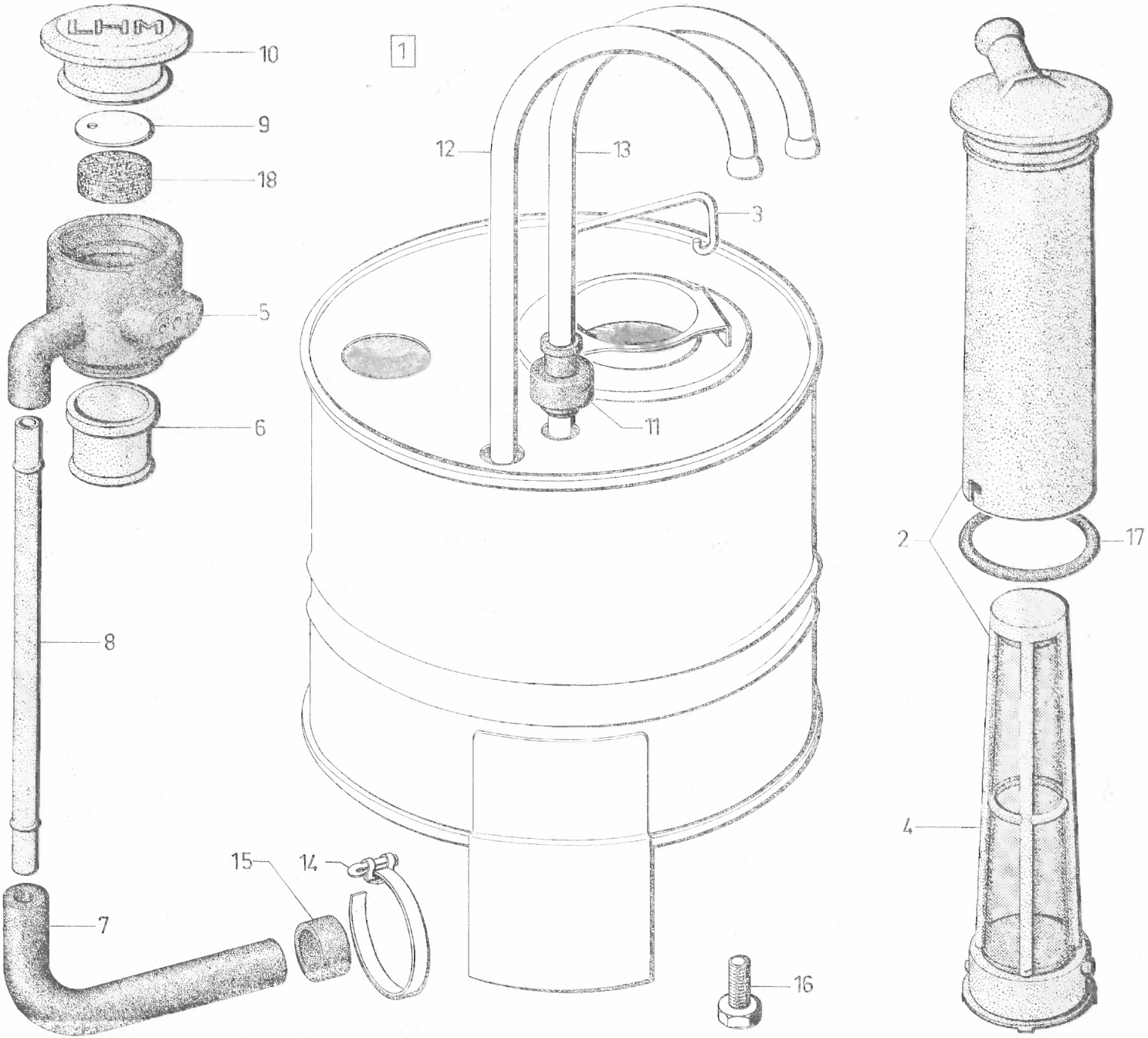
10
9
18
5
6
8
7
15
14
1
12
13
3
11
16
2
17
4

I	NUMÉROS	K		Réservoir hydraulique	Hydraulikbehälter	Hydraulic fluid reservoir	Deposito hidraulico	Serbatoio idraulico
1				Réservoir complet :	Behälter, komplett :	Reservoir, complete:	Deposito completo :	Serbatoio completo :
	GX 13 138 01 A	1	R.p. 5 422 613 W → 9/72.	–	–	–	–	–
	2 G 5 422 613 W	1	9/72 →.	–	–	–	–	–
2	GX 13 124 01 A	1		Filtre avec tube plongeur.	Filter mit Tauchrohr.	Filter with plunger tube.	Filtro con tubo zambulidor.	Filtro con tubo pescante.
3	1 D 5 412 529 M *DS 9393-961 L*	1		Ressort.	Feder.	Spring.	Muelle.	Molla.
4	GX 13 129 01 A	1	H 150 - nylon.	Filtre.	Filter.	Filter.	Filtro.	Filtro.
5				Conduit de remplissage :	Auffüllstutzen :	Filler duct:	Conducto de llenado :	Condotto di riempimento :
	GX 13 132 01 A	1	→ 11/72.	–	–	–	–	–
	GX 13 132 01 B	1	R.p. GX 13 132 01 C 11/72 → 2/73.	–	–	–	–	–
	GX 13 132 01 C	1	2/73 →.	–	–	–	–	–
6	GX 13 133 01 A	1	∅ int. 22,5 - nylon → 2/73.	Armature.	Tauchrohr.	Frame.	Armadura.	Armatura.
7	GX 13 135 01 A	1	∅ int. 7.	Tube de vidange.	Entleerungsschlauch.	Drain tube.	Tubo de vaciado.	Tubetto di spurgo.
8	GX 13 136 01 A	1	6 × 8 × 165 - rilsan.	Tube niveau.	Standrohr.	Level tube.	Tubo de nivel.	Tubetto di livello.
9	GX 13 154 01 A	1	∅ 29 - e 0,4	Chicane.	Scheibe.	Baffle-washer.	Arandela.	Rondella.
10				Bouchon complet :	Stopfen, komplett :	Complete cap:	Tapón completo :	Tappo completo :
	GX 13 156 01 A	1		–	–	–	–	–
	GX 13 156 02 A	1	PO.	– avec filtre.	– mit Filter.	– with filter.	– con filtro.	– con filtro.
11				Manchon caoutchouc :	Gummistutzen :	Rubber sleeve:	Manguito de caucho :	Manicotto di gomma :
	GX 13 290 01 A	1	∅ int. 5,5.	–	–	–	–	–
	1 G 5 413 317 C *NN 9393-957 L*	1	∅ int. 7,5.	–	–	–	–	–
				Tube :	Rohr :	Tube:	Tubo :	Tubetto :
12	1 G 5 413 316 S *N 9393-977 L*	1	∅ ext. 8.	–	–	–	–	–
13	1 G 5 406.501 R *S 9393-226 A*	1	∅ ext. 6.	–	–	–	–	–

I	NUMÉROS	K		Réservoir hydraulique *(Suite)*	Hydraulikbehälter *(Forts.)*	Hydraulic fluid reservoir *(Cont.)*	Deposito hidraulico *(Cont.)*	Serbatoio idraulico *(Cont.)*
14	ZC 9614 011 U	5	L 240.	Collier.	Schelle.	Collar.	Collar.	Fascetta.
15	ZC 9620 807 U	1	⌀ int. 15.	Bague.	Ring.	Ring.	Anillo.	Boccola.
16	ZD 9368 030 W	3	TH M 6 × 14.	Vis	Schraube.	Screw.	Tornillo.	Vite.
17	ZD 9482 700 U	1	37,3 × 44,5 × 3,6.	Joint torique.	Dichtring.	Sealing ring.	Junta torica.	Gommino.
18	GX 13 312 01 A	1	PO.	Élément filtrant.	Filterelement.	Filter element.	Elemento filtrante.	Elemento filtrante.

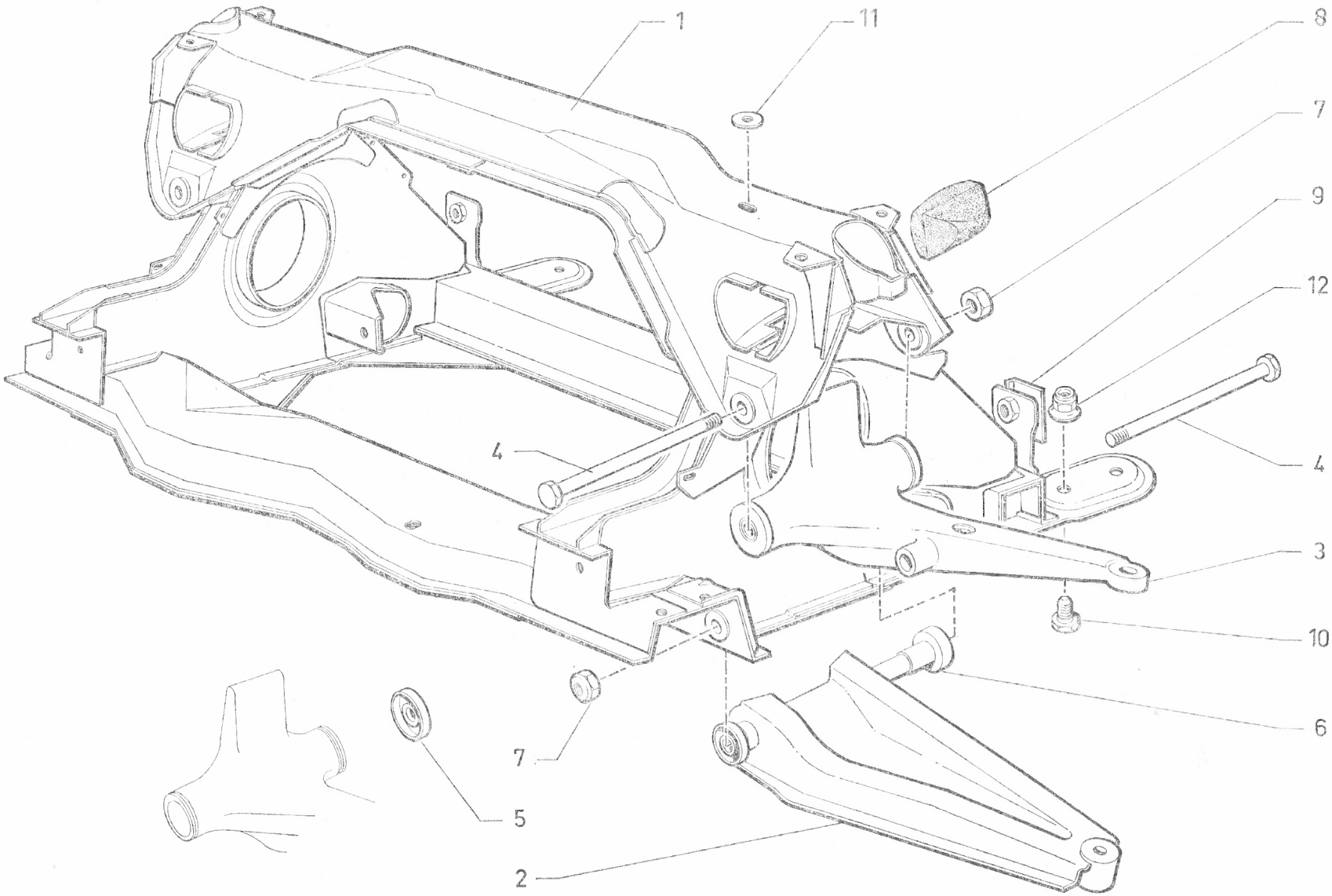
1
11
8
7
9
12
4
4
3
10
6
7
5
2

I	NUMÉROS	K		Unit d'essieu AV Bras	Vorderradaufhängung Schwingarm	Front axle unit Arms	Conjunto de eje delant. Brazos	Complessivo assale ant. - Bracci
1	GX 20 215 02 B	1	R.m.p. 4/72 →.	Unit.	Radaufhängung.	Axle unit.	Conjunto.	Complessivo.
2			Inf.	Bras complet :	Schwingarm, komplett :	Complete arm:	Brazo compl. :	Braccio compl. :
	GX 20 246 01 B	1	G- R.m.p. 11/70 →.	–	–	–	–	–
	GX 20 247 01 B	1	D- R.m.p. 11/70 →.	–	–	–	–	–
3			Sup.	Bras complet :	Schwingarm, komplett :	Complete arm:	Brazo compl. :	Braccio compl. :
	GX 20 256 01 B	1	G.	–	–	–	–	–
	GX 20 257 01 B	1	D.	–	–	–	–	–
4	GX 20 248 01 A	4	TH 14 × 150 - L 198,5.	Axe.	Achse.	Spindle.	Eje.	Assale.
5	GX 20 253 01 A	4	20 × 53,5 × 12,5.	Bague avec coupelle.	Ring mit Teller.	Ring with cup.	Anillo con copela.	Boccola con scodellino.
6	GX 20 243 01 B	4		Fluidbloc.	Schwingungsdämpfer.	Anti-vibrator.	Bloque anti-vibració n.	Blocco anti-vibrazione.
7	GX 20 424 01 B	4	⌀ 14 × 150 - e 10,4 R.m.p. 7/71 →	Écrou « Nylstop » :	« Nylstop »-Mutter:	« Nylstop »-nut:	Tuerca « Nylstop » :	Dado « Nylstop » :
8	GX 20 321 01 A	4	45 × 65.	Butées.	Anschlag.	Stop.	Tope.	Reggispinta.
9				Cale d'unit :	Einstellscheibe :	Shim f. axle:	Suplemento :	Spessore :
	GX 20 328 01 A	?	51 × 32 × 1.	–	–	–	–	–
	GX 20 328 02 A		52 × 32 × 2.	–	–	–	–	–
10	GX 20 340 01 A	2	TH 9 × 125.	Vis épaulement ⌀ 14.	Bundschraube.	Screw, shouldering-⌀ 14.	Tornillo.	Vite.
11	GX 20 377 01 A	4	9,5 × 30 × 4.	Rondelle.	Scheibe.	Washer.	Arandela.	Rondella.
12	GX 20 379 01 A	4	⌀ 9 × 125 - h 16,5.	Écrou « Nylstop ».	« Nylstop »-Mutter.	« Nylstop »-nut.	Tuerca « Nylstop ».	Dado « Nylstop ».

I	NUMÉROS	K		Unit d'essieu AV Bras *(Suite)*	Vorderradaufhängung Schwingarm *(Forts.)*	Front axle unit Arms *(Cont.)*	Conjunto de eje delant. Brazos *(Cont.)*	Complessivo assale ant. - Bracci *(Cont.)*
	ZD 9385 330 W	4	Sup. - TH 9 × 32.	Vis.	Schraube.	Screw.	Tornillo.	Vite.
	ZD 9421 230 W	2	TH 12 × 125 - L 28 → 11/70.	Vis de cale.	Einstellschraube.	Shim screw.	Tornillo de suplemento.	Vite per spessore.
	ZD 9421 430 W	2	TH 12 × 125 - L 32 11/70 → 5/71.	Vis de cale.	Einstellschraube.	Shim screw.	Tornillo de suplemento.	Vite per spessore.
	ZD 9424 200 U	2	TH 12 × 125 - L 40 5/71 →.	Vis de cale.	Schraube f. Scheibe.	Screw f. shim.	Tornillo de suplemento.	Vite per spessore.
	ZD 9526 600 U	2	H 12 × 125 11/70 → 5/71.	Écrou de cale.	Einstellmutter.	Shim nut.	Tuerca de supl.	Dado per spessore.
	ZD 9530 900 U	2	TH 12 × 125 - « Nylstop » 5/71 →.	Écrou de cale.	Mutter f. Scheibe.	Nut f. shim.	Tuerca de suplemento.	Dado per spessore.
	ZC 9615 600 U	1	⌀ 7 × 100 - « Riveklé ».	Écrou.	Mutter.	Nut.	Tuerca.	Dado.
	ZC 9615 606 U	1	⌀ 5 × 80 - « Riveklé ».	Écrou.	Mutter.	Nut.	Tuerca.	Dado.

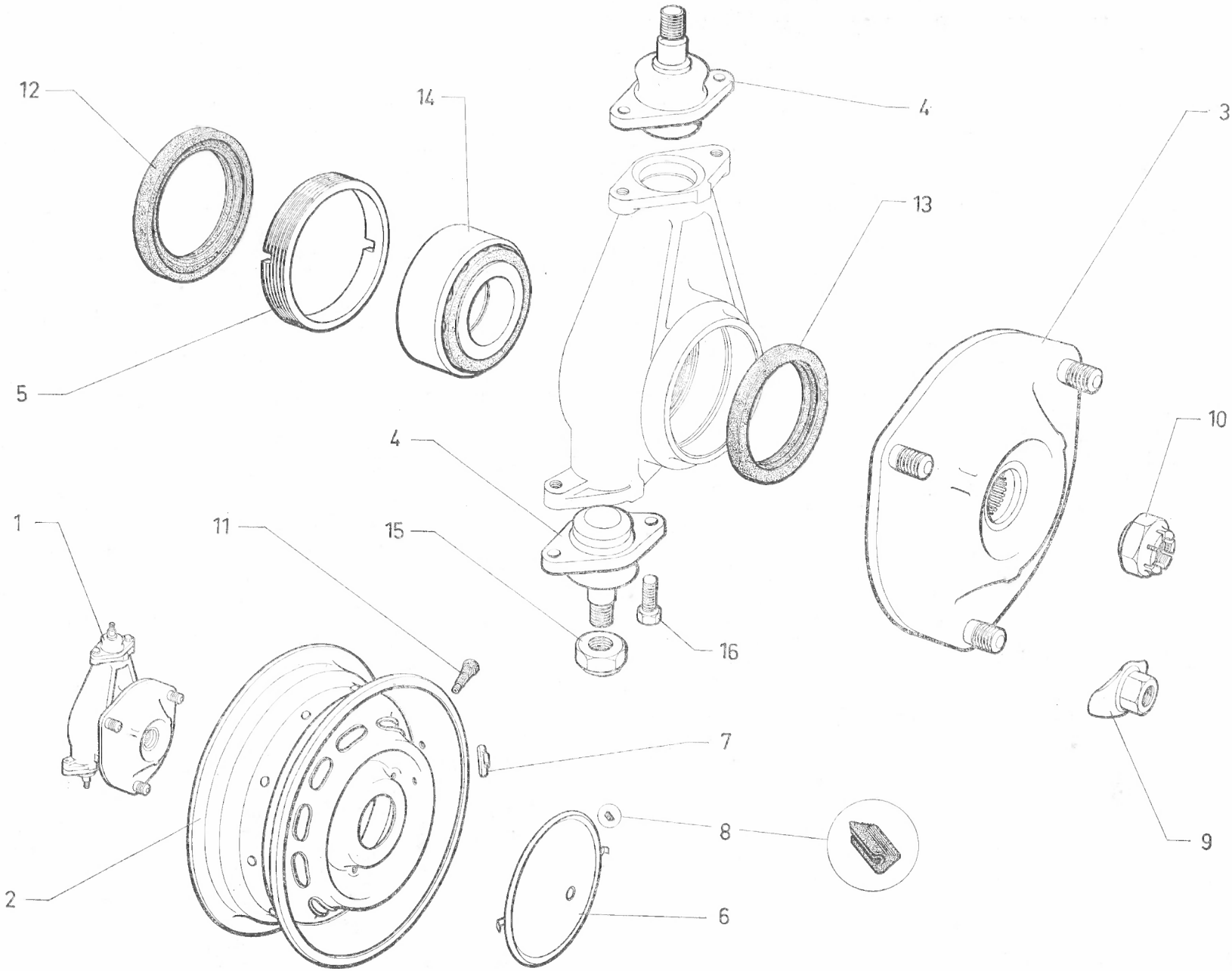
12
14
4
3
13
5
4
10
1
11
15
16
7
8
9
2
6
624

I	NUMÉROS	K		Pivots - Moyeux AV Roues	Vordere Radnabe Räder	Pivots - Front hubs Wheels	Pivotes y nucleos delanteros - Ruedas	Pivots e mozzi anteriori-Ruote
1				Pivot complet :	Radnabe, komplett :	Complete pivot:	Pivotes completos :	Pivots completi ;
	GX 20 433 01 A	1	G.	–	–	–	–	–
	GX 20 434 01 A	1	D.	–	–	–	–	–
2	GX 22 101 01 A	5		Roue nue peinte.	Felgen, grundiert.	Painted wheel, only.	Rueda desnuda (pintada).	Ruota nuda (verniciata).
3	GX 20 107 01 A	2		Moyeu.	Radnabe.	Hub.	Nucleo.	Mozzo.
4	GX 20 102 01 A	4	2 ⌀ 8 - entr. 65.	Rotules.	Kugelbolzen.	Ball pin.	Rotula.	Rotula.
5	GX 20 112 01 A	2	⌀ ext. 84 × 150.	Bague écrou.	Ringmutter.	Ring nut.	Anillo-tuerca.	Ghiera maschio.
6			⌀ 210.	Enjoliveur de roue :	Zierkappe :	Embellisher for wheel:	Embellecedor de rueda :	Copa ruota :
	GX 22 105 01 A	4	→ 5/72.	–	–	–	–	–
	GX 22 144 01 A	4	5/72 →.	– avec butée caoutchouc.	– m. Gummianschlag.	– with rubber stop.	– con tope caucho.	– con reggisp. gomma.
7		?		Masses d'équilibrage :	Auswucht gewichte :	Balance weight:	Masa equilibrante :	Massa d'equilibratura :
	GX 22 125 01 A		10 g.	–	–	–	–	–
	GX 22 125 02 A		20 g.	–	–	–	–	–
	GX 22 125 03 A		30 g.	–	–	–	–	–
	GX 22 125 04 A		40 g.	–	–	–	–	–
	GX 22 125 05 A		50 g.	–	–	–	–	–
	GX 22 125 06 A		60 g.	–	–	–	–	–
	GX 22 125 07 A		70 g.	–	–	–	–	–
8	GX 22 136 01 A	12	L 20.	Butée caoutchouc.	Gummianschlag.	Rubber buffer.	Tope de caucho.	Reggispinta di gomma.
9	1 A 5 419 948 D *A 9416-007 L*			Écrou de toc.	Radmutter.	Nut f. wheel stud.	Tuerca de esparago.	Dado per colonnetta.
10	0 A 5 420 543 W *AZ 9416-008 A*	4	⌀ 22 × 150 - h 19,25.	Écrou de moyeu.	Achsmutter.	Nut for hub.	Tuerca de nucleo.	Dado per mozzo.
11	1 A 5 412 516 W *AM 9416-912 L*	5		Valve.	Auffüllventil.	Valve.	Valvula.	Valva.
				Bague d'étanchéité ;	Dichtungsring :	Sealing bush:	Anillo de estanqueidad :	Boccola di tenuta :
12	ZC 9612 548 U	2	71,81 × 86,05 × 7.	–	–	–	–	–
13	ZC 9612 549 U	2	55,81 × 72,05 × 7.	–	–	–	–	–
14	ZC 9620 346 U	2	40 × 80 × 32,5.	Roulement.	Kugellager.	Bearing.	Rodamiento.	Cuscinetto.
15	ZD 9532 200 U	4	«Nylstop» - H 12 × 175 - e 11,2.	Écrou.	Mutter.	Nut.	Tuerca.	Dado.
16	ZD 9345 100 W	8	TH M 7 × 18.	Vis.	Schraube.	Screw.	Tornillo.	Vite.

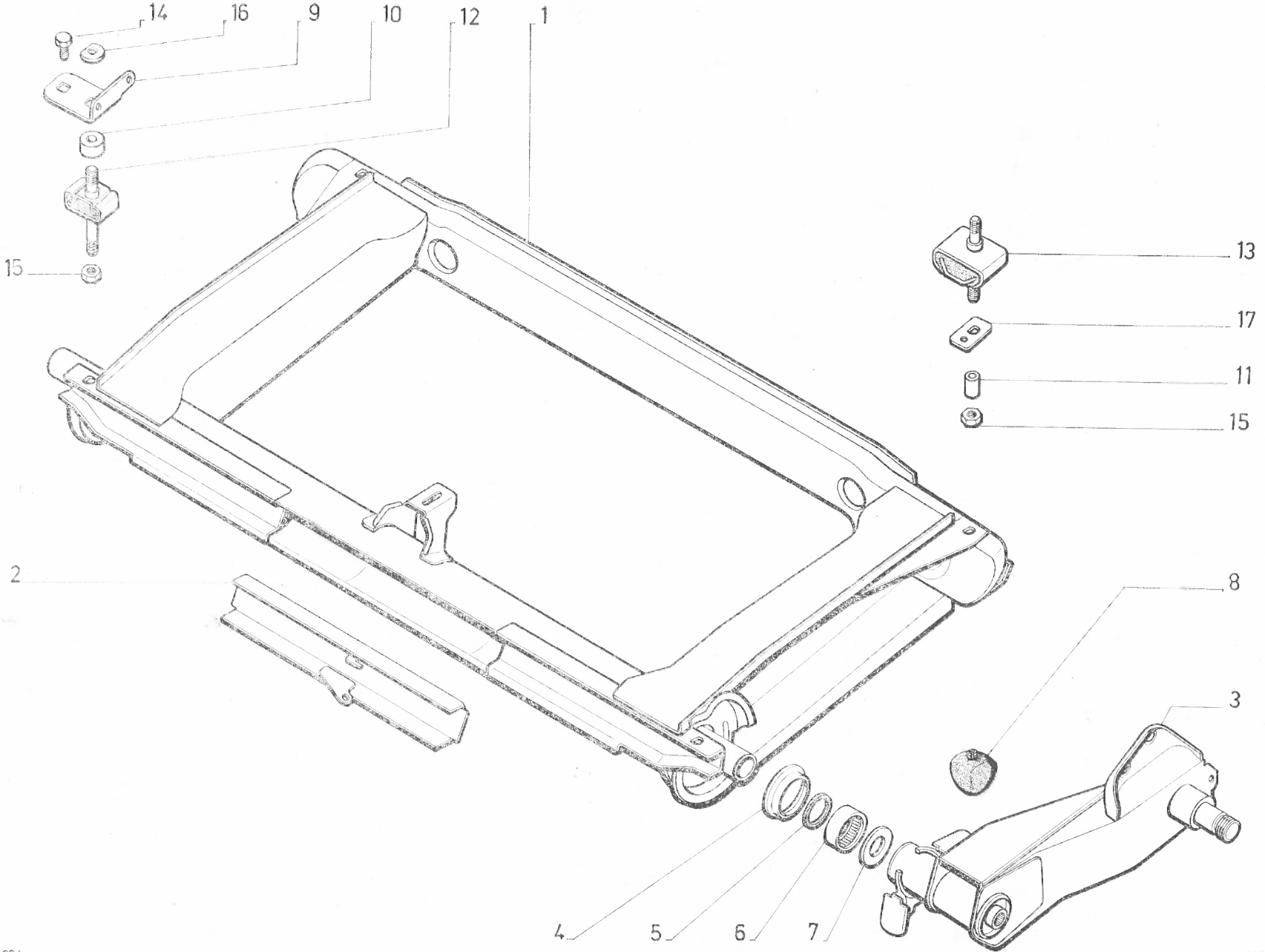
14
16
9
10
12
1
15
13
17
11
15
2
8
3
4
5
6
7

I	NUMÉROS	K		Unit d'essieu AR Bras	Hinterradaufhängung Schwingarm	Rear axle unit Arms	Conjunto de eje tras. Brazos	Complessivo assale post. - Bracci
1	GX 21 269 01 A	1	10/71 → R.m.p. - d.e.o. GX 21 151 01 B - GX 21 356 01 B.	Unit d'essieu.	Radaufhängung.	Axle unit.	Conjunto de eje.	Complessivo assale.
2	GX 21 151 01 A	1	→ 10/71.	Plaque AV d'unit :	Vordere Platte :	Front plate f. axle:	Placa delantera del conjunto :	Placca anteriore per complessivo :
	GX 21 151 01 B	1	10/71 →.	–	–	–	–	–
3				Bras avec aiguilles :	Schwingarm mit Nadellager :	Arm with needles:	Brazo con agujas :	Braccio con rullini :
	GX 21 123 01 A	1	G - BL → 5/72 R.p. GX 21 123 01 B.	–	–	–	–	–
	GX 21 124 01 A	1	D - BL → 5/72 R.p. GX 21 124 01 B.	–	–	–	–	–
	GX 21 123 02 A	1	G - BK → 5/72.	–	–	–	–	–
	GX 21 124 02 A	1	D - BK → 5/72.	–	–	–	–	–
	GX 21 123 01 B	1	G - BL 5/72 →.	– avec joint incorporé.	– m. Eingebaut. Dichtung.	– with incorp. seal.	– con junta incorpor.	– con guarn. incorpor.
	GX 21 124 01 B	1	D - BL 5/72 →.	–	–	–	–	–
	GX 21 123 02 B	1	G - BK 5/72 →.	–	–	–	–	–
	GX 21 124 02 B	1	D - BK 5/72 →.	–	–	–	–	–
4	GX 21 125 01 A	2	60 × 79 × 9.	Déflecteur.	Schutzblech.	Deflector.	Deflector.	Deflettore.
5	ZC 9612 551 U	2	44 × 52,2 × 4.	Bague d'étanchéité.	Dichtungsring.	Sealing bush.	Anillo de estanqueidad.	Boccola di tenuta.
6				Douille à aiguilles :	Nadellager :	Needle bearing:	Cartucho de agujas :	Gabbia a rullini :
	ZC 9620 348 U	4	45 × 52 × 20 → 5/72 R.p. ZC 9620 411 U.	–	–	–	–	–
	ZC 9620 411 U	4	45 × 52 × 22 5/72 →.	– avec joint incorporé.	– m. Eingebaut. Dichtung.	– with incorp. seal.	– con junta incorpor.	– con guarn. incorpor.
7	GX 21 126 01 A	2	31 × 52 × 0,3.	Rondelle de friction.	Reibscheibe.	Friction washer.	Arandela de fricción.	Rondella di frizione.
8	GX 21 232 01 A	4	55 × 40.	Butée.	Anschlag.	Bush.	Tope.	Reggispinta.
9			2 ⌀ 8 × 12 - entr. 57.	Équerre :	Winkelblech :	Square:	Esquadra :	Squadra :
	GX 21 317 01 A	1	G → 1/72.	–	–	–	–	–
	GX 21 381 01 A	1	G 1/72 →.	–	–	–	–	–
	GX 21 318 01 A	1	D → 1/72.	–	–	–	–	–
	GX 21 382 01 A	1	D 1/72 →.	–	–	–	–	–
				Entretoise :	Zwischenring :	Distance piece:	Separador :	Distanziale :
10	GX 21 268 01 A	2	AV - 14,5 × 32 × 16,3.	–	–	–	–	–
11	GX 21 295 01 A	2	AR - 10 × 15 × 20 × 22.	–	–	–	–	–

I	NUMÉROS	K		Unit d'essieu AR Bras *(Suite)*	Hinterradaufhängung Schwingarm *(Forts.)*	Rear axle unit Arms *(Cont.)*	Conjunto de eje tras. Brazos *(Cont.)*	Complessivo assale post. - Bracci *(Cont.)*
			2 ⌀ 9 × 125.	Support élastique :	Silentblock :	Flexible bracket:	Soporte elastico :	Supporto elastico :
12	GX 21 272 01 A	2	AV.	–	–	–	–	–
13	GX 21 357 01 A	2	AR 2/71 → R.m.p. - d.e.o. 1-GX 21 360 01 A.	–	–	–	–	–
14	ZD 9373 800 U	6	TH 7 × 18.	Vis.	Schraube.	Screw.	Tornillo.	Vite.
15	ZD 9524 300 W	8	H 9 × 125.	Écrou.	Mutter.	Nut.	Tuerca.	Dado.
16	ZC 9619 198 W	2	⌀ ext. 30 - e 2,5.	Rondelle à méplat.	Scheibe.	Washer.	Arandela.	Rondella.
17	GX 21 360 01 A	2	50 × 30 × 2,5 2/71 →.	Cale de support AR.	Einstellscheibe.	Shim.	Suplemento.	Spessore.

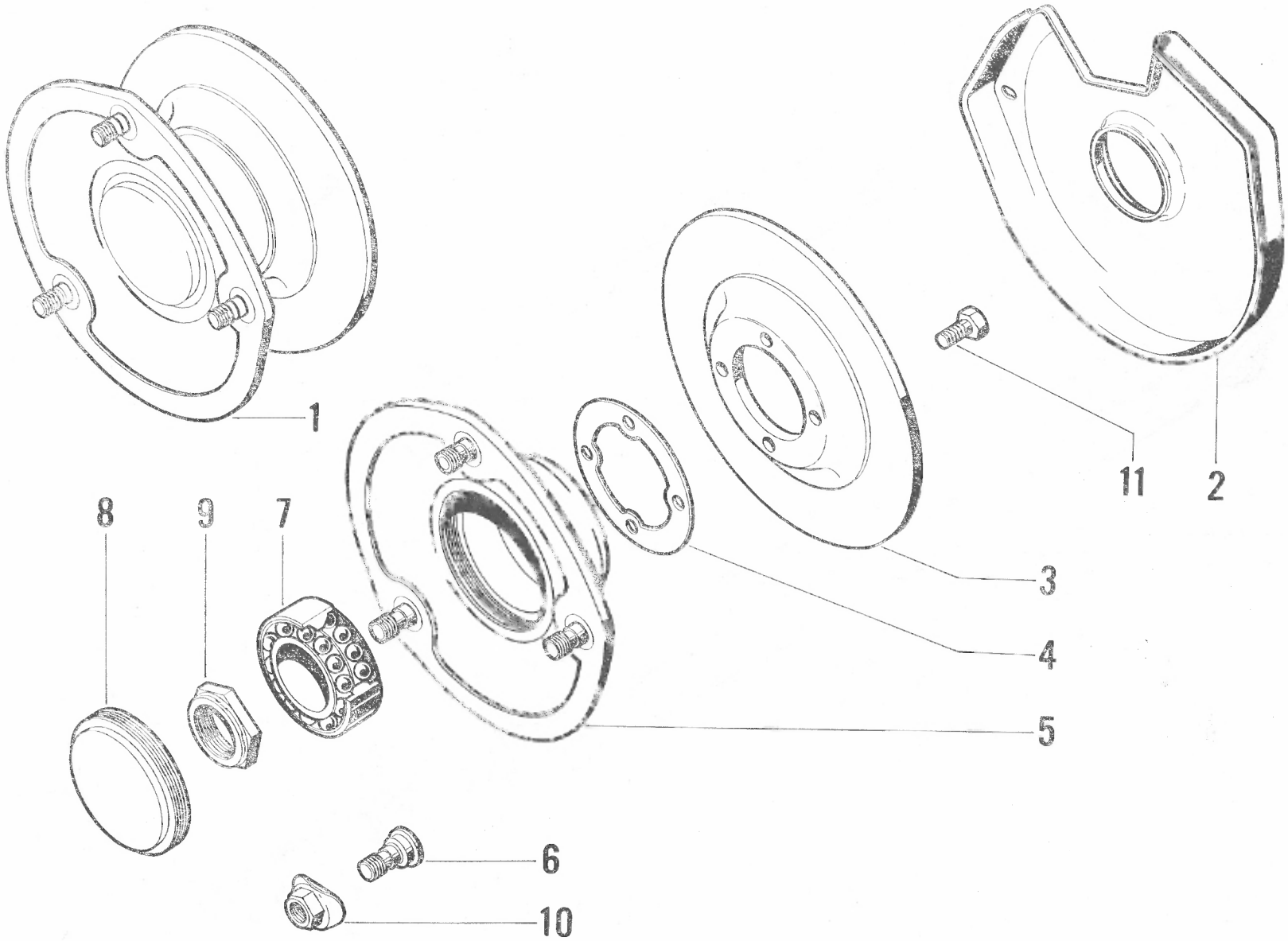
1
11
2
8
9
7
3
4
5
6
10

I	NUMÉROS	K		Moyeux AR Disque de frein	Hintere Radnabe mit Bremsscheibe	Rear hubs Brake discs	Nucleos traseros Discos de frenos	Mozzi posteriori Dischi freni
1	GX 21 351 01 A	2	R.p. GX 21 207 01 A.	Moyeu complet.	Radnabe, komplett.	Complete hub.	Nucleo completo.	Mozzo completo.
2	GX 21 211 01 A	2	⌀ int. 44 - 2 ⌀ 7,5.	Tôle de protection.	Schutzblech.	Protective panel.	Chapa de protección.	Lamiera di protezione.
3			⌀ int. 45 - ⌀ ext. 178.	Disque de frein :	Bremsscheibe :	Brake disc:	Disco de freno :	Disco del freno :
	GX 21 170 01 A	2	e 6 R.p. 5 448 826 V → 7/73.	–	–	–	–	–
	2 G 5 448 826 V	2	e 7 7/73 →.	–	–	–	–	–
4	GX 21 346 01 A	2	⌀ ext. 84 - 4 ⌀ 9,3.	Entretoise	Zwischenstück.	Distance piece.	Separador.	Distanziale.
5	GX 21 102 01 A	2		Moyeu avec tocs.	Radnabe mit Radbolzen.	Hub with studs.	Nucleo con esparagos.	Mozzo con colonnette.
6	GX 21 101 01 A	6	⌀ 12 × 125.	Toc long. sous tête 31.	Radbolzen, Länge unter Kopf 31.	Stud, lenght under head 31.	Esparrago, longitud bajo cabeza 31.	Colonnetta, longhezza sotto testa 31.
7	ZC 9620 341 U	2	35 × 73,5 × 33,4.	Roulement double.	Doppelkugellager.	Double bearing.	Rodamiento doble.	Cuscinetto doppio.
8	GX 21 106 01 A	2	⌀ 76 × 150.	Bouchon.	Stopfen.	Plug.	Tapón.	Tappo.
9	0 A 5 420 544 G *AZ 9426-003 L*	2	⌀ 34 × 150 - h 14,5.	Écrou de fusée	Achsmutter.	Nut for stub axle.	Tuerca de mangueta.	Dado de fusello.
10	1 A 5 419 948 D *A 9416-007 L*	6	⌀ 12 × 125.	Écrou de roue.	Radmutter.	Wheel nut.	Tuerca de rueda.	Dado per ruota.
11	ZD 9384 700 W	8	TH 9 × 16.	Vis.	Schraube.	Screw.	Tornillo.	Vite.

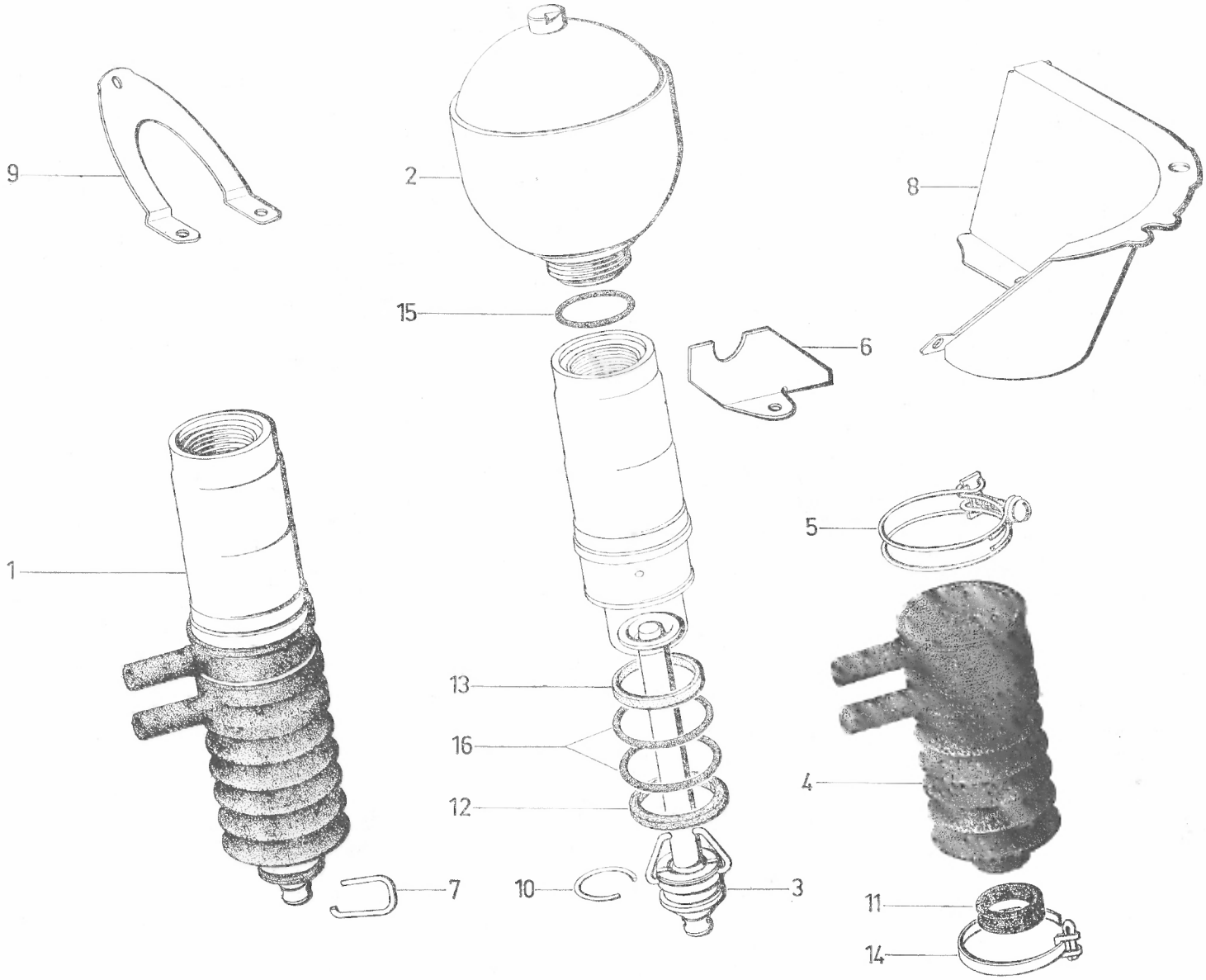
9
2
8
15
6
1
5
13
16
4
12
7
10
3
11
14

I	NUMÉROS	K		Cylindres de suspension avant	Federzylinder vorn	Front suspension cylinders	Cilindros de suspensión delantera	Cilindri di sospensione anteriore
1	GX 20 191 01 A	2		Cylindre complet.	Zylinder, komplett.	Complete cylinder.	Tubo completo.	Cilindro sospens. completo.
2				Sphère avec amortisseur :	Federelement, komplett :	Sphere with damper:	Esfera con amortiguador :	Sfera con ammortizzatore :
	GX 20 270 01 B	2	Repère « A » - GX F 2 → 4/72. TT 4/72 → 1/73. R.m.p. - (par 2). R.p. GX 20 270 01 C.	– repère « 50 » sur vis.	– Markierung « 50 ».	– mark « 50 » on screw.	– marca « 50 ».	– segno « 50 » sulla vite.
	GX 20 270 01 C	2	TT 1/73 →.	– repère « 55 » sur vis.	- Markierung « 55 ».	– mark « 55 » on screw.	– marca « 55 ».	– segno « 55 » sulla vite.
3	GX 20 273 01 A	2		Tige de piston complète.	Stösselstang für Kolben.	Complete piston rod.	Varilla de pistón compl.	Asta per pistone, compl.
4	GX 20 186 01 A	2	⌀ int. 50 et 20.	Pare-poussière.	Dichtstulpen.	Dust cover.	Guardapolvo.	Parapolvere.
5	GX 20 188 01 A	2		Collier double.	Schlauchband.	Double collar.	Collar doble.	Collare doppio.
6	GX 20 192 01 A	2	2 ⌀ 6,5 - e 2.	querre.	Winkelstück.	Square.	Escuadra.	Squadra.
7	GX 20 347 01 A	2		Épingle, ⌀ du fil 2,7.	Federbügel, Draht-⌀ 2,7.	Pin, wire ⌀ 2.7.	Horquilla, hilo ⌀ 2,7.	Forcellina, filo ⌀ 2,7.
				Tôle de protection	Abschirmblech :	Protective panel:	Chapa de protección :	Lamiera di protezione :
8	GX 20 446 01 A	1	G.	–	-	–	–	–
9	GX 20 447 01 A	1	D → 4/72.	–	-	–	–	–
10	GX 20 448 01 A	2	⌀ int. 24.	Jonc d'épingle.	Ring.	Ring.	Retén de horquilla.	Arresto per forcellina.
11	1 D 5 409 990 P *D 9434-963 L*	2	⌀ int. 25 → 7/71.	Bague caoutchouc.	Schutzhülse.	Rubber bush.	Anillo de caucho.	Anello di gomma.
12	1 D 5 409 958 S *DS 9434-976 A*	2	34,5 × 41,5 × 5.	Joint feutre.	Filzring.	Felt joint.	Junta de fieltro.	Guarnizione di feltro.
13	1 D 5 409 955 J *DX 434-299 A*	2	⌀ int. 35 7/71 →. R.m.p.	Joint « Téflon ».	Teflonring.	« Teflon » joint.	Junta « Teflon ».	Guarnizione « Teflon ».
14	26 140 119 D *ZC 9614 011 U*	2	L 240 → 7/71.	Collier.	Schelle.	Collar.	Collar.	Fascetta.
				Joint torique :	Dichtring :	Sealing ring:	Junta torica :	Gommino :
15	24 821 009 B *ZD 9482 100 U*	2	37,5 × 42,4 × 2,45.	–	–	–	–	–

I	NUMÉROS	K		Cylindres de suspension avant (Suite)	Federzylinder vorn (Forts.)	Front suspension Cylinders (Cont.)	Cilindros de suspension delanteros (Cont.)	Cilindri di sospensione anteriore (Cont.)
16	25 043 009 V *ZD 9504 300 U*	4	35,6 × 42,8 × 3,6.	–	–	–	–	–
	GX 20 162 01 A	2		Tige de piston avec épingle.	Kalbenstange mit Klammer.	Piston rod with pin.	Varilla de pistón con pinza.	Astina del pistone con Porcellina.
	1 G 5 409 997 R	2		Logement de bille.	Sitz f. Kugel.	Ball seat.	Alojamiento de bola.	Alloggiamento per sfero.
	ZD 9410 800 U	2	⌀ 15,875.	Bille de tige.	Kugel f. Kolbenstange.	Rod ball.	Bola de varilla.	Sfera per asta.
			Ⓢ Ⓝ Ⓓⓚ Ⓢⓕ	**Pièces spéciales**	**Spezialteile**	**Special parts**	**Piezas especiales**	**Pezzi speciali**
2		2		Sphère avec amortisseur :	Federelement, komplett :	Sphere with damper:	Esfera con amortiguador :	Sfera con ammortizzatore :
	2 G 5 434 384 S		→ 2/73.	– repère « 50 » sur vis.	– Mark. « 50 ».	– mark « 50 » on screw.	– marca « 50 ».	– segno « 50 » sulla vite.
	2 G 5 439 896 E	2	2/73 →.	– repère « 55 » sur vis.	– Mark. « 55 ».	– mark « 55 » on screw.	– marca « 55 ».	– segno « 55 » sulla vite.

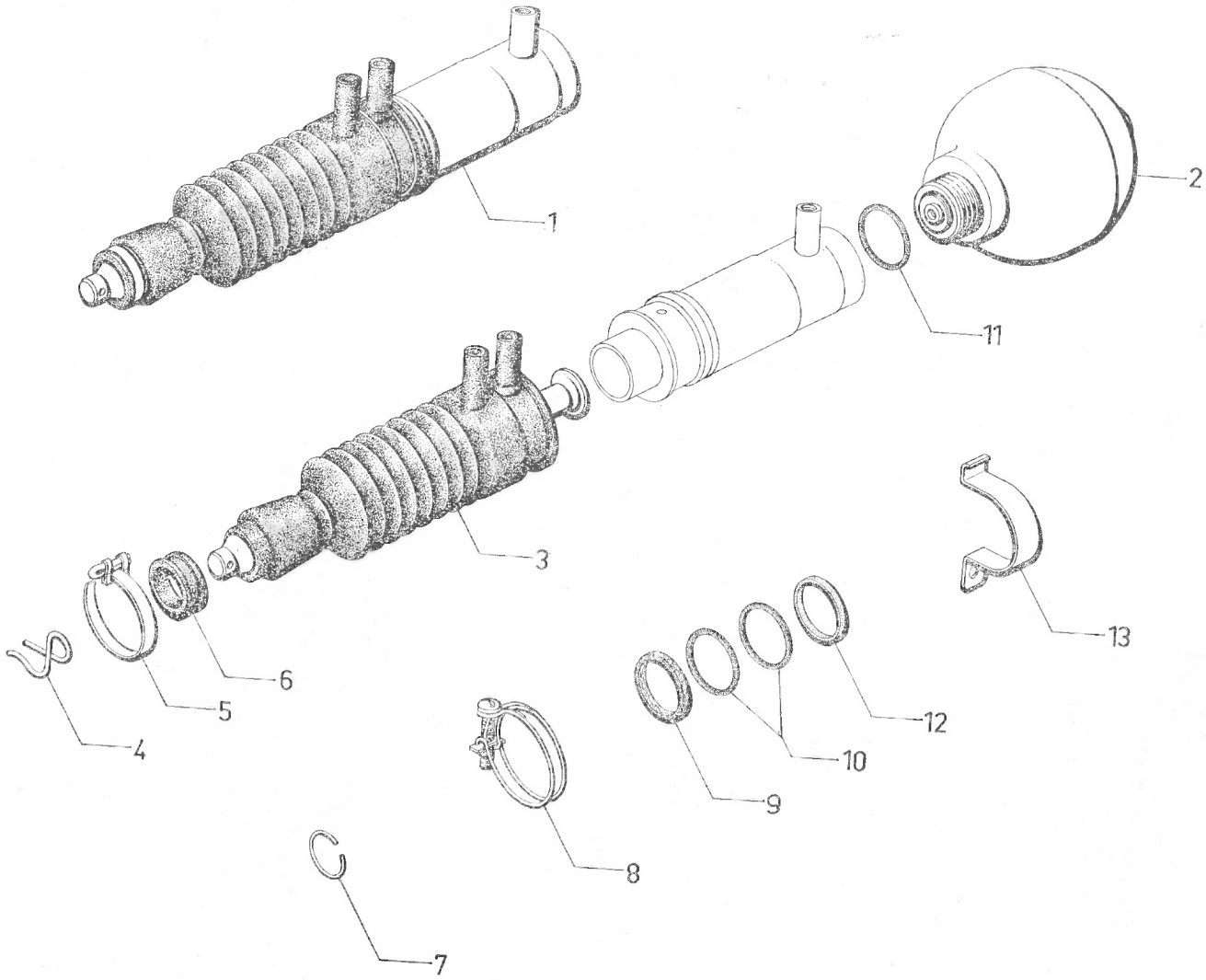
1
2
11
3
13
4
5
6
12
10
9
8
7

I	NUMÉROS	K		Cylindres de suspension arrière	Federzylinder hinten	Rear suspension cylinders	Cilindros de suspensión trasera	Cilindri di sospensione posteriore
1	GX 21 178 01 A	2		Cylindre complet.	Federzylinder, komplett.	Cylinder, complete.	Tubo completo.	Cilindro sospens. compl.
2				Sphère avec amortisseur, repère « 35 » sur vis :	Federelement mit Stossdämpfer, Mark. « 35 » :	Sphere with damper, mark « 35 » on screw:	Esfera con amortiguador, marca « 35 » :	Sfera con ammortizzatore, segno « 35 » sulla vite :
	GX 21 186 01 A	2	→ 4/72 R.p. GX 21 186 01 B (part 2).	–	–	–	–	–
	GX 21 186 01 B	2	Repère « A » 4/72 →.	–	–	–	–	–
	GX 21 186 02 A	2	Repère « violet » - GX F 2.	–	–	–	–	–
3	GX 21 184 01 A	2		Tige complète épingle et pare-poussière.	Stösselstange komplett, mit Bügel und Schutzmanschette.	Complete rod with pin and dust cover.	Varilla completo con horquilla y guardapolvo.	Asta completo con forcellina e parapolvere.
4				Épingle, ⌀ du fil 2,7 :	Federbügel, Draht- ⌀ 2,7 :	Pin, wire ⌀ 2.7:	Horquilla, hilo ⌀ 2,7 :	Forcellina, filo ⌀ 2,7 :
	GX 21 179 01 A	2	→ 5/71.	–	–	–	–	–
	GX 21 179 01 B	2	5/71 →.	–	–	–	–	–
5	26 140 119 D *ZC 9614 011 U*	2	L 240 → 7/71.	Collier.	Schelle.	Collar.	Collar.	Fascetta.
6	1 D 5 409 990 P *D 9434-963 L*	2	⌀ int. 25 7/71 →.	Bague caoutchouc.	Gummiring.	Rubber bush.	Anillo caucho.	Anello di gomma.
7	GX 20 448 01 A	2	⌀ int. 24.	Jonc d'épingle.	Ring.	Ring f. pin.	Retén de horquilla.	Arresto per forcellina.
8	GX 20 188 01 A	2		Collier double.	Doppelschelle.	Double collar.	Collar doble.	Collare doppio.
9	1 D 5 409 958 S *DS 9434-976 A*	2	34,5 × 41,5 × 5.	Joint feutre.	Filzscheibe.	Felt joint.	Junta de fieltro.	Guarnizione di feltro.
				Joint torique :	Dichtring :	Sealing joint:	Junta torica :	Gommino :
10	25 043 009 V *ZD 9504 300 U*	4	35,6 × 42,8 × 3,6	–	–	–	–	–
11	24 821 009 B *ZD 9482 100 U*	2	37,5 × 42,4 × 2,45.	–	–	–	–	–
12	1 D 5 409 955 J *DX 434-299 A*	2	⌀ int. 35 - R.m.p. 7/71 →.	Joint « Téflon ».	« Teflon »-Ring.	« Teflon » joint.	Junta « Teflon ».	Guarnizione « Teflon ».

I	NUMÉROS	K		Cylindres de suspension arrière *(Suite)*	Federzylinder hinten *(Forts.)*	Rear suspension cylinders *(Cont.)*	Cilindros de suspension trasera *(Cont.)*	Cilindri di sospensione posteriore *(Cont.)*
13	**GX 21 180 01 A**	2	*l* 16 - 1 ⌀ 8.	Bride.	Schelle.	Clamp.	Brida.	Flangia.
	GX 21 176 01 A	2		Tige de piston avec épingle et pare-poussière.	Kalbenstage mit Klammer und Dichtstulpen.	Piston rod with pin and dust cover.	Varilla de pistón con pinza y guarda polua.	Astina del pistone con porcellina e parapolvere.
	1 G 5 409 997 R	2		Logement de bille.	Sitz f. Kugel.	Ball seat.	Alojamiento de bola.	Alloggiamento per sfera.
	ZD 9410 800 U	2	⌀ 15,875.	Bille de tige.	Kugel f. Kolbesntange.	Rod ball.	Bola de Varilla.	Sfera per asta.
			Ⓢ Ⓝ ⒹⓀ ⓈⒻ	**Pièces spéciales**	**Spezialteile**	**Special parts**	**Piezas especiales**	**Pezzi speciali**
	2 G 5 434 386 N	2	GX S 4 - GX F 4 10/72 →.	Sphère avec amortisseur repère « 35 » sur vis :	Federelement mit Stossdämpfer, Mark. « 35 » :	Sphere with damper, mark « 35 » on screw:	Esfera con amortiguador, marca « 35 » :	Sfera con ammortizzatore, segno « 35 » sulla vite :
	2 G 5 434 387 Z	2	GX F 2 10/72 →.	–	–	–	–	–

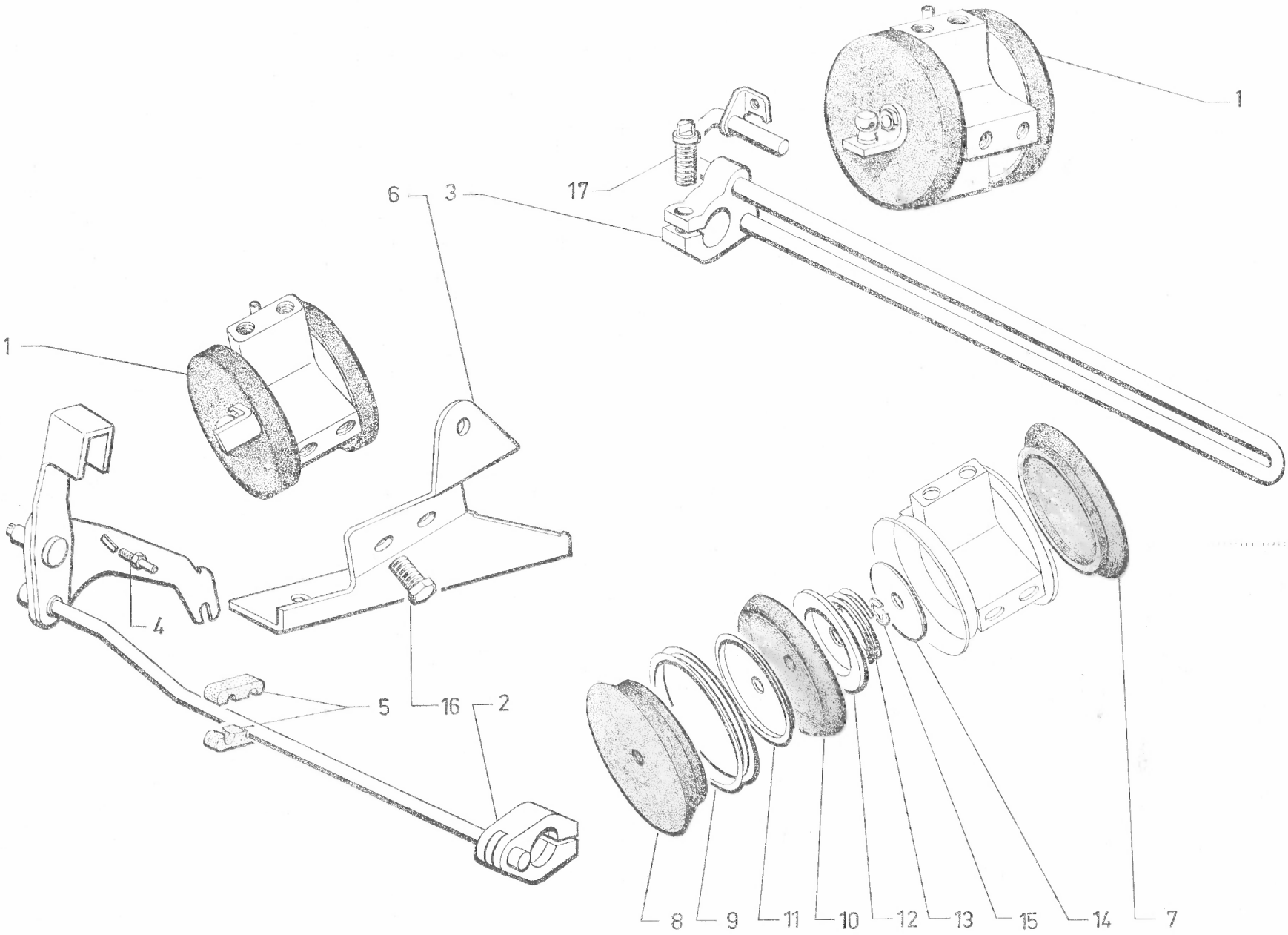
1
17
6
3
1
4
5
16
2
8
9
11
10
12
13
15
14
7

I	NUMÉROS	K		Correcteurs de hauteur et commande	Höhenkorrektor mit Betätigung	Height correctors and control	Correctores de altura y mando	Correttori dell'altezza e comando
1				Correcteur complet :	Höhenkorrektor, komplett:	Corrector, complete:	Corrector complet :	Correttore completo :
	GX 20 196 01 A	1	AV.	–	–	–	–	–
	GX 21 195 01 A	1	AR.	–	–	–	–	–
				Tige de commande :	Betätigungsstange :	Control rod:	Varilla de mando :	Asta del C^{do} :
2	GX 20 317 01 A	1	AV → 3/72.	–	–	–	–	–
	GX 20 317 01 B	1	AV 3/72 →.	–	–	–	–	–
3	GX 21 242 01 A	1	AR → 3/72.	–	–	–	–	–
	GX 21 242 01 B	1	AR 3/72 →.	–	–	–	–	–
4	GX 20 456 01 A	1	⌀ 5 × 80 - L 24 3/72 →.	Butée de réglage.	Einstellanschlag.	Adjusting stop.	Tope de ajuste.	Reggispinta regolaggio.
5	GX 20 316 01 A	2	AV - nylon.	Demi-palier.	Schellenhälfte.	Half-bearing	Medio-soporte.	Semisupporto.
6	GX 20 297 01 A	1	AV - 2 ⌀ 8 × 12 - entr. 75.	Support correcteur.	Träger f. Höhenkorrektor	Corrector bracket.	Soporte de corrector.	Supporto correttore.
				Coupelle d'étanchéité :	Dichtteller :	Sealing cup:	Copela de estanqueidad :	Scodellino di tenuta :
7	1 D 5 410 408 H *DS 9435-168 L*	2		–	–	–	–	–
8	1 D 5 410 407 X *DS 9435-169 L*	2	1 ⌀ 8.	–	–	–	–	–
9	1 D 5 410 406 L *DS 9435-167 L*	4	⌀ ext. 61.	Bague de coupelle.	Haltering für Teller.	Ring for cup.	Anillo copela.	Anello per scodellino.
10	1 D 5 410 732 E *U 9040-848 L*	4	1 ⌀ 3.	Membrane.	Membrane.	Diaphragm.	Membrana.	Membrana.
				Coupelle de membrane :	Blechdeckel f. Membrane :	Cup for diaphragm:	Copela de membrana	Scodellino membrana :
11	1 D 5 410 405 A *D 9435-996 L*	4	Ext. - 5 × 36 × 1,5.	–	–	–	–	–
12	1 D 5 410 404 P *DS 9435-982 L*	4	Int. - e 5.	–	–	–	–	–
13	1 D 5 410 403 D *DS 9435-946 L*	4		Ressort de clapet.	Ventilfeder.	Valve spring.	Muelle de valvula.	Molla valvola.
14	1 D 5 410 402 T *DS 9435-945 L*	4	5,8 × 25 × 0,2.	Clapet.	Ventil.	Valve.	Valvula.	Valvola.
15	26 205 259 X *ZC 9620 525 U*	4	5 × 9,8 × 0,6.	Circlip.	Seegerring.	Clip.	Clip.	Arresto.
16	23 455 019 J *ZD 9345 500 W*	4	TH 7 × 14.	Vis.	Schraube.	Screw.	Tornillo.	Vite.
17	ZC 9622 814 U	2	7 × 22,5.	Vis.	Schraube.	Screw.	Tornillo.	Vite.
	GX 21 243 01 A	1	AR - L 50 - nylon 3/72 →.	Renvoi.	Übertragung.	Transmitter.	Reenvio.	Rinvio.

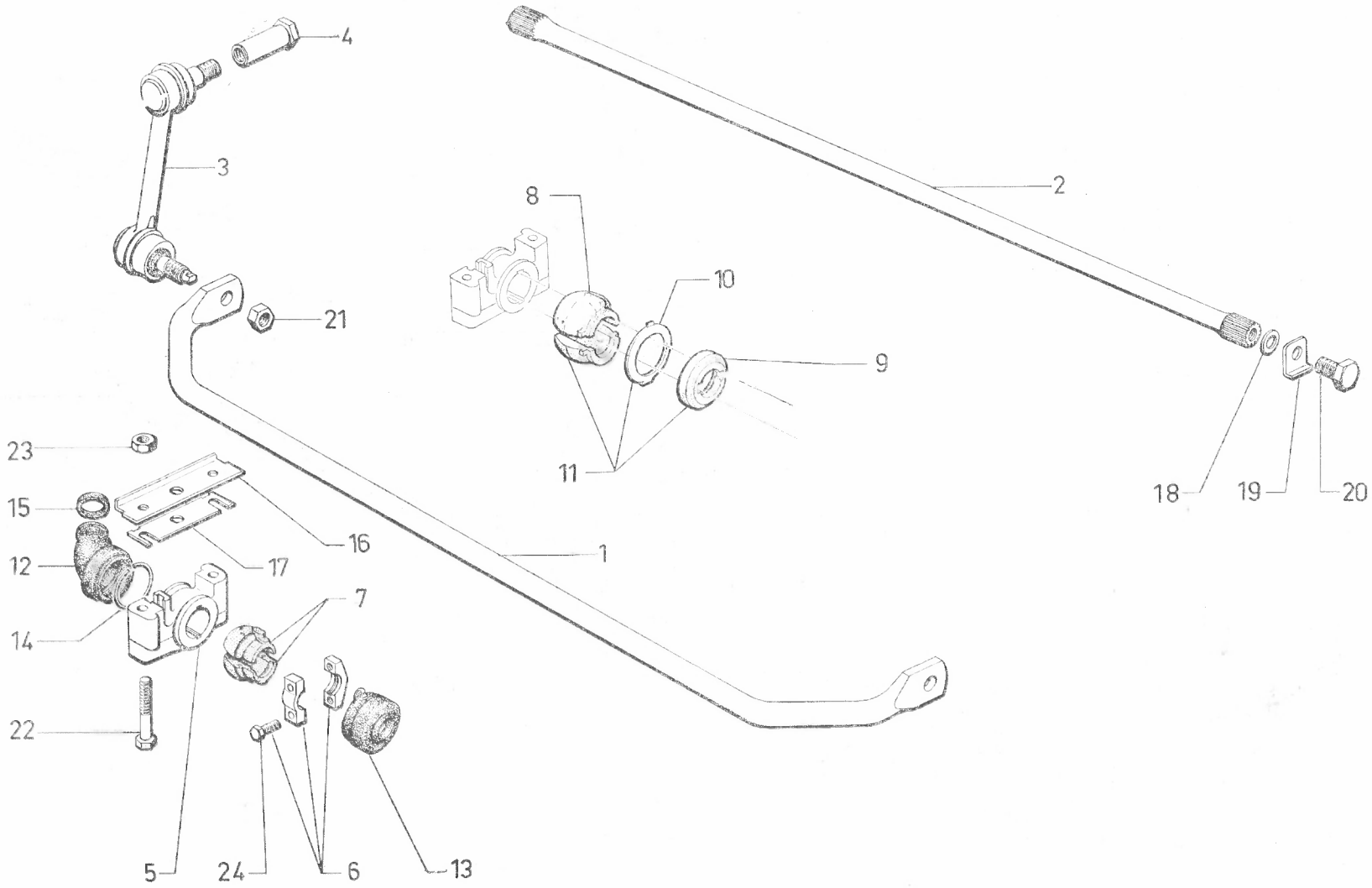
4
3
21
2
8
10
9
11
18
19
20
23
15
12
14
16
17
1
7
22
5
24
6
13

I	NUMÉROS	K		Barres anti-roulis AV et AR	Stabilisator vorn und hinten	Front and rear anti-roll bars	Barras estabilizadoras delant. y tras.	Barre antirullio ant. e post.
				Barre anti-roulis nue :	Stabilisator, o. Ausrüst. :	Anti-roll bar, only:	Barra estabil. desnuda :	Barra antirullio nuda :
1	GX 20 160 01 A	1	AV - ⌀ 21.	–	–	–	–	–
2	GX 21 248 01 A		AR - ⌀ 18 - L 1141.	– 30 et 32 dentelures.	– 30 und 32 Zähne.	– 30 and 32 teeth.	– 30 y 32 dientes.	– 30 et 32 dentature.
3			1 ⌀ 12 × 175 - 1 ⌀ 10 × 150.	Biellette avec rotules :	Gestänge m. Kugelbolzen :	Rod with ball pin:	Bieleta con rotulas :	Bielletta con rotule :
	GX 20 435 01 A	1	G.	–	–	–	–	–
	GX 20 436 01 A	1	D.	–	–	–	–	–
4	GX 20 227 01 A	2	⌀ ext. 15 - ⌀ int. 10 × 150.	Écrou canon.	Schraubhülse.	Sleeve-nut.	Tuerca-manguito.	Dado a manicotto.
5			AV.	Palier de barre :	Lagerung für Stabilisator :	Rod bearing:	Soporte de barra :	Supporto barra :
	GX 20 169 01 C	1	G 10/71 → R.m.p. - d.e.o. 1-GX 20 230 01 C.	–	–	–	–	–
	GX 20 170 01 C	1	D 10/71 → R.m.p. - d.e.o. GX 20 230 01 C.	–	–	–	–	–
6	GX 20 199 01 A	2	AV - ⌀ int. 21.	Collier d'arrêt.	Halteschelle.	Stop collar.	Collar de freno.	Collare d'arresto.
			AV - ⌀ int. 21 - nylon.	Demi-rotule :	Lagerschalenhälfte :	Half bearing:	Media-rotula :	Semirotula :
7	GX 20 187 01 A	4	L 36 → 5/72.	–	–	–	–	–
8	GX 20 187 01 B	4	L 33 5/72 →.	–	–	–	–	–
9	GX 20 461 01 A	2	22 × 30 × 40 × 6,5 5/72 →.	Cuvette d'appui.	Anpressteller.	Pressure cup.	Cubeta de apoyo.	Scodellino appoggio.
10	GX 20 462 01 A	6	30,5 × 40 5/72 →.	Rondelle élastique.	Federscheibe.	Elastic washer.	Arandela elastica.	Rondella elastica.
11	GX 20 464 01 A	1	5/72 →.	Ensemble demi-rotules, cuvettes, rondelles.	Satz Lagerschalenhälften, Anpressteller, Scheiben.	Set of half bearing, pressure cups, washers.	Juego de medias-rotulas, cubetas, arandelas.	Insieme semirotule, scodellini, rondelle.
			AV.	Gaine caoutchouc :	Schutzmanschette :	Rubber sheath:	Funda de caucho :	Guaina di gomma :
12	GX 20 287 01 A	2	Ext. - ⌀ int. 20-35.	–	–	–	–	–
13	GX 20 288 01 A	2	Int. - ⌀ int. 19-42.	–	–	–	–	–
14	GX 20 440 01 A	2		Anneau de serrage.	Haltering.	Tightening ring.	Anillo de apriete.	Boccola di serraggio.
15	1 D 5 409 990 P *D 9434-963 L*	2	⌀ int. 25.	Bague caoutchouc.	Gummiring.	Rubber bush.	Anillo de caucho.	Anello di gomma.

I	NUMÉROS	K		Barres anti-roulis AV et AR *(Suite)*	Stabilisator vorn und hinten *(Forts.)*	Front and rear anti-roll bars *(Cont.)*	Barras estabilizadoras delant. y tras. *(Cont.)*	Barre antirullio ant. e post. *(Cont.)*
16	GX 20 231 01 A	2	25 × 108 - 3 ⌀ 8.	Plaque renfort.	Zwischenplatte.	Reinf. plate.	Plaqueta de refuerzo.	Piastra di rinforzo.
17	GX 20 230 01 C	?	AV - 32 × 90 × 1 R.m.p. 10/71 →	Cale de réglage.	Regulierscheibe.	Adjusting shim.	Cala de reglaje.	Spessore di regolazione.
18		?	AR - 10,2 × 21,5.	Cale de réglage :	Regulierscheibe :	Adjusting shim:	Cala de reglaje :	Spessore di regolazione :
	GX 21 250 01 A		0,05.	–	–	–	–	–
	GX 21 250 02 A		0,25.	–	–	–	–	–
	GX 21 250 03 A		0,50.	–	–	–	–	–
	GX 21 250 04 A		1,50.	–	–	–	–	–
19	GX 21 271 01 A	2	1 ⌀ 11.	Arrêtoir.	Sicherungsblech.	Lockplate.	Retén.	Arresto.
20	GX 21 251 01 A	2	AR - TH 10 × 17,5.	Vis, 29 sur plats.	Schraube.	Screw, 29 on flats.	Tornillo, 29 sobre planos.	Vite, 29 sul piani.
21	ZD 9536 100 W	2	H 12 × 175 - « Nylstop ».	Écrou.	Mutter.	Nut.	Tuerca.	Dado.
22	ZD ~~9375 300 U~~	4	TH 7 × 70.	Vis.	Schraube.	Screw.	Tornillo.	Vite.
23	ZD 9526 100 Z	4	H 7 × 100 - h 5,5.	Écrou.	Mutter.	Nut.	Tuerca.	Dado.
24	ZD 9368 300 W	4	TH 6 × 20.	Vis.	Schraube.	Screw.	Tornillo.	Vite.

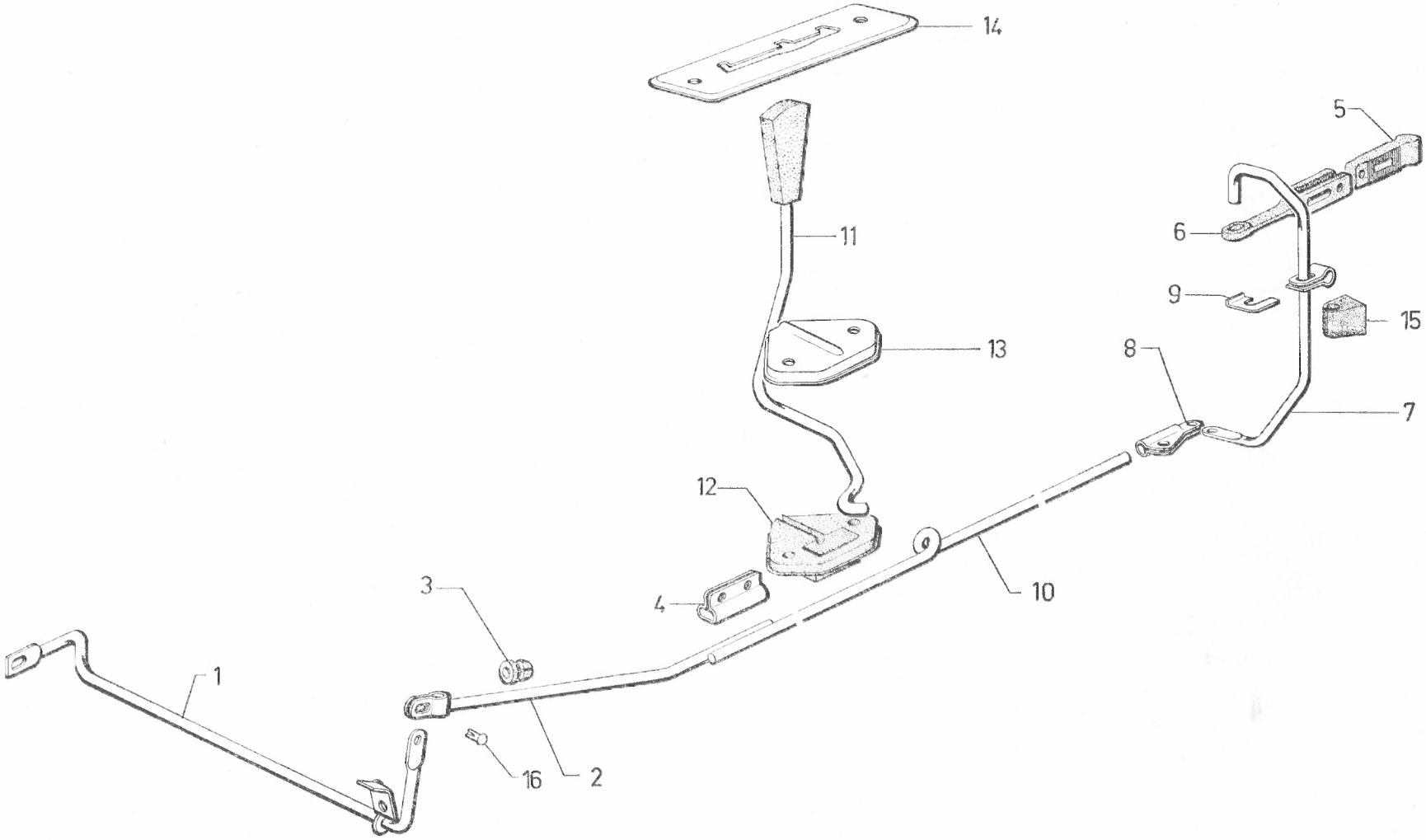
14
5
11
6
9
15
13
8
7
12
3
4
10
1
16
2

I	NUMÉROS	K	→ 3/72	Commande de variation de hauteur	Höhenverstellung	Manual height control	Mando de variación de altura	Comando variazione dell'altezza
1	GX 20 303 01 A	1	AV - ⌀ 6,5.	Tige de torsion.	Torsionsstange.	Torsion rod.	Varilla de torsión.	Asta di torsione.
2	GX 20 234 01 A	1	AV - ⌀ 6 → 2/71.	Tige avec chape :	Stange mit Gabelkopf :	Rod with yoke:	Varilla con estribo :	Asta con terminale :
	GX 20 234 01 B	1	2/71 →.	– boutonnière de 4 × 12,5.	– Langsloch 4 × 12,5.	– slott 4 × 12.5.	– ojal de 4 × 12,5.	– asola di 4 × 12,5.
3	GX 20 235 01 A	1	AV - ⌀ int. 6,5 - nylon.	Coussinets.	Lagerstück.	Bush.	Cojinete.	Cuscinetto.
4	GX 20 236 01 A	1	AV - L 40.	Manchon.	Stutzen.	Sleeve.	Manguito.	Parapolvere.
5	GX 21 243 01 A	1	AR - L 50 - nylon.	Renvoi.	Übertragung.	Relay.	Reenvio.	Rinvio.
6	GX 21 264 01 A	1	AR L 100 - nylon.	Levier de renvoi.	Übertragungshebel.	Relay lever.	Leva de reenvio.	Leva di rinvio.
7	GX 21 266 01 A	1	AR → 2/71.	Tige avec collier :	Stange mit Schelle :	Rod with collar:	Varilla con collar :	Asta con collare :
	GX 21 356 01 B	1	2/71 →.	–	–	–	–	–
8	GX 21 296 01 A	1	AR - ⌀ int. 6.	Manchon.	Stutzen.	Sleeve.	Manguito.	Manicotto.
9	GX 21 332 01 A	1	AR → 2/71.	Patte de tige.	Halteplatte für Stange.	Lug for rod.	Pata.	Staffa.
10	GX 42 108 01 A	1	L 1900 → 2/71.	Tige de commande :	Betätigungsgestänge :	Control rod:	Varilla de mando :	Asta di comando :
	GX 42 108 01 B	1	l ⌀ 8 2/71 →.	–	–	–	–	–
11	GX 42 112 01 B	1	→ 2/71.	Levier avec poignée :	Betätigungshebel :	Lever with handle:	Leva con manecilla :	Leva con maniglia :
	GX 42 112 01 C	1	2/71 →.	– fil ⌀ 7,5.	– Draht-⌀ 7,5.	– wire ⌀ 7.5.	– alambre ⌀ 7,5.	– filo ⌀ 7,5.
12			2 ⌀ 5,5 - entr. 43 - nylon.	Palier de levier :	Gehäuse für Hebel :	Lever bearing:	Soporte de leva :	Supporto per leva :
	GX 42 125 01 A	1	→ 2/71.	– gorge, 6.	– Nut, 6.	– groove, 6.	– ranura, 6.	– scanalatura, 6.
	GX 42 125 01 B	1	2/71 →.	– gorge, 7,5.	– Nut, 7,5.	– groove, 7.5.	– ranura, 7,5.	– scanalatura, 7,5.
13	GX 42 126 01 A	1	2 ⌀ 5,5 - entr. 43 → 2/71.	Chapeau de levier :	Deckel für Gehäuse :	Cap for lever:	Tapa de leva :	Coperchio per leva :
	GX 42 126 01 B	1	l 43 2/71 → 1/72.	–	–	–	–	–
	GX 42 471 01 A	1	1/72 →.	–	–	–	–	–
14	GX 42 325 01 A	1	→ 2/71.	Grille enjoliveur :	Zierplatte :	Embellisher grille:	Rejilla de remate :	Grilla abbellimento :
	GX 42 325 01 B	1	2/71 →.	– encoches, l 8 et 9.	– Einkerbungen, l 8 u. 9.	– notche, width 8 and 9.	– muescas, 8 y 9 de ancho.	– tacche, l 8 e 9.
15	GX 21 369 01 A	1	25 × 25 × 43 4/71 →.	Butée de tige AR.	Anschlag f. hint. Stange.	Stop f. rear rod.	Tope de varilla tras.	Reggispinta per asta post.
16	22 330 059 H *ZD 9233 000 U*	?	⌀ 4 - L 13.	Rivet.	Niet.	Rivet.	Remache.	Rivetto.
	23 642 019 T *ZD 9364 200 W*	3	TH M 5 × 18.	Vis.	Schraube.	Screw.	Tornillo.	Vite.
	25 259 019 E *ZD 9525 900 W*	1	H M 5 × 80.	Écrou.	Mutter.	Nut.	Tuerca.	Dado.

I	NUMÉROS	K	3/72 →	Commande de variation de hauteur	Höhenverstellung	Manual height control	Mando de variación de altura	Comando variazione dell'altezza
1	GX 42 112 01 C	1		Levier avec poignée.	Betätigungshebel.	Control lever.	Palanca con manecilla.	Leva con maniglia.
2	GX 42 325 01 B	1		Grille enjoliveur.	Zierplatte.	Gate plate.	Rejilla de remate.	Grilla d'abbellimento.
3	GX 42 471 01 A	1	2 ⌀ 5,5 - entr. 43 R.p. 5 426 325 U.	Chapeau de levier.	Deckel für Gehäuse.	Bearing cover.	Tapa de soporte.	Coperchio per supporto.
4	GX 42 125 01 B	1	2 ⌀ 5,5 - entr. 43.	Palier de levier.	Gehäuse für Hebel.	Lever bearing.	Soporte de palanca.	Supporto per leva.
5	GX 20 303 01 B	1	AV - ⌀ 6,5.	Tige de torsion.	Torsionsstange.	Torsion rod.	Varilla de torsión.	Asta di torsione.
6	GX 20 234 01 C	1	AV - ⌀ 6 - 2 ⌀ 4,2.	Tige avec chape.	Stange mit Gabelkopf.	Rod with clevis.	Varilla con estribo.	Asta con terminale.
7	GX 42 108 01 B	1	1 ⌀ 8.	Tige de commande.	Betätigungsstange.	Control rod.	Varilla de mando.	Astina di comando.
8	GX 21 356 01 D	1	AR.	Tige avec collier.	Stange mit Schelle.	Rod with collar.	Varilla con collar.	Astina con collare.
9	GX 21 371 01 A	1	AR - ⌀ 5 × 80 - L 96.	Tige de réglage.	Einstellstange.	Adjusting rod.	Varilla de ajuste.	Astina di regolaggio.
10	GX 20 457 01 A	1		Ressort de maintien.	Haltefeder.	Holding spring.	Muelle sujetador.	Molla di fissaggio.
11	GX 20 235 01 A	1	AV - ⌀ int. 6,5 - nylon.	Coussinet.	Lagerung.	Bearing.	Cojinete.	Cuscinetto.
12	GX 20 236 01 A	1	AV - L 40.	Manchon.	Stutzen.	Sleeve.	Manguito.	Manicotto.
13	GX 21 296 01 A	1	AR - ⌀ int. 6.	Manchon.	Stutzen.	Sleeve.	Manguito.	Manicotto.
14	GX 21 369 01 A	1	25 × 25 × 43.	Butée de tige AR.	Anschlag f. hint. Stange.	Stop f. rear rod.	Tope de varilla trasera.	Reggispinta per asta post.
15	0 D 5 410 532 F *DM 437-112*	2	AR - TH 5 × 75 - L 11,5.	Écrou de réglage.	Einstellmutter.	Adjusting nut.	Tuerca de ajuste.	Dado di regolaggio.
16	22 330 059 H *ZD 9233 000 U*	?	⌀ 4 - L 13.	Rivet.	Niet.	Rivet.	Remache.	Rivetto.
	23 642 019 T *ZD 9364 200 W*	?	TH M 5 × 18.	Vis.	Schraube.	Screw.	Tornillo.	Vite.
	25 259 019 E *ZD 9525 900 W*	?	H M 5 × 80.	Écrou.	Mutter.	Nut.	Tuerca.	Dado.
	GX 21 385 01 A	1	6/73 →.	Ressort anti-bruit.	Feder z. Geräuschdäm.	Anti-rattle spring.	Muelle antirruido.	Molla antirumore.

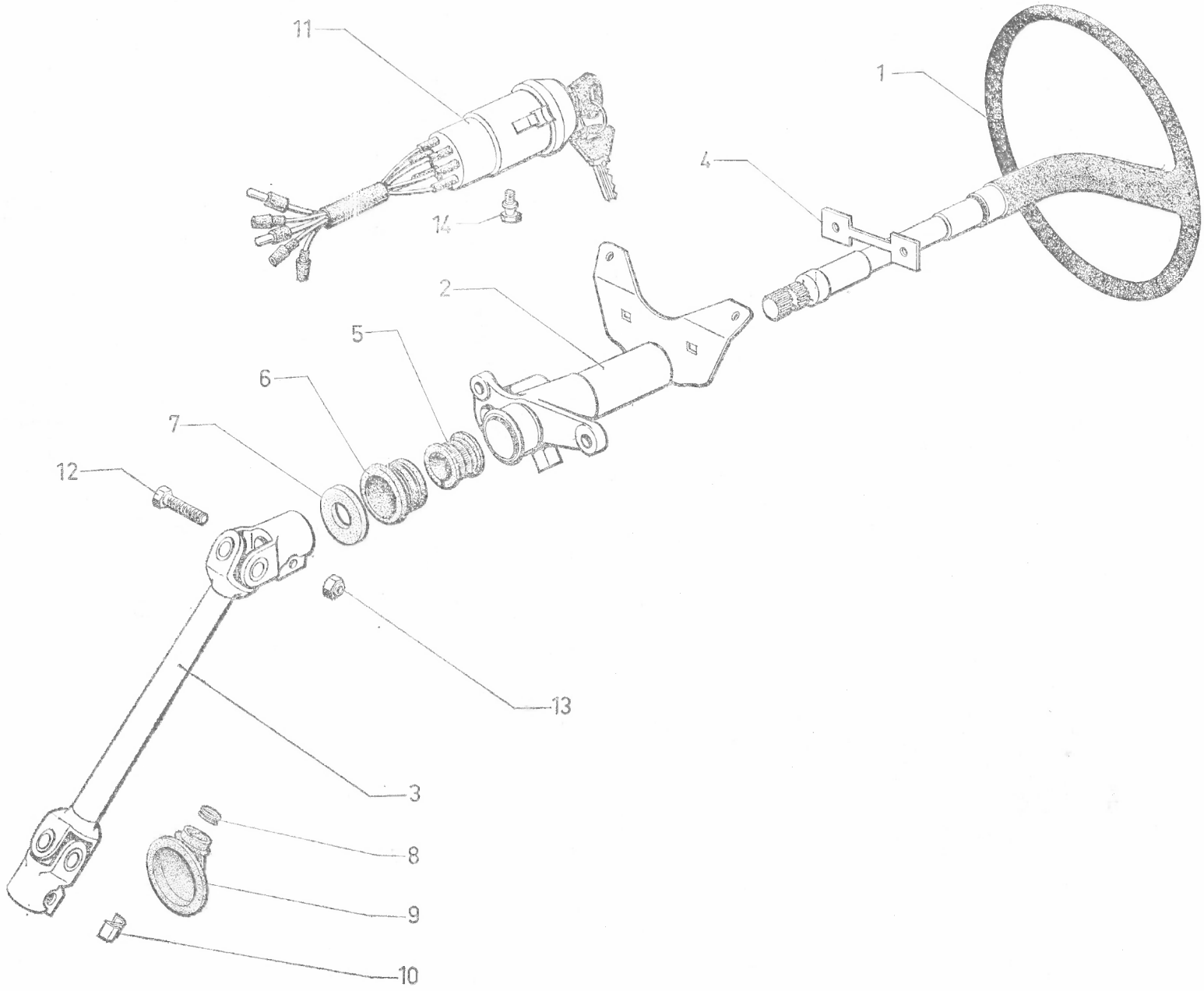

624

I	NUMÉROS	K		Volant de direction Anti-vol	Lenkrad Diebstahlsicherung	Steering wheel Antitheft device	Volante de dirección Anti-robo	Volante dello sterzo Antifurto
1				Volant :	Lenkrad :	Steering wheel:	Volante :	Volante :
	GX 40 101 01 A	1	→ 7/73.	–	–	–	–	–
	GX 40 101 01 B	1	7/73 →.	– avec enjoliveur.	– mit Zierstück.	– with embellisher.	– con embellecedor.	– con abbellimento.
2	GX 40 115 01 A	1	L 221.	Tube support bagué.	Tragrohr.	Support tube, bushed.	Tubo de soporte con casquillo.	Tubo di supporto imboccolato.
3	GX 40 110 01 A	1	L 460 - ⌀ 19.	Arbre à cardans.	Kardanwelle.	Cardanshaft.	Arbol con cardanes.	Albero a cardani.
4	GX 40 141 01 A	1	L 126 - 2 ⌀ 9 - entr. 90.	Plaquette.	Platte.	Plate.	Plaqueta.	Piastrina.
5	1 A 5 420 180 A *AM 9441-984 L*	2	24 × 30 × 25 - nylon.	Bague fendue.	Führungsring.	Split bush.	Casquillo hendido.	Boccola tagliata.
6	1 A 5 420 179 P *AM 9441-983 A*	2	26,5 × 36,5 × 25,5.	Bague caoutchouc.	Gummi-Dichthülse.	Rubber bush.	Casquillo de caucho.	Boccola di gomma.
7	GX 40 142 01 A	1	18,5 × 43 × 9 - rilsan.	Butée.	Anschlag.	Buffer.	Tope.	Reggispinta.
8	GX 40 114 01 A	1	⌀ int. 18,7 - e 6 - nylon.	Bague.	Ring.	Bush.	Anillo.	Boccola.
9	GX 40 113 01 A	1	⌀ int. 55, 18.	Gaine caoutchouc.	Dichtstulpen.	Rubber gaiter.	Funda caucho.	Parapolvere di gomma.
10	GX 40 147 01 A	1	1 ⌀ 7,5 - D à D → 12/71 R.p. GX 40 148 01 A.	Arrêtoir.	Sicherungsblech.	Lockplate.	Freno.	Arresto.
11			→ 7/73.	Antivol (8 fils) :	Diebstahlsicherung (8 Kabel) :	Antitheft device (3 wires):	Anti-robo (8 hilos) :	Antifurto (8 fili) :
	GX 40 127 02 A	1	Ⓓ	–	–	–	–	–
	GX 40 127 03 A	1		–	–	–	–	–
	GX 40 127 04 A	1	(AUS).	–	–	–	–	–
			7/73 →.	Antivol (8 fiches) :	Diebstahlsicherung (8 Steckerstifte) :	Antitheft device (8 pins):	Anti-robo 8 (clavijas) :	Antifurto (8 spine) :
	2 C 5 428 393 X	1		–	–	–	–	–
	2 C 5 428 395 U	1	Ⓓ.	–	–	–	–	–
	2 C 5 445 838 W	1	(AUS).	–	–	–	–	–

1	NUMÉROS	K		Volant de direction Anti-vol *(Suite)*	Lenkrad Diebstahlsicherung *(Forts.)*	Steering wheel Antitheft device *(Cont.)*	Volante de dirección Anti-robo *(Cont.)*	Volante dello sterzo Antifurto *(Cont.)*
12				Vis :	Schraube :	Screw:	Tornillo :	Vite :
	23 459 009 M *ZD 9345 900 W*	2	TH 7 × 35 → 10/70.	–	–	–	–	–
	23 461 019 B *ZD 9346 100 W*	2	TH 7 × 32 10/70 →.	–	–	–	–	–
	GX 40 148 01 A	2	TH 7 × 35 - D à D 12/71 →.	– (arrêtoir soudé).	– (m. Sicherungsscheibe).	– (with lock-washer).	– (con retén soldado).	– (con arresto saldato).
13	25 301 019 B *ZD 9530 100 U*	2	H 7 × 100 - e 6,2.	Écrou « Nylstop ».	« Nylstop »-Mutter.	Nut « Nylstop ».	Tuerca « Nylstop ».	Dado « Nylstop ».
14	GX 40 146 01 A	1	TH 5 × 12,5.	Vis arrachable d'antivol.	Abreissschraube.	Screw with snap off head.	Tornillo arrancable.	Vite trañciabile.
	GX 40 132 01 A	1	7/73 →.	Enjoliveur.	Zierstück.	Embellisher.	Embellecedor.	Abbellimento.

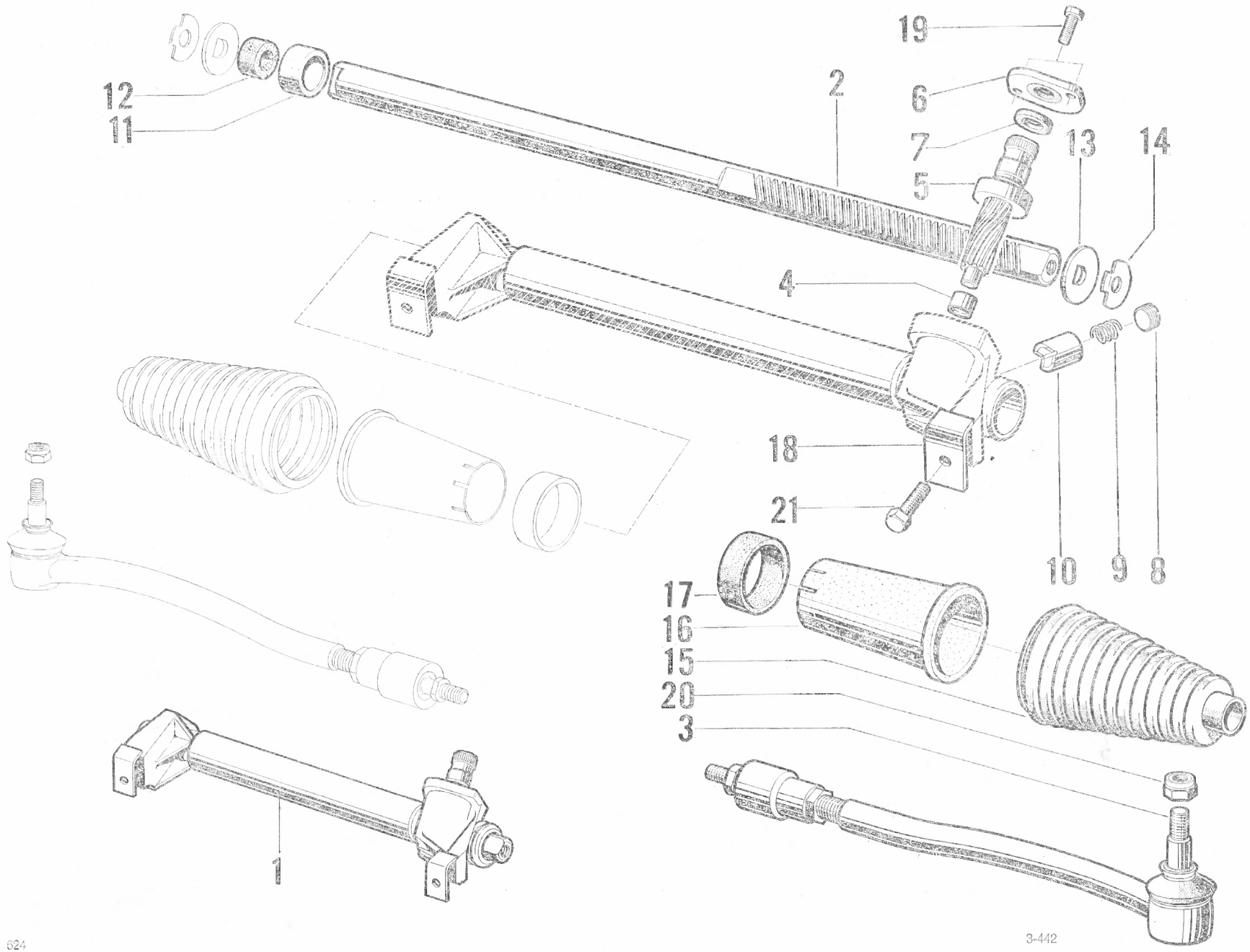
19
12
11
2
6
7
13
14
5
4
18
21
10
9
8
17
16
15
20
3
1

I	NUMÉROS	K		Carter de direction Barres	Lenkgehäuse mit Spurstangen	Steering housing and rods	Carter de dirección Barras	Scatola dello sterzo Barre
1	GX 24 122 01 C	1	R.m.p. 2/71 →.	Carter complet.	Gehäuse, komplett.	Complete steering housing.	Carter completo.	Scatola completo.
2	GX 24 105 01 A	1	⌀ 20 L 630.	Crémaillère (33 dents).	Zahnstange (33 Zähne).	Rack (33 teeth).	Cremallera (33 dientes).	Cremagliera (33 denti).
3				Barres de direction :	Spurstangen :	Steering rods:	Barras de dirección :	Barre dello sterzo :
	GX 24 138 01 A	1	G → 10/73.	–	–	–	–	–
	GX 24 139 01 A	1	D → 10/73.	–	–	–	–	–
	2 G 5 445 861 S	1	G 10/73 →.	–	–	–	–	–
	2 G 5 445 860 F	1	D 10/73 →.	–	–	–	–	–
4	26 203 509 A *ZC 9620 350 U*	1	9 × 14 × 12.	Douilles à aiguilles.	Nadellager.	Needle bearing.	Cartucho de agujas.	Gabbia a rullini.
5	GX 24 107 01 A	1	⌀ ext. 40.	Pignon (7 dents).	Ritzel (7 Zähne).	Pinion (7 teeth).	Piñón (7 dientes).	Pignone (7 denti).
6	GX 24 109 01 A	1	2 ⌀ 4,5 - entr. 51.	Bride avec joint.	Flansch mit Dichtung.	Clamp with joint.	Brida con junta.	Flangia con guarniz.
7	ZC 9612 546 U	1	18 × 27 × 4.	Bague d'étanchéité.	Dichtungsring.	Sealing bush.	Anillo de estanqueidad.	Anello di tenuta.
8	1 A 5 419 953 H *A 9442-983 L*	1	h 12.	Écrou.	Mutter.	Nut.	Tuerca.	Dado.
9			⌀ ext. 16,5.	Ressort :	Feder :	Spring:	Muelle :	Molla :
	1 A 5 419 951 L *A 9442-002 A*	1	→ 12/72.	– (⌀ fil 2,4).	– (Draht-⌀ 2,4).	– (wire ⌀ 2.4).	– (hilo ⌀ 2,4).	– (filo ⌀ 2,4).
	1 G 5 432 399 R	1	12/72 →.	– (⌀ fil 3).	– (Draht-⌀ 3).	– (wire ⌀ 3).	– (hilo ⌀ 3).	– (filo ⌀ 3).
10	GX 24 110 01 A	1	⌀ 22 - h 24,5.	Poussoir, repère « T ».	Druckstück, Mark. « T ».	Push rod, « T » mark.	Empujador, marca « T ».	Punteria, segno « T ».
11	GX 24 116 01 A	1	⌀ ext. 28,6 - h 16,8.	Douille.	Lagerring.	Sleeve.	Manguito.	Manicotto.
12	GX 24 104 01 A	1	⌀ ext. 27 - h 15.	Bague caoutchouc.	Gummiring.	Rubber bush.	Anillo caucho.	Boccola di gomma.
13	GX 24 121 01 A	2	⌀ ext. 34 - e 3.	Rondelle butée.	Führungsscheibe.	Stop.	Arandela de tope.	Rondella reggispinta.
14	GX 24 120 01 A	2	⌀ int. 11 - e 1 → 1/72 R.p. GX 24 120 01 B.	Arrêtoir :	Sicherungsscheibe :	Lock plate:	Freno :	Arresto :
	GX 24 120 01 B	2	⌀ int. 11 - e 1 1/72 →.	–	–	–	–	–

I	NUMÉROS	K		Carter de direction Barres *(Suite)*	Lenkgehäuse mit Spurstangen *(Forts.)*	Steering box and rods *(Cont.)*	Carter de dirección Barras *(Cont.)*	Scatola dello sterzo Barre *(Cont.)*
15	GX 24 113 01 A	2	⌀ int. 15, 55.	Gaine caoutchouc.	Manschette.	Rubber gaiter.	Vaina de caucho.	Parapolvere di gomma.
16	GX 24 111 01 A	2	⌀ int. 45,5 et 56 - rilsan.	Fourreau.	Hülse.	Sleeve.	Funda.	Guaina.
17	GX 24 112 01 A	2	45 × 52 × 17.	Bague caoutchouc.	Gummiring.	Rubber bush.	Anillo caucho.	Anello di gomma.
18	GX 24 127 01 A	2	*l* 32 - 1 ⌀ 9,5.	Plaque de carter.	Halteblech.	Plate for housing.	Placa de carter.	Placca per scatola.
19	23 719 019 Z *ZD 9371 900 W*	2	TH 7 × 20.	Vis.	Schraube.	Screw.	Tornillo.	Vite.
20	ZD 9532 100 U	2	H 10 × 150 - « Nylstop ».	Écrou.	Mutter.	Nut.	Tuerca.	Dado.
21	23 826 319 D *ZD 9382 630 W*	2	TH 9 × 28.	Vis.	Schraube.	Screw.	Tornillo.	Vite.
			D à D	**Pièces spéciales**	**Spezialteile**	**Special parts**	**Piezas especiales**	**Pezzi speciali**
1	GX 241 22 02 B	1	R.m.p. 4/71 →.	Carter complet.	Gehäuse, komplett.	Complete steering housing.	Carter completo.	Scatola completa.
2	GX 24 105 02 A	1	⌀ 20 - L 630.	Crémaillère (33 dents).	Zahnstange (33 Zähne).	Rack (33 teeth).	Cremallera (33 dientes).	Cremagliera (33 denti).
5	GX 24 107 02 A	1	⌀ ext. 40.	Pignon (7 dents).	Ritzel (7 Zähne).	Pinion (7 teeth).	Piñón (7 dientes).	Pignone (7 denti).

GROUPE 4 — BAUGRUPPE 4 — GROUP 4

SOUS-GROUPES	DÉSIGNATION DES CHAPITRES	UNTER-GRUPPEN	BEZEICHNUNG DER KAPITEL	UNDER-GROUPS	DESCRIPTION OF CHAPTERS
4-314	Pédalier frein et débrayage - D à G - (Sauf EMBAUT)	4-314	Pedalwerk für Bremse und Kupplung - LL (Mit Ausnahme EMBAUT)	4-314	Pedal gear for brake and clutch
4-314/1	Pédalier de frein (EMBAUT - D à G - TT D à D)	4-314/1	Pedalwerk für Bremse (EMBAUT - LL - AT RL)	4-314/1	Pedal gear for brake (EMBAUT - LHD - AT RHD)
4-314/2	Pédalier de débrayage - D à D	4-314/2	Pedalwerk für Kupplung - RL	4-314/2	Pedal gear for clutch - RHD
4-373	Transmissions - Arbres de différentiel	4-373	Gelenkwelle - Differentialwelle	4-373	Driveshafts - Differential shafts
4-394	Tuyauteries de freins	4-394	Bremsleitungen	4-394	Brake piping
4-394/1	Tuyauteries - Alimentation de suspension	4-394/1	Leitungen für Federung	4-394/1	Suspension piping
4-394/2	Tuyauteries de retour	4-394/2	Rücklaufleitungen	4-394/2	Return piping
4-394/3	Fixation, Protection de tuyauteries	4-394/3	Befestigung und Abschirmung der Leitungen	4-394/3	Fixing and protection for piping
4-451	Frein avant - 6 cv	4-451	Vordere Bremsen - 6 cv	4-451	Front brakes - 6 cv
4-451/1	Frein avant - 7 cv	4-451/1	Vordere Bremsen - 7 cv	4-451/1	Front brakes - 7 cv
4-451/2	Frein arrière	4-451/2	Hintere Bremsen	4-451/2	Rear brakes
4-452	Refroidissement freins avant - 6 cv	4-452	Kühlung der vorderen Bremsen - 6 cv	4-452	Front brake cooling - 6 cv
4-453	Doseur de frein	4-453	Bremsventil	4-453	Brake control valve
4-454	Frein à main - Tirette	4-454	Feststellbremse - Handgriff	4-454	Handbrake - Handle
4-454/1	Frein à main - Leviers - Câbles	4-454/1	Feststellbremse - Hebel und Seilzug	4-454/1	Handbrake - Levers and cables

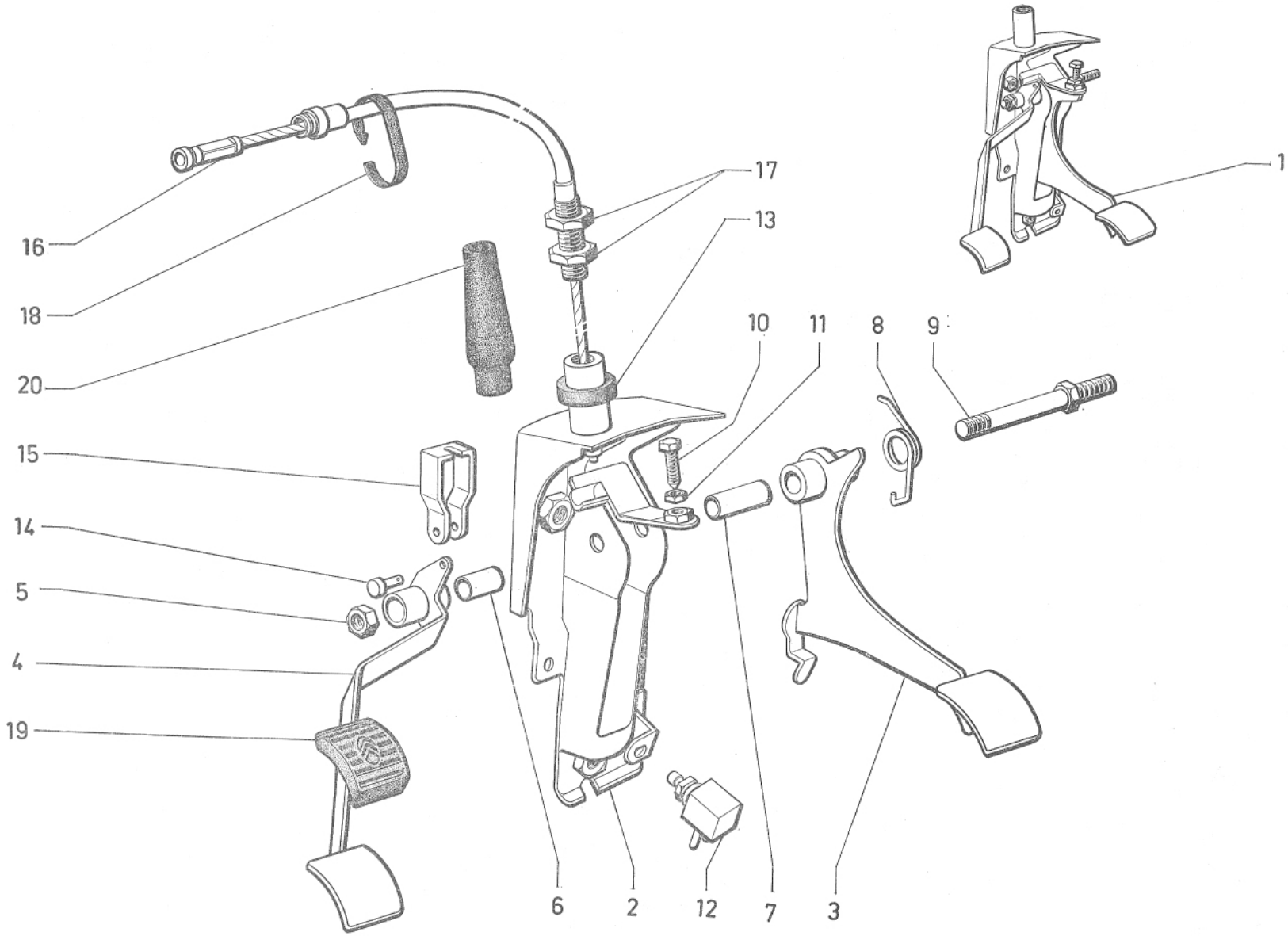
16
18
20
15
14
5
4
19
17
13
10
11
8
9
1
6
2
12
7
3

1	NUMÉROS	K	D à G (Sauf EMBAUT)	Pédalier frein et débrayage	Pedalwerk für Bremse und Kupplung	Pedal gear for brake and clutch	Soporte de pedales de freno y de embrague	Pedagliera per freno e innesto frizione
1	GX 42 378 01 A	1		Pédalier complet.	Pedalwerk, komplett.	Pedal gear, complete.	Soporte de pedales compl.	Pedagliera completa.
2	GX 42 148 01 A	1		Support de pédales.	Träger für Pedale.	Pedal support.	Soporte de pedales.	Supporto per pedali.
		1		Pédale baguée :	Pedal, ausgebüchst :	Pedal, bushed:	Pedal con casquillo :	Pedale imboccolato :
3	GX 42 169 01 A			– de frein.	– für Bremse.	– for brake.	– de freno.	– per freno.
4	GX 42 165 01 A			– de débrayage.	– für Kupplung.	– for clutch.	– de desembrague.	– per disinnesto.
5	25 604 029 N *ZC 9615 932 U*	1	H M 9 × 150.	Écrou.	Mutter.	Nut.	Tuerca.	Dado.
				Entretoise de pédale :	Zwischenstück für Pedale :	Distance piece for pedal:	Separador de pedal :	Distanziale per pedale :
6	GX 42 159 01 A	1	9 × 12 × 22,2.	– de débrayage.	– für Kupplung.	– for clutch.	– de desembrague.	– di disinnesto.
7	GX 42 156 01 A	1	9 × 12 × 32.	– de frein.	– für Bremse.	– for brake.	– de freno.	– di freno.
8	GX 42 157 01 A	1		Ressort de rappel (2 spires).	Rückholfeder (2 Wicklungen).	Return spring (2 turns).	Muelle de retroceso (2 espiras).	Molla di richiamo (2 spire).
9	GX 42 208 01 A	1	⌀ M 9 × 125 - L 108.	Axe de pédales (avec écrou).	Pedalachse (mit Mutter).	Spindle for pedal (with nut).	Eje de pedales (con tuerca).	Perno per pedali (con dado).
10	23 663 319 D *ZD 9366 330 W*	1	TH M 5 × 20.	Vis.	Schraube.	Screw.	Tornillo.	Vite.
11	25 259 019 E *ZD 9525 900 W*	1	H M 5 × 80.	Écrou.	Mutter.	Nut.	Tuerca.	Dado.
12	1 Y 5 420 474 W *AY 576-02 A*	1	→ 7/73.	Contacteur de frein :	Stopplichtschalter :	Switch for brake:	Contactor de freno ;	Contattore per freno :
	1 U 5 422 483 H	1	7/73 →.	– à fiches plates.	– m. flachen Steckern.	– with flat plugs.	– con clavija llanas.	– con spine piane.
13	GX 42 222 01 A	1	18 × 31 × 6.	Bague caoutchouc.	Gummihülse.	Rubber bush.	Anillo de caucho.	Anello di gomma.
14	1 A 5 420 471 N *AY 314-92*	1	5 × 14.	Axe.	Bolzen.	Pin.	Eje.	Perno.
15	1 A 5 420 470 C *AY 314-55*	1		Chape.	Gabelstück.	Fork.	Estribo.	Staffa.
16	GX 42 176 01 A	1	L 1228.	Câble de débrayage.	Seilzug für Kupplung.	Clutch cable.	Cable de desembrague.	Cavo di disinnesto.
17	ZD 9522 600 U	2	H M 12 × 125.	Écrou.	Mutter.	Nut.	Tuerca.	Dado.
18	GX 42 285 01 A	1	L 327.	Collier caoutchouc.	Gummischelle.	Rubber collar.	Collar de caucho.	Fascetta di gomma.
19	1 D 5 420 552 U *D 454-63*	2		Garniture de pédale.	Pedalgummi.	Rubber pad.	Guarnición de pedal.	Copripatino.
20	GX 42 386 01 A	1	1 ⌀ 8,7 - 1 ⌀ 17,5 - L 93.	Garniture d'étanchéité. (caoutchouc).	Dichtgarnitur.	Sealing strip.	Vaina de estanq. (caucho).	Guaina di tenuta (gomma).

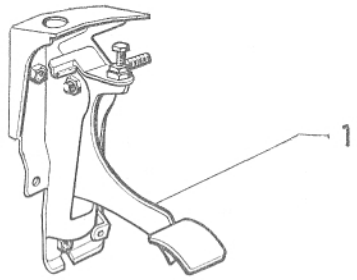
1

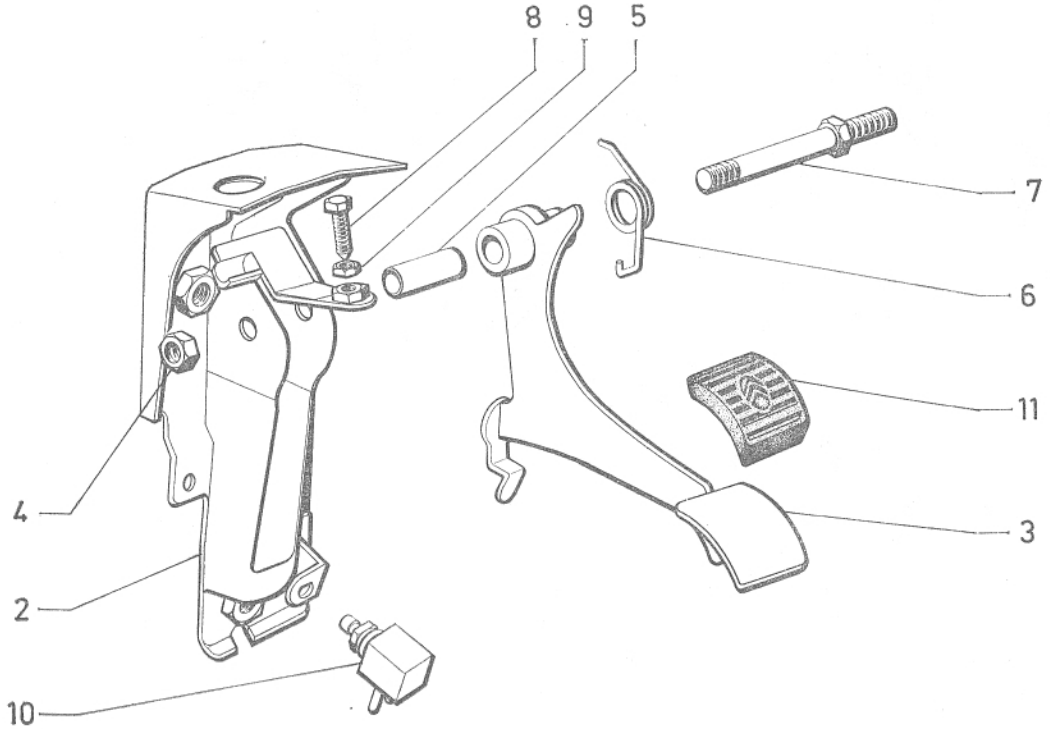
8
9
5
7
6
11
4
3
2
10

I	NUMÉROS	K	EMBAUT D à G TT - D à D	Pédalier de frein	Bremspedalwerk	Pedal gear for brake	Soporte de pedal de freno	Pedagliera freno
1	GX 42 384 01 A	1		Pédalier complet.	Pedalwerk, komplett.	Pedal gear, complete.	Soporte de pedale compl.	Pedagliera completa.
2	GX 42 148 02 A	1		Support de pédale.	Pedalträger.	Pedal support.	Soporte de pedal.	Supporto per pedale.
3	GX 42 169 01 A	1		Pédale baguée.	Pedal, ausgebüchst.	Pedal, bushed.	Pedal con casquillo.	Pedale imboccolato.
4	25 604 029 *ZC 9615 932 U*	1	H M 9 × 125.	Écrou.	Mutter.	Nut.	Tuerca.	Dado.
5	GX 42 156 01 A	1	9 × 12 × 32.	Entretoise.	Zwischenstück.	Distance piece.	Separador.	Distanziale.
6	GX 42 157 01 A	1		Ressort de rappel (2 spires).	Rückholfeder (2 Wicklungen).	Return spring (2 turns).	Muelle de retracción (2 espiras).	Molla di richiamo (2 spire).
7	GX 42 208 02 A	1	⌀ M 9 × 125 - L 86.	Axe (avec écrou).	Achse (mit Mutter).	Spindle (with nut).	Eje (con tuerca).	Perno (con dado).
8	ZD 9366 330 W	1	TH M 5 × 20.	Vis.	Schraube.	Screw.	Tornillo.	Vite.
9	ZD 9525 900 W	1	H M 5 × 80.	Écrou.	Mutter.	Nut.	Tuerca.	Dado.
10	1 Y 5 420 474 W *AY 576-02 A*	1		Contacteur.	Stopplichtschalter.	Switch.	Contactor.	Contattore.
11	1 D 5 420 552 U *D 454-63*	1		Garniture de pédale.	Pedalgummi.	Rubber pad.	Guarnición de pedal.	Copripatino.

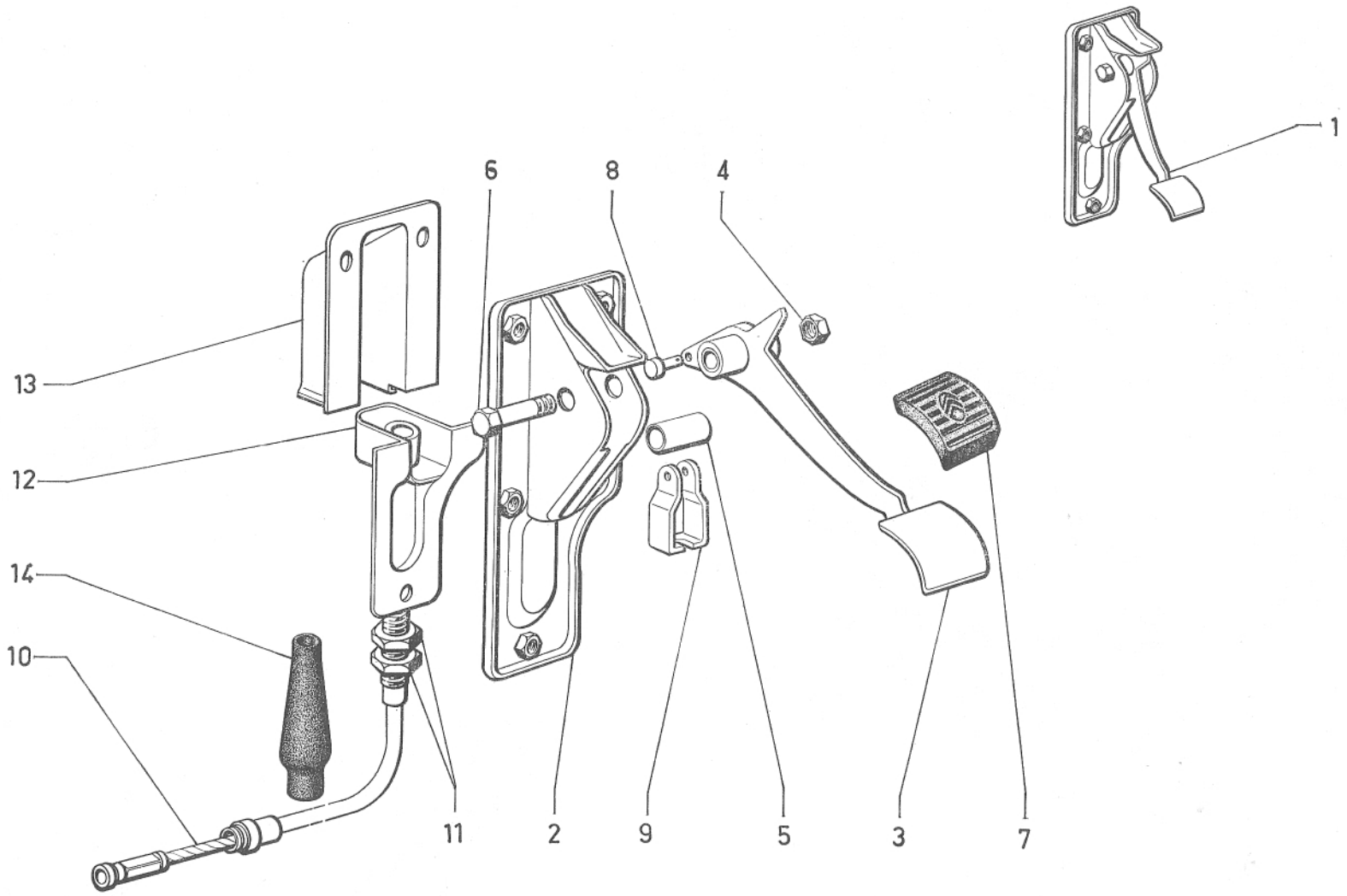
1
6
8
4
13
12
14
10
11
2
9
5
3
7

I	NUMÉROS	K	D à D	Pédalier de débrayage	Kupplungspedalwerk	Pedal gear for clutch	Soporte de pedal de desembrague	Pedagliera disinnesto
1	GX 42 383 01 A	1		Pédalier complet.	Pedalwerk, komplett.	Gear pedal, complete.	Soporte de pedal compl.	Pedagliera completa.
2	GX 42 234 01 A	1		Support de pédale.	Pedalträger.	Pedal support.	Soporte de pedal.	Supporto per pedale.
3	GX 42 165 02 A	1		Pédale baguée.	Pedal, ausgebüchst.	Pedal, bushed.	Pedal con casquilo.	Pedale imboccolato.
4	25 604 029 *ZC 9615 932 U*	1	H M 9 × 150.	Écrou.	Mutter.	Nut.	Tuerca.	Dado.
5	GX 42 159 01 A	1	9 × 12 × 22,2.	Entretoise.	Zwischenstück.	Distance piece.	Separador.	Distanziale.
6	ZD 9382 900 W	1	TH M 9 × 38.	Vis.	Schraube.	Screw.	Tornillo.	Vite.
7	1 D 5 420 552 U *D 454-63*	1		Garniture de pédale.	Pedalgummi.	Rubber pad.	Guarnición de pedal.	Copripatino.
8	1 A 5 420 471 N *AY 314-92*	1	5 × 14.	Axe.	Bolzen.	Pin.	Eje.	Perno.
9	1 A 5 420 470 C *AY 314-55*	1		Chape.	Gabelstück.	Fork.	Estribo.	Staffa.
10	GX 42 176 02 A	1	L 706.	Câble.	Seilzug.	Cable.	Cable.	Cavo.
11	ZD 9522 600 U	2	H M 12 × 125.	Écrou.	Mutter.	Nut.	Tuerca.	Dado.
12	GX 42 276 01 A	1		Support de câble.	Halter für Seilzug.	Cable bracket.	Soporte de cable.	Supporto per cavo.
13	GX 42 304 01 A	1		Cache-poussière.	Dichtstulpen.	Dust cover.	Guardapolvo.	Parapolvere.
14	GX 42 386 01 A	1	1 ⌀ 87 - 1 ⌀ 17,5 - L 93.	Gaine d'étanchéité. (caoutchouc).	Dichthülle (Gummi).	Sealing strip.	Vaina de estanq. (caucho).	Guaina di tenuta (gomma).

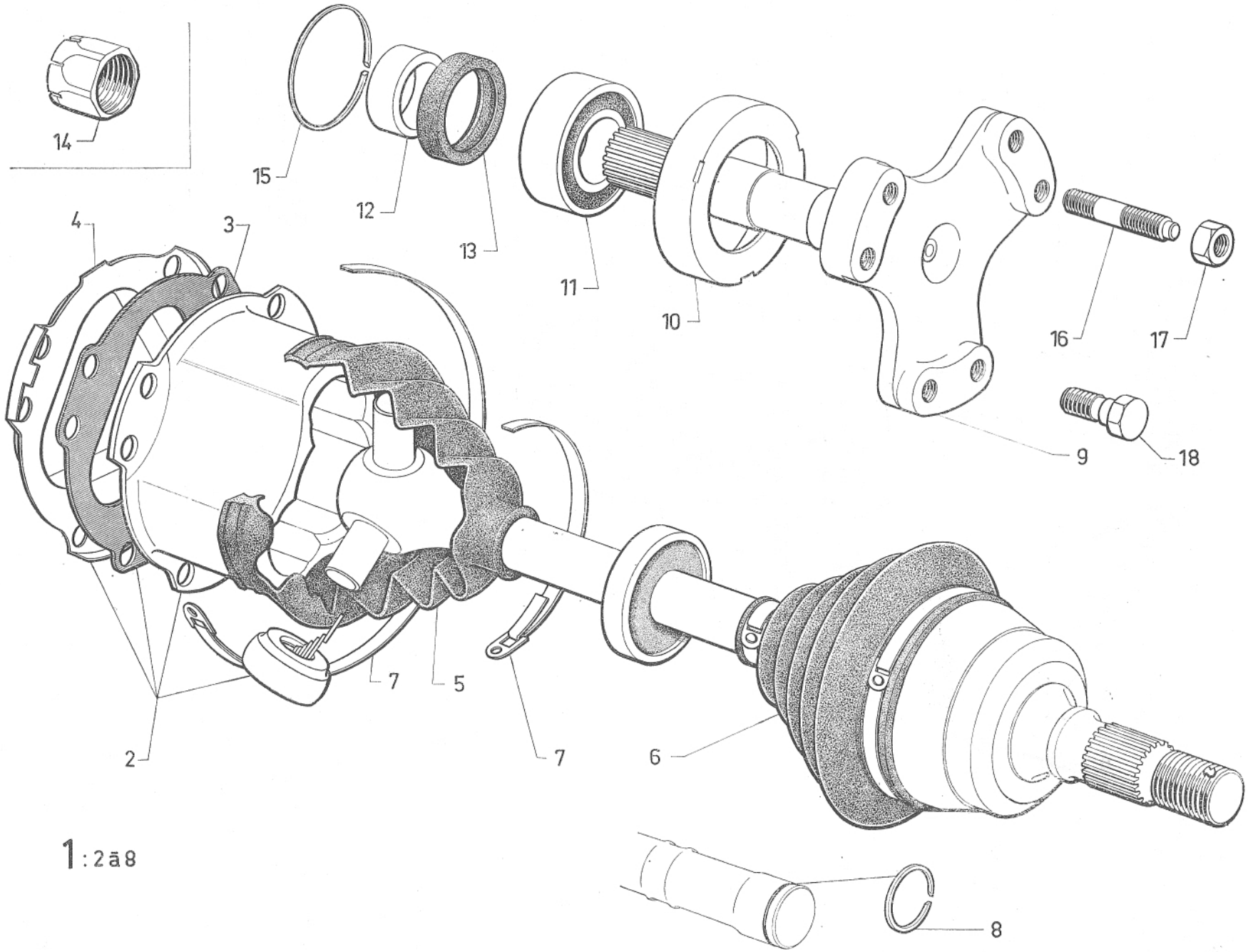

1 : 2 ā 8

I	NUMÉROS	K		Transmissions Arbres de différentiel	Gelenkwellen Differentialwellen	Driveshafts Differential schafts	Transmisiones Arboles de differencial	Trasmissioni Semiasse
1	GX 10 107 01 A	2		Transmission complète.	Gelenkwelle, komplett.	Driveshafts, complete.	Transmisión compl.	Trasmissione compl.
2	GX 10 142 01 A	2	6 ⌀ 9,75.	Entrainement avec rotules et tôle.	Mitnehmer mit Gelenkkugeln und Verschlussblech.	Drive housing with balls and plate.	Arrastrador con rotulas y chapa.	Trascinatore con rotule e lamiera.
3	1 G 5 420 022 H *AL 373-71*	2	6 ⌀ 10,5.	Joint d'étanchéité.	Dichtungsring.	Sealing joint.	Junta de estanqueidad.	Guarniz. di tenuta.
4	1 G 5 420 023 U *AL 373-72*	2	6 ⌀ 10,5.	Tôle de fermeture.	Verschlussblech.	Closing plate.	Chapa de cierre.	Lamiera di chiusura.
				Gaine de caoutchouc :	Dichstulpen :	Rubber sleeve:	Guardapolvo :	Parapolvere :
5	GX 10 106 01 A	2		– côté BV.	– Getriebeseite.	– on gear-box side.	– lado CC.	– lato SC.
6	2 Q 5 420 024 E *AL 373-99*	2		– côté roue.	– Radseite.	– on wheel side.	– lado rueda.	– lato ruota.
7				Collier :	Schelle :	Collar:	Collar :	Fascetta :
	26 140 049 *ZC 9614 004 U*	4	L 765.	–	–	–	–	–
	ZC 9614 011 U	4	L 240.	–	–	–	–	–
8	ZC 9620 565 U	2		Segment d'arrêt de noix.	Seegerring.	Circlip.	Retén.	Arresto elastico.
9			6 ⌀ M 9 × 125 - L 131,5.	Arbre de différentiel (21 dentelures) :	Differentialwelle (21 Zähne) :	Differential shaft (21 teeth):	Arbol del differencial (21 recortes) :	Semiasse (21 dentellature) :
	GX 09 148 01 A	2	→ 9/72.	– avec filetage.	– mit Gewinde.	– with threading.	– con roscas.	– con filettatura.
	GX 09 148 01 C	2	9/72 →.	– sans filetage.	– ohne Gewinde.	– without threading.	– sin roscas.	– senza filettatura.
10	GX 09 153 01 A	2	⌀ 61 × 150 - ⌀ ext. 67,5.	Écrou de palier.	Mutter für Kardanlager.	Nut for bearing.	Tuerca del soporte.	Dado del supporto.
11				Roulement :	Kungellager :	Roller bearing:	Rodamiento :	Cuscinetto a sfere :
	ZC 9620 343 U	2	26 × 52 × 15 → 9/72.	–	–	–	–	–
	ZC 9620 219 U	2	25 × 52 × 15 9/72 →.	–	–	–	–	–
12				Entretoise de roulement :	Abstandsring für Kugellager :	Distance piece for roller bearing:	Separador de rodamiento :	Distanziale per cuscinetto :
	GX 09 230 01 A	2	25,70 × 31 × 11 → 7/72.	–	–	–	–	–
	GX 09 230 01 B	2	25,70 × 34 × 11,5 7/72 → 9/72.	–	–	–	–	–
	GX 09 352 01 A	2	25 × 34 × 14,5 9/72 →.	–	–	–	–	–

I	NUMÉROS	K		Transmissions Arbres de différentiel (Suite)	Gelenkwellen Differentialwellen (Forts.)	Driveshafts Differentiel schafts (Cont.)	Transmisiones Arboles de differencial (Cont.)	Trasmissioni Semiasse (Cont.)
13				Bague d'étanchéité :	Dichtungsring :	Sealing bush:	Anillo de estanqueidad :	Boccola di tenuta :
	ZC 9612 644 U	2	31 × 42 × 8 → 7/72.	–	–	–	–	–
	ZC 9612 683 U	2	34 × 52 × 7,5 7/72 →.	–	–	–	–	–
14	GX 09 152 01 A	2	⌀ M 26 × 150 → 9/72.	Écrou d'arrêt de roulement.	Mutter für Kugellager.	Nut for ball bearing.	Tuerca de rodamiento.	Dado per cuscinetto.
15	26 205 849	2	e 1,7 7/72 →.	Segment d'arrêt de roulement.	Sicherungsring.	Circlip.	Retén.	Arresto elastico.
16	1 G 5 420 020 L *AL 373-68*	12	⌀ M 9 × 125 - L 44 → 9/72.	Goujon :	Stehbolzen :	Stud:	Esparrago :	Prigioniero :
		4	9/72 →.	–	–	–	–	–
17	25 413 009 *ZC 9615 081 U*	12	H M 9 × 125 → 9/72.	Écrou :	Mutter :	Nut:	Tuerca :	Dado :
		4	9/72 →.	–	–	–	–	–
18	GX 10 143 01 A	8	H ⌀ 9 × 125 - L 24,7 9/72 →.	Vis.	Schraube.	Screw.	Tornillo.	Vite.

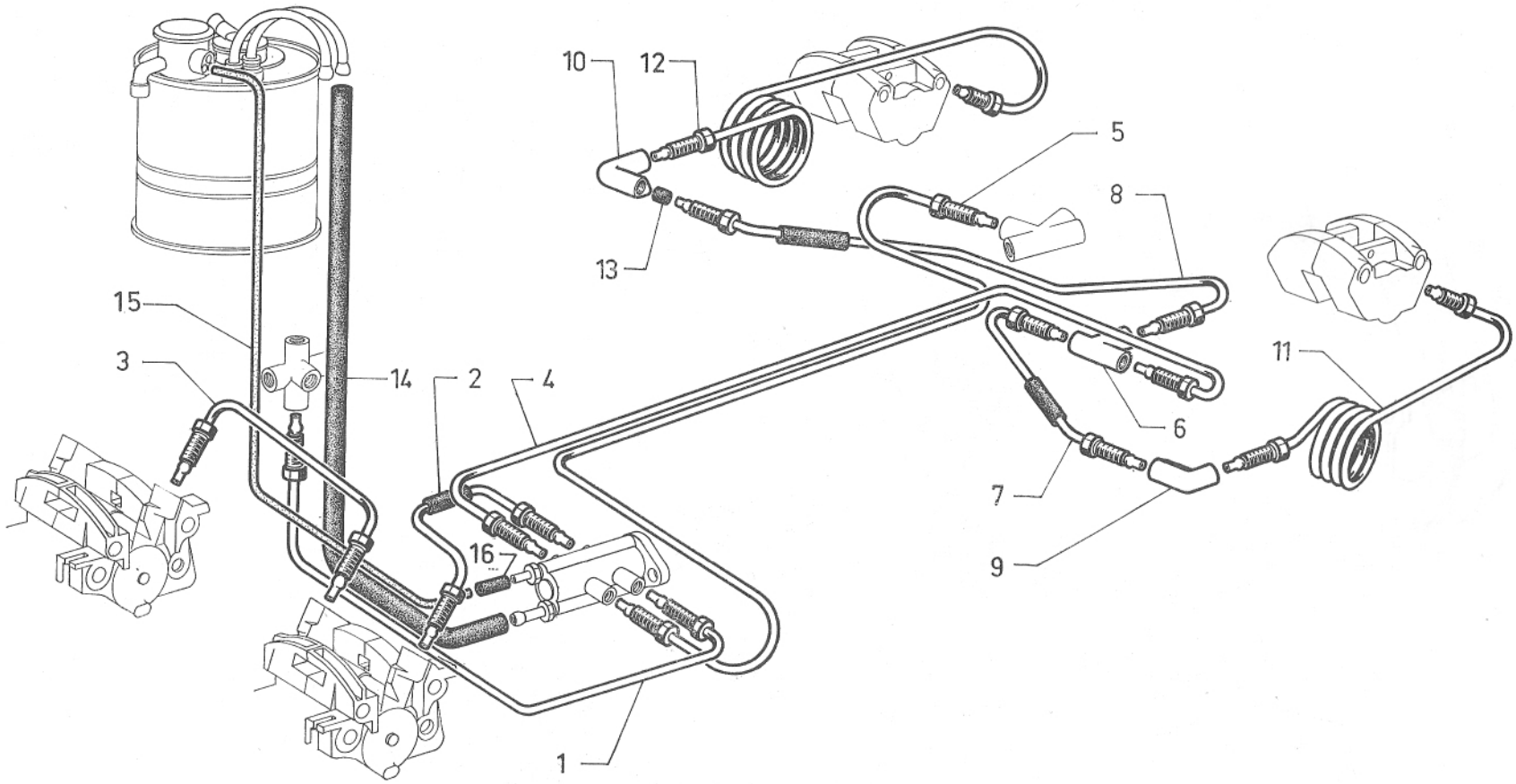
10
12
5
8
13
15
3
14
2
4
11
6
7
16
9
1

I	NUMÉROS	K		Tuyauteries de freins	Bremsleitungen	Brake piping	Tuberias de frenos	Canalizzazioni freni
			⌀ 3,5.	Tube de :	Rohr zwischen :	Pipe between:	Tubo entre :	Canalizzazione fra :
1	GX 25 171 01 A	1		– raccord AV à doseur.	– vord. Verbind. u. Ventil.	– front union and valve.	– racor del. y dosificador.	– raccordo ant. e dosat.
2	GX 25 162 01 A	1	6 cv.	– doseur à étrier AV G.	– Ventil u. Tragplatte.	– valve and housing.	– dosificador y cuerpo.	– dosatore e corpo ant.
	GX 25 162 01 B	1	7 cv.	–	–	–	–	–
3	GX 25 117 01 A	1	6 cv.	– étrier AV G à AV D.	– Tragplatten.	– front housings.	– cuerpos.	– corpi.
	GX 25 117 01 B	1	7 cv.	–	–	–	–	–
4	GX 25 167 01 A	1		– doseur à raccord 3 voies AR.	– Ventil u. hinterer Dreiwegeverbindung.	– control valve and rear 3-way union.	– dosificador y racor de 3 bocas, trasero.	– dosatore e raccordo 3 vie, posteriore.
5	GX 25 183 01 A	1		– doseur à raccord 4 voies AR.	– Ventil u. hinterer Vierwege-Verbindung.	– control valve and rear 4-way union.	– dosificador y racor de 4 bocas, trasero.	– dosatore e raccordo 4 vie, posteriore.
6	GX 13 191 01 A	1	3 ⌀ M 8 × 125.	Raccord 3 voies AR.	– 3-Wegeverbindung, hint.	Rear 3-way union.	Racor de 3 bocas, trasera.	Raccordo 3 vie, post.
			⌀ 3,5.	Tube de :	Rohr :	Pipe from:	Tubo entre :	Canalizzazione fra :
7	GX 25 186 01 A	1	AR G.	– raccord 3 voies à 2 voies.	– von Dreiwege-Verb. zur Zweiwege-Verbindung.	– 3-way to 2-way union.	– racor de 3 bocas y de 2 bocas.	– raccordo a 3 vie e a 2 vie.
8	GX 25 189 01 A	1	AR D.	–	–	–	–	–
				Raccord 2 voies :	Zweiwege-Verbindung :	2-way union:	Racor de 2 bocas :	Raccordo a 2 vie :
9	GX 21 301 01 A	1	AR G.	–	–		–	–
10	GX 21 302 01 A	1	AR D.	–	–		–	–
			⌀ 3,5.	Tube de :	Rohr :	Pipe from:	Tubo :	Canalizzazione fra :
11	GX 21 308 01 A	1	AR G.	– raccord 2 voies à étrier.	– f. Zweiwegeverbindung.	– 2-way union to housing.	– de racor de 2 bocas.	– raccordo a 2 vie e corpo.
12	GX 21 309 01 A	1	AR D.	–	–	–	–	–
13	ZD 9188 800 U	?	4 × 6,2 × 9,5.	Garniture d'étanchéité.	Dichtungsgarnitur.	Sealing sleeve.	Guarnición de estanqueid.	Guarn. di tenuta.
				Tube doseur à réservoir :	Leitung vom Bremsventil zum Behälter :	Pipe, betw. control valve and reservoir:	Tubo de dosificador a deposito :	Canalizzazione fra dosatore e serbatoio :
14	GX 25 191 01 A	1	L 1240.	– caoutchouc.	– Gummi.	– rubber.	– caucho.	– gomma.
15	GX 25 192 01 A	1	L 1320.	– rilsan.	– Rilsan.	– rilsan.	– rilsan.	– rilsan.
16	1 G 5 403 325 U *DXN 394-186*	1	⌀ int. 2-3.	Manchon coudé (caoutchouc).	Gebogener Stutzen (Gummi).	Elbowed sleeve (rubber).	Manguito acodillado de caucho.	Manicotto a gomito di gomma.

I	NUMÉROS	K		Tuyauteries de freins (Suite)	Bremsleitungen (Forts.)	Brake piping (Cont.)	Tuberias de frenos (Cont.)	Canalizzazioni freni (Cont.)
			D à D	**Pièces spéciales**	**Spezialteile**	**Special parts**	**Piezas especiales**	**Pezzi speciali**
			⌀ 3,5.	Tube de :	Rohr zwischen :	Pipe between:	Tubo entre :	Canalizzazione fra :
1	GX 25 171 02 A	1		– raccord à doseur.	– Verb. und Bremsventil.	– union a. control valve.	– racor y dosificador.	– raccordo e dosatore.
2	GX 25 162 02 A	1	6 cv.	– doseur à étrier AV D.	– Ventil u. Tragplatte	– control valve and front housing LA.	– dosificador y cuerpo delantero izquierdo.	– dosatore e corpo anteriore S.
	GX 25 162 02 B	1	7 cv.	–	–	–	–	–
4	GX 25 167 02 A	1		– doseur à raccord 3 voies AR.	– Ventil und hinter Dreiwegeverbindung.	– control valve and rear 3-way union.	– dosificador y racor trasero de 3 bocas.	– dosatore e raccordo posteriore a 3 vie.
5	GX 25 183 02 A	1		– doseur à raccord 4 voies AR.	– Ventil und hinterer Vierwegeverbindung.	– control valve and rear 4-way union control.	– dosificador y racor trasero de 4 bocas.	– dosatore e raccordo post. a 4 vie.
				Tube doseur à réservoir :	Leitung, vom Bremsventil zum Behälter :	Pipe, betw. control valve and reservoir:	Tubo de dosificador a deposito :	Canalizzazione fra dosatore e serbatoio :
14	GX 25 191 02 A	1	L 460.	– (caoutchouc).	– (Gummi).	– (rubber).	– (caucho).	– (gomma).
15	GX 25 192 02 A	1	L 670.	– (rilsan).	– (Rilsan).	– (rilsan).	– (rilsan).	– (rilsan).
			Ⓝ CH 9/72 →					
			⌀ 3,5.	Tube de :	Rohr zwischen :	Pipe between:	Tubo entre :	Canalizzazione fra :
	GX 25 323 01 A	1	12/70 →.	– vanne de sécurité à doseur.	– Sicherheitsschieber und Bremsventil.	– safety valve and control valve.	– valvula de seguridad y dosificador.	– Valvola di sicurezza e dosificatore.
	GX 25 221 01 A	1	11/71 →.	– doseur à détecteur de fuite AV.	– Bremsventil und vord. Verlustanzeiger.	– control valve and front leak finder.	– dosificador y detector delantero.	– dosatore e revelatore ant.
	GX 25 222 01 A	1	6 cv 11/71 →.	– détecteur à étrier AV G.	– Verlustanz. und link. Tragplatte, vorn.	– leak finder and front housing, LH.	– detector y cuerpo delant. izquierdo.	– revelatore e corpo ant. S.
	GX 25 222 01 B	1	7 cv.	–	–	–	–	–
	GX 25 225 01 A	1	11/71 →.	– doseur à détecteur de fuite AR.	– Bremsventil und hint. Verlustanzeiger.	– control valve and rear leak finder.	– dosificador y detector trasero.	– dosatore e revelatore post.
	GX 25 227 01 A	1	11/71 →.	– détecteur à raccord 3 voies AR.	– Verlustanzeiger und hint. 3-Wegeverb.	– leak finder and rear 3-way union.	– detector y racor tras. de 3 bocas.	– revelatore e raccordo a 3 vie post.

I	NUMÉROS	K		Tuyauteries de freins *(Suite)*	Bremsleitungen *(Forts.)*	Brake piping *(Cont.)*	Tuberias de frenos *(Cont.)*	Canalizzazioni freni *(Cont.)*
				Pièces spéciales *(Suite)*	**Spezialteile** *(Forts.)*	**Special parts** *(Cont.)*	**Piezas especiales** *(Cont.)*	**Pezzi speciali** *(Cont.)*
			⑧					
			⌀ 3,5.	Tube (rilsanisé) de :	Rilsan-Rohr zwischen :	Rilsan pipe between:	Tubo rilsaniz. entre :	Canalizzazione rilsaniz. fra:
1	GX 25 319 01 A	1	→ 9/71.	– raccord AV à doseur.	– vord. Verbind. u. Ventil.	– front union and valve.	– racor del. y dosificador.	– raccordo ant. e dosatore.
2	GX 25 162 03 A	1	→ 9/71.	– doseur à étrier AV G.	– Ventil u. Tragplatte.	– valve and housing.	– dosificador y cuerpe.	– sosatore a corpo ant.
3	GX 25 322 01 A	1	6 cv. → 2/73.	– étrier AV G à AV D.	– Tragplatten.	– front housings.	– cuerpos.	– corpi.
	GX 25 332 01 A	1	7 cv.	–	–	–	–	–
		1	6 cv 2/73 →.	–	–	–	–	–
4	GX 25 314 01 A	1	→ 9/71.	– doseur à raccord 3 voies AR.	– Ventil u. hinterer Dreiwege-Verbindung.	– contro valve and rear 3-way union.	– dosificador y racor de 3 bocas, trasero.	– dosatore a raccordo 3 vie, posteriore.
5	GX 25 313 01 A	1		– doseur à raccord 4 voies AR.	– Ventil u. hinterer Vierwege-Verbindung.	– control valve and rear 4-way union.	– dosificador y racor de 4 bocas, trasero.	– dosatore a raccordo 4 vie, posteriore.
7	GX 25 317 01 A	1	AR G.	– raccord 3 voies à 2 voies.	– von Dreiwege-Verb. zur Zweiwege-Verbindung.	– 3-way to 2-way union.	– racor de 3 bocas y de 2 bocas.	– raccordo a 3 vie e a 2 vie.
8	GX 25 318 01 A	1	AR D.	–	–	–	–	–
	GX 25 271 01 A	1	9/71 →.	– vanne de sécurité à doseur.	– Sicherheitsschieber und Bremsventil.	– safety valve and control valve.	– valvula de seguridad y dosificador.	– valvo di sicurezza e dosatore.
	GX 25 272 01 A	1	9/71 →.	– doseur à détecteur de fuite AV.	– Bremsventil und vord. Verlustanzeiger.	– control valve and front leak finder.	– dosificador y detector delantero.	– dosatore e revelatore ant.
	GX 25 273 01 A	1	6 cv 9/71 → 2/73.	– détecteur à étrier AV G.	– Verlustanzeiger und link. Tragplatte, vorn.	– leak finder and front housing, LH.	– detector y cuerpo del. izquierdo.	– revelatore e corpo ant.
	GX 25 273 01 B	1	7 cv.	–	–	–	–	–
		1	6 cv 2/73 →.	–	–	–	–	–
	GX 25 283 01 A	1	9/71 →.	– doseur à détecteur de fuite AR.	– Bremsventil und hint. Verlustanzeiger.	– control valve and rear leak finder.	– dosificador y detector trasero.	– dosatore e revelatore post.
	GX 25 284 01 A	1	9/71 →.	– détecteur à raccord 3 voies AR.	– Bremsventil und hint. 3-Wegeverbindung.	– leak finder and rear 3-way union.	– detector trasero y racor de 3 bocas.	– revelatore e raccordo a 3 vie post.

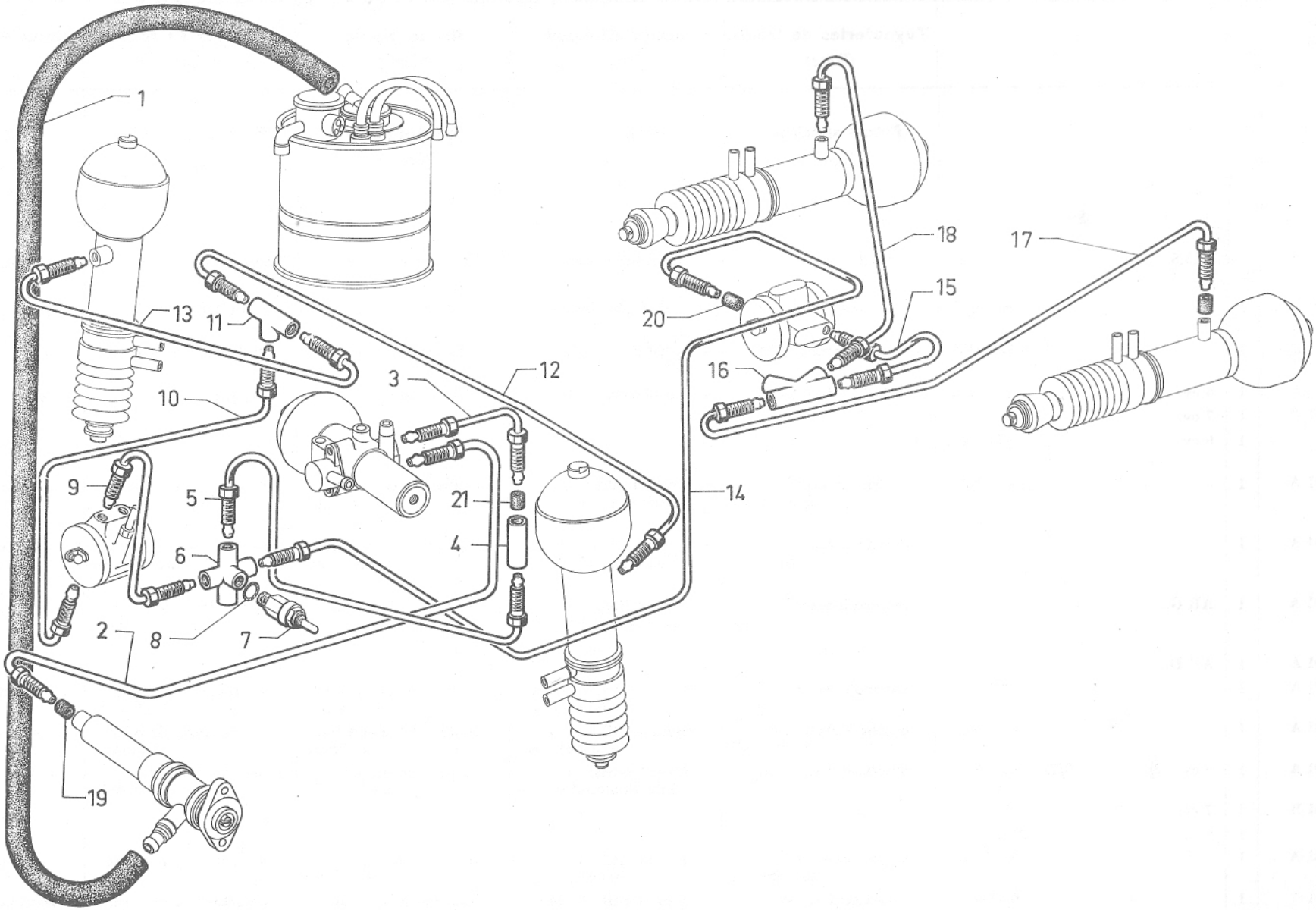
1
13
11
10
3
12
9
5
21
14
6
4
2
8
7
19
20
18
15
16
17

I	NUMÉROS	K		Tuyauteries Alimentation de Suspension	Leitungen für Federung	Supply piping for suspension	Tuberias de alimentación de suspensión	Canalizzazioni d'alimentazione sospensione
1	GX 13 141 01 A	1	11 × 18 × 1612.	Tube caoutchouc (aspiration).	Gummischlauch.	Rubber pipe (suction).	Tubo de caucho (aspiración).	Tubo di gomma (aspirazione).
				Tube avec pattes :	Rohr mit Lasche :	Pipe with lugs, from:	Tubo con pata entre :	Tubo con staffa fra :
2	GX 13 257 01 A	1	⌀ 6,35 - 6 cv.	– pompe HP à conjoncteur.	– von HD-Pumpe zum Druckregler.	– HP pump to pressure regulator.	– bomba AP y conjunctor	– pompa AP e congiuntore.
	GX 13 257 02 A	1	⌀ 6,35 - 7 cv.	–	–	–	–	–
3	GX 13 245 01 A	1	⌀ 4,5.	– conjoncteur à raccord.	– vom Druckregler zur Verbindung.	– pressure regulator to union.	– conjuntor y racor.	– congiuntore e raccordo.
4	1 G 5 434 087 N *GX 13 252 01 A*	1	⌀ M 8 × 125.	Raccord 2 voies avec patte.	Zweiwege-Verbindung mit Lasche.	2-way-union with lug.	Racor de 2 bocas con pata.	Raccordo a 2 vie con staffa.
5	GX 13 246 01 A	1	⌀ 4,5.	Tube de raccord 2 à 4 voies.	Rohr zwischen 2-Wege- und 3-Wegeverbindung.	Pipe, from 2-way to 3-way-union.	Tubo entre racor de 2 bocas y de 3 bocas.	Tubo fra raccordo a 2 vie e a 3 vie.
6	GX 13 174 01 A	1	2 ⌀ M 9 × 125 - 3 ⌀ M 8 × 125.	Raccord 4 voies AV.	Vierwege-Verbindung, vorn.	4-way-union, front.	Racor del. de 4 bocas.	Raccordo ant. a 4 vie.
7	1 G 5 403 326 E *DVN 614-02*	1		Mano-contact.	Warnlichtschalter.	Pressure switch.	Mano-contacto.	Mano-contatto.
8	ZD 9489 200 U	1	12,1 × 15,9 × 1,9.	Joint torique.	Dichtring.	Sealing ring.	Junta torica.	Gommino.
			⌀ 3,5.	Tube :	Rohr :	Pipe from:	Tubo entre :	Tubo fra :
9	GX 13 185 01 A	1	→ 9/71.	– raccord à correcteur AV.	– f. Verbindung.	– union to front corrector.	– racor y corrector del.	– raccordo e correttore.
	GX 13 185 01 B	1	9/71 →.	–	–	–	–	–
10	GX 13 188 01 A	1	→ 9/71.	– correcteur AV à raccord.	– vom vord. Höhenkorrektor zur Verbindung.	– front corrector to union.	– corrector del. y racor.	– correttore ant. e raccordo.
	GX 13 188 01 B		9/71 →.	–	–	–	–	–
11	GX 13 191 01 A	1	3 ⌀ M 8 × 125.	Raccord 3 voies.	Dreiwege-Verbindung.	3-Way-union.	Racor de 3 bocas.	Raccordo a 3 vie.
			⌀ 3,5.	Tube :	Rohr :	Pipe from:	Tubo entre ·	Tubo fra :
12	GX 13 192 01 A	1		– raccord à cyl. AV G.	– f. Verbindung.	– union to front cyl., L.H.	– racor y cylindro.	– raccordo e cilindro ant.
13	GX 13 193 01 A	1		– raccord à cyl. AV D.	– f. Verbindung.	– union to front cyl.	– racor y cilindro del.	– raccordo e cilindro ant.
14	GX 13 166 01 A	1		– raccord à correcteur AR.	– f. Verbindung.	– union to rear corrector.	– racor y corrector tras.	– raccordo e correttore.
15	GX 13 201 01 A	1		– correcteur à raccord AR.	– f. Höhenkorrektor.	– corrector to rear union.	– corrector y racor tras.	– correttore e raccordo.

I	NUMÉROS	K		Tuyauteries alimentation de suspension (Suite)	Leitungen für Federung (Forts.)	Supply piping for suspension (Cont.)	Tuberias de alimentación de suspensión (Cont.)	Canalizzazioni d'alimentazione sospensione (Cont.)
16	GX 13 262 02 A	1		Raccord 4 voies AR.	Vierwege-Verbindung, hinten.	4 - Way-union, rear.	Racor de 4 bocas (tras.).	Raccordo a 4 vie (post.).
			⌀ 3,5.	Tube :	Rohr :	Pipe from:	Tubo entre :	Tubo tra :
17	GX 13 203 01 A	1		– raccord à cyl. AR G.	– f. Verbindung.	– union to rear cyl., LH.	– racor. y cilindro tras.	– raccordo e cilindro post.
18	GX 13 204 01 A	1		– raccord à cyl. AR D.	– f. Verbindung.	– union to rear cyl., RH.	– racor. y cilindro tras.	– raccordo e cilindro post.
		?		Garniture d'étanchéité :	Dichtungstülle :	Sealing ring:	Guarniciòn de estanqueidad :	Guarnizione di tenuta :
19	ZD 9333 100 U		6,5 × 10 × 11.	– pour tube ⌀ 6,35.	– für Rohr ⌀ 6,35.	– for pipe ⌀ 6,35.	– de tubo ⌀ 6,35.	– per tubo ⌀ 6,35.
20	ZD 9188 800 U		4 × 6,2 × 9,5.	– pour tube ⌀ 3,5.	– für Rohr ⌀ 3,5.	– for pipe ⌀ 3,5.	– de tubo ⌀ 3,5.	– per tubo ⌀ 3,5.
21	ZD 9188 900 U		5 × 7,2 × 9,5.	– pour tube ⌀ 4,5.	– für Rohr ⌀ 4,5.	– for pipe ⌀ 4,5.	– de tubo ⌀ 4,5.	– per tubo ⌀ 4,5.
				Pièces spéciales	**Spezialteile**	**Special parts**	**Piezas especiales**	**Pezzi speciali**
			Ⓝ GH 9/72 →					
	GX 13 416 01 A	1	⌀ 4,5 12/70 →.	Tube de raccord 2 voies à vanne.	Rohr zw.2-Wegeverb. und Schieber.	Pipe betw. 2-way union and valve.	Tubo entre racor de 2 bocas a valvula.	Tubo fra raccordo a 2 vie e valvola.
			Ⓢ					
				Tube rilsanisé :	Rilsan-Rohr zw. :	Rilsan pipe between:	Tubo rilsan entre :	Tubo rilsan fra :
3	GX 13 245 02 A	1		– conjoncteur à raccord 2 voies.	– Druckregler und Zweiwegeverbindung.	– regulator and 2-way union.	– conjunto y racor de 2 bocas.	– congiuntore e raccordo a 2 vie.
5	GX 13 246 02 A	1	→ 9/71.	– raccord 2 à 4 voies.	– 2-Wege-u. 4-Wegeverb.	– 2-way and 4-way union.	– racor de 2 bocas y 4 bocas.	– raccordo a 2 vie e a 4 vie.
	GX 13 420 01 A	1	9/71 →.	– raccord 2 voies à vanne.	– 2-Wegeverbindung und Schieber.	– 2-way union and valve.	– racor de 2 bocas y valvula.	– raccordo a 2 vie e valvola.
9	GX 13 404 01 A	1	→ 9/71.	– raccord 4 voies à correcteur AV.	– 4-Wegeverb. und vord. Hohenkorrektor.	– 4-way union and front corrector.	– racor de 4 bocas y corrector delant.	– raccordo a 4 vie e correttore ant.
	GX 13 426 01 A	1	9/71 →.	– vanne à correcteur AV.	– Schieber und vorderen. Hohenkorrektor.	– valve and front corrector.	– valvula y corrector delantero.	– valvola e correttore ant.

I	NUMÉROS	K		Tuyauteries alimentation de suspension *(Suite)*	Leitungen für Federung *(Forts.)*	Supply piping for suspension *(Cont.)*	Tuberias de alimentación de suspensión *(Cont.)*	Canalizzazioni d'alimentazione sospensione *(Cont.)*
				Pièces spéciales *(Suite)*	**Spezialteile** *(Forts.)*	**Special parts** *(Cont.)*	**Piezas especiales** *(Cont.)*	**Pezzi speciali** *(Cont.)*
			Ⓢ					
				Tube rilsanisé :	Rilsan Rohr von :	Rilsan pipe from :	Tubo rilsaniz. de :	Tubo rilsaniz. :
10	GX 13 427 01 A	1		– correcteur AV à raccord 3 voies.	– vord. Hohenkorrektor zur 3-Wegeverbindung.	– front corrector to 3-way union.	– corrector del. a racor de 3 bocas.	– da correttore ant. a raccordo 3 vie.
12	GX 13 192 02 A	1		– raccord à cylindre AV G.	– Verbind. zum linken Zylinder, vorn.	– union to front cylinder LH.	– racor a cil. del. izq.	– da raccordo a cil. ant. S.
13	GX 13 409 01 A	1		– raccord à cylindre AV D.	– Verbind. zum rechten Zylinder vorn.	– union to front cylinder RH.	– racor a cil. del. der.	– raccordo a cil. ant. D.
14	GX 13 166 02 A	1		– correcteur AR.	– hint. Hohenkorrektor.	– rear corrector.	– corrector tras.	– per correttore post.
15	GX 13 396 01 A	1		– correcteur à raccord AR.	– Hohenkorrektor zur hint. Verbindung.	– corrector to rear union.	– corrector a racor tras.	– da correttore a raccordo post.
17	GX 13 263 02 A	1		– raccord à cylindre AR G.	– Verbindung zum link. Zylinder, hinten.	– union to rear cylinder LH.	– racora a cil. tras izq.	– da raccordo a cil. post. S.
18	GX 13 264 02 A	1		– raccord à cylindre AR D.	– Verbindung zum recht. Zylinder, hinten.	– union to rear cylinder RH.	– racor a cil. tras. izq.	– da raccordo a cil. post. D.

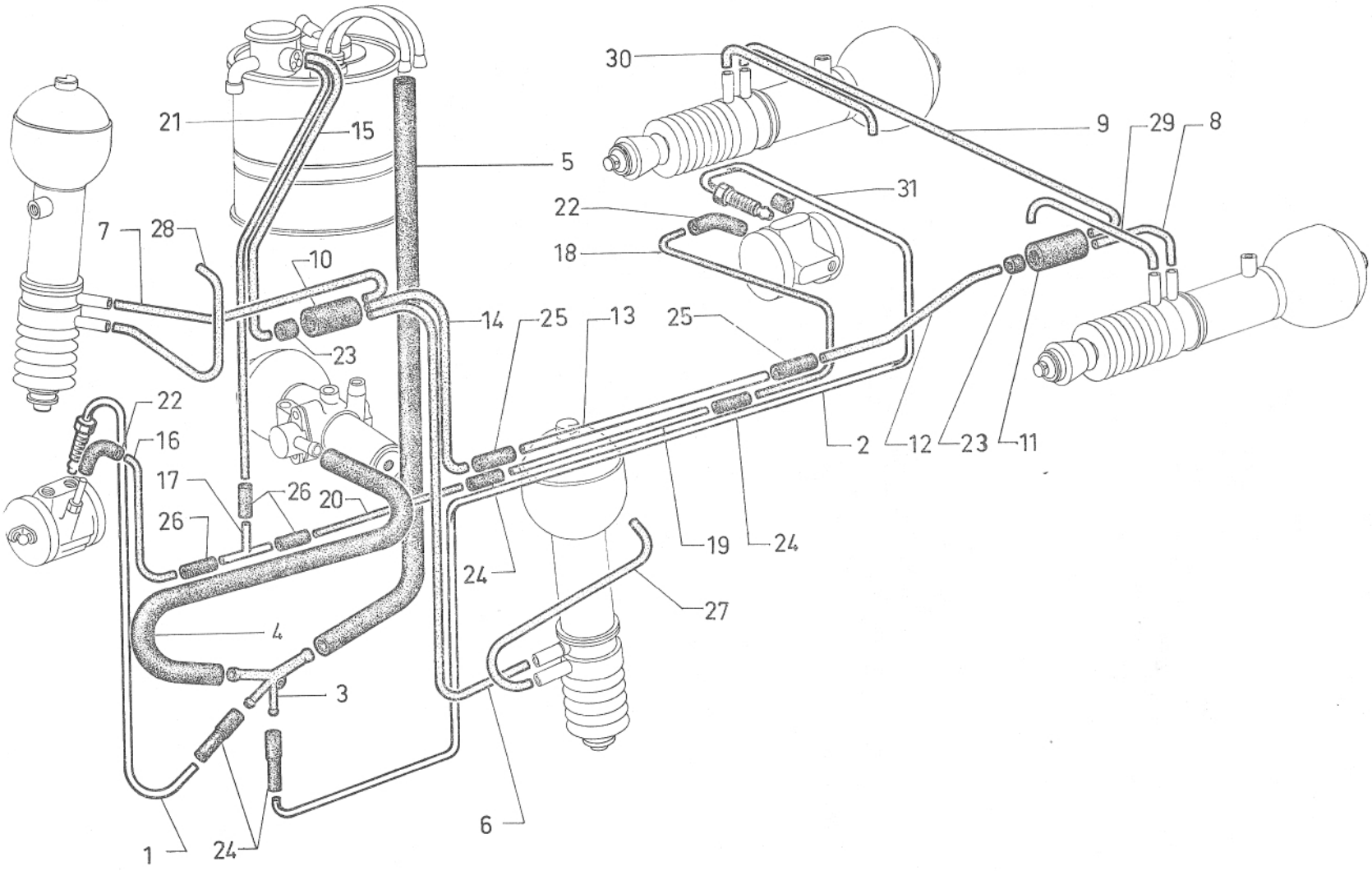
30
21
15
5
9
29
8
31
22
18
7
28
10
14
25
13
25
23
22
16
17
26
20
26
2
12
23
11
19
24
24
27
4
3
6
1
24

I	NUMÉROS	K		Tuyauteries de retours	Rücklaufleitungen	Return piping	Tuberias de retorno	Canalizzazioni ritorno
			⌀ 3,5.	Tube, correcteur :	Rohr, vom Korrektor :	Pipe, from:	Tubo, entre corrector :	Tubo, fra correttore :
1	GX 13 212 01 A	1	→ 9/71.	– AV à raccord.	– zur vorderen Verbindung.	– front corrector to union.	– delantero y racor.	– anteriore e raccordo.
	GX 13 212 01 B	1	9/71 →.	–	–	–	–	–
2	GX 13 214 01 A	1		– AR à raccord.	– zur hinteren Verbindung.	– rear corrector to union.	– trasero y racor.	– posteriore e raccordo.
3	GX 13 265 01 A	1		Raccord 4 voies (nylon).	Vierwege-Verbindung (Nylon).	4-Way-union (nylon).	Racor de 4 bocas (nylon).	Raccordo a 4 vie (nylon).
				Tube caoutchouc :	Gummischlauch :	Rubber pipe, from:	Tubo de caucho entre :	Tubo di gomma fra :
4	GX 13 143 01 A	1	L 630 - R.p. GX 13 393 01 A.	– conjoncteur à raccord.	– von Druckregler zur Verbindung.	– pressure regulator to union.	– conjuntor y racor.	– conggiuntore e raccordo.
	GX 13 393 01 A	1	L 630 - 6 cv.	– (avec protection).	– (mit Abschirmung).	– (with protection).	– (con protección).	– (con protezione).
	GX 13 393 01 B	1	L 800 - 7 cv.	– (avec protection).	– (mit Abschirmung).	– (with protection).	– (con protección).	– (con protezione).
5	1 G 5 427 931 A *GX 13 142 01 A*	1	L 470.	– raccord à réservoir.	– von Verbindung zum Behälter.	– union to reservoir.	– racor y deposito.	– raccordo e serbatoio.
				Tube rilsan (cylindre à raccord) :	Rilsan Rohr (vom Federzylinder zur Verbindung) :	Pipe (rilsan), from cylinder to union:	Tubo de rilsan entre cilindro y racor :	Tubo di rilsan fra cilindretto e raccordo :
6	GX 13 218 01 A	1	AV G.	–	–	–	–	–
7	GX 13 219 01 A	1	AV D.	–	–	–	–	–
8	GX 13 223 01 A	1	AR G.	–	–	–	–	–
9	GX 13 224 01 A	1	AR D.	–	–	–	–	–
			⌀ 22 - L 50.	Raccord caoutchouc :	Gummiverbindung :	Rubber unions:	racor de caucho :	raccordo di gomma :
10	GX 13 269 01 A	1	3 ⌀ 4 - 1 ⌀ 15.	– 4 voies AV.	– vorn (Vierwege).	– front 4-way-union.	– de 4 bocas (delantero).	– a 4 vie (anteriore).
11	GX 13 268 01 A	1	2 ⌀ 4 - 1 ⌀ 15.	– 3 voies AR.	– hinten (Dreiwege).	– rear 3-way-union.	– de 3 bocas (trasero).	– a 3 vie (posteriore).
				Tube (raccords 3 à 4 voies) :	Rohr (für Dreiwege und Vierwege-Verbindung) :	Pipes, from 3 way to 4 way-union:	Tubo entre racor de 3 bocas y de 4 :	Tubo fra raccordo a 3 vie e a 4 vie :
12	GX 13 226 01 A	1	L 840.	– côté 3 voies (rilsan).	– zur Dreiwege-Verbindung (Rilsan).	– on 3 way-side (rilsan).	– lado 3 bocas (rilsan).	– lato 3 vie (rilsan).
13	GX 13 371 01 A	1	5 × 1410.	– intermédiaire.	– mittleres Rohr.	– intermediate.	– intermedio.	– intermediario.
14	GX 13 372 01 A	1	L 455.	– côté 4 voies (rilsan).	– zur Vierwege-Verbindung (Rilsan).	– 4 way-union side (rilsan).	– lado 4 bocas (rilsan).	– lato 4 vie (rilsan).
15	GX 13 220 01 A	1	L 580.	Tube rilsan (raccord à réservoir).	Rilsan Rohr (von Verbindung zum Behälter).	Rilsan pipe, from union to reservoir.	Tubo de rilsan entre racor y deposito.	Tubo de rilsan fra raccordo e serbatoio.

I	NUMÉROS	K		Tuyauteries de retours (Suite)	Rücklaufleitungen (Forts.)	Riturn piping (Cont.)	Tuberias de retorno (Cont.)	Canalizzazioni ritorno (Cont.)
16	GX 13 221 01 A	1	L 435 - 6 cv.	Tube rilsan (correcteur AV à raccord) :	Rilsan Rohr (von vorderem Höhenkorrektor zur Verbindung) :	Rilsan pipe, from front corrector to union:	Tubo de rilsan entre corrector del. y racor :	Tubo di rilsan fra correttore ant. e raccordo :
	GX 13 222 01 A	1	L 550 - 7 cv.	–	–	–	–	–
17	1 D 5 416 495 W *DM 453-132*	1		Raccord 3 voies (nylon).	Dreiwege-Verbindung (Nylon).	3-way union (nylon).	Racor. de 3 bocas (nylon).	Raccordo a 3 vie (nylon).
				Tube (correcteur AR à raccord) :	Rohr (vom hinteren Höhenkorrektor zur Verbindung) :	Pipe, from rear corrector to union:	Tubo (corrector trasera a racor) :	Tubo (correttore posteriore a raccordo) :
18	GX 13 227 01 A	1	L 860.	– côté correcteur (rilsan).	– zur Korrektorseite (Rilsan).	– corrector side (rilsan).	– lado corrector (rilsan).	– lato correttore (rilsan).
19	GX 13 366 01 A	1	4 × 1470.	– intermédiaire.	– mittlere Leitung.	– intermediate.	– intermedio.	– intermediario.
20	GX 13 367 01 A	1	L 500.	– côté raccord (rilsan).	– zur Verbindung (Rilsan).	– union side (rilsan).	– lado racor (rilsan).	– latto raccordo (rilsan).
21	GX 13 222 01 A	1	L 550.	Tube rilsan (raccord à réservoir).	Rohr Rilsan (von Verbindung zum Behälter).	Pipe (rilsan), from union to reservoir.	Tubo de rilsan (racor a deposito).	Tubo de rilsan (raccordo a serbatoio).
				Manchon caoutchouc :	Gummistutzen :	Rubber sleeve for:	Manguito de caucho :	Manicotto di gomma :
22	1 G 5 403 325 U *DXN 394-186*	2	⌀ int. -32.	– correcteurs (coudé).	– von Korrektoren (gebogen).	– correctors (elbowed).	– de correctores (acodado).	– per correttori (a gomito).
23	GX 13 267 01 A	2	4 × 18 × 15.	– raccords caoutchouc.	– zur Gummiverbindung.	– rubber union.	– de racor de caucho.	– per raccordo di gomma.
24	GX 13 303 01 A	4	⌀ int. 4,5-3 - L 55 → 1/71.	– raccord et tubes.	– für Verbindung und Rohre.	– union and pipes.	– de racor y de tubos.	– per raccordo e tubi.
	GX 13 394 01 A	4	⌀ int. 3 - L 50 1/71 →.	–	–	–	–	–
25	GX 13 370 01 A	2	4 × 10 × 50.	– tube.	– für Rohr.	– pipe.	– de tubo.	– per tubo.
26	1 G 5 416 901 J *U 9030-824 L*	3	8 × 29.	– raccord 3 voies.	– f. Dreiwege-Verbindung.	– 3-way union.	– de racor de 3 bocas.	– per raccordo a 3 vie.
				Tube rilsan (mise à l'atmosphère cylindre) :	Rilsan Rohr (Druckausgleich für Federzylinder) :	Pipe (rilsan) for cylinder air vent:	Tubo rilsan de puesta a la atmosfera del cilindro :	Tubo rilsan per messa a l'aria libera del cilindro :
27	GX 20 383 01 A	1	AV G.	–	–	–	–	–
28	GX 20 384 01 A	1	AV D.	–	–	–	–	–
29	GX 21 257 01 A	1	AR G.	–	–	–	–	–
30	GX 21 348 01 A	1	AR D.	–	–	–	–	–
31	ZD 9188 800 U	?	4 × 6,2 × 9,5.	Garniture d'étanchéité.	Dichtungsgarnitur.	Sealing rubber.	Guarnición de estanqueid.	Guarnizione di tenuta.

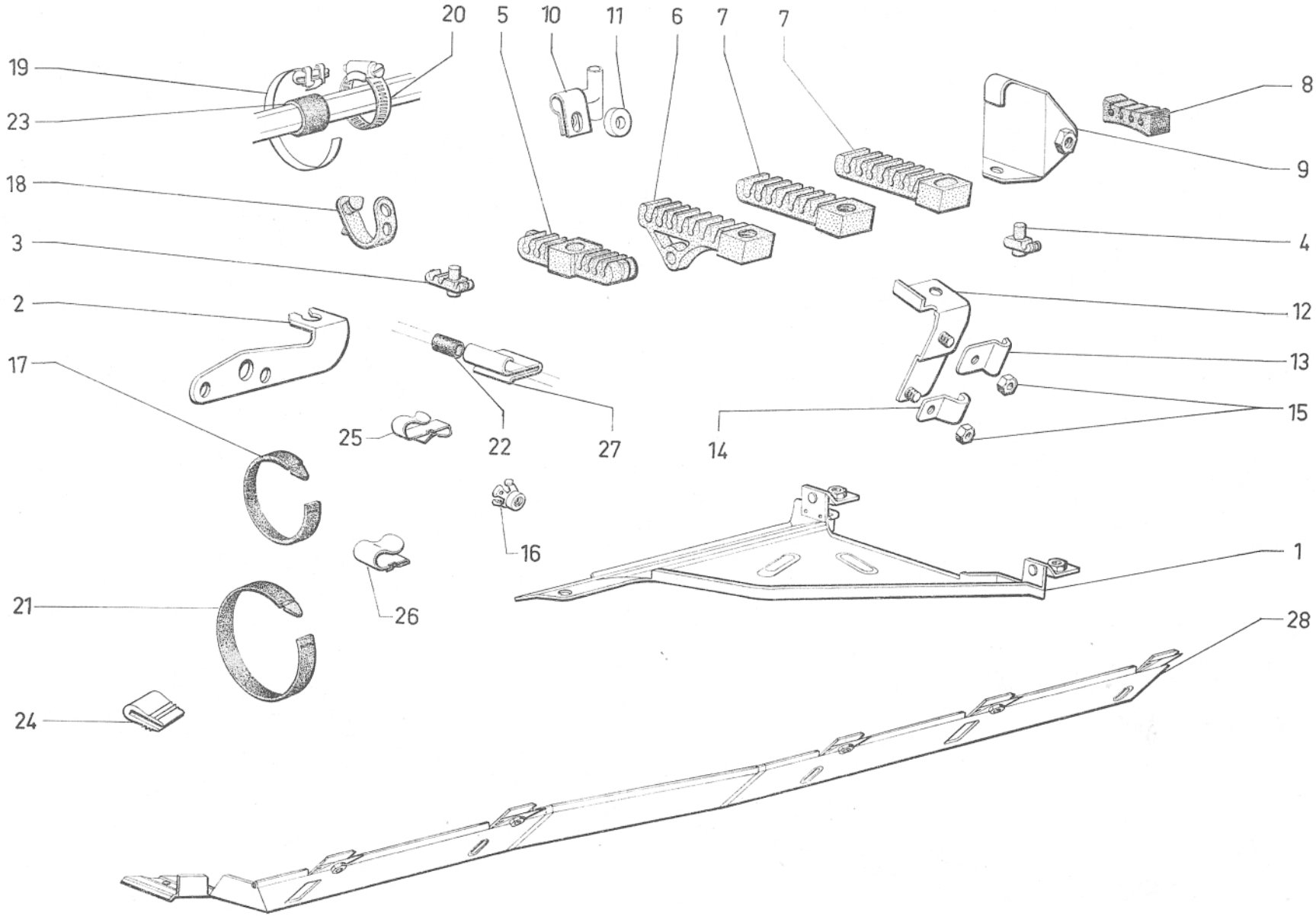

624

I	NUMÉROS	K		Fixation - Protection de tuyauteries	Befestigung und Abschirmung der Leitungen	Fixing and protection of piping	Fijación y protección de tubos	Fissaggio e protezione delle canalizzazioni
1	GX 13 352 01 A	1	AR.	Tôle de protection (avec écrous soudés).	Blechabschirmung mit aufgeschweissten Muttern.	Protective panel with welded nuts.	Chapa de protección con tuercas soldadas.	Lamiera di protezione con dadi saldati.
2	GX 25 160 01 A	1	6 cv.	Patte support de tube sur étrier AV G :	Haltelasche f. Rohr auf Tragplatte vorne, links :	Support plate f. pipe on front LH housing:	Pata soporte de tubo sobre cuerpo del. izq :	Staffa supporto per tubo sul corpo ant. sinistro :
	GX 25 160 03 A	1	7 cv.	–	–	–	–	–
				Support de tubes :	Träger für Rohre :	Bracket for pipes:	Soporte de tubos :	Supporto per tubi :
3	GX 13 305 01 A	3		– 3 passages.	– 3 Aussparungen.	– 3 openings.	– 3 aberturas.	– 3 fori.
4	GX 13 306 01 A	5		– 1 passage.	– 1 Aussparung.	– 1 opening.	– 1 abertura.	– 1 foro.
5	GX 13 271 01 A	1	AV - ⌀ M 5 × 80.	– 7 passages.	– 7 Aussparungen.	– 7 openings.	– 7 aberturas.	– 7 fori.
6	GX 13 273 01 A	2	⌀ M 5 × 80.	– 7 passages.	– 7 Aussparungen.	– 7 openings.	– 7 aberturas.	– 7 fori.
7	GX 13 275 01 A	4	⌀ M 5 × 80.	– 7 passages.	– 7 Aussparungen.	– 7 openings.	– 7 aberturas.	– 7 fori.
	GX 13 363 01 A	1	1 ⌀ 6 × 12 → 2/72.	– 7 passages.	– 7 Aussparungen.	– 7 openings.	– 7 aberturas.	– 7 fori.
8	GX 13 351 01 A	2	AR.	Support caoutchouc (4 passages).	Zwischenstück (4 Aussparungen).	Rubber support (4 openings).	Soporte caucho (4 aberturas).	Supporto di gomma (4 fori).
9	GX 13 248 01 A	1		Patte support.	Haltelasche.	Bracket.	Pata soporte.	Staffa supporto.
10	1 D 5 413 305 X *DX 394-125*	1		Patte (raccord 3 voies).	Lasche (3-Wegeverbind.).	Lug (3-way union).	Pata (racor de 3 bocas).	Staffa (raccordo a 3 vie).
11	1 D 5 420 551 H *D 393-87*	1	5,5 × 16 × 4.	Entretoise.	Zwischenstück.	Distance piece.	Separador.	Distanziale.
12				Support (raccord et tubes):	Täger (Verb. u. Rohre) :	Bracket f. union a. pipes:	Soporte (racor y tubos) :	Supporto (raccordo e tubi) :
	GX 21 305 01 A	1	AR G.	–	–	–	–	–
	GX 21 306 01 A	1	AR D.	–	–	–	–	–
				Patte de maintien :	Haltelasche :	Retaining lug for:	Pata de mantenimiento de:	Staffa di ritenuta per :
13	GX 21 299 01 A	2		– tube AR.	– für hintere Rohre.	– rear tube.	– tubo trasera	– tubo posteriore.
14	GX 21 300 01 A	2		– raccord 2 voies AR.	– f. hint. 2-Wegeverb.	– rear, 2 - way union.	– racor tras. de 2 bocas.	– raccordo a 2 vie (post.).
15	ZD 9525 900 W	4	H M 5 × 80.	Écrou.	Mutter.	Nut.	Tuerca.	Dado.
16	ZC 9615 806 U	1	M 5.	Écrou cage de tube de conjoncteur à raccord 2 voies.	Käfigmutter.	Cage nut.	Tuerca en cajilla.	Dado in gabbia.

I	NUMÉROS	K		Fixations - Protections de tuyauteries *(Suite)*	Befestigung und Abschirmung der Leitungen *(Forts.)*	Fixing and protection of piping *(Cont.)*	Fijacion y protección de tubos *(Cont.)*	Fissaggio e protezione delle canalizzazioni *(Cont.)*
17				Collier caoutchouc :	Gummischelle :	Rubber collar:	Collar de caucho :	Fascetta di gomma :
	1 D 5 420 550 X *D 391-125*	?	L 62.	–	–	–	–	–
	1 D 5 413 292 F *DS 391-141*	?	L 77.	–	–	–	–	–
18				Collier polyéthylène :	Kunststoffschelle :	Collar (polyethylene):	Collar de polyethylene :	Fascettà di polyethylene :
	ZC 9614 150 U	?	L 56.	–	–	–	–	–
	26 141 529 E *ZC 9614 152 U*	?	L 80.	–	–	–	–	
19				Collier :	Schelle :	Collar:	Collar :	Fascetta :
	ZD 9255 500 U	?	L 130 - R.p. 26 140 389 N.	–	–	–	–	–
	22 985 029 X *ZD 9298 500 U*	?	L 438.	–	–	–	–	–
	22 986 029 S *ZD 9298 600 U*	?	L 169.	–	–	–	–	–
20				Collier « Hop » :	« Hop »-Schelle :	Collar « Hop »:	Collar « Hop » :	Fascetta « Hop » :
	26 140 389 N *ZC 9614 038 U*	?		– (⌀ à serrer de 25 à 35).	– (Klemm-⌀ 25-35).	– (binding ⌀ 25-35).	– (⌀ de apriete : 25-35).	– (⌀ di serraggio : 25-35).
	26 140 429 Y *ZC 9614 042 U*	?		– (⌀ à serrer de 10 à 18).	– (Klemm-⌀ 10-18).	– (binding ⌀ 10-16).	– (⌀ de apriete : 10-18).	– (⌀ di serraggio : 10-18).
21	1 M 5 413 303 A *AM 175-272 A*	1	L 245.	Collier (plastique) de tube de réservoir à pompe HP.	Plastik-Schelle.	Plastic collar.	Collar de plastico.	Fascio di plastica.
22	1 D 5 411 956 J *D 435-150*	3	4 × 9 × 15.	Gaine caoutchouc. (fendue).	Dichtstulpen (geschlitzt).	Rubber gaiter (split).	Funda de caucho (hendida).	Guaina di gomma (tagliata).
23		?		Bague de protection :	Schutzring :	Protective bush:	Anillo de protección :	Boccola di protezione :
	26 208 069 R *ZC 9620 806 U*		11,5 × 15,5 × 15.	–	–	–	–	–
	26 208 079 Z *ZC 9620 807 U*		15 × 19 × 15.	–	–	–	–	–
	26 208 089 H *ZC 9620 808 U*		19 × 23 × 15.	–	–	–	–	–
	26 208 109 A *ZC 9620 810 U*		17 × 21 × 15.	–	–	–	–	–

I	NUMÉROS	K		Fixation - Protection de tuyauteries (Suite)	Befestigung und Abschirmung der Leitungen (Forts.)	Fixing and protection of piping (Cont.)	Fijación y protección de tubos (Cont.)	Fissaggio e protezione delle canalizzazioni (Cont.)
24	1 S 5 406 664 M S *394-398 A*	1	L 45.	Profilé de protection de tube de retour correcteur AV à raccord 3 voies.	Schutzprofil für Rücklaufrohr.	Protection strip for return pipe.	Perfil de tubo de retorno.	Profilato per tubo di ritorno.
25	ZC 9619 825 U	1		Agrafe de tube de correcteur AV.	Clips f. Rohr des vord. Korrektors.	Clip f. front corrector pipe.	Grapa de tubo de corrector del.	Graffetta per tubo correttore ant.
26	ZC 9619 919 U	2		Agrafe de tube de conjoncteur à raccord 4 voies (⌀ à serrer: 15 à 18).	Clips (Klemm-⌀ 15-18).	Clip (binding ⌀ 15-18).	Grapa (⌀ de apriete : 15-18).	Graffetta (⌀ di serraggio 15-18).
27	ZC 9619 799 U	3	⌀ 9,4.	Agrafe.	Clips.	Clip.	Grapa.	Graffetta.
				Pièces spéciales	**Spezialteile**	**Special parts**	**Piezas especiales**	**Pezzi speciali**
			PO					
28	GX 13 339 01 A	1	AV.	Tôle de protection (avec pattes).	Blechabschirmung mit Laschen.	Protective panel with lugs.	Chapa de protección con patas.	Lamiera di protezione con staffas.
6	GX 13 272 02 A	2	1 ⌀ 6 × 12 → 2/72.	Support de tubes (7 passages).	Träger f. Rohre (7 Aussparungen).	Bracket f. pipes (7 openings).	Soporte de tubos (7 aberturas).	Supporto per tubi (7 fori).
			D à D					
2	GX 25 160 02 A	1	6 cv.	Patte support de tube sur étrier AV D :	Haltelasche f. Rohr an Tragplatte vorne, rechts :	Support plate f. pipe on front R.H. housing:	Pata de soporte de tubo de cuerpo delant. der. :	Staffa supporto per tubo sul corpo ant. D :
	GX 25 160 04 A	1	7 cv.	–	–	–	–	–
			⑤ 2/71 →					
				Support de tube (noir) :	Träger f. Rohre (schwarz)	Bracket f. pipes (black):	Soporte de tubos (negro)	: Supporto per tubi (nero) :
3	1 G 5 438 361 V *GX 13 395 01 A*	2		– 3 passages.	– 3 Aussparungen.	– 3 openings.	– 3 aberturas.	– 3 fori.
4	1 G 5 438 363 S *GX 13 306 02 A*	3		– 1 passage.	– 1 Aussparung.	– 1 opening.	– 1 abertura.	– 1 foro.
	26 199 249 W		9/72 → .	–	–	–	–	–
5	GX 13 271 02 A	1	⌀ M 5 × 80.	– 7 passages.	– 7 Aussparungen.	– 7 openings.	– 7 aberturas.	– 7 fori.
6	GX 13 273 02 A	2	⌀ M 5 × 80.	– 7 passages.	– 7 Aussparungen.	– 7 openings.	– 7 aberturas.	– 7 fori.
7	GX 13 275 02 A	4	⌀ M 5 × 80.	– 7 passages.	– 7 Aussparungen.	– 7 openings.	– 7 aberturas.	– 7 fori.

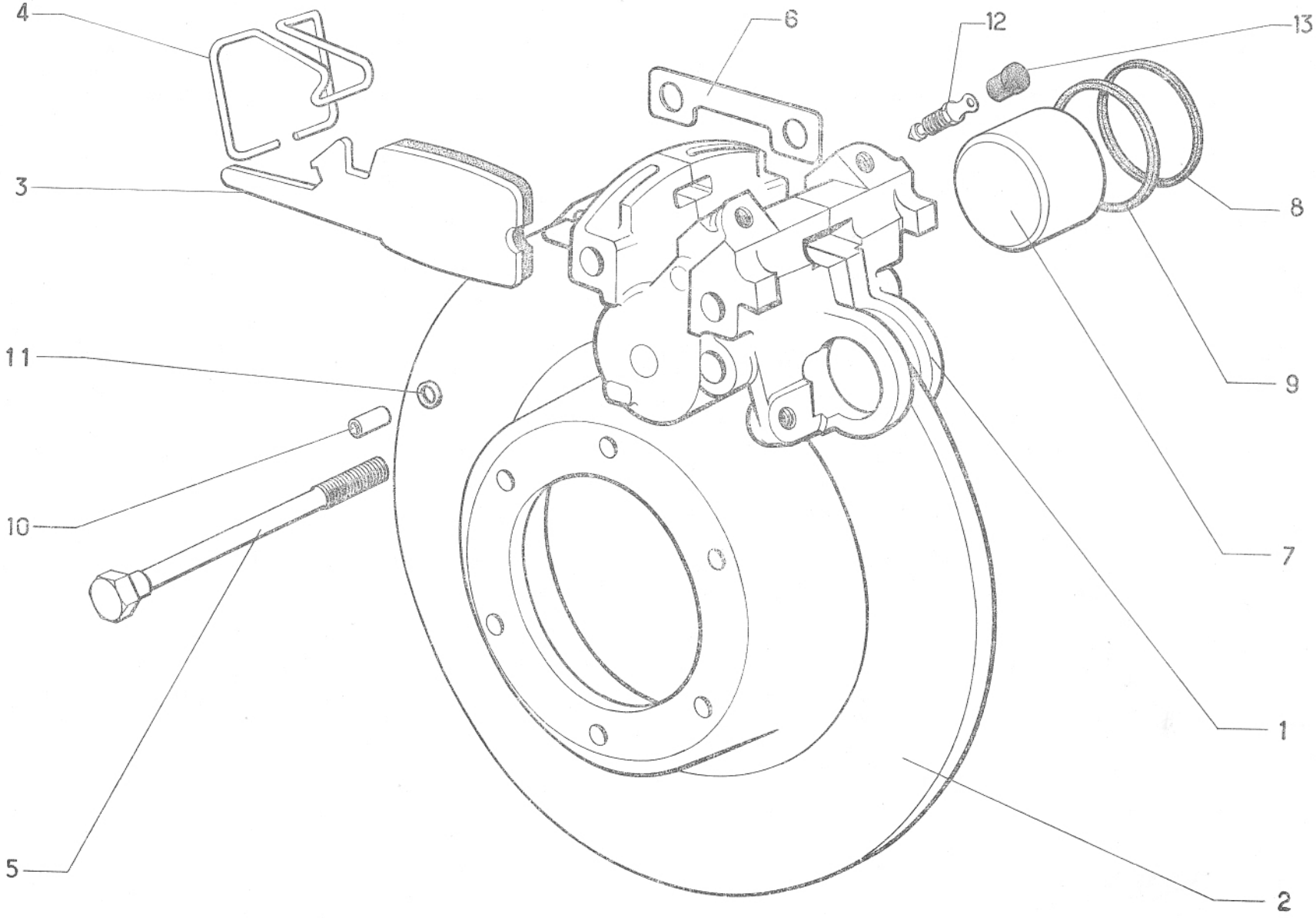

624

I	NUMÉROS	K	6 cv	Freins avant	Vordere Bremsen	Front brakes	Frenos delanteros	Freni anteriori
1	GX 25 267 01 A	2		Étrier complet. (Piston ⌀ 42).	Traggehäuse, komplett (Kolben - ⌀ 42).	Housing, complete. (Piston ⌀ 42).	Cuerpo completo. (pistón ⌀ 42).	Corpo completo. (pistoncino ⌀ 42).
2	2 G 5 420 027 M *AL 451-23*	2	⌀ 270 - e 7.	Disque.	Scheiben.	Disc.	Disco.	Disco.
3				Jeu de 4 plaquettes :	Satz Bremsplaketten (4) :	Set of 4 plates:	Juego de 4 plaquetas :	Serie di 4 placchette :
	GX 25 269 03 B	1	« Ferodo » 671 (1º) R.m.p. 9/71 →.	– avec fil d'usure.	– mit Kabel.	– with wire.	– con hilo.	– con cavetto.
	GX 25 269 02 B	1	« Textar » V 1431 FF (2º) R.m.p. 9/71 →.	– avec fil d'usure.	– mit Kabel.	– with wire.	– con hilo.	– con cavetto.
4	1 M 5 420 183 H *AM 451-146*	2		Ressort.	Feder.	Spring.	Muelle.	Molla.
5	0 M 5 420 264 N *AM 451-90*	4	TH 10 × 150 - L 139.	Vis.	Schraube.	Screw.	Tornillo.	Vite.
6	1 M 5 420 184 U *AM 451-148*	2		Cale de réglage.	Einstellscheibe.	Adjusting shim.	Suplemento de reglaje.	Spessore di regolazione.
7	GX 25 266 01 A	4	⌀ 42 - h 27.	Piston.	Druckkolben.	Piston.	Pistón.	Pistone.
8	1 G 5 403 208 X *AMN 453-165*	4	40,8 × 47 × 2,8.	Pare-poussière.	Dichtstulpen.	Dust cover.	Guardapolvo.	Parapolvere.
9	1 G 5 403 207 L *AMN 453-119*	4	42 × 47 × 2,5.	Joint d'étanchéité.	Dichtung.	Sealing.	Junta.	Guarnizione.
10	5 G 5 405 104 F *AM 453-93*	2	L 14.	Tube de positionnement.	Zentrierrohr.	Locating tube.	Tubo de posicionado.	Tubetto di posizionnam.
11	ZD 9482 200 U	2	7,2 × 11 × 1,9.	Joint torique.	Dichtring.	Sealing ring.	Junta torica.	Gommino.
12	0 G 5 405 106 C *AM 453-123*	1		Vis de purge.	Entlüftungsschraube.	Drain screw.	Tornillo de purga.	Vite di scarico.
13	1 T 5 405 105 S *A 453-28*	1		Capuchon de vis.	Dichtkappe für Schraube.	Cap for screw.	Capuchón del tornillo.	Cappucio per vite.

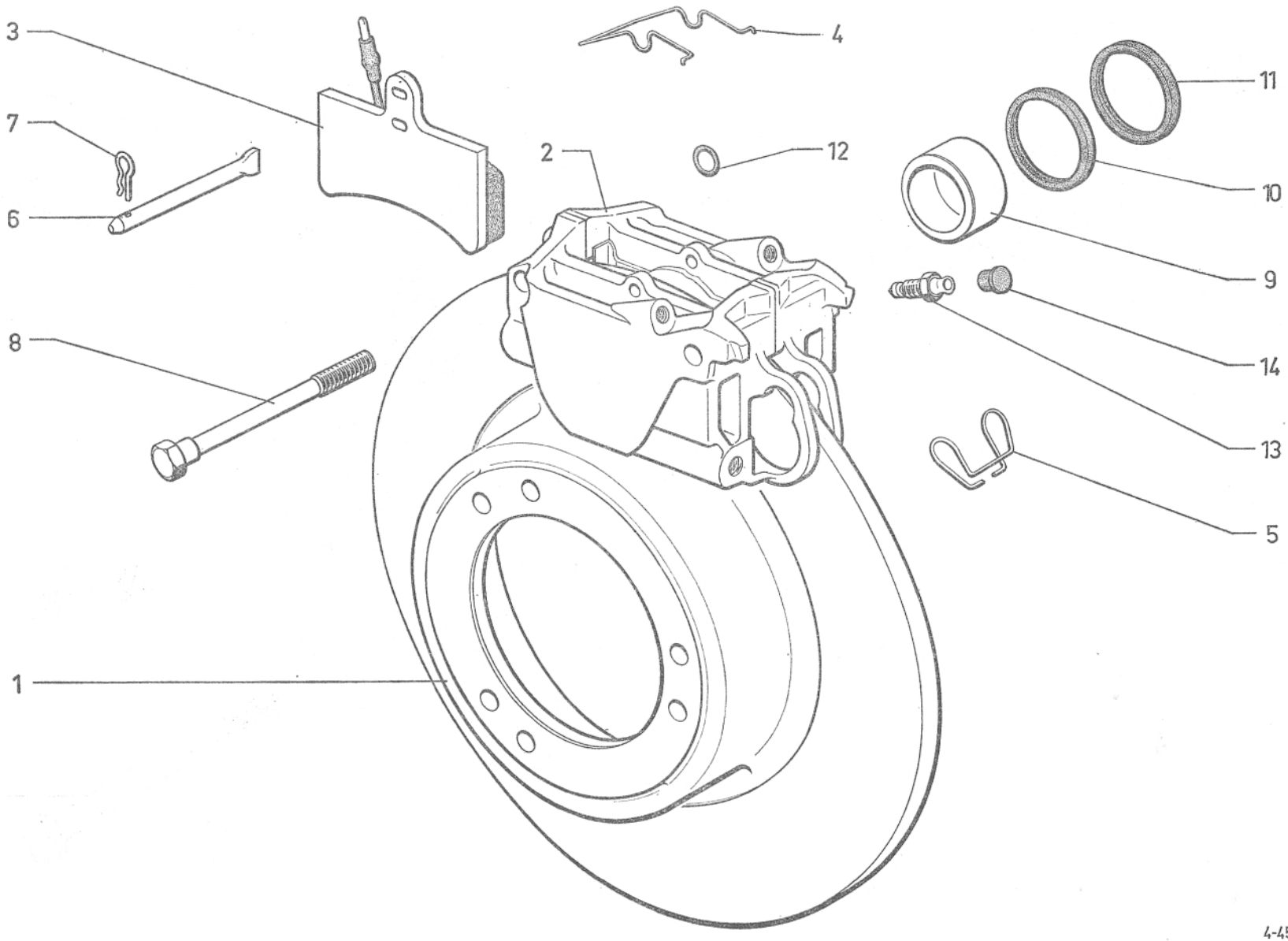
3
4
11
7
2
12
10
6
9
8
14
13
1
5

I	NUMÉROS	K	7 CV	Freins avant	Vordere Bremsen	Front brakes	Frenos delanteros	Freni anteriori
1	GX 25 329 01 A	2	⌀ 270 - e 9.	Disque.	Scheibe.	Disc.	Disco.	Disco.
2				Étrier complet :	Traggehäuse :	Complete carrier:	Cuerpo completo :	Pinza portaceppi compl. :
	GX 25 267 02 B	1	G.	– (piston ⌀ 45).	– (Kolben-⌀ 45).	– (piston ⌀ 45).	– (piston ⌀ 45).	– (pistone ⌀ 45).
	GX 25 267 02 C	1	D.	–	–	–	–	–
3				Jeu de 4 plaquettes :	Satz zu 4 Bremsplaketten:	Set of 4 brake pads:	Juego de 4 plaquetas :	Serie di 4 placchette :
	GX 25 326 01 A	1	« Textar » V 1431 FF.	– avec fil d'usure.	– (mit Kabeln).	– (with leads).	– (con cables).	– (con cavetti).
	GX 25 326 02 A	1	« Ferodo » F 672.	–	–	–	–	–
				Ressort de maintien :	Haltefeder :	Retaining spring :	Muelle sujetador :	Molla di fissaggio :
4	1 G 5 426 183 A	2		–	–	–	–	–
5	GX 25 336 01 A			–	–	–	–	–
6	GX 25 303 01 A	2	⌀ 6,1 - L 86.	Axe.	Druckkolben.	Pin.	Eje.	Perno.
7	1 D 5 411 152 V *DX 842-47*	2		Épingle.	Federspange.	Spring clip.	Horquilla.	Forcellina.
8	GX 25 306 01 A	4	THM 10 × 150 - L 145.	Vis de fixation d'étrier.	Schraube f. Tragblock.	Screw f. carrier.	Tornillo de cuerpo.	Vite per pinza.
9	GX 25 266 02 A	4	⌀ 45.	Piston.	Kolben.	Piston.	Pistón.	Pistone.
10	GX 25 298 01 A	4	45 × 50 × 2,5.	Joint d'étanchéité.	Dichtung.	Sealing.	Junta de estanqueidad.	Guarnizione tenuta.
11	GX 25 299 01 A	4	44,5 × 50,7 × 2,8.	Joint pare-poussière.	Dichtung.	Dust seal.	Junta guarda poluo.	Guarnizione para polvere.
12	ZD 9482 200 U	2	7,2 × 11 × 1,9.	Joint torique.	Ringdichtung.	Ring seal.	Junta torica.	Gommino.
13	0 G 5 405 106 C *AM 453-123*	1		Vis de purge.	Entlüftungsschraube.	Drain screw.	Tornillo de purga.	Vite di scarico.
14	1 T 5 405 105 S *A 453-28*	1		Capuchon de vis.	Dichtkappe f. Schraube.	Cap for screw.	Capuchón de tornillo.	Cappùccio per vite.

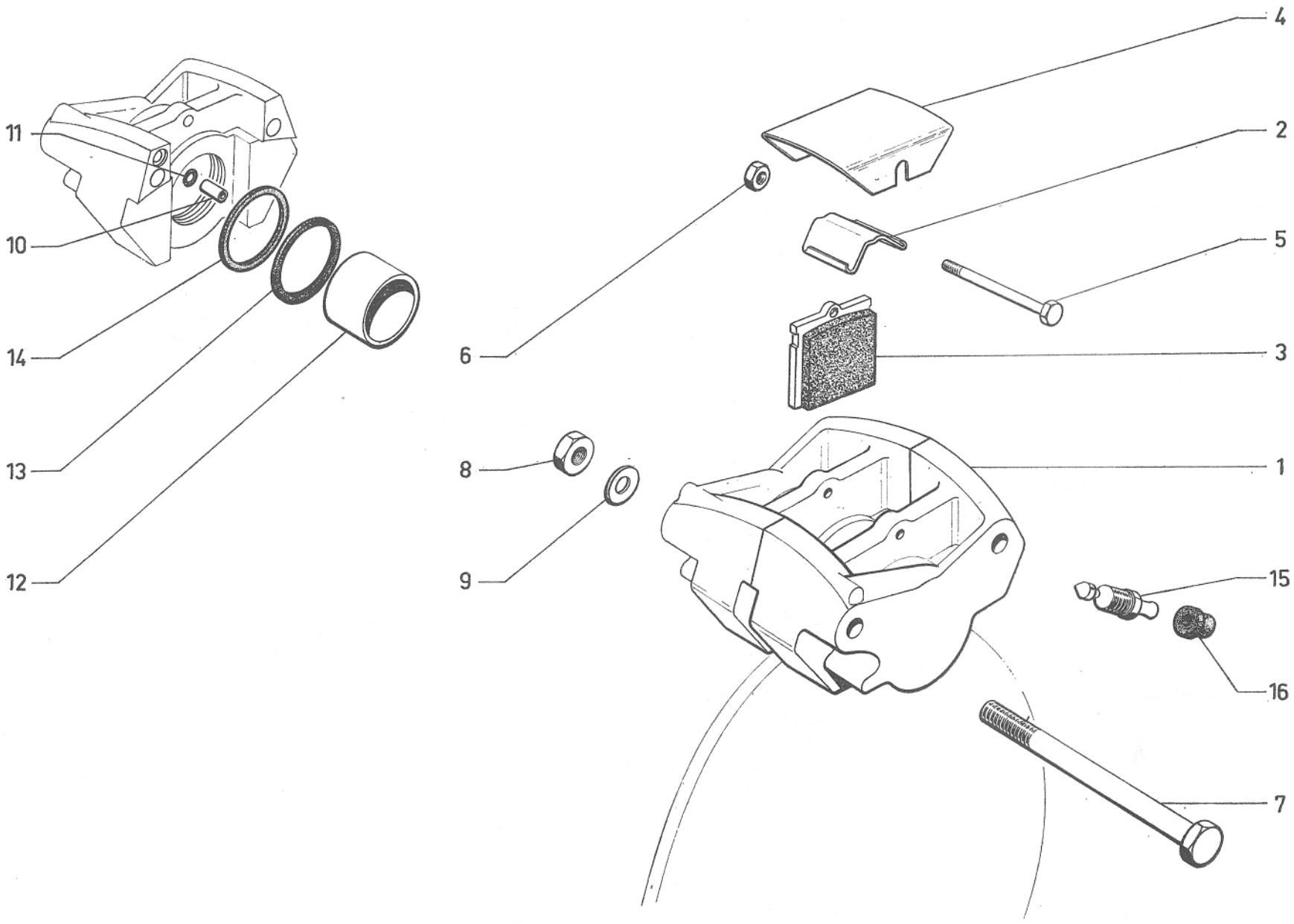
11
10
14
13
12
4
2
5
6
3
8
1
9
15
16
7

I	NUMÉROS	K		Freins arrière	Hintere Bremsen	Rear brakes	Frenos traseros	Freni posteriori
1	GX 25 128 01 A	2	→ 11/72.	Étrier complet :	Tragplatte, komplett :	Housing, complete:	Cuerpo completo :	Corpo completo :
	GX 25 128 01 B	2	11/72 →.	–	–	–	–	–
2	GX 25 106 01 A	2	→ 11/72.	Ressort :	Feder :	Spring:	Muelle :	Molla :
	GX 25 331 01 B	2	11/72 →.	–	–	–	–	–
3				Jeu de 4 plaquettes :	Satz Bremsplaketten (4) :	Set of 4 plates:	Juego de 4 plaquetas :	Serie di 4 placchette :
	GX 25 268 03 A	1	« Ferodo » (671) - (1°) R.m.p. 9/71 → 1/72.	–	–	–	–	–
	GX 25 268 02 A	1	« Textar » (V 1431) - (2°) R.m.p. 9/71 → 11/72.	–	–	–	–	–
	GX 25 268 03 B	1	« Férodo » (672) 11/72 →.	–	–	–	–	–
	GX 25 268 02 B	1	« Textar » (V 1431) 11/72 →.	–	–	–	–	–
4	GX 25 330 01 A	2	11/71 →.	Tôle de protection.	Abschirmblech.	Shield.	Chapa de protección.	Lamiera di protezione.
5	ZC 9621 160 W	2	TH M 5 × 72 11/71 → 11/72.	Vis de tôle :	Schraube :	Screw:	Tornillo :	Vite :
	GX 25 335 01 A	2	TH M 5 × 72 11/72 →.	–	–	–	–	–
6	ZD 9525 900 W	2	H M 5 × 80 11/71 →.	Écrou.	Mutter.	Nut.	Tuerca.	Dado.
7			TH M 9 × 125.	Vis d'étrier :	Schraube f. Tragplatte :	Screw f. housing:	Tornillo de cuerpo :	Vite per corpo :
	GX 25 107 01 A	4	L 127 → 6/71 R.p. GX 25 107 01 B.	–	–	–	–	–
	GX 25 107 01 B	4	L 127 11/71 →.	–	–	–	–	–
8	25 413 009 *ZC 9615 081 U*	4	H M 9 × 125.	Écrou d'étrier.	Mutter f. Tragplatte.	Nut f. housing.	Tuerca de cuerpo.	Dado per corpo.
9	ZC 9619 301 U	4	Co 9,2 × 20,25 × e 1,6.	Rondelle (à picots).	Scheibe m. Zäckchen.	Washer with points.	Arandela con puntillas.	Rondella con puntine.
10	5 G 5 405 104 F *AM 453-93*	2	L 14.	Tube.	Rohr.	Tube.	Tubo.	Tubetto.
11	ZD 9482 200 U	2	7,2 × 11 × 1,9.	Joint torique.	Dichtring.	Sealing ring.	Junta torica.	Gommino.
12	GX 25 104 01 A	4	⌀ 30 - h 27,9.	Piston.	Kolben.	Piston.	Pistón.	Pistone.
13	GX 25 103 01 A	4	29,5 × 35,7 × 2,8.	Pare-poussière.	Dichtstulpen.	Dust cover.	Guardapolvo.	Parapolvere.
14	GX 25 102 01 A	4	30 × 35 × 2,5.	Joint.	Dichtung.	Joint.	Junta.	Guarnizione.
15	0 G 5 405 106 C *AM 453-123*	2		Vis de purge.	Entlüftungsschraube.	Drain screw.	Tornillo de purga.	Vite di spurgo.
16	1 T 5 405 105 S *A 453-28*	2		Capuchon de vis.	Dichtkappe für Entlüftungsschraube.	Cap for screw.	Capuchón del tornillo.	Cappuccio per vite.
	ZD 9303 300 W	2	⌀ 5 - L 90 → 11/71.	Goupille (fendue) de ressort.	Splint f. Feder.	Split pin f. spring.	Grupilla hendida de muelle.	Coppiglia tagliata per molla.

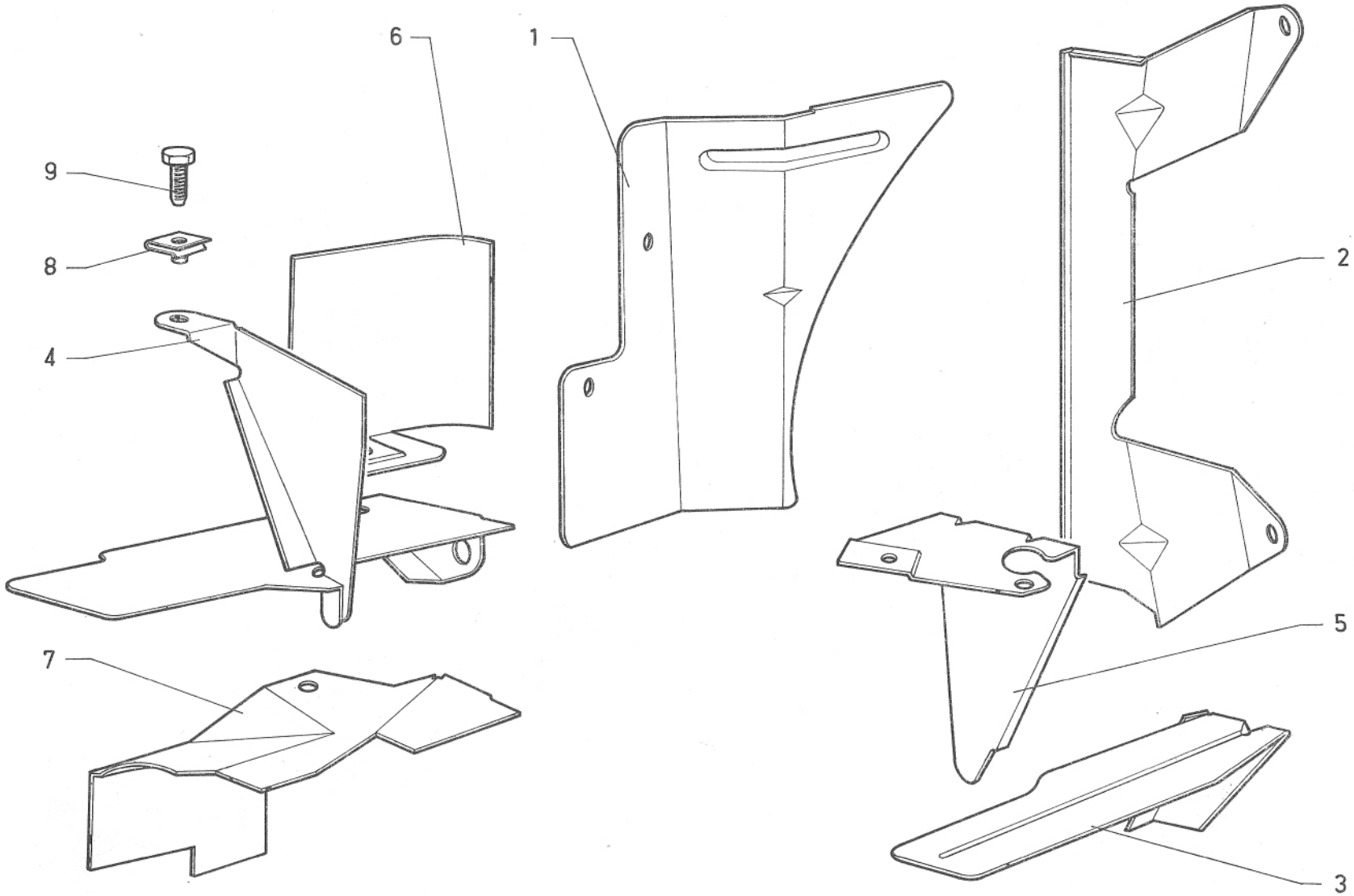
6
1
9
8
4
2
5
7
3

I	NUMÉROS	K	6 cv	Refroidissement freins AV	Kühlung der vorderen Bremsen	Front brakes cooling	Refrigeración de los frenos del.	Raffreddamento dei fari ant.
1			Sauf EMBAUT.	Tôle de répartition :	Kühlschacht :	Distributor panel:	Chapa de repartición :	Lamiera di ripartizione :
	GX 25 242 01 A	1	G → 2/72.	–	–	–	–	–
	GX 25 243 01 A		D → 2/72.	–	–	–	–	–
2			Sauf EMBAUT.	Déflecteur :	Abweiser :	Deflector:	Deflector :	Deflettore :
	GX 25 244 01 A	1	G → 2/72.	–	–	–	–	–
	GX 25 245 01 A	1	D → 2/72.	–	–	–	–	–
				Platine :	Platte :	Plate:	Placa :	Piastra :
3	GX 25 240 01 A	1	G.	–	–	–	–	–
4	GX 25 248 01 A	1	D.	–	–	–	–	–
5			G.	Écran :	Rahmen :	Shield:	Pantalla :	Schermo :
	GX 25 246 01 A	1	R.p. GX 25 246 01 C → 9/71.	–	–	–	–	–
	GX 25 246 01 B	1	EMBAUT → 9/71.	–	–	–	–	–
	GX 25 246 01 C	1	TT 9/71 →.	–	–	–	–	–
6	GX 25 247 01 A	1	D.	Déflecteur.	Abweiser.	Deflector.	Deflector.	Deflettore.
7	GX 25 253 01 A	1	D.	Déflecteur côté collecteur.	Abweiser auf Luftführungsseite.	Deflector, collector side.	Deflector, lado colector.	Deflettore, lato collettore.
8	ZC 9615 790 W	?	⌀ M 5 × 80.	Écrou clip.	Clipsmutter.	Nut clip.	Tuerca-clip.	Graffetta per vite.
9		?		Vis :	Schraube :	Screw:	Tornillo :	Vite :
	ZD 9366 000 U		TH M 5 × 14.	–	–	–	–	–
	ZD 9365 800 W		TH M 5 × 10.	–	–	–	–	–

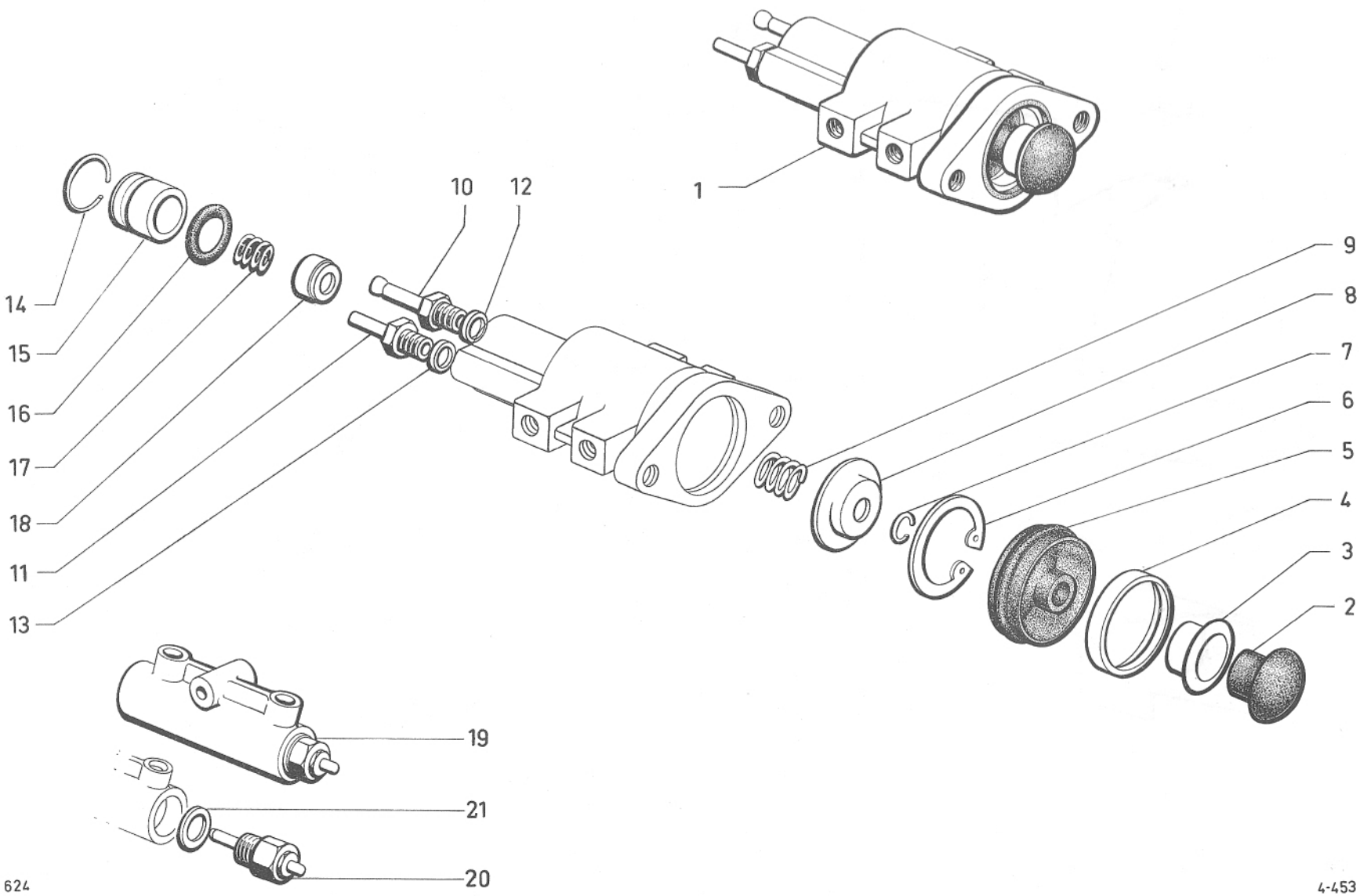

624

I	NUMÉROS	K		Doseur de frein	Bremsventil	Brake control valve	Dosificador de freno	Dosatore freno
1	1 G 5 425 200 R *GX 25 159 01 A*	1		Doseur complet.	Bremsventil, komplett.	Complete control valve.	Dosificador completo.	Dosatore completo.
2	1 G 5 425 201 B *GX 25 200 01 A*	1		Amortisseur caoutchouc.	Gummi-Stossdämpfer.	Damping rubber	Amortiguador de caucho.	Ammortizzatore di gomma.
3	GX 25 199 01 A	1	6,5 × 10 × 16 × 6,5.	Coupelle.	Teller.	Cup.	Copela.	Scodellino.
4	1 G 5 424 455 T *GX 25 143 01 A*	1	27 × 32 × 7.	Bague de maintien.	Haltering.	Retaining ring.	Anillo de sujeción.	Anello di fissaggio.
5	1 G 5 424 454 G *GX 25 142 01 A*	1		Protecteur caoutchouc.	Gummiabschirmung.	Rubber protection.	Protector de caucho.	Protettore di gomma.
6	26 205 689 W *ZC 9620 568 U*	1		Circlips.	Seegerring.	Circlip.	Clip.	Graffetta.
7	1 D 5 415 019 C *DM 453-17*	2		Jonc.	Sicherungsdraht.	Clip.	Anillo de retención.	Anello d'arresto.
8				Collerette d'appui :	Haltestück :	Thrust ring:	Collarete de apoyo ;	Collarino d'appoggio :
	1 G 5 424 453 W *GX 25 139 01 A*	1	⌀ 8,5 × 15 × 33 - e 6,6 → 6/72.	–	–	–	–	–
	1 G 5 431 873 Y	1	⌀ 8,5 × 15 × 33 - e 6,9 6/72 →.	–	–	–	–	–
9	1 G 5 431 086 U *GX 25 140 01 A*	1	⌀ int. 14,8.	Ressort (4 spires).	Feder (4 Wicklungen).	Spring (4 turns).	Muelle (4 espiras).	Molla (4 spires).
				Tube raccord :	Rohrverbindung :	Union pipe:	Tubo de unión :	Tubetto raccordo :
10	1 D 5 411 353 E *DM 453-149*	1	⌀ 7 × 100.	–	–	–	–	–
11	1 S 5 410 333 T *DM 453-151*	1	⌀ 6 × 100.	–	–	–	–	–
				Joint cuivre :	Kupferdichtung :	Copper joint:	Junta de cobre :	Guarniz. di rame :
12	22 476 009 W *ZD 9247 600 U*	1	7,2 × 11 × 1.	–	–	–	–	–
13	26 778 059 V *ZC 9617 805 U*	1	6,2 × 10 × 1.	–	–	–	–	–
14	1 D 5 416 662 L *DS 9314-236 L*	1		Jonc.	Sicherungsdraht.	Clip.	Anillo de retención.	Anello d'arresto.

I	NUMÉROS	K		Doseur de frein *(Suite)*	Bremsventil *(Forts.)*	Brake control valve *(Cont.)*	Dosificador de freno *(Cont.)*	Dosatore freno *(Cont.)*
15	1 G 5 424 452 K *GX 25 147 01 A*	1	ø 20 - h 17.	Bouchon.	Stopfen.	Plug.	Tapón.	Tappo.
16	24 823 009 R *ZD 9482 300 U*	1	16,8 × 20,6 × 1,9.	Joint torique.	Dichtring.	Sealing ring.	Junta torica.	Gommino.
17	1 G 5 425 199 E *GX 25 146 01 A*	1	ø int. 8,5.	Ressort (4 spires).	Feder (4 Wicklungen).	Spring (4 turns).	Muelle (4 espiras).	Molla (4 spire).
18	1 G 5 425 198 U *GX 25 145 01 A*	1	5,7 × 14 × 8.	Rondelle d'appui.	Anschlägscheibe.	Thrust washer.	Arandela de apoyo.	Rondella d'appoggio.
				Pièces spéciales	**Spezialteile**	**Special parts**	**Piezas especiales**	**Pezzi speciali**
			Ⓢ 9/71 → Ⓝ 11/71 → ⒸⒽ 9/72 →					
19	GX 25 218 01 A	2		Détecteur de fuite (avec contacteur).	Verlustanzeiger mit Schalter.	Leak finder with switch.	Detector de fugas con contactor.	Revelatore fughe con contattore.
20	GX 25 220 01 A	2		Contacteur de détecteur.	Schalter f. Verlustanzeig.	Switch f. leak finder.	Contactor de detector.	Contattore con revelatore.
21	22 478 009 K *ZD 9247 800 U*	2	16,3 × 22 × 1.	Joint.	Dichtung.	Seal.	Junta.	Guarnizione.
			D à D					
1	GX 25 159 02 A	1		Doseur complet.	Bremsventil, komplett.	Complete control valve.	Dosificador completo.	Dosatore completo.

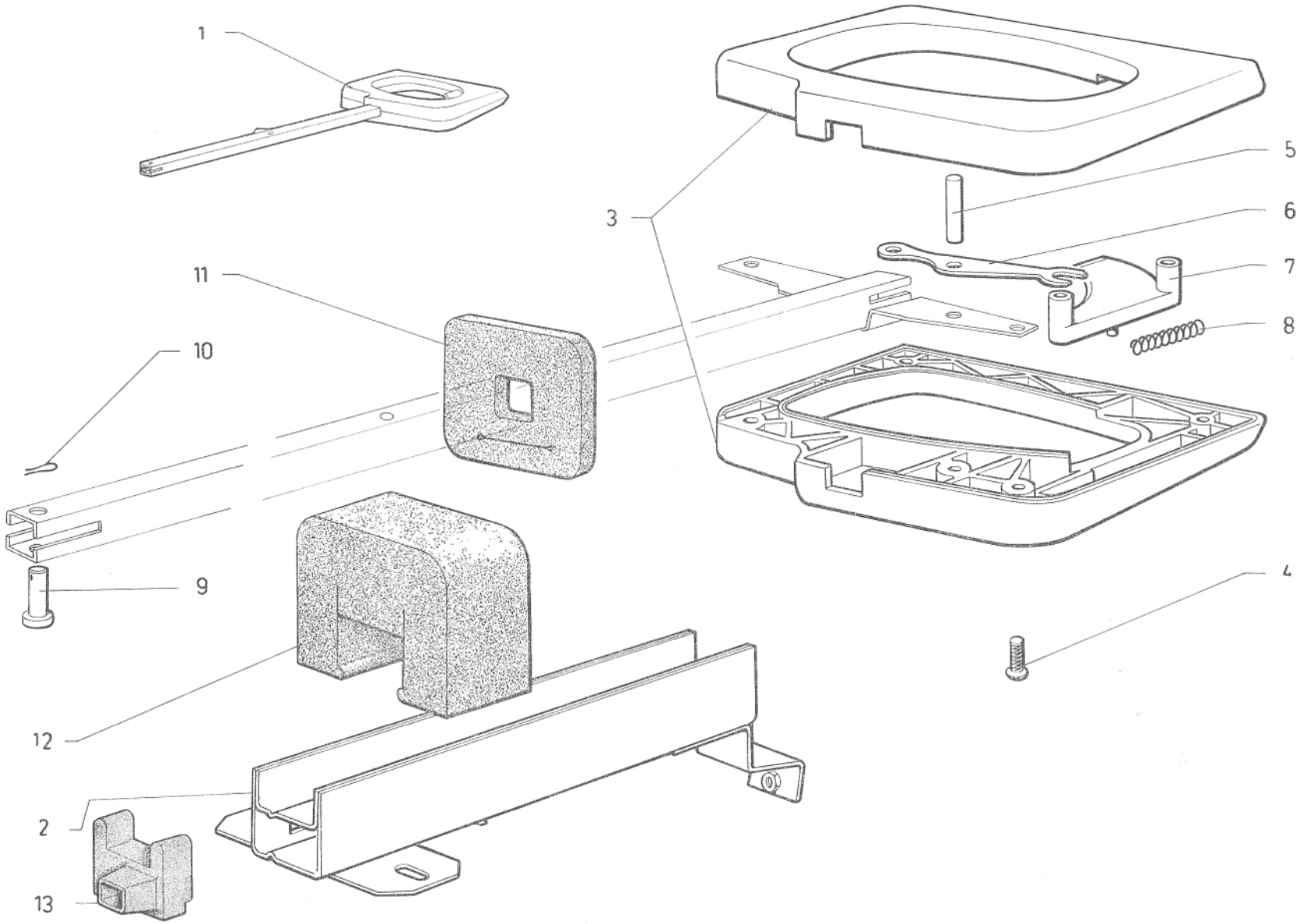
1
3
5
6
7
8
11
10
9
4
12
2
13

I	NUMÉROS	K		Frein à main Tirette	Feststellbremse	Handbrake - Handle	Freno de mano Tirador	Freno à mano Tirante
1	GX 42 217 01 A	1		Tirette complète.	Zug, komplett.	Handle assy.	Tirador completo.	Tirante completo.
2	GX 42 190 01 A	1		Crémaillère.	Zahnschiene.	Rack.	Gremallera.	Gremagliera.
3	GX 42 379 01 A	1		Ensemble de demi-poignées.	Handgriff, komplett.	Half handles assy.	Conjunto de medias manecillas.	Insieme di semimaniglie.
4	ZD 9467 330 W	4	TFB M 4 × 14.	Vis.	Schraube.	Screw.	Tornillo.	Vite.
5	GX 42 248 01 A	1	4 × 22.	Axe.	Achse.	Pin.	Eje.	Perno.
6	GX 42 247 01 A	1		Levier de renvoi.	Hebel.	Return lever.	Palanca de reenvio.	Leva di renvio.
7	GX 42 250 01 A	1		Gâchette (nylon noir).	Sperrstück (schwarzes Nylon).	Trigger (black nylon).	Gatillo (nylón negro).	Nottolino (nilon nero).
8	GX 42 249 01 A	1	⌀ ext. 4,7.	Ressort (25 spires).	Feder (25 Wicklungen).	Spring (25 coils).	Muelle (25 espiras).	Molla (25 spires).
9	1 A 5 417 536 L *A 334-67*	1	6 × 20.	Axe.	Achse.	Pin.	Eje.	Perno.
10	1 D 5 411 152 V *DX 842-47*	1		Épingle.	Klammer.	Pin.	Grapa.	Arresto.
				Caoutchouc d'étanchéité :	Dichtungsgummi :	Sealing rubber:	Caucho de estanqueidad :	Gomma di tenuta :
11	GX 42 309 01 A	1	→ 7/72.	– de poignée.	– für Handgriff.	– for handle.	– de manecilla.	– per maniglia.
12	GX 42 310 01 A	1		– de crémaillère.	– für Zahnschiene.	– for rack.	– de cremallera.	– per cremagliera.
13	GX 42 461 01 A	1	7/72 →.	– d'extrémité de crémaillère.	– für Ende der Zahnschiene.	– for rack end.	– de cabo de cremallera.	– per estremità della cremagliera.

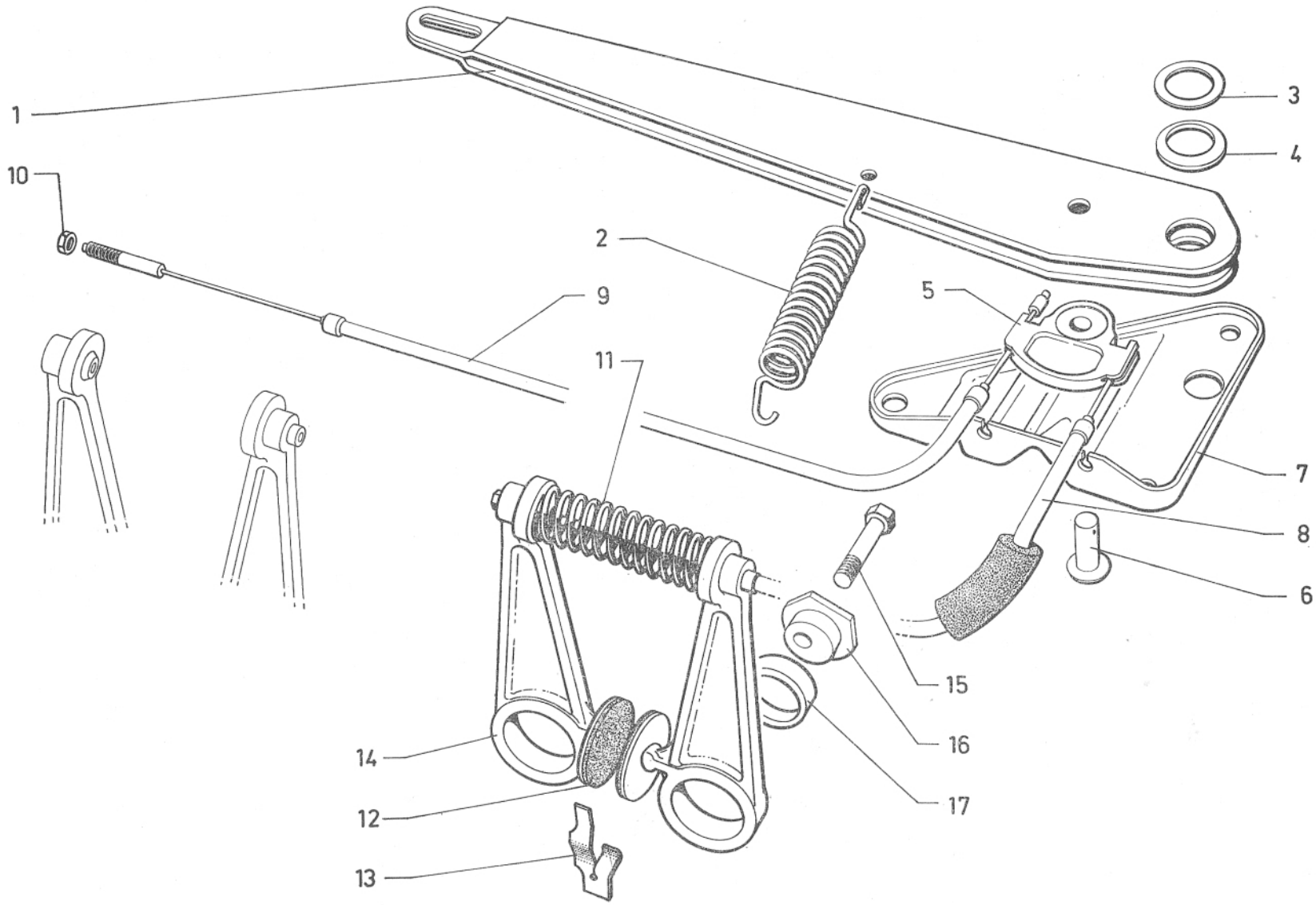
1
10
9
11
2
5
3
4
7
8
6
15
16
17
14
12
13

I	NUMÉROS	K		Frein à main Leviers - Câbles	Feststellbremse Hebel und Seilzug	Handbrake Levers - Cables	Freno de mano Palancas - Cables	Freno a mano Leve - Cavi
1	GX 42 243 01 A	1		Levier de renvoi.	Hebel.	Relay lever.	Palanca de reenvio.	Leva di rinvio.
2	GX 42 288 01 A	1	⌀ ext. 20.	Ressort (22 spires).	Feder (22 Wicklungen).	Spring (22 coils).	Muelle (22 espiras).	Molla (22 spire).
3	ZC 9619 173 W		16 × 26 × 5.	Rondelle.	Scheibe.	Washer.	Arandela.	Rondella.
4	GX 42 245 01 A	1	16,2 × 26 × 4.	Rondelle anti-bruit.	Geräuschdämpf. -Scheibe.	Anti-rattle washer.	Arandela antirruido.	Rondella antirumore.
5	GX 42 302 01 A	1		Palonnier.	Betätigungshebel.	Rod.	Balancín.	Bilancino.
6	1 M 5 420 266 K *AM 454-151*	1	⌀ 8 - L 17.	Axe.	Achse.	Pin.	Eje.	Perno.
7	GX 42 218 01 A	1		Plaque d'arrêt de gaines.	Halteblech für Seilhülle.	Stop plate for sheath.	Plaqueta de freno de vainas.	Placchetta d'arresto per guaina.
				Câble avec gaine :	Seilzug mit Hülle :	Cable with sheath:	Cable con vaina :	Cavo con guaina :
8	GX 42 254 01 A	1	G - L 572.	– (avec protection caoutchouc).	– (mit Gummischutz).	– (with rubber protection).	– (con protección de caucho).	– (con protezione di gomma).
9	GX 42 300 01 A	1	D - L 582.	– (sans protection caoutchouc).	– (ohne Gummischutz).	– (without rubber protection).	– (sin protección de caucho).	– (senza protezione di gomma).
10				Écrou de réglage :	Mutter :	Nut:	Tuerca :	Dado :
	ZD 9522 100 U	2	H M 7 × 100 - e 8,5.	–	–	–	–	–
	ZD 9526 100 Z	2	H M 7 × 100 - e 5,5.	–	–	–	–	–
11	1 M 5 420 271 P *AM 454-66*	2		Ressort de rappel (14 spires).	Rückholfeder (14 Wicklungen).	Return spring (14 turns).	Muelle de retroceso (14 espiras).	Molla di richiamo (14 spire).
12				Jeu de 4 plaquettes :	Satz Bremsplaketten :	Set of plates:	Juego de plaquetas :	Serie di piastrine :
	1 M 5 403 824 T	1	R.m.p. - « Ferodo » 738 T - 6 cv.	–	–	–	–	–
	GX 25 328 01 A	1	« Ferodo » 738 T - 7 cv.	–	–	–	–	–
13				Ressort anti-bruit :	Geräuschdämpfungsfeder :	Anti-rattle spring:	Muelle antirruido :	Molla antirumore :
	1 M 5 420 267 W *AM 454-279 A*	2	Ext. G - int. D.	–	–	–	–	–
	1 M 5 420 272 A *AM 454-79*	2	Ext. D - int. G.	–	–	–	–	–
14	2 M 5 420 269 T *AM 454-54*	4		Levier bagué.	Hebel, ausgebüchst.	Lever, bushed.	Palanca con casquillo.	Leva imboccolata.

I	NUMÉROS	K		Frein à main Leviers - Câbles *(Suite)*	Feststellbremse Hebel und Seilzug *(Forts.)*	Handbrake Levers - Cables *(Cont.)*	Freno de mano Palancas - Cables *(Cont.)*	Freno a mano Leve - Cavi *(Cont.)*
15	0 M 5 421 257 G *AM 454-267 A*	4	TH 9 × 125 - L 35.	Vis.	Schraube.	Screw.	Tornillo.	Vite.
16	GX 25 258 01 A	4	TH ⌀ 17,95 - h 15.	Excentrique.	Exzenter.	Eccentric.	Excentrica.	Eccentrico.
17	1 A 5 414 687 U *AM 454-122*	4		Coussinet.	Lagerschale.	Bush.	Cojinete.	Cuscinetto.
				Pièces spéciales	**Spezialteile**	**Special parts**	**Piezas especiales**	**Pezzi speciali**
			Ⓑ Ⓒ Ⓗ Ⓓ Ⓝ Ⓢ **10/71** →					
				Câble avec gaine :	Seilzug mit Hülle :	Cable with sheath:	Cable con vaina :	Cavo con guaina :
8	GX 42 463 01 A	1	G - gaine L 572.	– (avec protection caoutchouc).	– (mit Gummischutz).	– (with rubber protection).	– (con protección de caucho).	– (con protezione di gomma).
9	GX 42 464 01 A	1	D - gaine L 582.	– (sans protection caoutchouc).	– (ohne Gummischutz).	– (without rubber protection).	– (sin protección de caucho).	– (senza protezione di gomma).

SOUS-GROUPES	DÉSIGNATION DES CHAPITRES	UNTER-GRUPPEN	BEZEICHNUNG DER KAPITEL	UNDER-GROUPS	DESCRIPTION OF CHAPTERS
5-511	Câblerie	**5-511**	Verkabelung	**5-511**	Wiring
5-512	Équipement électrique - Batterie	**5-512**	Elektrische Ausrüstung - Batterie	**5-512**	Electrical equipment - Battery
5-512/1	Lampes	**5-512/1**	Glühbirnen	**5-512/1**	Bulbs
5-521	Tableau de bord « ED » - CONF	**5-521**	Armaturenbrett « ED » - CONF	**5-521**	Instrument panel « ED » - CONF
5-521/1	Tableau de bord « ED » - CLUB	**5-521/1**	Armaturenbrett « ED » - CLUB	**5-521/1**	Instrument panel « ED » - CLUB
5-521/2	Tableau de bord « Jaeger » - CONF	**5-521/2**	Armaturenbrett « Jaeger » - CONF	**5-521/2**	Instrument panel « Jaeger » - CONF
5-521/3	Tableau de bord « Jaeger » - CLUB	**5-521/3**	Armaturenbrett « Jaeger » - CLUB	**5-521/3**	Instrument panel « Jaeger » - CLUB
5-521/4	Tableau de bord - D à D	**5-521/4**	Armaturenbrett - RL	**5-521/4**	Instrument panel - RHD
5-522	Tableau de bord - Accessoires	**5-522**	Armaturenbrett - Zubehörteile	**4-522**	Instrument panel - Accessories
5-541	Éclairage AV - plafonnier	**5-541**	Beleuchtung, vorn - Innenleuchte	**5-541**	Lighting, front - Interior lamp
5-544	Éclairage AR et de coffre	**5-544**	Beleuchtung, hinten - Kofferraumbeleuchtung	**5-544**	Lighting, rear - Boot light
5-561	Essuie-glace « S.E.V. »	**5-561**	Scheibenwischer « S.E.V. »	**5-561**	Windscreen wiper « S.E.V. »
5-561/1	Essuie-glace « Marelli »	**5-561/1**	Scheibenwischer « Marelli »	**5-561/1**	Windscrrn wiper « Marelli »
5-561/2	Essuie-phares Ⓢ 7/73 →	**5-561/2**	Lichtwischer Ⓢ 7/73 →	**5-561/2**	Headlamp wiper Ⓢ 7/73 →
5-564	Lave-glace	**5-564**	Scheibenwaschanlage	**5-564**	Windscreen washer
5-564/1	Lave-phares Ⓢ 7/73 →	**5-564/1**	Waschanlage Ⓢ 7/73 →	**5-564/1**	Headlamp washer Ⓢ 7/73 →
5-571	Avertisseur	**5-571**	Signalhorn	**5-571**	Horn
5-571/A	Avertisseur	**5-571/A**	Signalhorn	**5-571/A**	Horn
5-653	Poste radio	**5-653**	Radiogerät	**5-653**	Radio set

GRUPO 5

SUBGRUPOS	DESIGNACION DE LOS CAPITULOS
5-511	Cables
5-512	Equipo electrico - Bateria
5-512/1	Bombillas
5-521	Tablero de abordo « ED » - CONF
5-521/1	Tablero de abordo « ED » - CLUB
5-521/2	Tablero de abordo « Jaeger » - CONF
5-521/3	Tablero de abordo « Jaeger » - CLUB
5-521/4	Tablero de abordo - D à D
5-522	Tablero de abordo - Accesorios
5-541	Alumbrado delantero - Luz cenital
5-544	Alumbrado trasero y de maleta
5-561	Limpiaparabrizas « S.E.V. »
5-561/1	Limpiaparabrizas « Marelli »
5-561/2	Limpia-faro Ⓢ 7/73 →
5-564	Lavaparabrizas
5-564/1	Lava-faro Ⓢ 7/73 →
5-571	Bocina
5-571/A	Bocina
5-653	Radiorreceptor

GRUPPO 5

SOTTO-GRUPPI	DESIGNAZIONE DEI CAPITOLI
5-511	Cavetti
5-512	Equipaggiamento elettrico - Batteria
5-512/1	Lampade
5-521	Quadro strumentazione « ED » - CONF
5-521/1	Quadro strumentazione « ED » - CLUB
5-521/2	Quadro strumentazione « Jaeger » - CONF
5-521/3	Quadro strumentazione « Jaeger » - CLUB
5-521/4	Quadro strumentazione - G à D
5-522	Quadro strumentazione - Accessori
5-541	Illuminazione anteriore - Plafoniera
5-544	Fanalini posteriori e per cofano baule
5-561	Tergicristallo « S.E.V. »
5-561/1	Tergicristallo « Marelli »
5-561/2	Tergifaro Ⓢ 7/73 →
5-564	Lavacristallo
5-564/1	Lavafaro Ⓢ 7/73 →
5-571	Avvertitore acustico
5-571/A	Avvertitore acustico
5-653	Posto radio

7/73 →	Câbleries	Kabelbündel	Harness	Cables	Cavetti
1	2	3	4	5	6
CONF	2 G 5 444 439 K	2 G 5 444 449 U	GX 54 154 01 A	GX 54 170 01 A	
CLUB	2 G 5 444 441 G	GX 54 108 02 A	— d° —	— d° —	
BK - CONF	2 G 5 444 439 K	2 G 5 444 450 E	— d° —	— d° —	
BK - CLUB	2 G 5 444 441 G	GX 54 108 05 A	— d° —	— d° —	
(XT)					
CONF	2 G 5 444 443 D	2 G 5 444 449 U	— d° —	— d° —	
CLUB	2 G 5 444 445 A	GX 54 108 02 A	— d° —	— d° —	
BK - CONF	2 G 5 444 443 D	2 G 5 444 450 E	— d° —	— d° —	
BK - CLUB	2 G 5 444 445 A	GX 54 108 05 A	— d° —	— d° —	
(J)					
CLUB	2 G 5 445 121 Y	GX 54 108 03 A	— d° —	— d° —	
BK - CLUB	— d° —	GX 54 108 06 A	— d° —	— d° —	
D à D					
	2 G 5 444 505 C	GX 54 108 02 A	GX 54 154 02 A	— d° —	GX 54 171 01 A
BK	— d° —	GX 54 108 05 A	— d° —	— d° —	— d° —

I	NUMÉROS	K		Câblerie	Verkabelung	Wiring	Cables	Cavetti
				Câblerie :	Kabelbündel :	Wiring:	Haz de cables :	Fascio cavetti :
	GX 54 176 01 A	1	BK - L 310 → 10/72. R.p. GX 54 176 01 B.	Fil élastique de lunette arrière chauffante :	Kabel für heizbares Heckfenster :	Wire f. rear heated window:	Hilo de luneta trasera termica :	Cavetto per lunotto posteriore termico :
	GX 54 176 01 B	1	BK - L 330 10/72 →.	–	–	–	–	–
	GX 54 181 01 A	1	BK - L 380 10/72 →.	– d'éclaireur de plaque.	– für Kennzeichen.	– for number plate.	– de placa matr.	– per targa.
	GX 54 168 01 A	1	Ch —20° → 12/72.	Câblerie de groupe de chauffage :	Kabelbündel für Heizelement :	Wiring f. heating unit:	Haz de grupo de calefacción :	Fascio per gruppo di riscaldamento :
	GX 54 168 01 B	1	Ch —20° 12/72 → 3/73.	–	–	–	–	–
	GX 54 168 01 C	1	Ch —20° 3/73 → 7/73.	– (2 vitesses).	– (2-Ganggebläse).	– (2-speed blower).	– (soplador de 2 marchas).	– (soffiante a 2 marce).
	2 G 5 448 971 W	1	Ch —20° 7/73 →.	– (2 vitesses).	– (2-Ganggebläse).	– (2-speed blower).	– (soplador de 2 marchas).	– (soffiante a 2 marce).
	GX 54 150 01 A	1		– de signal de détresse.	– f. Warnblinkanlage.	– f. distress signal	– de señal de peligro.	– per segnale pericolo.
			Ⓢ	**Pièces spéciales**	**Spezialteile**	**Special parts**	**Piezas especiales**	**Pezzi speciali**
				Câblerie :	Kabelbündel :	Wiring:	Haz de cables :	Fascio cavetti :
	2 G 5 446 922 Z	1	7/73 →.	– d'essuie phare.	– für Lichtwischer.	– for headlamp wiper.	– de limpia-faro.	– per tergifaro.
	2 G 5 448 613 E	1	7/73 →.	– de détection de frein.	– Bremsdruckanzeige.	– brake pression indicator.	– detector de freno.	– revelatore freno.

I	NUMÉROS	K		Équipement électrique Batterie	Elektrische Ausrüstung Batterie	Electrical equipment Battery	Equipo electrico Bateria	Equipaggiamento elettrico Batteria
				Batterie :	Batterie :	Battery:	Bateria :	Batteria :
	GX 11 122 07 A	1	40 Ah 3/72 → 1/73.	–	–	–	–	–
	GX 11 122 01 A	1	30 Ah - R.p. GX 11 122 07 A.	–	–	–	–	–
	GX 11 122 03 A	1	35 Ah - Ch —20° - Climatiseur.	–	–	–	–	–
		1	(XT) 10/70 →. R.p. GX 11 122 07 A.	–	–	–	–	–
	2 C 5 426 952 J	1	35 Ah 1/73 →.	–	–	–	–	–
	GX 11 122 07 B	1	40 Ah - Ch —20° 1/73 →. Ⓓ Ⓐ CH (J).	–	–	–	–	–
	GX 11 122 06 A	1	Ⓢ Ⓝ DK SF 45 Ah 1/72 → 1/73.	–	–	–	–	–
	GX 11 122 06 B	1	Ⓢ Ⓝ DK SF 45 Ah 1/73 →.	–	–	–	–	–
	GX 11 124 01 A	1	R.p. GX 11 124 01 B → 1/73.	Bac à batterie :	Trog für Batterie :	Battery tray:	Bandeja de bateria :	Cassetta per batteria :
	GX 11 124 01 B		1/73 →.	–	–	–	–	–
	GX 11 120 01 A	1	→ 1/73.	Patte de fixation de batterie :	Befestigungslasche für Batterie :	Fixing lug for battery:	Pata de sujeción de bateria :	Staffa per fissaggio della batteria :
	GX 11 120 01 B	1	1/73 →.	–	–	–	–	–
				Câble de batterie :	Batteriekabel :	Cable for battery:	Cable de bateria :	Cavetto batteria :
	GX 54 100 01 A	1	L 550.	– de borne + à démarreur.	– Plus-Klemme für Anlasser.	– from positive terminal to starter.	– de borne + a arrancador.	– dal morsetto + al motorino d'avviam.
	GX 54 101 01 A	1	L 700/300.	– de borne — à masse.	– Minus-Klemme.	– from negative terminal to earth.	– de borne — a massa.	– dal morsetto — alla massa.
	1 T 5 444 179 J *ZC 9722 429 U*	2	16 × 40 × 3.	Rondelle feutre.	Filzscheibe.	Felt washer.	Arandela de fieltro.	Rondella di feltro.
			« Gelbon ».	Boîtier à fusibles :	Sicherungskasten :	Fuse box:	Caja de fusibles :	Scatola portafusibili :
	2 G 5 440 940 C *GX 54 110 01 A*	1		– 4 fusibles.	– 4 Sicherungen.	– 4 fuses.	– de 4 fusibles.	– a 4 fusibili.
		2	XT 11/73 →.	–	–	–	–	–
	GX 54 111 01 A	1	(XT) → 11/73.	– 6 fusibles.	– 6 Sicherungen.	– 6 fuses.	– de 6 fusibles.	– a 6 fusibili.
	GX 54 128 01 A	1	Froid —20° - Sauf (XT).	– 2 fusibles.	– 2 Sicherungen.	– 2 fuses.	– de 2 fusibles.	– a 2 fusibili.
			« Gelbon »	Couvercle de boîtier à fusibles :	Deckel für Sicherungskasten :	Cover for fuse box:	Tapa de caja de fusibles :	Coperchio per scatola portafusibili :
	GX 54 134 01 A	1		– 4 fusibles.	– 4 Sicherungen.	– 4 fuses.	– de 4 fusibles.	– a 4 fusibili.
		2	(XT) 11/73 →.	–	–	–	–	–
	GX 54 137 01 A	1	(XT) → 11/73.	– 6 fusibles.	– 6 Sicherungen.	– 6 fuses.	– de 6 fusibles.	– a 6 fusibili.
	GX 54 139 01 A	1	Froid —20° - Sauf (XT).	– 2 fusibles.	– 2 Sicherungen.	– 2 fuses.	– de 2 fusibles.	– a 2 fusibili.
				Fusible :	Sicherungen :	Fuse:	Fusible :	Fusibile :
	1 D 5 415 527 Z *DM 9523-004 B*	?	16 A - L 32 - ⌀ 7.	–	–	–	–	–
	1 D 5 415 528 K *DX 9523-004 L*	?	10 A - L 32 - ⌀ 7.	–	–	–	–	–

I	NUMÉROS	K		Lampes	Glühbirnen	Bulbs	Lamparas	Lampade
			« Norma ».	Coffret de lampes :	Behälter m. Birnen :	Box with set of bulbs:	Caja con lamparas :	Scatola con lampade :
	ZC 9001 210 U	1	CONF - (C 156).	–	–	–	–	–
	ZC 9001 211 U	1	CLUB - (C 157).	– (iode).	– (Jodbirnen).	– (IQ bulbs).	– (yodo).	– (iodo).
				Lampes :	Glühbirnen :	Bulbs:	Lamparas :	Lampade :
	ZD 9610 200 U	1	14 V - 4 W.	– de compteurs.	– f. Tachobeleuchtung.	– f. speedometer.	– de velocimetro.	– per tachimetro.
	ZC 9614 682 U	?	12 V - 2,2 W.	– de voyants.	– f. Kontrolleuchten.	– f. warning lights.	– de pilotos.	– per spie.
	25 913 009 S *ZC 9706 715 U*	1	24 V - 3 W.	– de totalisateur.	– f. Kilometerzähler.	– f. mileage recorder.	– de totalizador.	– per totalizzatore.
	26 109 009 B *ZC 9706 727 U*	2	CONF - 45/40 W.	– de phare (jaune).	– für Scheinwerfer (gelb).	– for headlamp (yellow).	– de faros (amarillas).	– per fari (gialle).
	25 914 009 L *ZC 9706 746 U*	2	CLUB - 55 W.	– de phare à iode.	– für Jodscheinwerfer.	– f. Q.I. headlamp.	– de faros de yodo.	– per fari a iodo.
	25 926 009 W *ZC 9706 750 U*	4	21 W.	– de feu indicateur de direction.	– für Blinkerleuchte.	– f. direction light.	– de indicadores de dirección.	– per indicatori dir.
		2		– de feu de stop.	– für Stoppleuchte.	– for stop light.	– de luz de stop.	– per luce dello stop.
		2		– de feu de recul.	– für Rückfahrleuchte.	– f. backing up light.	– du luz de MA.	– per luce della RM.
	25 919 009 J *ZC 9706 751 U*	2	5 W.	– de feu de position.	– für Begrenzeugsleuchte.	– for tail light.	– de luz de posición.	– per luce posizione.
		2		– d'éclaireur de plaque.	– für Kennzeichenleuchte.	– for plate light.	– de lamparilla de placa.	– per fanalino targa.
	26 101 009 V *ZC 9610 100 U*	1	5 W.	– d'éclaireur de coffre.	– für Kofferraumleuchte.	– for boot light.	– de lamparilla de cofano.	– per fanalino cofano
		1	12/73 →.	– de plafonnier.	– für Innenleuchte.	– f. interior lamp.	– de luz cenital.	– per plafoniera.
	25 903 009 W *ZC 9706 717 U*	1	7 W. → 12/73.	– de plafonnier.	– für Innenleuchte.	– f. interior lamp.	– de luz cenital.	– per plafoniera.

I	NUMÉROS	K		Lampes *(Suite)*	Glühbirnen *(Forts.)*	Bulbs *(Cont.)*	Lamparas *(Cont.)*	Lampade *(Cont.)*
			(X T)	**Pièces spéciales**	**Spezialteile**	**Special parts**	**Piezas especiales**	**Pezzi speciali**
			« Norma ».	Coffret de lampes :	Behälter m. Glühbirnen :	Box with set of bulbs:	Caja con lámparas :	Scatola con lampade :
	ZC 9858 112 U	1	CLUB.	–	–	–	–	–
	ZC 9858 109 U	1	CONF.	–	–	–	–	–
				Lampes :	Glühbirnen :	Bulbs:	Lampara :	Lampada :
	26 108 009 G *ZC 9706 737 U*	2	45/40 W.	– de phare (blanche).	– für Scheinwerfer (weiss).	– for headlamp (white).	– de faros (blancas).	– per fari (bianche).
	25 928 009 *ZC 9706 752 U*	2	21 + 5 W Ⓘ.	– de feu indicateur de direction et position.	– für Blinker-und Bregrenzungsleuchte.	– f. direction and position light.	– de indicadore de dirección y posición.	– per indicatore direz. e posizione.
	25 908 009 *ZC 9706 741 U*	2	4 W Ⓘ Ⓓⓚ Ⓝ.	– de rappel de feu indicateur.	– für Seitlichen Blinker.	– f. lateral indicator.	– de luz lateral de indicator de dirección.	– per luce laterale d'indicazione direzione.
		?	D à D.	– de voyant rouge.	– f. rote Kontrolleuchte.	– f. red warning light.	– de piloto rojo.	– per spia rossa.
	25 907 009 *ZC 9706 747 U*	?	12 V - 2 W - D à D.	– d'éclairage de tableau.	– f. Arm.-Brettbeleucht.	– f. speedomoter light.	– de luz de tablero.	– per fanalino quadro.
	25 909 009 *ZC 9706 749 U*	1	24 V - 4 W - D à D.	– de voyant vert.	– f. grüne Kontrolleuchte.	– f. green warning light.	– de piloto verde.	– per spia verde.
		1	D à D.	– de voyant bleu.	– f. blaue Kontrolleuchte.	– f. blue warning light.	– de piloto azul.	– per spia blu.
		2	D à D.	– de voyant jaune de lunette AR.	– f. gelbe Kontrolleuchte.	– f. yellow warning light.	– de piloto amarillo.	– per spia gialla.

Planche à recevoir

I	NUMÉROS	K	«ED» - D à G CONF → 7/73	Tableau de bord	Armaturenbrett	Instrument panel	Tablero de abordo	Quadro strumentazioni
1	GX 41 231 11 A	1	→ 4/71.	Tableau de bord :	Armaturenbrett :	Instrument panel:	Tablero de abordo :	Quadro strumentazioni :
	GX 41 231 11 B	1	4/71 → 9/72.	–	–	–	–	–
	GX 41 231 13 B	1	6 cv - EMBAUT 4/72 →.	–	–	–	–	–
	GX 41 231 15 A	1	6 cv (BK - 7 cv) 9/72 →.	–	–	–	–	–
	GX 41 231 16 A	1	7 cv - EMBAUT - BK.	–	–	–	–	–
2	GX 41 260 05 A	1	6 cv → 9/72.	Compteur de vitesses :	Tachometer :	Speedometer:	Contador :	Contatore :
	GX 41 260 07 A	1	6 cv - EMBAUT.	–	–	–	–	–
	GX 41 260 01 A	1	6 cv (BK - 7 cv) 9/72 →.	–	–	–	–	–
	GX 41 260 03 A	1	7 cv - EMBAUT - BK.	–	–	–	–	–
3	GX 41 262 01 B	1		Bloc jauge-voltmètre et voyant.	Instrumenteneinheit (Kraftstoffanzeiger, Voltmeter und Kontrolleuchten).	Gauge, voltmeter and warning light assy.	Conjunto de medidor de gasolina, voltimetro y pilotos.	Blocco misuratore benzina, voltametro e spie.
4	GX 41 416 01 A	1	4/71 →.	Douille de lampe de totalisateur.	Fassung f. Lampe des Kilometerzählers.	Bulb holder for mileage recorder.	Portalampara de totalizador.	Portalampada per totalizzatore.
5	GX 41 362 01 A	1	→ 4/71.	Boîtier nu :	Gehäuse o. Ausrüstung :	Casing, only:	Caja desnuda :	Scatola nuda :
	GX 41 362 01 C	1	6 cv 4/71 → 9/72.	–	–	–	–	–
	GX 41 448 01 A	1	6 cv - 7 cv 9/72 →.	–	–	–	–	–
6	GX 41 200 01 A	1	L 1000.	Flexible de compteur.	Tachospirale.	Flexible drive.	Flexible de velocimetro.	Flessible per tachimetro.
7	GX 41 269 01 A	1		Douille de lampe de compteur de vitesses.	Fassung für Lampe der Tachobeleuchtung.	Speedometer bulb holder.	Portalampara de velocimetro.	Portalampada per tachimetro.
8	GX 41 271 01 A	?		Douille de lampe de montre, compte-tours et voyants.	Fassung für Glühbirnen der Zeituhr, Drehzahlmesser u. Kontrolleuchten	Bulb holder for clock, revolution counter and tell-tales.	Portalampara de reloj, cuenta-revoluciones y pilotos.	Portalampada per orologio, contagiri e spie.
9	GX 41 348 01 A	1		Manchon d'étanchéité de compteur.	Dichthülse f. Tachometer.	Sealing sleeve for speedometer.	Manguito de estanqueidad de velocimetro.	Manicotto di tenuta per tachimetro.

I	NUMÉROS	K	« ED » - D à G CONF	Tableau de bord *(Suite)*	Armaturenbrett *(Forts.)*	Instrument panel *(Cont.)*	Tablero de abordo *(Cont.)*	Quadro strumentazioni *(Cont.)*
10	GX 41 417 01 B	1		Plaquette porte-voyants.	Plakette der Kontrolleuchten.	Warning-light plate.	Plaqueta de pilotos.	Placchetta spie.
	23 461 319 M *ZD 9364 130 W*	2	TH M 5 × 16.	Vis de tableau de bord.	Schraube.	Screw.	Tornillo.	Vite.
	22 334 019 B *ZD 9233 400 U*	2	Cr 5,2 × 9,4 × 0,6.	Rondelle :	Scheibe :	Washer:	Arandela :	Rondella :
	ZC 9619 120 U	2	Plate 5,25 × 30 × 1,5.	–	–	–	–	–

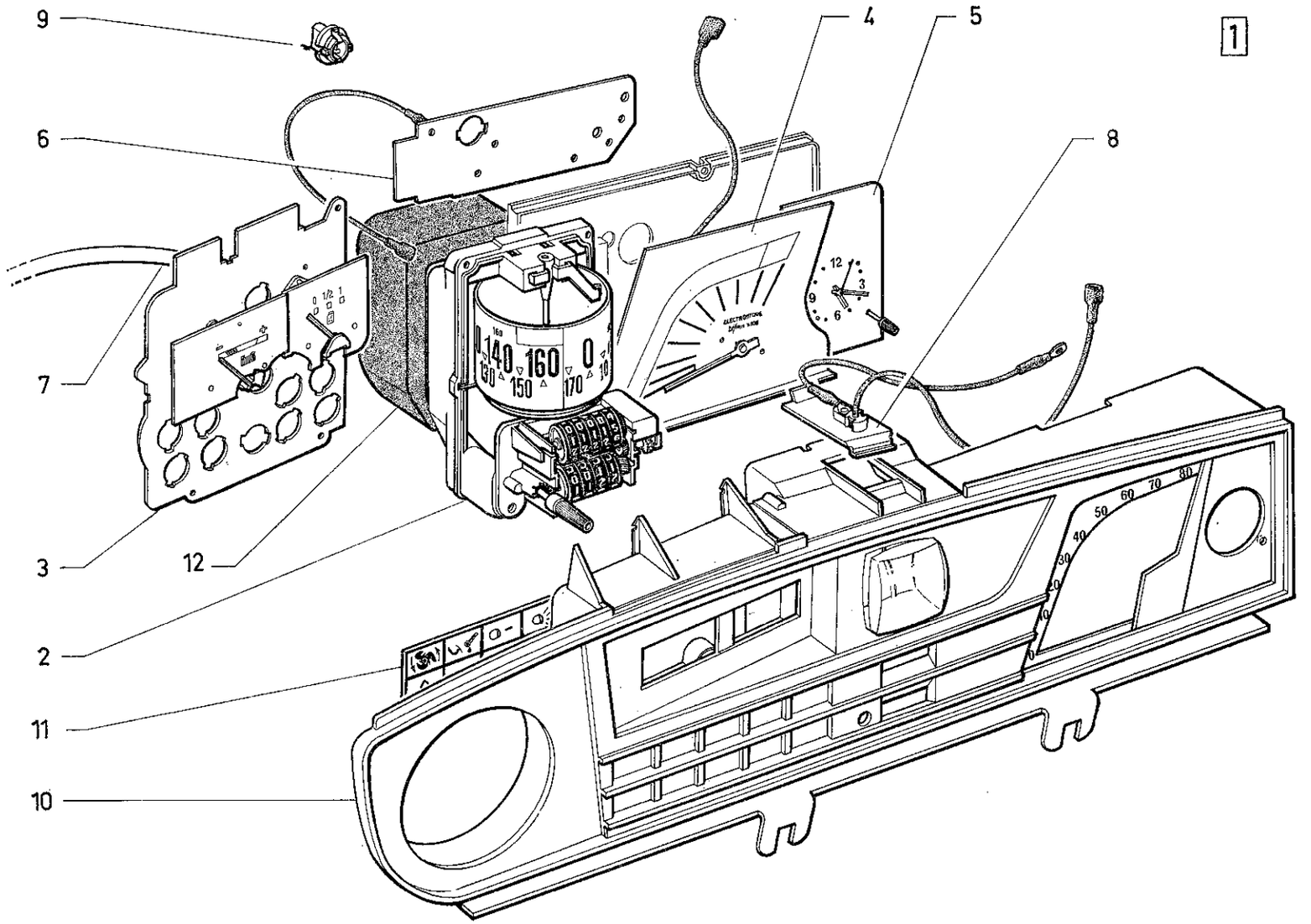
9
6
7
3
12
2
11
10
4
5
8
1
140
160
0
130
150
170
12
3
9
6
50
60
70
80
40
30
20
10
0

I	NUMÉROS	K	« ED » - D à G CLUB	Tableau de bord	Armaturenbrett	Instrument panel	Tablero de abordo	Quadro strumentazioni
1				Tableau de bord :	Armaturenbrett :	Instrument panel:	Tablero de abordo :	Quadro stumentazioni :
	GX 41 231 03 A	1	7 cv.	–	–	–	–	–
	GX 41 231 08 A	1	7 cv - EMBAUT.	–	–	–	–	–
	GX 41 231 12 B	1	6 cv.	–	–	–	–	–
	GX 41 231 14 B	1	6 cv - EMBAUT.	–	–	–	–	–
2				Compteur de vitesses bitotalisateur :	Tachometer mit Tageskilometerzähler :	Speedometer with trip recorder:	Condator bitotalizador :	Contatore bitotalizzatore :
	GX 41 260 06 A	1	6 cv.	–	–	–	–	–
	GX 41 260 08 A	1	6 cv - EMBAUT.	–	–	–	–	–
	GX 41 260 02 A	1	7 cv.	–	–	–	–	–
	GX 41 260 04 A	1	7 cv - EMBAUT.	–	–	–	–	–
3	GX 41 262 01 A	1		Bloc jauge-voltmètre et voyant.	Instrumenteneinheit (Kraftstoffanzeiger, Voltmeter und Kontrolleuchten).	Gauge, voltmeter and warning light assy.	Conjunto de medidor de gasolina, voltimetro y pilotos.	Blocco misuratore benzina, voltametro e spie.
4	GX 41 365 01 A	1	6 cv → 9/72.	Compte-tours :	Drehzahlmesser :	Revolution counter :	Cuentra-revoluciones :	Contagiri :
	GX 41 446 01 A	1	6 cv - 7 cv 9/72 →.	–	–	–	–	–
5	GX 41 364 01 A	1		Montre.	Zeituhr.	Clock.	Reloj.	Orologio.
	GX 41 462 01 A	1		Plaque de fix. montre et compte-tours.	Befestigungsplatte für Zeituhr u. Drehzahlm.	Securing plate f. clock and rev. counter.	Placa de fijación de reloj y cuenta revoluciones.	Placca fissaggio orologio e contagiri.
6	GX 41 366 01 A	1		Circuit imprimé de montre compte-tours.	Gedruckter Stromkreis für Zeituhr und Drehzahlmesser.	Printed circuit for clock and revolution counter.	Circuito electrico impreso de reloj y de cuenta-revolucione.	Circuito elettr. stampato per orologio e contagiri.
7	GX 41 200 01 A	1	L 1000.	Flexible de compteur.	Tachospirale.	Flexible drive.	Flexible de velocimetro.	Flessible per tachimetro.
8	GX 41 269 01 A	1		Douille de lampe de compteur de vitesses.	Fassung f. Glühbirne der Tachobeleuchtung.	Speedometer bulb holder.	Portalampara de velocimetro.	Portalampada per tachimetro.
9	GX 41 271 01 A	?		Douille de lampe de montre, compte-tours et voyants.	Fassung für Glühbirnen (Zeituhr, Drehzahlmesser und Kontrolleuchten).	Bulb holder for clock, revolution counter and tell-tales.	Portalampara de reloj, cuenta-revoluciones y pilotos.	Portalampada per orologio, contagiri e spie.
	GX 41 271 02 A	1	Ch —20° 3/73 →.	Douille de lampe de voyant vert.	Fassung f. Glühbirne der grünen Kontrolleuchte.	Bulb holder for green warning light.	Portalampara de piloto verde.	Portalampada per spia verde.
10				Boîtier nu :	Gehäuse o. Ausrüstung :	Casing, only:	Caja desnuda :	Scatola nuda :
	GX 41 363 01 A	1	R.m.p. → 4/71 R.p. GX 41 363 01 C.	–	–	–	–	–
	GX 41 363 01 C	1	R.m.p. 4/71 →.	–	–	–	–	–
11	GX 41 417 01 B	1		Plaquette porte-voyants.	Plakette der Kontrolleuchten.	Warning-light plate.	Plaqueta de pilotos.	Placchetta spie.

I	NUMÉROS	K	« ED » - D à G CLUB	Tableau de bord (Suite)	Armaturenbrett (Forts.)	Instrument panel (Cont.)	Tablero de abordo (Cont.)	Quadro strumentazioni (Cont.)
12	GX 41 348 01 A	1		Manchon d'étanchéité de compteur.	Dichthülse f. Tachometer.	Sealing sleeve for speedometer.	Manguito de estanqueidad de velocimetro.	Manicotto di tenuta per tachimetro.
	1 G 5 452 436 J	1		Écrou de montre.	Mutter für Zeituhr.	Clock nut.	Tuerca de reloj.	Dado per orologio.
	23 661 319 A *ZD 9366 130 W*	2	TH M 5 × 16.	Vis de fixation de tableau de bord.	Schraube für Armaturenbrett.	Screw f. instrument panel.	Tornillo de tablero de abordo.	Vite per quadro strumentazioni.
				Rondelle :	Scheibe :	Washer:	Arandela :	Rondella :
	22 334 019 B *ZD 9233 400 U*	2	Cr 5,2 × 9,4 × 0,6.	–	–	–	–	–
	ZC 9619 120 U	2	Plate 5,25 × 30 × 1,5.	–	–	–	–	–

Planche à recevoir

I	NUMÉROS	K	« Jaeger » - D à G CONF	Tableau de bord	Armaturenbrett	Instrument panel	Tablero de abordo	Quadro strumentazioni
1	GX 41 259 13 A	1	7 cv - BL.	Tableau de bord :	Armaturenbrett :	Instrument panel:	Tablero de abordo :	Quadro strumentazioni :
	GX 41 259 14 A	1	7 cv - EMBAUT - BL.	–	–	–	–	–
	GX 41 259 16 A	1	7 cv - BL - Ch —20° 3/73 →.	–	–	–	–	–
	GX 41 259 15 A	1	7 cv - EMBAUT - BL - Ch —20° 3/73 →.	–	–	–	–	–
	GX 41 259 11 B	1	6 cv.	–	–	–	–	–
2	GX 41 261 05 A	1	6 cv.	Compteur de vitesses :	Tachometer :	Speedometer:	Velocimetro :	Tachimetro :
	GX 41 261 07 A	1	7 cv - EMBAUT - BL.	–	–	–	–	–
3	GX 41 390 01 A	1		Indicateur jauge d'essence.	Kraftstoffanzeiger.	Fuel gauge.	Indicador de gasolina.	Indicatore benzina.
4	GX 41 391 01 A	1		Voltmètre.	Voltmeter.	Voltmeter.	Voltimetro.	Voltametro.
5	GX 41 392 01 A	1	→ 9/72.	Circuit imprimé de jauge et voltmètre :	Gedruckter Srtomkreis f. Kraftstoffanzeiger und Voltmeter :	Printed circuit for gauge and voltmeter :	Circuito impreso de indicador y voltimetro :	Circuito stampato per indicatore e voltametro :
	GX 41 452 01 A	1	9/72 →.	–	–	–	–	–
6	GX 41 393 01 A	1		Verre de tableau.	Glas f. Arm.-Brett.	Glass f. intr.-panel.	Cristal de tablero.	Cristallo per quadro.
7	GX 41 394 01 A	1	→ 9/72.	Plaque avec loupe :	Platte mit Vergrösserungsglas :	Plate with magnifying glass:	Placa con lente :	Piastra con lente :
	GX 41 450 01 A	1	9/72 →.	–	–	–	–	–
8	GX 41 418 01 B	1		Façade avec plaque porte-voyants.	Rahmen m. Platte und Kontrolleuchten.	Frame with plate and warning lights.	Marco con placa y pilotos.	Quadro con piastra e spie.
				Douille de lampe :	Fassung für Lampe :	Bulb holder for:	Portalampara :	Portalampada :
9	GX 41 414 01 A	1		– de totalisateur.	– des Kilometerzählers.	– mileage recorder.	– de totalizador.	– per totalizzatore.
10	GX 41 270 01 A	1		– de compteur.	– der Tachobeleuchtung.	– speedometer.	– de velocimetro.	– per tachimetro.
	GX 41 271 02 A	1	Ch —20° 3/73 →.	– de voyant vert.	– der grünen Kontrolleuchte	– f. green warning light.	– de piloto verde.	– per spia verde.
11	GX 41 200 01 A	1	L 1000.	Flexible de compteur.	Tachospirale.	Flexible drive.	Flexible de velocimetro.	Flessible per tachimetro.
12	GX 41 348 01 A	1		Manchon d'étanchéité de compteur.	Dichthülse f. Tachometer.	Sealing sleeve for speeedometer.	Manguito de estanqueidad de velocimetro.	Manicotto di tenuta per tachimetro.
	GX 41 451 01 A	1	9/72 →.	Montre.	Zeituhr.	Clock.	Reloj.	Orologio.
	22 334 019 B *ZD 9233 400 U*	2	Cr 5,2 × 9,4 × 0,6.	Rondelle :	Scheibe :	Washer:	Arandela :	Rondella :
	ZC 9619 120 U	2	Plate 5,25 × 30 × 1,5.	–	–	–	–	–

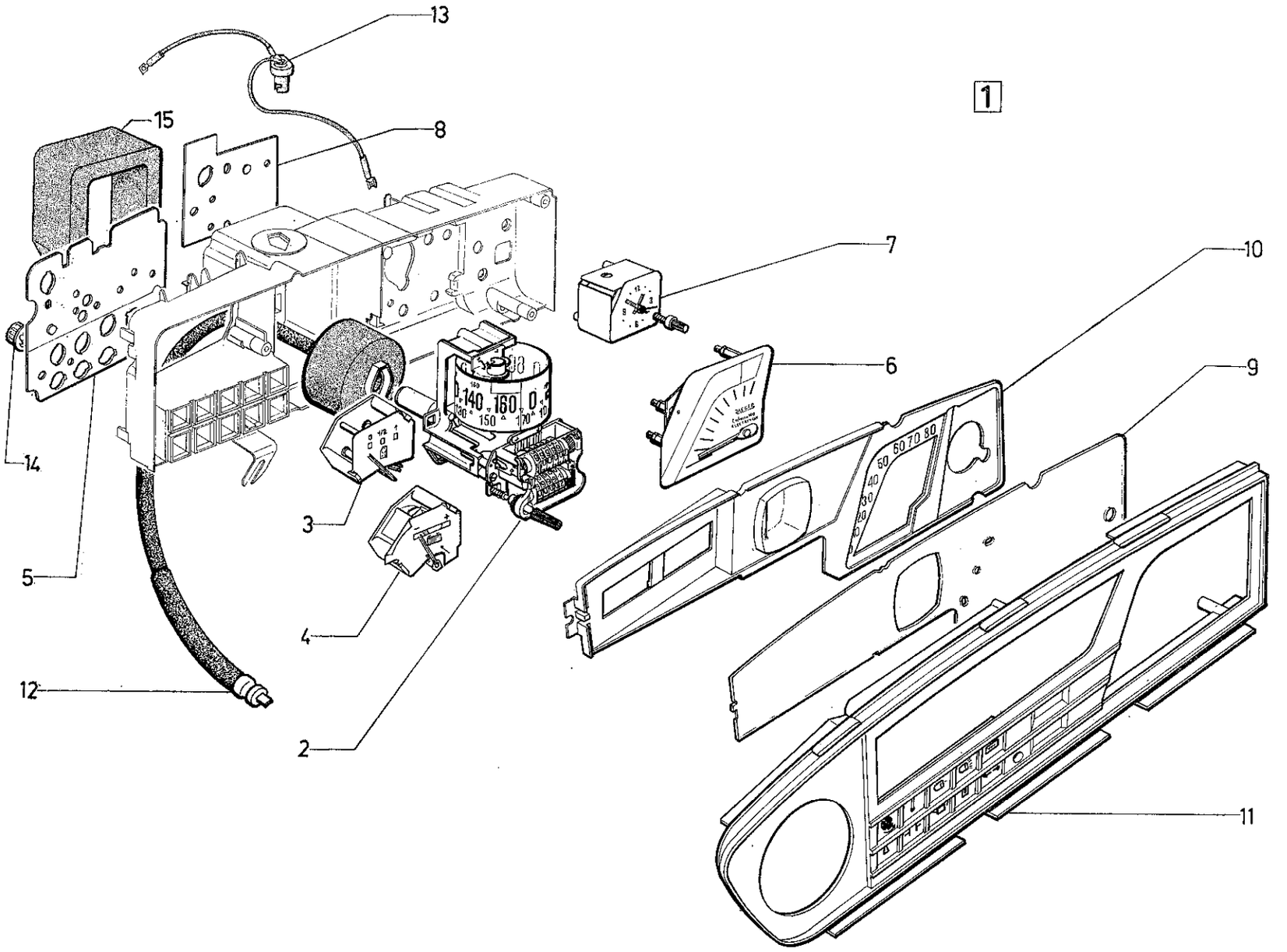
1
13
15
8
7
10
6
9
14
5
3
4
12
2
11
624
5-521/3

I	NUMÉROS	K	« Jaeger » - D à G CLUB	Tableau de bord	Armaturenbrett	Instrument panel	Tablero de abordo	Quadro strumentazioni
1	GX 41 259 02 A	1	7 cv.	Tableau de bord :	Armaturenbrett :	Instrument panel:	Tablero de abordo :	Quadro strumentazioni :
	GX 41 259 12 B	1	R.m.p. 4/71 → .	–	–	–	–	–
2	GX 41 261 06 A	1	→ 9/72.	Compteur de vitesses bitotalisateur :	Tachometer mit Tageskilometerzähler :	Speedometer with trip recorder:	Velocimetro bitotalizador :	Tachimetro bitotalizzatore :
	GX 41 261 02 A	1	7 cv.	–	–	–	–	–
3	GX 41 390 01 A	1		Indicateur jauge d'essence	Kraftstoffanzeiger.	Fuel gauge.	Indicador de gasolina.	Indicatore benzina.
4	GX 41 391 01 A	1		Voltmètre.	Voltmeter.	Voltmeter.	Voltimetro.	Voltametro.
5	GX 41 392 01 A	1		Circuit imprimé de jauge et voltmètre.	Gedruckter Stromkreis f. Kraftstoffanzeiger und Voltmeter.	Embeded circuit for gauge and voltmeter.	Circuito encajado de indicador y de voltimetro.	Circuito inserito per indicatore e voltametro.
6	GX 41 396 01 A	1	→ 9/72.	Compte-tours :	Drehzahlmesser :	Revolution counter:	Cuenta-revoluciones :	Contagiri :
	GX 41 396 02 A	1	9/72 → .	–	–	–	–	–
7	GX 41 395 01 A	1		Montre.	Zeituhr.	Clock.	Reloj.	Orologio.
8	GX 41 397 01 A	1	R.p. GX 41 461 01 A → 1/73.	Circuit imprimé de montre compte-tours :	Gedruckter Stromkreis für Zeituhr und Drehzahlmesser :	Printed circuit for clock and revolution counter:	Circuito electrico impreso de reloj y cuenta-revoluciones :	Circuito elettr. stampato per orologio e contagiri :
	GX 41 461 01 A	1	1/73 → .	–	–	–	–	–
9	GX 41 398 01 A	1		Verre de tableau.	Glas f. Arm.-Brett	Glass f. intr.-panel.	Cristal de tablero.	Cristallo per quadro.
10	GX 41 394 01 A	1		Plaque avec loupe.	Platte mit Vergrösserungsglas.	Plate with magnifying glass.	Placa con lente.	Piastra con lente.
11	GX 41 419 01 B	1		Façade avec plaque porte-voyants.	Rahmen m. Platte und Kontrolleuchten.	Frame with plate and warning lights.	Marco con placa y pilotos.	Quadro con piastra e spie.

I	NUMÉROS	K	« Jaeger » - D à G CLUB	Tableau de bord (Suite)	Armaturenbrett (Forts.)	Instrument panel (Cont.)	Tablero de abordo (Cont.)	Quadro strumentazioni (Cont.)
12	GX 41 200 01 A	1	L 1000	Flexible de compteur.	Tachospirale.	Flexible drive.	Flexible de velocimetro.	Flessible per tachimetro.
				Douille de lampe :	Fassung für Lampe :	Bulb holder fort:	Portalampara :	Portalampada :
13	GX 41 270 01 A	1		– de compteur.	– der Tachobeleuchtung.	– speedometer.	– de velocimetro.	– per tachimetro.
14	DX 9521-299 A	?		– de montre compte-tours et voyants.	– der Zeituhr, Drehzahlmesser und Kontrolleuchten.	– warning lights, revolution counter and tell-tales.	– de reloj cuenta-revoluciones y pilotos.	– per orologio, contagiri e spie.
15	GX 41 348 01 A	1		Manchon.	Dichthülse.	Sealing sleeve.	Manguito.	Manicotto.
	23 461 319 M *ZD 9364 130 W*	2	TH M 5 × 16.	Vis de tableau.	Schraube.	Screw.	Tornillo.	Vite.
	22 334 019 B *ZD 9233 400 U*	2	Cr 5,2 × 9,4 × 0,6.	Rondelle :	Scheibe :	Washer:	Arandela :	Rondella :
	ZC 9619 120 U	2	Plate 5,25 × 30 × 1,5.	–	–	–	–	–

I	NUMÉROS	K	« Jaeger » - D à G CLUB	Tableau de bord (Suite)	Armaturenbrett (Forts.)	Instrument panel (Cont.)	Tablero de abordo (Cont.)	Quadro strumentazioni (Cont.)
12	GX 41 200 01 A	1	L 100.	Flexible de compteur.	Tachospirale.	Flexible drive.	Flexible de velocimetro.	Flessible per tachimetro.
				Douille de lampe :	Fassung für Lampe :	Bulb holder fort:	Portalampara :	Portalampada :
13	GX 41 270 01 A	1		– de compteur.	– der Tachobeleuchtung.	– speedometer.	– de velocimetro.	– per tachimetro.
14	DX 9521-299 A	?		– de montre compte-tours et voyants.	– der Zeituhrs, Drehzahlmesser und Kontrolleuchten.	– warning lights, revolution counter and tell-tales.	– de reloj cuenta-revoluciones y pilotos.	– per orologio, contagiri e spie.
15	GX 41 348 01 A	1		Manchon.	Dichthülse.	Sealing sleeve.	Manguito.	Manicotto.
	ZD 9364 130 W	2	TH M 5 × 16.	Vis de tableau.	Schraube.	Screw.	Tornillo.	Vite.
	ZD 9233 400 U	2	Cr 5,2 × 9,4 × 0,6.	Rondelle :	Scheibe :	Washer:	Arandela :	Rondella :
	ZC 9619 120 U	2	Plate 5,25 × 30 × 1,5.	–	–	–	–	–

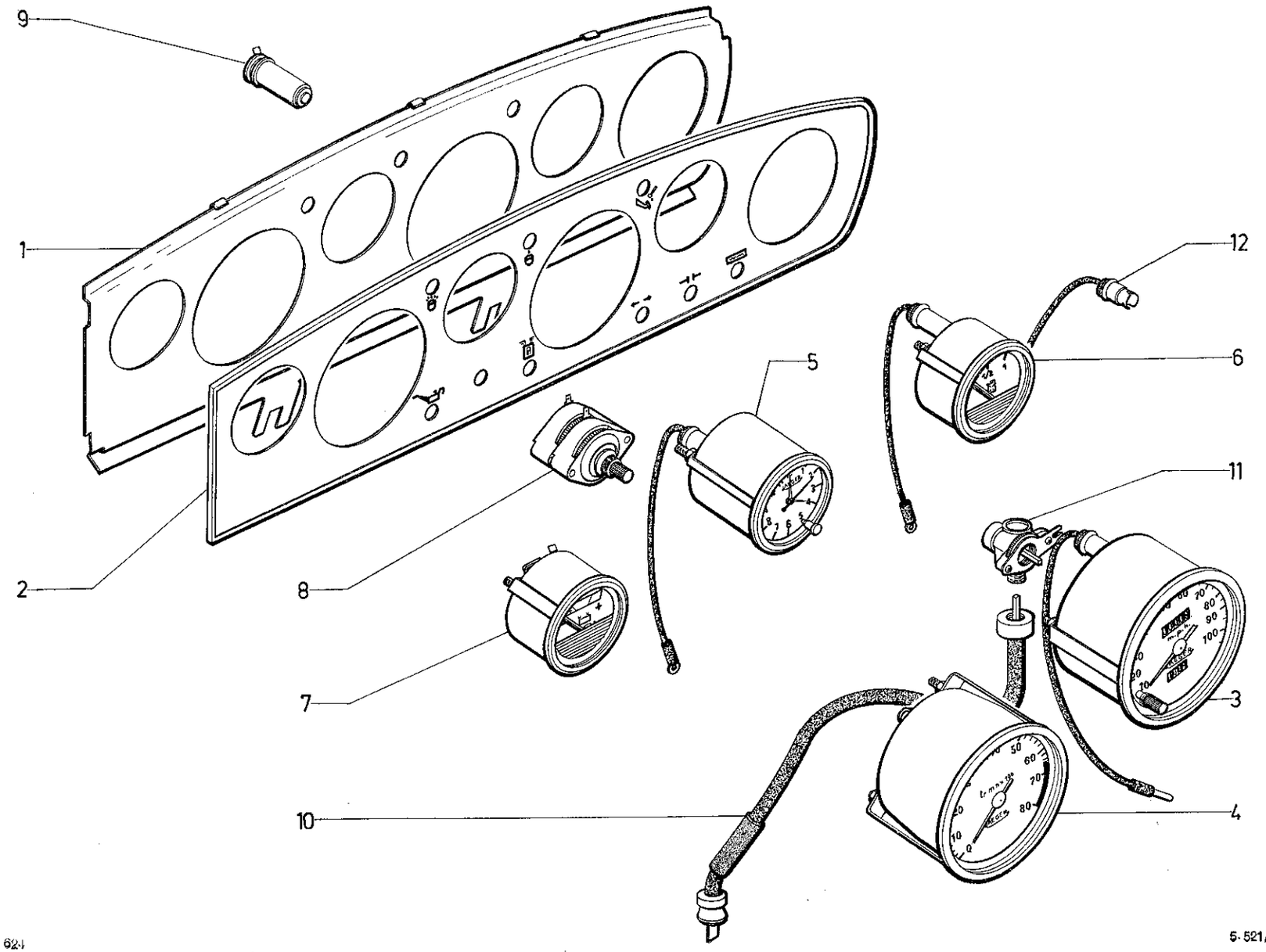
9
1
2
8
7
10
5
12
6
11
3
4

I	NUMÉROS	K	« Jaeger » - D à D	Tableau de bord	Armaturenbrett	Instrument panel	Tablero de abordo	Quadro strumentazioni
1	GX 41 290 01 A	1		Support appareils.	Instrumententräger.	Instrument support.	Soporte de instrumentos.	Supporto strumentaz.
2				Plaque de finition de support appareil :	Abschlussplatte für Instrumententräger :	Finishing plate for instrument support:	Placa de remate del soporte de instrumentos :	Piastra di finitura per supporto strumentazione:
	GX 41 293 01 A	1		–	–	–	–	–
	GX 41 293 02 A	1	EMBAUT.	–	–	–	–	–
3				Compteur de vitesses :	Tachometer :	Speedometer:	Velocimetro :	Tachimetro :
	GX 41 295 01 A	1	6 cv - R.p. GX 41 295 02 A.	– en miles.	– mit Meileneinteilung.	– in miles.	– en millas.	– in miglia.
	GX 41 295 02 A	1	7 cv.	–	–	–	–	–
	GX 41 295 04 A	1	6 cv - 7 cv.	– en km.	– mit Km-Einteilung.	– in km.	– en km.	– in km.
4	GX 41 301 01 A	1		Compte-tours :	Drehzahlmesser :	Revolution counter:	Cuentarevoluciones :	Contagiri :
	GX 41 301 02 A	1	7 cv.	–	–	–	–	–
5	GX 41 305 01 A	1		Montre.	Zeituhr.	Clock.	Reloj.	Orologio.
6	GX 41 310 01 A	1		Indicateur jauge d'essence.	Kraftstoffanzeiger	Fuel gauge.	Indicador de gasolina.	Indicatore benzina.
7	GX 41 315 01 A	1		Voltmètre.	Voltmeter.	Voltmeter.	Voltimetro.	Voltametro.
8	1 S 5 407 161 P	1		Commutateur rhéostat.	Rheostat.	Rheostat switch.	Conmutador-reostato.	Commutatore-reostato.
9			« Seima ».	Voyant de rappel :	Kontrolleuchte :	Tell-tale:	Piloto :	Spia :
	GX 41 335 01 A	1		– (jaune) de lunette chauffante.	– (gelb) für anzeige der Heckscheibenbeheizung.	– (yellow) f. rear heated window.	– (amarillo) de luneta termica.	– (giallo) per lunotto termico.
		1		– d'usure de freins ou température d'huile moteur.	– f. Anz. d. Bremsbelag-abnutzung oder für Motoröltemperatur.	– f. brake wear or motor oil temperature.	– de desgaste de frenos o temperatura de aceite de motor.	– per usura freni o temperatura olio motore.
	GX 41 400 01 A	1		– (vert) de feux indicateurs.	– (grün) f. Blinker.	– (green) f. direction indicators.	– (verde) de luces de dirección.	– (verde) per luci direzione.
		1		– de feux de position.	– f. Standleuchten.	– f. position lights.	– de luces de posición.	– per luci posizione.
	GX 41 402 01 A	1		– (bleu) de phares.	– (blau) f. Scheinwerf.	– (blue) f. h.-lamps.	– (azul) de faros.	– (blu) per fari.
	GX 41 404 01 A	1		– (rouge) de pression d'huile moteur.	– (rot) f. Motoröldruck.	– (red) for motor oil pressure.	– (rojo) de presión de aceite de motor.	– (rosso) di pressione olio motore.
		1		– d'huile de frein.	– f. Bremsöldruck.	– f. brake oil pressure.	– de presión de aceite de frenos.	– per pressione olio freni.
		1	EMBAUT.	– de température de convertisseur.	– f. Temperatur des Drehmomentwandlers.	– f. torque converter temperature.	– de temperatura de convertidor.	– per temperatura convertitore.

I	NUMÉROS	K	« Jaeger » - D à D	Tableau de bord *(Suite)*	Armaturenbrett *(Forts.)*	Instrument panel *(Cont.)*	Tablero de abordo *(Cont.)*	Quadro strumentazioni *(Cont.)*
10				Flexible de compteur :	Tachospirale :	Flexible drive:	Flexible de velocimetro :	Flessibile per tachimetro :
	GX 41 424 01 A	1	L 530 1/71 → 5/73. R.m.p. - d.e.o. 5 415 556 P.	– côté BV.	– Getriebeseite.	– gearbox end.	– lado caja.	– lato SC.
	2 G 5 445 912 W	1	L 970 5/73 →.	–	–	–	–	–
	2 D 5 415 556 P	1	L 600.	– côté compteur.	– Tachometerseite.	– speedometer end.	– lado velocimetro.	– lato tachimetro.
11	1 G 5 444 498 B *GX 41 298 01 A*	1		Renvoi d'angle de compteur.	Übertragungsgelenk für Tachospirale.	Flexible drive transmitter f. speedometer.	Transmisor angular de movimiento.	Rinvio ad angolo per tachimetro.
12	1 G 5 444 497 R *GX 41 325 01 A*	3		Douille de lampes.	Haltefassung für Glühbirnen.	Bulb socket.	Portalampara.	Portalampada.
				Bague caoutchouc de flexible :	Gummihülse für Tachospirale :	Rubber bush for flexible drive:	Anillo de caucho de flexible :	Boccola di gomma per flessibile :
	1 Z 5 413 895 K	1	9 × 21 × 30.	– dans tablier.	– in Spritzwand.	– in scuttle.	– en salpicadero.	– in paratia.
	GX 41 425 01 A	1	9 × 21 × 150.		–	–	–	–
	23 661 319 A *ZD 9366 130 W*	2	H M 5 × 16.	Vis de tableau de bord.	Schraube für Armaturenbrett.	Screw for inst. panel.	Tornillo del tablero.	Vite per quadro.
				Rondelle :	Scheibe :	Washer:	Arandela :	Rondella :
	22 334 019 B *ZD 9233 400 U*	2	Cr 5,2 × 9,4.	– de tableau.	– für Armaturenbrett.	– for instrument.	– para tablero.	– per quadro.
	ZC 9619 120 U	2	Plate 5,25 × 30 × 1.5	– de tableau.	– für Armaturenbrett.	– for instrument.	– para tablero.	– per quadro.

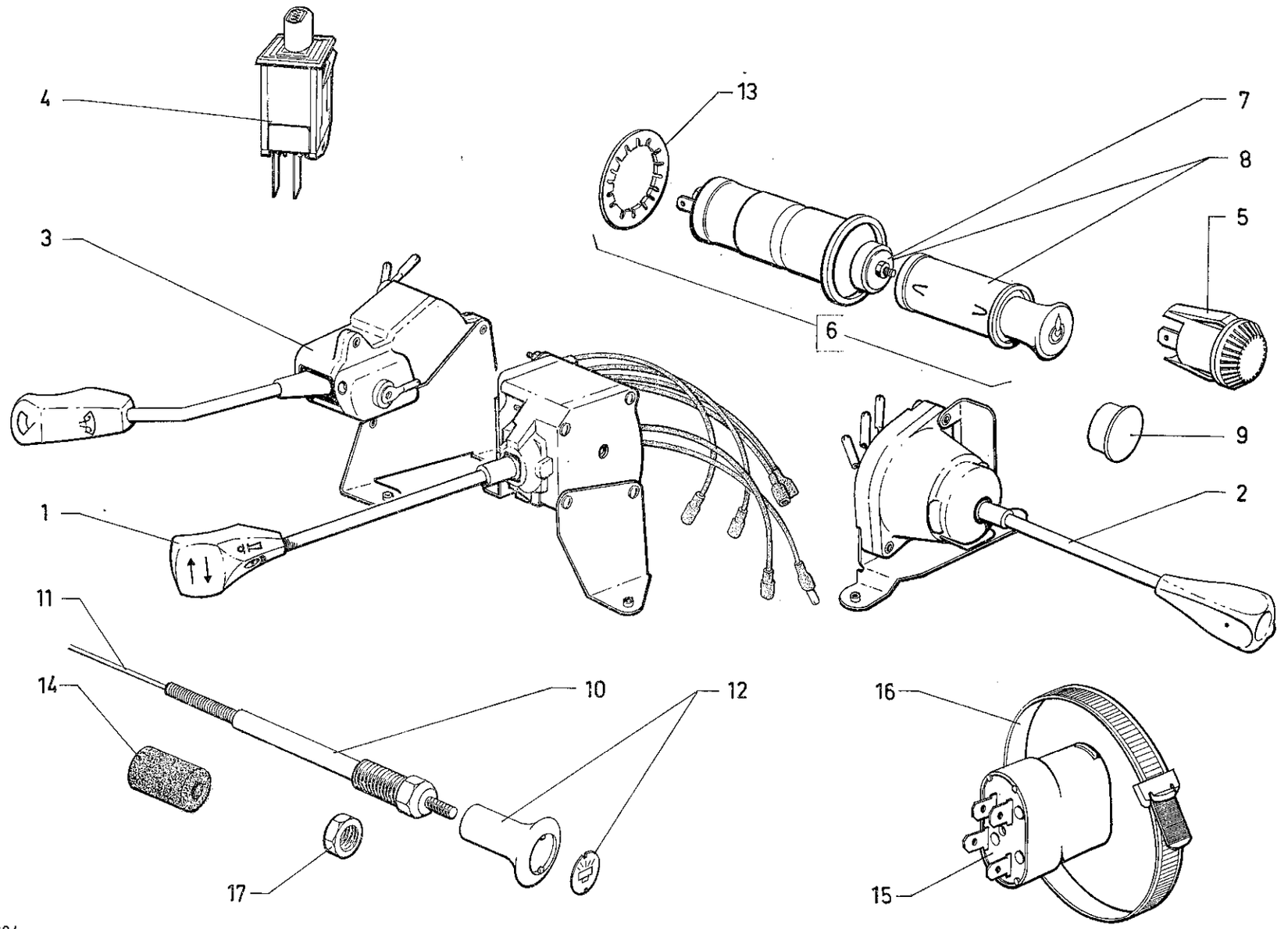

624

5-522

I	NUMÉROS	K		Tableau de bord Accessoires	Armaturenbrett Zubehörteile	Instrument panel Accessories	Tablero de abordo Accesorios	Quadro strumentazioni Accessori
			« Gelbon ».	Commutateurs :	Schalter :	Switch:	Conmutadores :	Commutatori :
1	GX 41 101 01 A	1		– d'indicateur de direction et d'avertisseur.	– für Blinker und Horn.	– for direction indicators and horn.	– de indicador de dirección y de bocina.	– per indicatore direzione e avvertitore.
2	GX 41 111 01 A	1		– d'éclairage de phare et de feux de position.	– für Scheinwerfer und Positionsleuchte.	– for headlamp and position light.	– de faros y luz de posición.	– per fari e luce posizione.
3	GX 41 114 02 A	1		– d'essuie-glace et lave-glace.	– für Scheibenwischer und Scheibenwascher.	– for windscreen-wiper and washer.	– de limpiaparabrisas y lavaparabrisas.	– per tergicristallo e lavacristallo.
4				Interrupteur :	Schalter für :	Contact switch:	Interruptores :	Interruttori :
	GX 41 221 01 A	1	(XT).	– de signal de détresse.	– Warnblinkanlage.	– for distress signal.	– de señal de peligro.	– per segnale pericolo.
	GX 41 214 01 A	1		– de lunette AR chauffante.	– Heckscheibenbeheizung.	– for heated rear window.	– de luneta tras. termica.	– per lunotto post. termico.
	GX 41 216 01 A	1	Ch — 20 ° → 3/73.	– de chauffage et ventilation.	– Heizung und Lüftung.	– for ventilation and heating.	– de calefación y de ventilación.	– per riscaldamento e ventilazione.
	1 G 5 425 117 N	1	Ch — 20° 3/73 →.	–	–	–	–	–
	GX 41 226 01 A	1	→ 3/73.	– de pulseur d'air frais.	Frischluftgebläse.	– for fresh air blower.	– de pulsador de aire fresco.	– per pulsatore aria fresca.
	GX 41 438 01 A	1	3/73 → 7/73.	– (2 vitesses).	– (2-Ganggebläse).	– (2-speeds blower).	– (2 velocidades).	– (2 marce).
	1 G 5 449 303 E	1	7/73 →.	–	–	–	–	–
	GX 41 284 01 A	1		– de pulseur d'air chaud.	– Heizgebläse	– for warm air blower.	– de pulsador de aire caliente.	– per pulsatore aria calda.
	GX 41 224 01 A	1	Ⓢ.	– de contrôle de voyant de pression de frein.	– Kontrolleuchte des Bremsdrucks.	– for brake pressure warning light.	– de piloto de presión de frenos.	– per spia pressione freni.
	1 G 5 448 700 A	1	Ⓢ 7/73 →.	– d'essuie-phares.	– für Lichtwischer.	– for headlamp wiper.	– de limpia-faro.	– per tergifaro.
5				Commutateur rhéostat :	Rheostat-Schalter für :	Rheostat switch:	Conmutador reostato :	Commutatore reostato :
	1 G 5 437 762 J *GX 41 116 01 A*	1		– d'éclairage de compteur de vitesse.	– Tachobeleuchtung.	– for speedometer light.	– de alumbrado de velocimetro.	– per alluminazione de tachimetro.
		1		– d'éclairage de compte-tours.	– Beleuchtung des Drehzahlmessers.	– for revolution counter light.	– de alumbrado de cuenta vueltas.	– per illuminazione del contagiri.
6				Allume-cigare :	Zigarren-Anzünder :	Cigar lighter:	Encendedor de cigarros :	Accendisigari :
	1 G 5 423 157 J	1	« Schoeller » - R.m.p. 4/72 →.	–		–	–	–
	1 G 5 423 156 Y	1	« PK » - R.m.p. 4/72 →.	–		–	–	–
7				Résistance chauffante :	Heizwiderstand :	Heating resistance:	Resistencia termica :	Resistenza riscaldante :
	GX 41 341 01 A	1	« Schoeller ».	–	–	–	–	–
	GX 41 342 01 A	1	« PK ».	–	–	–	–	–

I	NUMÉROS	K		Tableau de bord Accessoires (Suite)	Armaturenbrett Zubehörteile (Forts.)	Instrument panel Accessories (Cont.)	Tablero de abordo Accesorios (Cont.)	Quadro strumentazioni Accessori (Cont.)
8				Bouton porte-résistance :	Gegenblech für Zigarren-Anzünder :	Button with resistance:	Boton porta resistancia :	Pulsante portaresistenza :
	GX 41 339 01 A	1	« Schoeller ».	–	–	–	–	–
	GX 41 340 01 A	1	« PK ».	–	–	–	–	–
9				Obturateur :	Blindscheibe :	Obturator:	Obturador :	Otturatore :
	GX 41 281 01 A	1	⌀ 23,8.	– d'allume-cigare.	– für Zigarren-Anzünder.	– for cigar lighter.	– de encendedor.	– per accendisigari.
	GX 41 282 01 A	1	⌀ 20,3.	– de rhéostat d'éclairage de compte-tours.	– für Rheostat.	– for rheostat f. revolution counter light.	– de reostato de alumbrado de cuentavueltas.	– per reostato d'illuminazione contagiri.
10	GX 41 196 01 B	1	L 1232 - « Solex » 4/72 → 9/72 R.m.p. - R.p. GX 41 245 01 C.	Tirette de starter avec bouton :	Starterzug mit Knopf :	Choke control with knob:	Tirador de starter con botón :	Tirante C^do starter con bottone :
	GX 41 245 01 C	1	L 1232 - « Weber » 9/72 → 7/73.	–	–	–	–	–
	GX 41 449 01 A	1	L 1232 - « Solex » - TT 7/73 →.	–	–	–	–	–
	GX 41 466 01 A	1	L 1232 - « Weber » - TT 7/73 →.	– avec freinage.	– mit Reibstück.	– hard sliding.	– con frenado.	– con frenatura.
		1	Ⓓ → 12/73.	–	–	–	–	–
11	GX 41 275 01 A	1	L 1232 → 9/72 R.p. GX 41 275 02 A.	Cable nu de tirette.	Starterzug o. Ausrüstung.	Control cable only.	Cable desnudo de tirador.	Cavo nudo per tirante.
12	GX 41 241 01 A	1	TT → 7/73.	Bouton avec plaquette :	Starterknopf mit Symbol :	Control knob with plate:	Botón de tirador con plaqueta :	Pomello per tirante con piastrina :
		1	Ⓓ 12/73 →.	–	–	–	–	–
13	ZC 9624 042 U	1	« Quickie » 4/72 →.	Rondelle d'allume-cigare.	Scheibe für Zigarren-Anzünder.	Washer for cigar lighter.	Arandela de encendedor.	Rondella per accendisigari.
14				Bague d'étanchéité de tirette :	Dichtring f. Starterknopf :	Sealing bush f. control:	Anillo de estanqueidad de tirador :	Anello di tenuta per tirante:
	1 D 5 416 426 W	1	4 × 16 × 20	–	–	–	–	–
	GX 43 147 01 A	1	5 × 20 × 5	–	–	–	–	–
15			« Axo ».	Relais de câblerie :	Relais f. Kabelbündel :	Wiring relay for:	Relé de cableria :	Rele per fascio :
	GX 53 280 01 A	1	EMBAUT.	– de convertisseur.	– des Wandlers.	– converter.	– de convertidor.	– del convertitore.
	1 D 5 413 301 D	1	Ch —20 → 3/73.	– de groupe de chauffage.	– des Heizelements.	– heater unit.	– de grupo de calefacción.	– del gruppo di riscaldamento.
	GX 53 280 02 A	1	Ch — 20° 3/73 →.	– (2 vitesses).	– (2 Gänge).	– (2 speeds).	– (2 velocidades).	– (2 marce).
	1 S 5 414 210 J	1	Ch — 20° 3/73 →.	– de pulseur d'air chaud (2 vitesses).	– des Heizgebläses (2 Gänge).	– warm air blower (2 speeds).	– de pulsador de aire caliente (2 velocidades).	– del pulsatore aria calda (2 marce).
		1	Ch — 20° 3/73 →.	– de pulseur d'air frais (2 vitesses).	– des Frischluftgebläses (2 Gänge).	– fresh air blower (2 speed).	– de pulsador de aire fresco (2 velocidades).	– del pulsatore aria fresca (2 marce).
		1	(J).	– de feu de stationnement.	– der Standleuchte.	– parking light.	– de luz de estacionam.	– per luce sosta.
	1 D 5 413 302 P	1	Ⓐ.	– d'avertisseur optique.	– der Lichthupe.	– head lamp flasher.	– avisador optico.	– del avvertitore ottico.
16	1 M 5 413 303 A	1	L 245.	Collier de relais :	Schelle für Relais	Collar for relay:	Collar de rele :	Fascetta del rele :
	DS 642-66	1	Ch — 20° 3/73 →.	–	–	–	–	–

I	NUMÉROS	K		Tableau de bord Accessoires *(Suite)*	Armaturenbrett Zubehörteile *(Forts.)*	Instrument panel Accessories *(Cont.)*	Tablero de abordo Accesorios *(Cont.)*	Quadro strumentazioni Accessori *(Cont.)*
17	ZC 9111 236 W	1	H M 10 × 100.	Écrou de tirette de stater.	Mutter für Starterzug.	Nut for choke control.	Tuerca de tirador de estarter.	Dado per tirante comando starter.
	ZD 9463 030 N	2	TF M 4 × 12.	Vis de commutateur :	Schraube für Schalter :	Screw for switch:	Tornillo de conmutador :	Vite per commutatore :
		2		– d'indicateur de direction.	– für Blinker.	– for direction indicator.	– de indicación de direc.	– del indicazione direzione
		2		– d'essuie-glace.	– für Scheibenwischer.	– for windscreen wiper.	– de limpiaparabrisas.	– del tergicristallo.
		2		– d'éclairage-phare.	– für Beleuchtung.	– for headlamps.	– de faros.	– dei fari.
	22 912 019 *K* *ZD 9291 200 U*	1	Co 10,2 × 20,25.	Rondelle de tirette de starter.	Scheibe für Starterzug.	Washer f. choke control.	Arandela de tirador de estarter.	Rondella per tirante C^do starter.
			Ⓓ	**Pièces spéciales**	**Spezialteile**	**Special parts**	**Piezas especiales**	**Pezzi speciali**
10				Tirette de starter avec bouton :	Starterzug mit Knopf :	Choke control with knob:	Tirador de starter con botón :	Tirante C^do starter con bottone :
	2 G 5 449 073 E	1	L 1232 - « Solex » 12/73 →.	–	–	–	–	–
	2 G 5 449 075 B	1	L 1232 - « Weber » 12/73 →.	– avec freinage.	– mit Reibstück.	– hard sliding.	– con frenado.	– con frenatura.

I	NUMÉROS	K		Tableau de bord Accessoires *(Suite)*	Armaturenbrett Zubehörteile *(Forts.)*	Instrument panel Accessories *(Cont.)*	Tablero de abordo Accesorios *(Cont.)*	Quadro strumentazioni Accessori *(Cont.)*
			D à D	**Pièces spéciales**	**Spezialteile**	**Special parts**	**Piezas especiales**	**Pezzi speciali**
			« Gelbon » - D à D - TT.	Commutateur :	Schalter für :	Switch:	Commutadores :	Commutatori :
1	GX 41 101 02 A	1	(AUS) → 11/72.	– d'indicateur de direction et d'avertisseur.	– Blinker und Horn.	– for direction indicators and horn.	– de indicador de dirección y de bocina.	– per indicatore direzione e avvertitore.
2	GX 41 111 02 A	1		– d'éclairage de phares et de feux de position.	– Scheinwerfer und Positionsleuchten.	– for headlmap and position light.	– de faros y luz de posición.	– per fari e luce posizione.
3	GX 41 114 03 A	1		– d'essuie-glace - lave-glace.	– Scheibenwisher und Scheibenwascher.	– for windscreen-wiper and washer.	– de limpiaparabrisas y lavaparabrisas.	– per tergicristallo e lavacristallo.
				Commutateur :	Schalter für :	Switch:	Commutadores :	Commutatori :
1	GX 41 101 03 A	1	(AUS) 11/72 →.	– d'indicateur de direction et d'avertisseur.	– Blinker und Horn.	– for direction indicators and horn.	– de indicador de dirección y de bocina.	– per indicatore direzione e avvertitore.
2	GX 41 111 03 A	1	(AUS) 11/72 →.	– d'éclairage de phares et de feux de position.	– Scheinwerfer und Positionsleuchten.	– for headlamp and position light.	– de faros y luz de posición.	– per fari e luce posizione.
3	GX 41 114 04 A	1	(AUS) 11/72 →.	– d'essuie-glace - lave-glace.	– Scheibenwischer und Scheibenwascher.	– for windscreen-wiper and washer.	– de limpiarabrisas y lavaparabrisas.	– per tergicristallo e lavacristallo.
6	GX 41 441 01 A	1	« Schoeller » (AUS) 11/72 →.	Allume-cigare.	Zigarren-Anzünder.	Cigar lighter.	Encendedor de cigarros.	Accendisigari.
8	GX 41 341 02 A	1	« Schoeller » (AUS) 11/72 →.	Bouton porte-résistance.	Gegenblech für Zigarren-Anzünder.	Button with resistance.	Boton porta resistancia.	Pulsante portaresistanza.
10	GX 41 196 02 A	1	L 1420 - « Solex » → 9/72 R.p. GX 41 245 02 C.	Tirette de starter avec bouton :	Starterzug mit Knopf :	Choke control with knob:	Tirador de starter con botón :	Tirante C^{do} starter con bottone :
	GX 41 245 02 C	1	L 1420 - « Weber » 9/72 → 7/73.	–	–	–	–	–
	GX 41 449 02 A	1	L 1420 - « Solex » 7/73 →.	–	–	–	–	–
	GX 41 466 02 A	1	L 1420 - « Weber » 7/73 →.	– avec freinage.	– mit Reibstück.	– hard sliding.	– con frenado.	– con frenatura.
11	GX 41 275 02 A	1	L 1420 → 9/72.	Câble nu de tirette.	Starterzug, o. Ausrüstung.	Control cable, only.	Cable desnudo de tirador.	Cavetto nudo per tirante.
14	I D 5 416 426 W	1	4 × 16 × 20.	Bague d'étanchéité de tirette.	Dichthülse f. Zug.	Sealing bush f. control.	Anillo de estanqueidad de tirador.	Boccola tenuta per tirante.
			(XT)	**Pièce spéciale**	**Spezialteil**	**Special part**	**Pieza especial**	**Pezzo speciale**
4	GX 41 464 01 A	1	« Gelbon » (J) 4/73 →.	Interrupteur de feux de stationnement.	Schalter f. Standleuchte.	Switch f. parking lights.	Interruptor de luces de estationamento.	Interruttore per luci sosta.

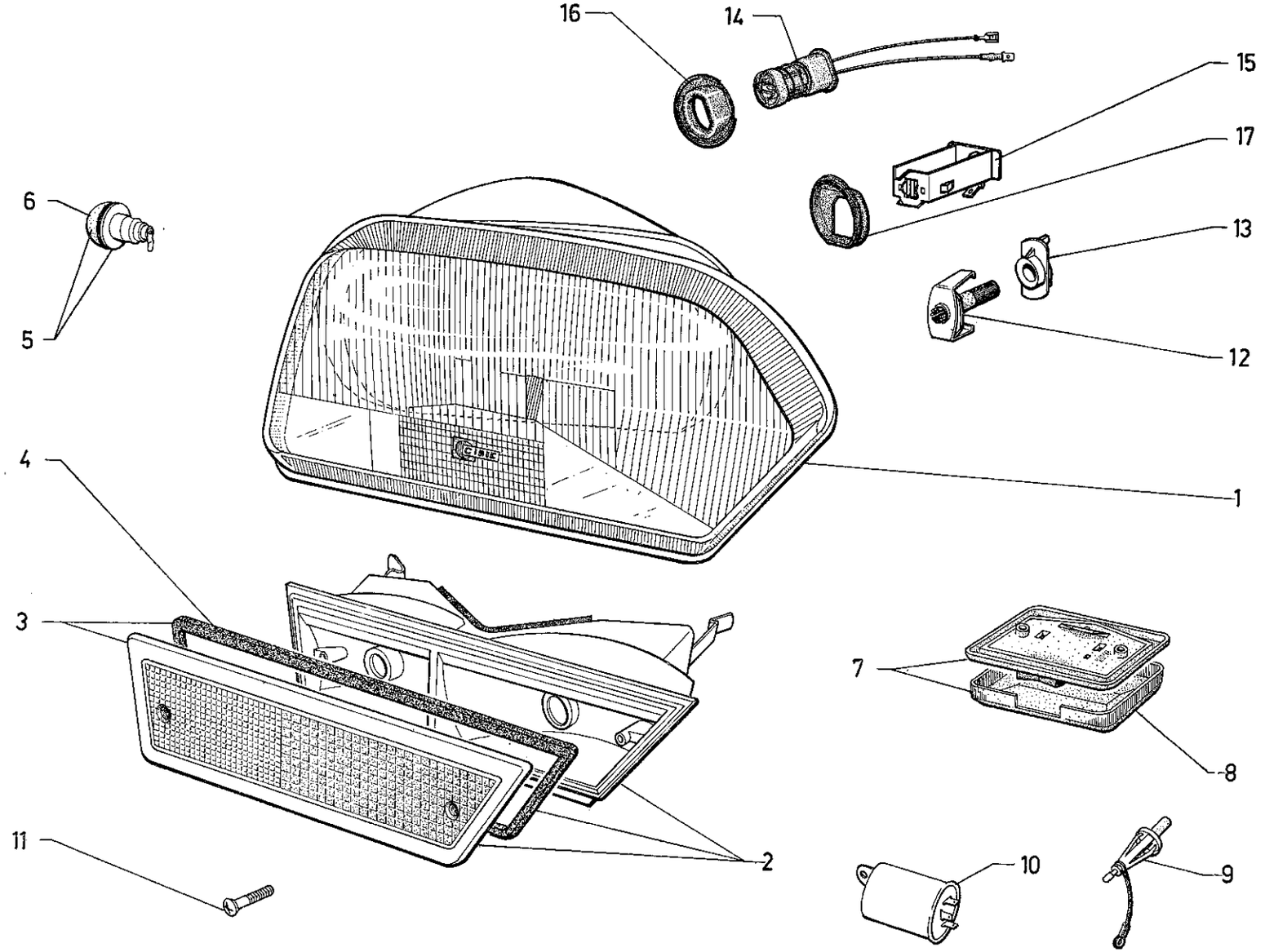
16
14
15
17
6
13
5
12
4
1
3
7
8
11
2
10
9

I	NUMÉROS	K		Éclairage AV Plafonnier	Beleuchtung, vorn Innenleuchte	Front lighting Interior lamp	Alumbrado delant. Luz cenital	Illuminazione ant. Plafoniera
1				Bloc optique (sans lampe) :	Leuchteneinheit (ohne Glühbirnen) :	Optical unit (without bulb):	Bloque optico (sin lampara) :	Blocco ottico, (senza lampada) :
			CONF **CLUB ① CH**					
	GX 60 122 01 A	1	G - « Marchal ».	–	–	–	–	–
	GX 60 123 01 A	1	D - « Marchal ».	–	–	–	–	–
	GX 60 122 09 A	1	G - « Cibié ».	–	–	–	–	–
	GX 60 123 09 A	1	D - « Cibié ».	–	–	–	–	–
			CLUB	**« à iode »**	**« Jodleuchteneinheit »**	**« IQ optical unit »**	**« de yodo »**	**« all' iodo »**
				Lumière jaune :	Gelbes Licht :	Yellow light:	Luz amarilla:	Luce gialla:
	GX 60 122 03 B	1	G - « Marchal » - R.m.p.11/71 → d.e.o. 1-GX 60 282 01 B.	–	–	–	–	–
	GX 60 123 03 B	1	D - « Marchal » - R.m.p.11/71 → d.e.o. 1-GX 60 282 01 B.	–	–	–	–	–
	GX 60 122 13 A	1	G - « Cibié » → 3/72 R.p. GX 60 122 13 B.	–	–	–	–	–
	GX 60 123 13 A	1	D - « Cibié » → 3/72 R.p. GX 60 123 13 B.	–	–	–	–	–
	GX 60 122 13 B	1	G - « Cibié » 3/72 →.	–	–	–	–	–
	GX 60 123 13 B	1	D - « Cibié » 3/72 →.	–	–	–	–	–

I	NUMÉROS	K		Éclairage AV Plafonnier (Suite)	Beleuchtung, vorn Innenleuchte (Forts.)	Front lighting Interior lamp (Cont.)	Alumbrado delant. Luz cenital (Cont.)	Illuminazione ant. Plafoniera (Cont.)
			CLUB					
14				Connecteur porte-lampe à iode :	Haltefassung für Jodglühbirne :	Connector holding quartz iodine bulb:	Conector de lampara de yodo :	Connettore per lampada all' ioda :
	GX 60 302 01 A	2	Cibié → 3/72.	–	–	–	–	–
	GX 60 302 01 B	2	Cibié 3/72 →.	–	–	–	–	–
15	GX 60 282 01 A	2	Marchal → 11/71.	–	–	–	–	–
	GX 60 282 01 B	2	Marchal 11/71 →.	–	–	–	–	–
			CLUB					
				Capuchon de protection de connecteur à iode :	Schutzkappe für Haltefassung :	Protection cap for QI bulb connector:	Capuchón de protección del conector :	Capuccio di protezione per cinnettore :
16	GX 60 303 01 A	2	Cibié.	–	–	–	–	–
17	GX 60 283 01 A	2	Marchal.	–	–	–	–	–
1				Bloc optique (sans lampe) :	Leuchteneinheit (ohne Glühbirnen) :	Optical unit (without bulb):	Bloque optico (sin lampara) :	Blocco ottico (senza lampada) :
			CLUB - (XT)	**Pièces spéciales**	**Spezialteile**	**Special parts**	**Piezas especiales**	**Pezzi speciali**
	GX 60 122 12 A	1	G - « Cibié » → 3/72 R.p. GX 60 122 12 B.	Lumière blanche :	Weisses Licht :	White light:	Luz blanca :	Luce bianca :
	GX 60 122 12 B	1	G - « Cibié » 3/72 →.	–	–	–	–	–
	GX 60 123 12 A	1	D - « Cibié » → 3/72 R.p. GX 60 123 12 B.	–	–	–	–	–
	GX 60 123 12 B	1	D - « Cibié » 3/72 →.	–	–	–	–	–
			D à D CLUB - (XT) « Marchal ».	**Pièces spéciales** Lumière blanche :	**Spezialteile** Weisses Licht :	**Special parts** White light:	**Piezas especiales** Luz blanca :	**Pezzi speciali** Luce bianca :
	GX 60 122 07 B	1	G - R.m.p. 11/71 → d.e.o. 1-GX 60 282 01 B.	–	–	–	–	–
	GX 60 123 07 A	1	D → 11/71 R.p. GX 60 123 07 B d.e.o. 1-GX 60 282 01 B.	–	–	–	–	–
	GX 60 123 07 B	1	D 11/71 →.	–	–	–	–	–

I	NUMÉROS	K		Éclairage AV Plafonnier *(Suite)*	Beleuchtung, vorn Innenleuchte *(Forts.)*	Front lighting Interior lamp *(Cont.)*	Alumbrado delant. Luz cenital *(Cont.)*	Illuminazione ant. Plafoniera *(Cont.)*
1				Bloc optique (sans lampe) :	Leuchteneinheit (ohne Glühbirnen) :	Optical unit (without bulb):	Bloque optico (sin lampara) :	Blocco ottico (senza lampada) :
			CLUB - (XT)	**Pièces spéciales**	**Spezialteile**	**Special parts**	**Piezas especiales**	**Pezzi speciali**
	GX 60 122 12 A	1	G - « Cibié » → 3/72 R.p. GX 60 122 12 B.	Lumière blanche :	Weisses Licht :	White light:	Luz blanca :	Luce bianca :
	GX 60 122 12 B	1	G - « Cibié » 3/72 →.	–	–	–	–	–
	GX 60 123 12 A	1	D - « Cibié » → 3/72 R.p. GX 60 123 12 B.	–	–	–	–	–
	GX 60 123 12 B	1	D - « Cibié » 3/72 →.	–	–	–	–	–
			D à D **CLUB - (XT)**	**Pièces spéciales**	**Spezialteile**	**Special parts**	**Piezas especiales**	**Pezzi speciali**
			« Marchal ».	Lumière blanche :	Weisses Licht :	White light:	Luz blanca :	Luce bianca :
	GX 60 122 07 B	1	G - R.m.p. 11/71 → d.e.o. 1-GX 60 282 01 B.	–	–	–	–	–
	GX 60 123 07 A	1	D → 11/71 R.p. GX 60 123 07 B d.e.o. 1-GX 60 282 01 B.	–	–	–	–	–
	GX 60 123 07 B	1	D 11/71 →.	–	–	–	–	–

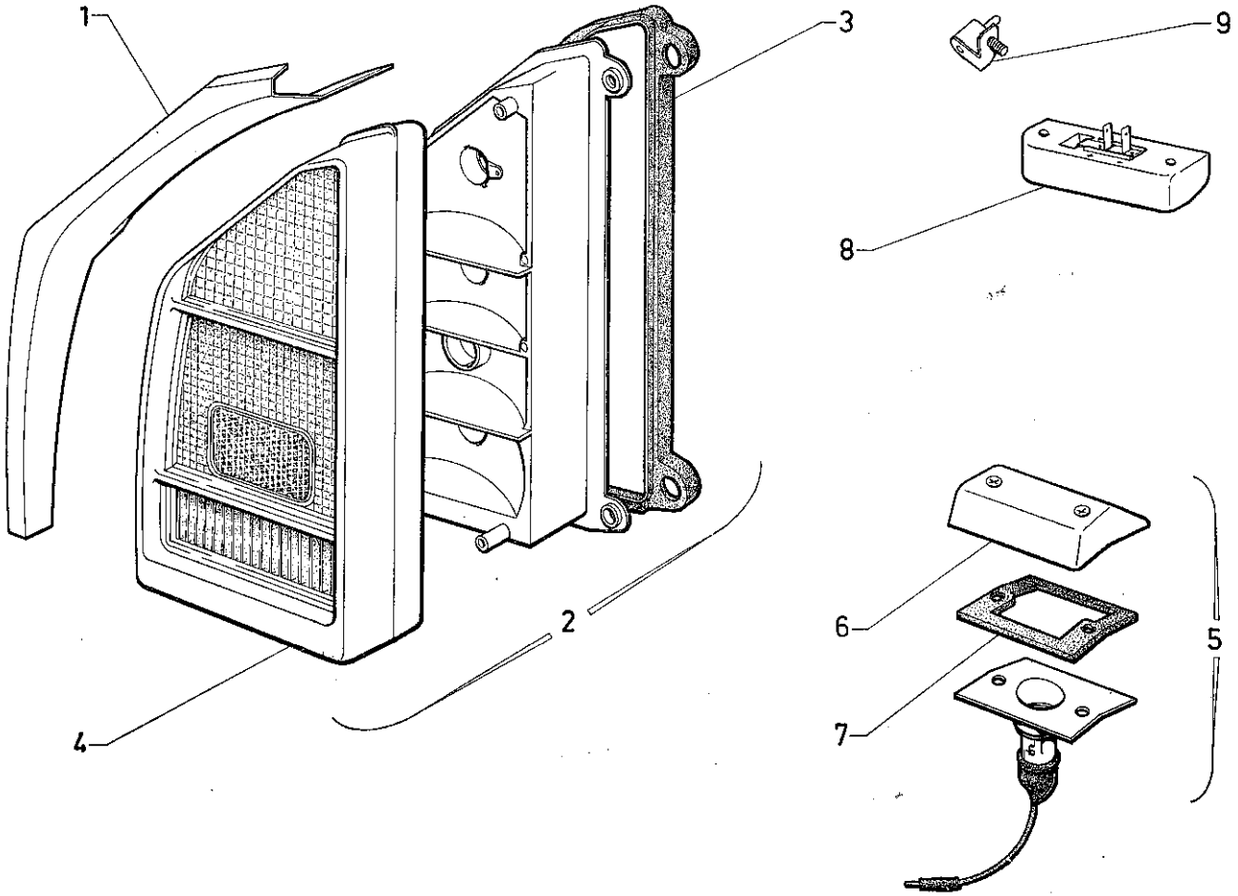
1
3
9
8
2
4
6
5
7

I	NUMÉROS	K		Éclairage AR et de coffre	Beleuchtung, hinten Kofferraum-beleuchtung	Rear lamps Boot light	Alumbrado tras. y de maleta	Fanalini post. e per cofano baúle
1				Enjoliveur de feu :	Zierleiste für Leuchte :	Embellisher f. rear lamp:	Embellecedor de linterna :	Cornice per fanalino :
	GX 53 156 01 B	1	G - R.m.p. 9/71 → .	–	–	–	–	–
	GX 53 157 01 B	1	D - R.m.p. 9/71 → .	–	–	–	–	–
2				Feu indicateur avec catadioptre (sans lampe) :	Leuchte für Fahrtrichtungsanzeige mit Rückstrahler (ohne Glühbirne) :	Rear lamp with red reflector (without bulb):	Linterna con catafaros (sin lampara) :	Fanalino indicatore con catadiottro (senza lampada) :
	GX 53 160 01 A	1	G → 1/73.	– (jaune).	– (gelb).	– (yellow).	– (amarillo).	– (giallo).
	GX 53 161 01 A	1	D → 1/73.	–	–	–	–	–
	GX 53 160 02 A	1	G - (XT) → 10/73.	– (blanc).	– (weiss).	– (white).	– (blanco).	– (bianco).
		1	G - TT 1/73 → 10/73.	–	–	–	–	–
	GX 53 160 02 E	1	G - TT 10/73 → .	–	–	–	–	–
	GX 53 161 02 A	1	D - (XT) → 10/73.	–	–	–	–	–
		1	D - TT 1/73 → 10/73.	–	–	–	–	–
	GX 53 161 02 C	1	D - TT 10/73 → .	–	–	–	–	–
3				Joint de feu :	Dichtung für Leuchte :	Joint f. rear lamp:	Junta de linterna :	Guarniz. per fanalino :
	GX 53 297 01 A	1	G.	–	–	–	–	–
	GX 53 298 01 A	1	D.	–	–	–	–	–
4			« Seima »	Cabochon de feu :	Leuchtendeckel :	Lamp cover:	Tapa de linterna :	Coperchio del fanalino :
	GX 53 295 01 A	1	G → 1/73.	– (jaune).	– (gelb).	– (yellow).	– (amarillo).	– (giallo).
	GX 53 296 01 A	1	D → 1/73.	–	–	–	–	–
	GX 53 295 02 A	1	G - (XT) → 10/73.	– (blanc).	– (weiss).	– (white).	– (blanco).	– (bianco).
		1	G - TT 1/73 → 10/73.	–	–	–	–	–
	GX 53 295 02 B	1	G - TT 10/73 → .	–	–	–	–	–
	GX 53 296 02 A	1	D - (XT) → 10/73.	–	–	–	–	–
		1	D - TT 1/73 → 10/73.	–	–	–	–	–
	GX 53 296 02 B	1	D - TT 10/73 → .	–	–	–	–	–
5	GX 71 155 01 A	2	« Seima ».	Éclaireur de plaque de police.	Kennzeichenleuchte.	Number plate light.	Lamparilla de placa de matricula.	Fanalino targa.
6	GX 71 165 01 A	2	« Seima ».	Cabochon d'éclaireur.	Deckel für Kennzeichenleuchte.	Cover for light.	Tapa de lamparilla.	Coperchio del fanalino.
7	GX 71 164 01 A	2		Joint de cabochon d'éclaireur.	Dichtung für Deckel der Kennzeichenleuchte.	Joint for light cover.	Junta de tapa de lamparilla.	Guarniz. per coperchio del fanalino.

I	NUMÉROS	K		Éclairage AR et de coffre *(Suite)*	Beleuchtung, hinten Kofferraum-beleuchtung *(Forts.)*	Rear lamps Boot light *(Cont.)*	Alumbrado tras. y de maleta *(Cont.)*	Fanalini post. e per cofano baùle *(Cont.)*
8	GX 53 215 01 A	1	« Gelbon » → 9/72.	Éclaireur de coffre :	Kofferraumleuchte :	Boot light:	Lamparilla de maleta :	Fanalino per cofano :
	GX 53 215 01 B	1	« Torrix » 9/72 →.	–	–	–	–	–
9	GX 53 217 02 A	1	« Gelbon ».	Interrupteur d'éclaireur de coffre.	Schalter für Kofferraumleuchte.	Swith for boot light.	Interruptor de lamparilla de maleta.	Interruttore per fanalino cofano.
	GX 53 312 01 A	2	L 435.	Joint d'enjoliveur de feu.	Dichtung für Zierleiste.	Sealing for embellisher.	Junta de embellecedor.	Guarniz. per cornice
	GX 53 323 01 A	2	L 175 → 7/73.	Profilé d'étanchéité :	Dichtprofil :	Sealing strip:	Perfil de estanqueidad :	Profilo di tenuta :
	GX 53 323 01 B	2	L 175 7/73 →.	–	–	–	–	–
				Vis :	Schraube :	Screw for:	Tornillo :	Vite :
	22 746 029 W *ZD 9274 600Z*	2	TR 4,85 × 15,9.	– d'éclairage de coffre.	– für Kofferraumleuchte.	– boot light.	– de lamparilla de maleta.	– per fanalino cofano.
	20 961 009 E *ZD 9096 100 U*	6	TR 3,52 × 9,5.	– d'enjoliveur de feu.	– für Leuchtenzierleiste.	– lamp embellisher.	– de embellecedor.	– per cornice.
	ZD 9453 230 W	4	TCB M 5 × 14.	– de feu indicateur.	– für Blinkerleuchte.	– rear lamp.	– de linterna.	– per fanalino Indicatore.
				Écrou :	Mutter :	Nut for:	Tuerca :	Dado :
	25 259 019 E *ZD 9525 900 W*	4	H M 5.	– de feu indicateur.	– für Blinkerleuchte.	– rear lamp.	– de linterna.	– per fanalino indicat.
		1		– d'interrupteur de coffre.	– für Kofferraumleuchte.	– boot door switch.	– de interruptor de maleta.	– per interruttore del cofano.
	ZC 9615 764 U	6	« Clip » - ⌀ 3,52.	– d'enjoliveur de feu.	– für Leuchtenzierleiste.	– lamp embellisher.	– de embellecedor de linterna.	– per cornice fanalino.
	25 158 089 E *ZC 9615 808 U*	4	« Cage » - M 4.	– d'éclaireur de plaque.	– für Kennzeichenleuchte,	– plate light.	– de lamperilla de placa.	– per fanalino targa.
	26 157 619 W *ZC 9615 761 U*	2	« Clip » - ⌀ 4,85.	– d'éclaireur de coffre.	– für Kaufferramleuchte.	– boot light,	– de lamperilla de maleta	– per fanalino cofano.
				Rondelle :	Scheibe :	Washer for:	Arandela :	Rondella
	22 334 019 B *ZD 9233 400 U*	4	Cr 5,2 × 9,4 × 0,6.	– de feu.	– für Leuchte.	– lamp.	– de linterna.	– per fanalino indicat.
		1		– d'interrupteur de coffre.	– für Kofferraumleuchte.	– boot door switch.	– de interruptor de maleta.	– per interruttore del cofano.
	22 902 019 P *ZD 9290 200 U*	2	Co 5,1 × 12,2 × 1,35.	– d'éclaireur de coffre.	– für Kofferraumleuchte.	– boot light.	– de lamparilla de maleta.	– per fanalino cofano.
	22 768 009 J *ZD 9276 800 U*	6	4,25 × 12 × 1.	– d'enjoliveur.	– für Zierleiste.	– for embellisher.	– de embellecedor.	– per cornico

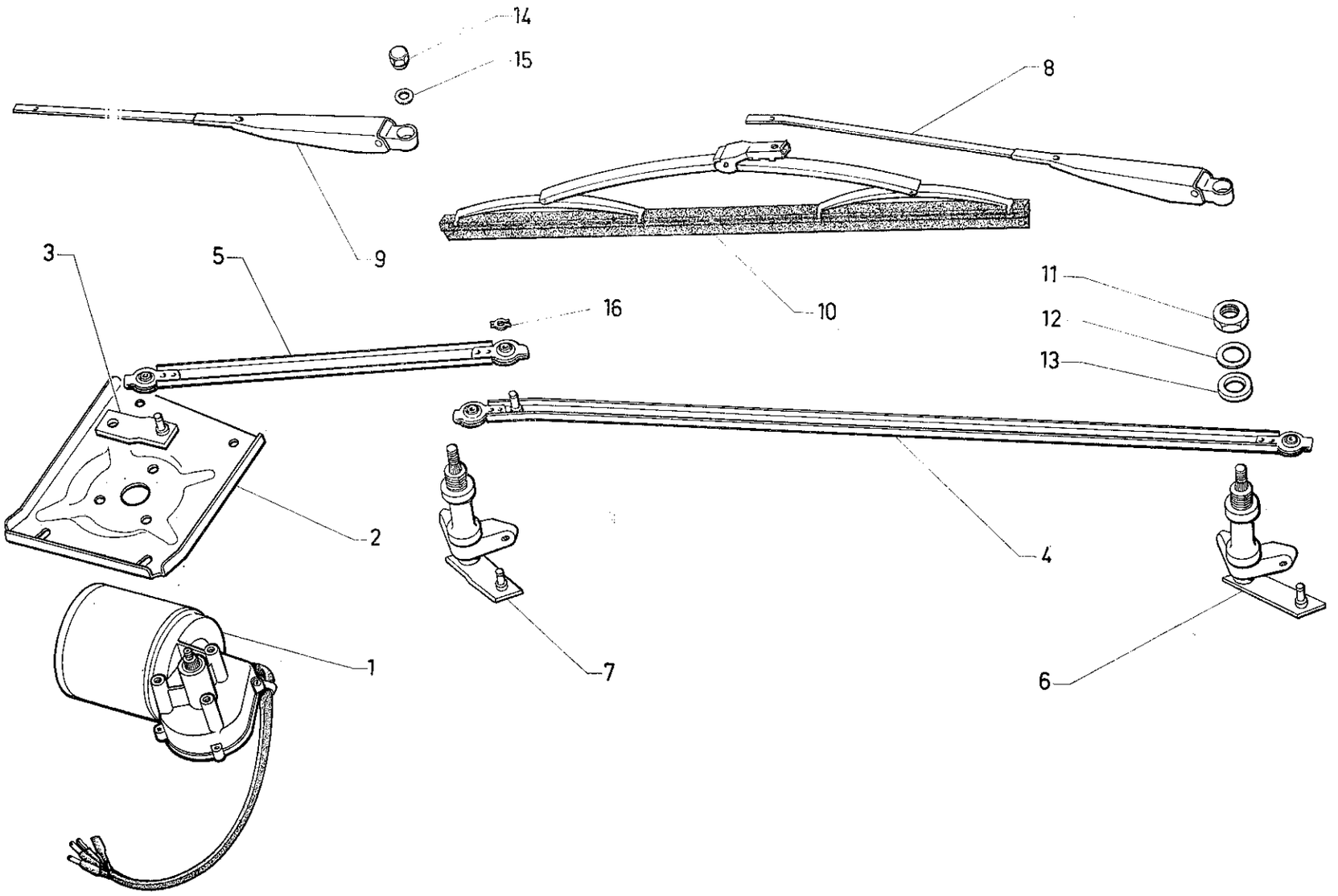

624

I	NUMÉROS	K	« S.E.V.-Marchal »	Essuie-glace	Scheibenwischer	Windscreen wiper	Limpiaparabrisas	Tergicristallo
1	GX 53 145 02 A	1		Moteur.	Motor.	Motor.	Motor.	Motore.
2	GX 53 141 01 A	1	→ 1/72.	Support moteur :	Halter für Motor :	Bracket for motor:	Soporte de motor :	Supporto per motore :
	GX 53 141 61 B	1	1/72 →.	–	–	–	–	–
3	GX 53 167 01 A	1		Manivelle.	Betätigungskurbel.	Crank.	Manivela.	Manovella.
				Bielle :	Betätigungsgestänge :	Rod:	Biela :	Biella :
4	GX 53 162 01 A	1	G.	– liaison.	– Zwischenstange.	– connecting rod.	- de conección.	– di collegamento.
5	GX 53 163 01 A	1	D.	– moteur.	– Antriebsstange.	– motor side rod.	ado motor.	– lato motore.
				Axe support de porte-raclette :	Gestänge für Wischarmträger :	Pin for wiper arm:	Eje soporte de porta-escobilla :	Perno supporto per portaspazzola :
6	GX 53 299 01 A	1	G.	–	–	–	–	–
7	GX 53 300 01 A	1	D.	–	–	–	–	–
				Porte-raclette nu :	Wischarmträger, ohne Ausrüstung :	Wiper arm, only:	Porta-escobilla, desnudo :	Portaspazzola, nudo :
8	GX 53 116 01 A	1	G → 9/72.	–	–	–	–	–
	GX 53 116 01 B	1	G 9/72 →.	– (noir).	– (schwarz).	– (black).	– (negro).	– (nero).
9	GX 53 232 01 A	1	D → 9/72.	–	–	–	–	–
	GX 53 232 01 B	1	D 9/72 →.	– (noir).	– (schwarz).	– (black).	– (negro).	– (nero).
10	GX 53 102 01 B	2	R.m.p. → 9/72.	Raclette :	Wischblatt :	Blade:	Escobilla :	Tergitore :
	GX 53 102 01 C	2	9/72 →.	– (noir).	– (schwarz).	– (black).	– (negra).	– (nero).
11	GX 53 307 01 A	2	H 16 × 100.	Écrou d'axe support.	Mutter für Wischarmträger.	Bracket pin nut.	Tuerca de eje soporte.	Dado per perno supporto.
12	GX 53 303 01 A	2		Rondelle cuvette.	Tellerscheile.	Cup washer.	Arandela-cubeta.	Rondella concava.
13	GX 53 302 01 A	2		Rondelle d'étanchéité.	Dichtungsscheibe.	Sealing washer.	Arandela de estanq.	Rondella di tenuta.
14				Écrou de porte-raclette :	Mutter f. Wischarmträger :	Nut for wiper arm:	Tuerca de porta escobilla :	Dado per porta spazzola :
	GX 53 253 01 A	2	→ 1/72.	–	–	–	–	–
	GX 53 253 01 B	2	1/72 → 9/72.	–	–	–	–	–
	GX 53 253 01 C	2	9/72 →.	– (noir).	– (schwarz).	– (black).	– (negro).	– (nero).
15	GX 53 254 01 A	2		Rondelle de porte-raclette.	Scheibe f. Wischarmträg.	Washer for wiper arm.	Arandela de porta escobilla.	Rondella per porta-spazzola.
16	DS 9565-970 L	3		Clip de bielles.	Clips für Gestänge.	Clip for rod.	Clip de bielas.	Graffetta per bielle.
	ZC 9615 821 U	4	M 5.	Écrou cage de support moteur.	Käfigmutter für Motorhalter.	Nut in cage f. motor bracket.	Tuerca en cajilla de soporte de motor.	Dado in gabbia per supporto del motore

I	NUMÉROS	K	« S.E.V.-Marchal »	Essuie-glace *(Suite)*	Scheibenwischer *(Forts.)*	Windscreen wiper *(Cont.)*	Limpiaparabrisas *(Cont.)*	Tergicristallo *(Cont.)*
				Vis :	Schraube :	Screw:	Tornillo :	Vite :
	ZD 9365 900 W	4	TH M 5 × 12.	– de support moteur.	– für Motorhalter.	– for motor bracket.	– del soporte de motor.	– per supporto motore.
		4		– de mécanisme.	– für Mechanismus.	– for linkage.	– de mecanismo.	– per meccanismo.
	ZD 9368 030 W	3	TH M 6 × 14.	– de moteur.	– für Motor.	– for motor.	– de motor.	– per motore.
	ZD 9524 000 W	1	H M 6.	Écrou de manivelle sur moteur.	Mutter für Betätigungskurbel am Motor.	Nut for crank on motor.	Tuerca de manivela sobre motor.	Dado per manovella sul motore.
				Rondelle :	Scheibe :	Washer:	Arandela :	Rondella :
	22 903 019 *ZD 9290 300 U*	4	Co 5,1 × 12,2 × 1,70.	– de support.	– für Träger.	– for bracket.	– del soporte.	– per supporto.
		4		– de mécanisme.	– für Mechanismus.	– for linkage.	– del mecanismo.	– per meccanismo.
	ZD 9290 800 U	3	Co 6,1 × 14,2 × 1,90.	– de moteur.	– für Motor.	– for motor.	– del motor.	– per motore.
		1		– de manivelle.	– für Betätigungskurbel.	– for crank.	– de manivela.	– per manovella.
			D à D	**Pièces spéciales**	**Spezialteile**	**Special parts**	**Piezas especiales**	**Pezzi speciali**
9				Porte-raclette nu :	Wischarmträger, ohne Ausrüstung :	Wiper arm, only:	Porta-escobilla desnuda :	Portaspazzola nuda :
	GX 53 232 02 A	1	D → 9/72.	–	–	–	–	–
	GX 53 232 02 B	1	D 9/72 →.	– (noir).	– (schwarz).	– (black).	– (negra).	– (nera).

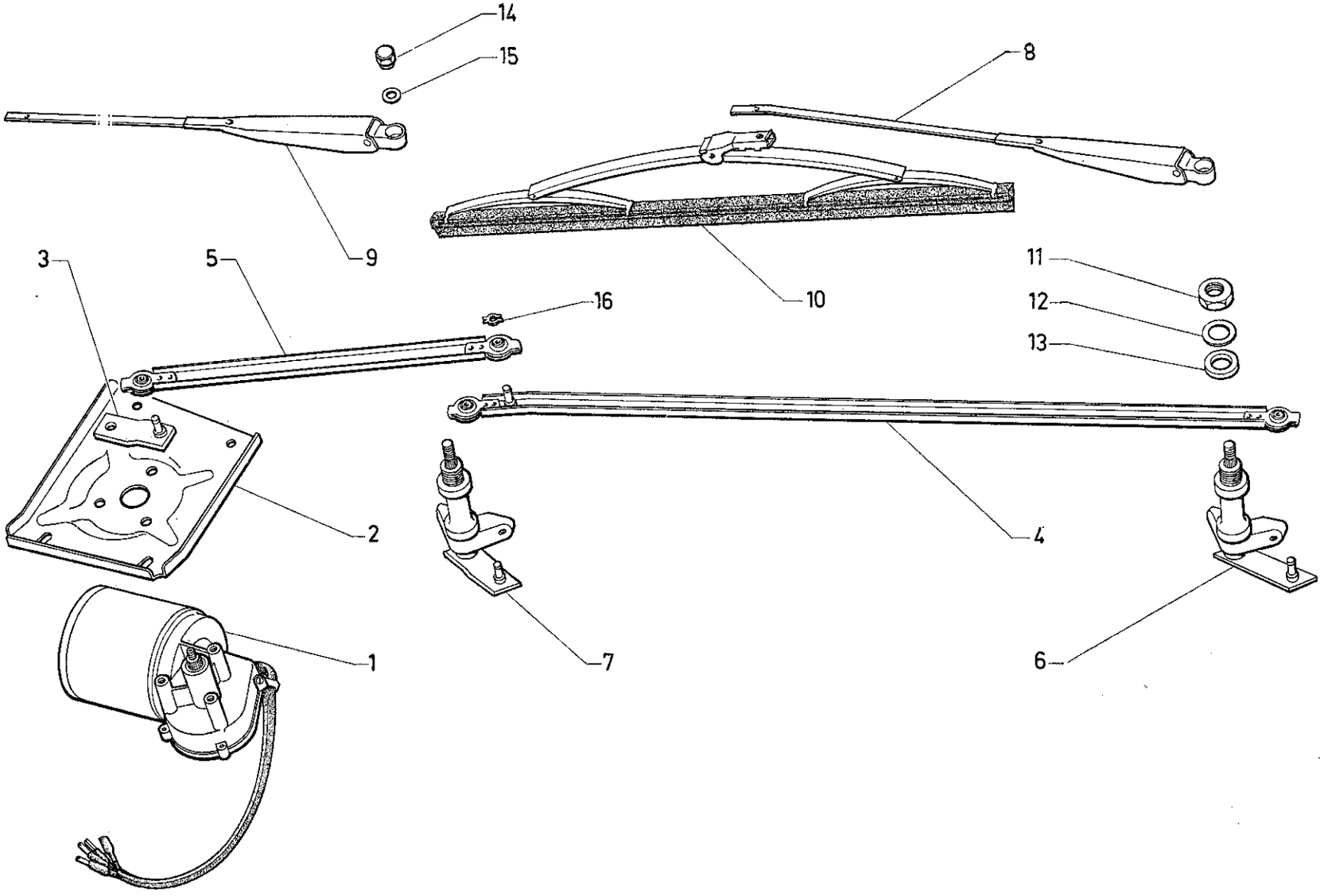
14
15
8
9
10
3
5
16
11
12
13
2
4
1
7
6

I	NUMÉROS	K	« Marelli » 1/72 →	Essuie-glace	Scheibenwischer	Windscreen wiper	Limpiaparabrisas	Tergicristallo
1	GX 53 145 03 A	1		Moteur.	Motor.	Motor.	Motor.	Motore.
2	GX 53 141 01 B	1		Support moteur.	Halter für Motor.	Bracket for motor.	Soporte de motor.	Supporto per motore.
3	GX 63 167 02 A	1		Manivelle.	Betätigungskurbel.	Crank.	Manivela.	Manovella.
				Bielle :	Betätigungsgestänge :	Rod:	Biela :	Biella :
4	GX 53 162 02 A	1	G.	– liaison.	– Zwischenstange.	– connecting rod.	– de conección.	– di collegamento.
5	GX 53 163 02 A	1	D.	– moteur.	– Antriebsstange.	– motor side rod.	– lado motor.	– lato motore.
				Axe support de porte-raclette :	Gestänge für Wischarmträger :	Pin for wiper arm:	Eje soporte de porta escobilla :	Perno supporto per porta spazzola :
6	GX 53 299 02 A	1	D.	–	–	–	–	–
7	GX 53 300 02 A	1	G.	–	–	–	–	–
				Porte-raclette nu :	Wischarmträger, ohne Ausrüstung :	Wiper arm, only:	Porta escobilla, desnudo :	Portaspazzola, nudo :
8	GX 53 116 02 A	1	G.	–	–	–	–	–
9	GX 53 232 03 A	1	D.	–	–	–	–	–
10	GX 53 102 02 A	2	« Journée ».	Raclette.	Wischblatt.	Blade.	Escobilla.	Tergitore.
11	GX 53 307 02 A	2	H 16 × 100.	Écrou d'axe support.	Mutter f Wischarmträger.	Bracket pin nut.	Tuerca de eje soporte.	Dado per perno supporto.
12	GX 53 303 02 A	2		Rondelle cuvette.	Tellerscheibe.	Cup washer.	Arandela-cubeba.	Rondella concava.
13	GX 53 302 02 A	2		Rondelle d'étanchéité.	Dichtungsscheibe.	Sealing washer.	Arandela de estanq.	Rondella di tenuta.
14	GX 53 253 02 A	2		Écrou de porte-raclette.	Mutter f. Wischarmträger.	Nut for wiper arm.	Tuerca de porta escobilla.	Dado per porta spazzola.
15	GX 53 254 01 A	2		Rondelle de porte-raclette.	Scheibe f. Wischarmträger.	Washer for wiper arm.	Arandela de porta escobilla.	Rondella per portaspazzola.
16	GX 53 318 01 A	3		Clip de bielles.	Clips für Gestänge.	Clip for rod.	Clip de bielas.	Graffetta per bielle.
	ZC 9615 821 U	4	M 5.	Écrou cage de support moteur.	Käfigmutter für Motorhalter.	Nut in cage f. motor bracket.	Tuerca en cajilla de soporte de motor.	Dado in gabbia per supporto del motore.

I	NUMÉROS	K	« Marelli » 1/72→	Essuie-glace *(Suite)*	Scheibenwischer *(Forts.)*	Windscreen wiper *(Cont.)*	Limpiaparabrisas *(Cont.)*	Tergicristallo *(Cont.)*
				Vis :	Schraube :	Screw:	Tornillo :	Vite :
	23 659 019 A *ZD 9365 900 W*	4	TH M 5 × 12 → 12/72.	– de support moteur.	– für Motorhalter.	– for motor bracket.	– del soporte de motor.	– per supporto motore.
		4	→ 12/72.	– de mécanisme.	– für Mechanismus.	– for linkage.	– de mecanismo.	– per meccanismo.
	23 666 009 D *ZD 9366 600 U*	4	TH M 5 × 28 12/72 →.	– de support moteur.	– f. Motorhalter.	– f. motor bracket.	– del soporte.	– per supporto.
	23 642 019 T *ZD 9364 200 W*	4	TH M 5 × 18 12/72 →.	– de mécanisme.	– f. Mechanismus.	– for linkage.	– de mecanismo.	– per meccanismo.
	23 680 319 X *ZD 9368 030 W*	3	TH M 6 × 14.	– de moteur.	– für Motor.	– for motor.	– de motor.	– per motore.
	25 240 019 H *ZD 9524 000 W*	1	H M 6.	Écrou de manivelle sur moteur.	Mutter für Betätigungskurbel am Motor.	Nut for crank on motor.	Tuerca de manivela sobre motor.	Dado per manovella sul motore.
				Rondelle :	Scheibe :	Washer:	Arandela :	Rondella :
	22 903 019 J *ZD 9290 300 U*	4	Co 5,1 × 12,2 × 1,70.	– de support.	– für Träger.	– for bracket.	– del soporte.	– per supporto.
		4		– de mécanisme.	– für Mechanismus.	– for linkage.	– del mecanismo.	– per meccanismo.
	22 908 019 G *ZD 9290 800 U*	3	Co 6,1 × 14,2 × 1,90.	– de moteur.	– für Motor.	– for motor.	– del motor.	– per motore.
		1		– de manivelle.	– für Betätigungskurbel.	– for crank.	– de manivela.	– per manovella.

I	NUMÉROS	K	⑧ 7/73 →	Essuie-phares	Lichtwischer	Headlamp wiper	Limpia-faro	Tergifaro
				Porte-raclette nu :	Wischblatthalter, ohne Ausrüstung :	Wiper arm, only:	Porta-escobilla desnudo :	Portatergitore, nudo :
	1 G 5 447 312 N	1	G.	–	–	–	–	–
	1 G 5 447 313 Z	1	D.	–	–	–	–	–
				Raclette :	Wischblatt :	Wiper blade:	Escobilla :	Tergitore :
	1 G 5 447 310 S	1	G.	–	–	–	–	–
	1 G 5 447 311 C	1	D.	–	–	–	–	–
	1 G 5 445 158 A	2		Contre-plaque.	Gegenblech.	Counter-plate.	Contra-placa.	Controplacca.
				Butée sur capot :	Anschlag am Motorhaube:	Stop on bonnet:	Tope sobre capó :	Reggispinta sul cofano :
	1 G 5 447 309 F	1	G.	–	–	–	–	–
	1 G 5 447 449 C	1	D.	–	–	–	–	–
	1 G 5 447 971 B	1		Patte de flexible.	Lasche f. Tachospirale.	Lug f. flexible drive.	Pata de flexible.	Staffa per flessibile.
				Vis :	Schraube :	Screw:	Tornillo :	Vite :
	23 681 019 F *ZD 9368 100 W*	4	TH M 6 × 16.	– de contre-plaque.	– f. Gegenblech.	– f. counter-plate.	– de contra-placa.	– per controplacca.
	23 658 019 F *ZD 9365 800 U*	1	TH M 5 × 10.	– de patte.	– f. Lasche.	– f. lug.	– de pata.	– per staffa.

I	NUMÉROS	K	Ⓢ 7/73 →	Essuie-phares *(Suite)*	Lichtwischer *(Forts.)*	Headlamp wiper *(Cont.)*	Limpia-faro *(Cont.)*	Tergifaro *(Cont.)*
	26 158 969 M	2	M 6.	Écrou cage.	Käfigmutter.	Nut in cage.	Tuerca en cajilla.	Dado in gabbia.
				Écrou :	Mutter :	Nut:	Tuerca :	Dado :
	25 260 009 R *ZD 9526 000 U*	4	M 6.	– de contre-plaque.	– f. Gegenblech.	– f. counter plate.	– de contraplaca.	– per contropiacca.
	25 259 019 E *ZD 9525 900 W*	1	M 5.	– de patte.	– f. Lasche.	– f. lug.	– de pata.	– per staffa.
				Rondelle :	Scheibe :	Washer:	Arandela :	Rondella :
	22 908 019 G *ZD 9290 800 U*	4	Co 6.	– de contre-plaque.	– f. Gegenblech.	– f. counter plate.	– de contraplaca.	– per contropiacca.
	22 902 019 P *ZD 9290 200 U*	1	5,1 × 12,2.	– de patte.	– f. Lasche.	– f. lug.	– de pata.	– per staffa.

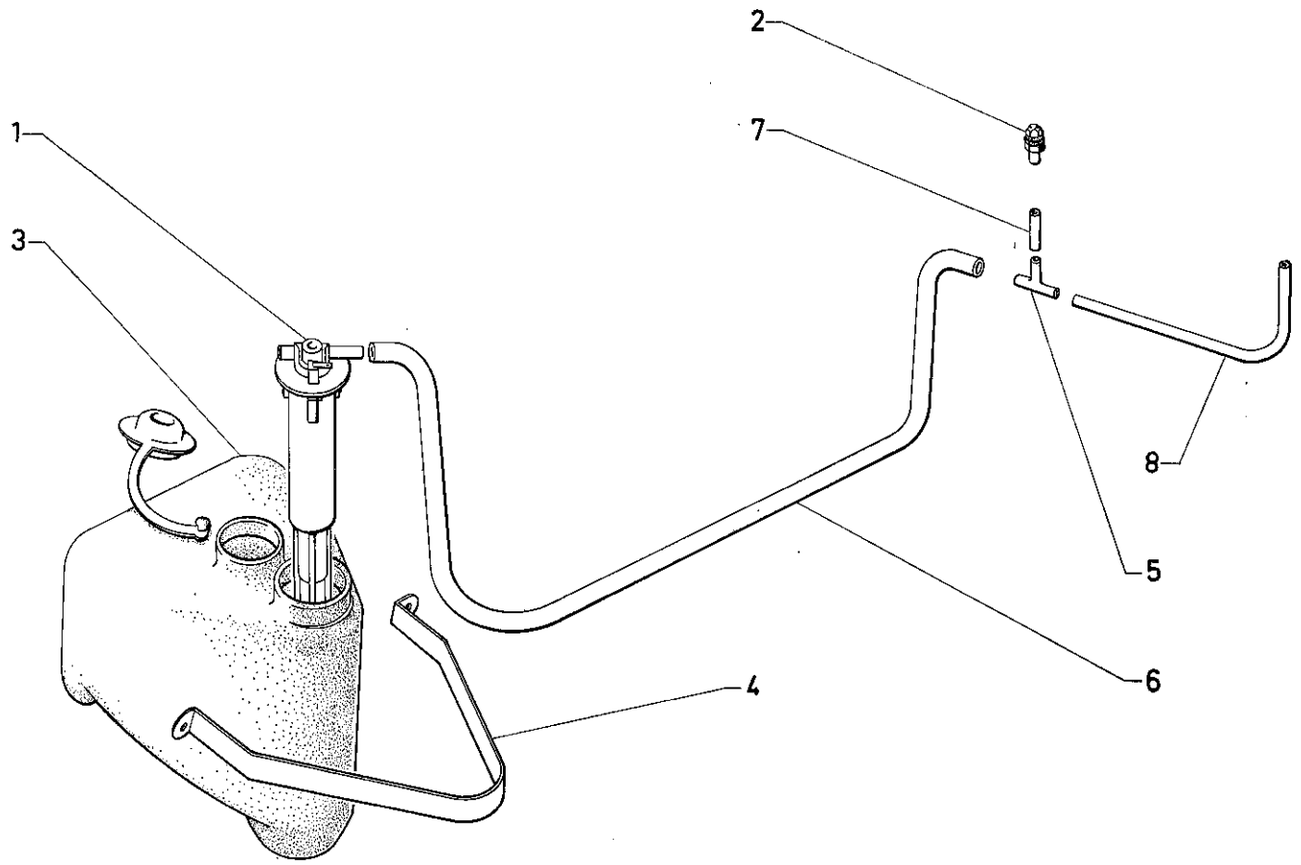

624

I	NUMÉROS	K		Lave-glace	Scheibenwaschanlage	Windscreen washer	Lava-parabrisas	Lava-cristallo
1	2 G 5 445 721 V *GX 53 319 01 A*	1	R.m.p. 9/71 →.	Pompe.	Pumpe.	Pump.	Bomba.	Pompa.
2	1 G 5 445 723 S *GX 43 224 01 B*	1	R.m.p. 10/71 →.	Gicleur.	Düse.	Nozzle.	Surtidor.	Spruzzatore.
3	GX 53 230 01 A	1		Réservoir.	Behälter.	Reservoir.	Depósito.	Serbatoio.
4	GX 53 125 01 A	1		Support de réservoir.	Träger für Behälter.	Reservoir bracket.	Soporte del depósito.	Supporto per serbatoio.
5	1 G 5 445 722 F *GX 53 226 01 B*	1	R.m.p. 10/71 →.	Raccord 3 voies.	3-Wege-Verbindung.	3-way union.	Racor de 3 bocas.	Raccordo à 3 vie.
				Tube :	Rohr :	Pipe:	Tubo :	Tubo :
6	GX 53 225 01 A	1	L 1050.	– entre raccord et pompe.	– zwischen Verbindung und Pumpe.	– between union and pump.	– entre racor y bomba.	– fra raccordo e pompa.
7	GX 53 227 01 A	1	D - L 20.	– entre raccord et gicleur.	– zwischen Verbindung und Düse.	– between union and nozzle.	– entre racor y surtidor.	– fra raccordo e spruzzatore.
8	GX 53 228 01 A	1	G - L 220.	– entre raccord et gicleur.	– zwischen Verbindung und Düse.	– between union and nozzle.	– entre racor y surtidor.	– fra raccordo e spruzzatore.
	ZC 9619 892 U	1	⌀ 9,5.	Agrafe de tube sous capot.	Klammer für Rohr unter Motorhaube.	Clip for pipe under bonnet.	Grapa de tubo bajo capó.	Graffetta per tubo sotto coperchio motore.
	25 259 019 E *ZD 9525 900 W*	2	H M 5.	Écrou de support de réservoir.	Schraube für Behälterhalterung.	Nut for reservoir bracket.	Tuerca del soporte de depósito.	Dado per supporto serbatoio.
	22 902 019 P *ZD 9290 200 U*	2	Co 5,1 × 12,2 × 1,35.	Rondelle de support de réservoir.	Scheibe für Träger des Behälter.	Washer for reservoir bracket	Arandela del soporte de depósito.	Rondella per supporte serbatoio.
			Ⓢ	**Pièces spéciales**	**Spezialteile**	**Special parts**	**Piezas especiales**	**Pezzi speciali**
1	DX 564-209 A	1		Pompe.	Pumpe.	Pump.	Bomba.	Pompa.
6	1 D 5 416 446 N *DX 9564-955 L*	1	L 1080 - R.p. DX 564-103 D.	Tube.	Rohr.	Pipe.	Tubo.	Tubo.
	1 D 5 416 445 C *DX 9564-103 C*	1	L 480.	Tube entre réservoir et pompe.	Rohr zwischen Behälter und Pumpe.	Pipe between reservoir and pump.	Tubo entre depósito y bomba.	Tubo fra serbatoio e pompa.
	DX 9564-220 A	1		Œillet sur réservoir.	Öse am Behälter.	Grommet on reservoir.	Ojete sobre depósito.	Boccola sul serbatoio.

I	NUMÉROS	K	Ⓢ 7/73	Lave-phares	Waschanlage f. Scheinwerfer	Headlamp washer	Lava-faro	Lavafaro
	GX 53 230 02 A	1		Réservoir.	Behälter.	Tank.	Depósito.	Serbatoio.
	2 G 5 447 990 H	1		Pompe.	Pumpe.	Pump.	Bomba.	Pompa.
	1 D 5 447 213 M	1		Centrale sur support de lampe.	Zentralrelais.	Central relay.	Central.	Centrale.
	1 S 5 414 210 J	1		Relais.	Relais.	Relay.	Relé.	Relé.
				Tube :	Rohr :	Pipe:	Tubo :	Tubo :
	2 G 5 447 988 L	1	5 × 8 × 650.	– de pompe à mise à l'atmosphère.	– zw. Pumpe und Druckausgleich.	– betw. pump and vent.	– entre bomba y puesta a la atmosfera.	– fra pompa e rimessa all' atmosfera.
	1 D 5 447 957 Z	1	3,5 × 6 × 750.	– de mise à l'atmosphère. à raccord 3 voies.	– zw. Druckausgleich und Verbindung.	– betw. vent and union.	– entre puesta a la atmosfera y racor.	– fra rimessa all' atmosfera e raccordo.
		1	D.	– de raccord 3 voies à gicleur.	– zw. Verbindung und Spritzdüse.	– betw. union and nozzle.	– entre racor y surtidor.	– fra racordo e spruzzatore.
	1 D 5 447 956 N	1	G - 3,5 × 6 × 1700.	– de raccord 3 voies à gicleur.	– zw. Verbindung und Spritzdüse.	– betw. union and nozzle.	– entre racor y surtidor.	– fra racordo e spruzzatore.
	1 G 5 445 722 F *GX 53 226 01 B*	1		Raccord 3 voies.	3-Wege-Verbindung.	3-way union.	Racor de 3 bocas.	Raccordo a 3 vie.
	1 G 5 447 996 Y	2		Gicleur.	Düse.	Nozzle.	Surtidor.	Spruzzatore.
	1 D 5 447 966 X	1		Mise à l'atmosphère.	Druckausgleich.	Air vent.	Puesta ala atmosfera.	Rimessa nell' aria libera.

I	NUMÉROS	K	⑤ 7/73 →	**Lave-phares** *(Suite)*	**Waschanlage f. Scheinwerfer** *(Forts.)*	**Headlamp washer** *(Cont.)*	**Lava-faro** *(Cont.)*	**Lavafaro** *(Cont.)*
				Vis :	Schraube :	Screw:	Tornillo :	Vite :
	23 660 019 V *ZD 9366 000 W*	1	TH M 5 × 14.	– de relais.	– für Relais.	– for wiring.	– de relé.	– per relé.
	ZC 9453 000 W	1	TCB M 5 × 10.	–	–	–	–	–
				Écrou :	Mutter :	Nut:	Tuerca :	Dado :
	25 259 019 E *ZD 9525 900 W*	1	M 5.	– de relais.	– f. Relais.	– f. wiring.	– de relé.	– per relé.
		2		– de gicleur.	– f. Düse.	– f. nozzle.	– de sturtidor.	– per spruzzatore.
				Rondelle :	Scheibe :	Washer:	Arandela :	Rondella :
	22 902 019 P *ZD 9290 200 U*	1	Co 5,1 × 12,2.	– de relais.	– f. Relais.	– f. wiring.	– de relé.	– per relé.
	22 334 019 B *ZD 9233 400 U*	1	Cr 5,2 × 9,4.	– de relais.	– f. Relais.	– f. wiring.	– de relé.	– per relé.
		2		– de gicleur.	– f. Düse.	– f. nozzle.	– de sturtidor.	– per spruzzatore.

I	NUMÉROS	K	→ 7/73	Avertisseur	Signalhörner	Horn	Bocina	Avvertitore acustico
	2 D 5 412 822 X	1	« Seima ».	Avertisseur.	Horn.	Horn.	Bocina.	Avvertitore.
	GX 53 129 01 A	2	L entr. 120.	Lame-support.	Halteblech.	Support plate.	Lamina-soporte.	Lamina-supporto.
	23 450 319 X *ZD 9345 030 W*	1	TH M 7 × 16.	Vis.	Schraube.	Screw.	Tornillo.	Vite.
	22 514 019 Y *ZD 9251 400 U*	1	Cr 7,3 × 12,3 - e 0,7.	Rondelle.	Scheibe.	Washer.	Arandela.	Rondella.

I	NUMÉROS	K	7/73 →	Avertisseur	Signalhörner	Horn	Bocina	Avvertitore acustico
			« Seima ».	Avertisseur :	Horn :	Horn:	Bocina :	Avvertitore :
	GX 53 352 01 A	1		– son aigu.	– tiefer Ton.	– high deep note.	– sonido grave.	– suono grave.
	GX 53 353 01 A	1		– son grave.	– heller Ton.	– shrill sound.	– sonido agudo.	– suono acuto.
	GX 53 354 01 A	1		Support.	Träger.	Bracket.	Soporte.	Supporto.
	GX 53 129 02 A	4		Lame-support.	Halteblech.	Support plate.	Lamina-soporte.	Lamina-supporto.
				Vis :	Schraube :	Screw:	Tornillo :	Vite :
	23 450 319 X *ZD 9345 030 W*	1	TH M 7 × 16.	– de support sur tôle antirecyclage.	– für Träger.	– for bracket.	– de soporte.	– per supporto.
	23 455 019 J *ZD 9345 500 W*	2	TH M 7 × 14.	– de lame sur support.	– für Halteblech.	– for support plate.	– de lámina.	– per lama.
				Écrou :	Mutter :	Nut:	Tuerca :	Dado :
	25 240 019 H *ZD 9524 000 W*	2	H M 6.	– d'avertisseur sur lame.	– f. Horn.	– f. horn.	– de bocina.	– per avvertitore.
	25 241 009 U *ZD 9524 100 U*	2	H M 7.	– de lame sur support.	– f. Halteblech.	– f. support plate.	– de lámina.	– per lama.
				Rondelle :	Scheibe :	Washer:	Arandela :	Rondella :
	22 514 019 Y *ZD 9251 400 U*	1	Cr 7,3 × 12,3.	– de support.	– für Träger.	– for bracket.	– de soporte.	– per supporto.
		2		– de lame.	– für Halteblech.	– for support plate.	– de lámina.	– per lama.
	22 385 019 Z *ZD 9238 500 U*	2	Cr 6,3 × 11.	– d'avertisseur sur lame.	– für Horn.	– for horn.	– de bocina.	– per avvertitore.

I	NUMÉROS	K		Poste de radio	Radiogerät	Radio set	Radiorreceptor	Posto radio
			« Continental-Édison » → 9/72					
	GX 51 136 01 B	1	« AM » (R 357) - N.F.P.	Ensemble poste radio :	Radiogerät, insgesamt :	Radio set assy:	Conjunto de radio :	Complessivo posto radio :
	GX 51 137 01 B	1	« FM » (R 356) - N.F.P.	–	–	–	–	–
	GX 51 101 01 B	1	« AM » (R 357) (4 W - 4 ohms).	Poste seul :	Radiogerät, ohne Ausrüstung :	Radio set, only:	Radiorreceptor solo :	Posto radio solo :
	GX 51 102 01 B	1	« FM » (R 356) (4 W - 4 ohms) N.F.P.	–	–	–	–	–
	GX 51 129 01 A	2		Entretoise fixation de poste.	Abstandshülse zur Befestigung des Gerätes.	Distance bush for securing set.	Separador de fijación de radiorreceptor.	Distanziale di fissaggio per posto
	GX 51 139 01 A		L 1700 - (XT).	Cordon d'alimentation (option HP).	Anschlusskabel (Einbau Lautsprecher).	Feed lead (loud-speaker option).	Cordon de alimentación (opción altavoz).	Cordone di alimentazione (opzione altoparlante).
	GX 51 140 01 A	1	N.F.P.	Cordon d'alimentation.	Anschlusskabel.	Feed lead.	Cordon de alimentación.	Cordone di alimentazione.
			« Blaupunkt » 9/72 →					
				Coffret pour montage complet sans poste :	Satz Einbauteile ohne Radiogerät :	Outfit without radio set:	Conjunto sin radiorreceptor :	Insieme senza posto :
	GX 51 158 01 A	1	« Hildesheim » - « Hamburg »	–	–	–	–	–
	GX 51 158 02 A	1	« Autoband ».	–	–	–	–	–
				Poste seul :	Radiogerät, ohne Ausrüstung :	Radio set, only:	Radiorreceptor solo :	Posto radio solo :
	2 D 5 429 804 J	1	« Hildesheim ».	–	–	–	–	–
	2 D 5 429 808 C	1	« Hamburg ».	–	–	–	–	–
	2 D 5 429 814 T	1	« Autoband » - cassettes.	–	–	–	–	–
				Ensemble de fixation :	Satz Befestigungsteile :	Set of securing parts:	Juego de piezas de fijación :	Serie di pezzi fissaggio :
	GX 51 151 01 A	1	« Hildesheim » - « Hamburg » R.p. GX 51 151 01 B → 11/72.	–	–	–	–	–
	GX 51 151 01 B		11/72 →.	–	–	–	–	–
	GX 51 154 01 A	1	« Autoband » → 11/72.	–	–	–	–	–
	GX 51 154 01 B	1	11/72 →.	–	–	–	–	–
	GX 51 155 01 A	1		Cordon d'alimentation.	Anschlusskabel.	Feed lead.	Cordon de alimentación.	Cordone di alimentazione.
	1 G 5 430 968 L	1	« Hildesheim » - « Hamburg ».	Bouton de manœuvre.	Betätigungsknopf.	Control knob.	Botón de mando.	Bottone di C^{do}.

I	NUMÉROS	K		Poste de radio *(Suite)*	Radiogerät *(Forts.)*	Radio set *(Cont.)*	Radiorreceptor *(Cont.)*	Posto radio *(Cont.)*
				Accessoires	**Zubehörteile**	**Accessories**	**Accesorios**	**Accessori**
	2 D 5 417 919 Z	1	R.m.p.	Antenne, sans coaxial.	Antenne, ohne Kabel.	Aerial, without coaxial.	Antena, sin coaxial.	Antenna, senza coassiale.
	1 D 5 420 644 U	1	L 2150.	Coaxial d'antenne.	Antennenkabel.	Aerial coaxial cable.	Coaxial de antena.	Coassiale per antenna.
		1	L 850.	Rallonge de coaxial :	Verlängerung für Antennenkabel :	Extension f. coaxial:	Prolungación del coaxial :	Prolunga del coassiale :
	GX 51 121 01 A	1	« Edison » → 9/72. R.p. 5 430 501 K.	–	–	–	–	–
	2 D 5 430 501 K	1	« Blaupunkt », 9/72 →.	–	–	–	–	–
	GX 51 123 01 A	1		Protecteur de vis d'antenne.	Abschirmung für Antennenschraube.	Protector f. aerial screw.	Protector de tornillo de antenna.	Prottetore per vite dell' antenna.
	GX 51 138 01 A	1	4 ohms.	Haut-parleur.	Lautsprecher.	Loudspeaker.	Altavoz.	Altoparlante.
	GX 51 126 01 A	1		Support de haut-parleur.	Träger für Lautsprecher.	Loudspeaker bracket.	Soporte de altavoz.	Supporto per altoparlante.
	GX 51 124 01 A	1		Joint mousse de haut-parleur.	Schaumgummidichtung für Lautsprecher.	Elastic joint for loud-speaker.	Junta de altavoz.	Guarniz. per altoparlante.
	GX 51 122 01 A	1		Support de joint de haut-parleur.	Träger für Lautsprecherdichtung.	Support for loudspeaker joint.	Soporte de junta de altavoz.	Support per guarniz. dell' altoparlante.
	1 M 5 420 309 C *AM 9653-111 A*	1		Membrane de protection de haut-parleur.	Schutzmembrane für Lautsprecher.	Diaphragm for loudspeaker protection.	Membrana de protec. de altavoz.	Membrana per protez. dell' altoparlante.
				Condensateur :	Kondensator :	Condenser:	Condensador :	Condensatore :
	1 D 5 413 339 S	1	R.p. 5 414 558 S → 9/71.	– sur alternateur.	– an Lichtmaschine.	– on alternator.	– sobre alternador.	– sul alternatore.
	1 D 5 414 558 S	1	R.p. 5 433 939 E 9/71 → 9/72.	– sur alternateur.	– an Lichtmaschine.	– on alternator.	– sobre alternador.	– sul alternatore.
	1 S 5 433 939 E	1	9/72 →.	–	–	–	–	–
	1 S 5 407 717 H	1		– sur bobine.	– an Zündspule.	– on ignition coil.	– sobre bobina.	– sulla bobina.
	GX 51 133 01 A	2		Tresse de mise à masse sur charnière de capot.	Kabellitze für Masseanschluss an Motorhaubenscharnier.	Earthing strap on bonnet hinge.	Trenza de puesta a masa sobre bisagra de capó.	Treccia di messa a massa sulla cerniera del cofano.
	2 M 5 430 962 M	1	« Hildesheim ».	Enjoliveur de façade.	Zierstück f. Vorderseite.	Embellisher f. front part.	Embellecedor de fachada.	Cornice per facciata.

GROUPE 6		BAUGRUPPE 6		GROUP 6	
SOUS-GROUPES	DÉSIGNATION DES CHAPITRES	UNTER-GRUPPEN	BEZEICHNUNG DER KAPITEL	UNDER-GROUPS	DESCRIPTION OF CHAPTERS
6-133	Suspension moteur AV	**6-133**	Motoraufhängung, vorn	**6-133**	Engine suspension, front
6-173	Canalisation essence	**6-173**	Kraftstoffleitung	**6-173**	Fuel tubing
6-175	Réservoir essence Rhéostat de jauge	**6-175**	Kraftstoffbehälter und Messrheostat	**6-175**	Fuel tank and gauge unit
6-182	Échappement	**6-182**	Auspuffanlage	**6-183**	Exhaust
6-242	Refroidissement moteur	**6-242**	Motorkühlung	**6-242**	Engine cooling
6-615	Pare-chocs AV et plaque de police	**6-615**	Stossstange, vorn-Kenzeichen	**6-615**	Bumper, front - Number plate
6-615/1	Pare-chocs AR	**6-615/1**	Stossstange, hinten	**6-615/1**	Bumper, rear
6-642	Prise de chauffage	**6-642**	Heizungsanschluss	**6-642**	Heating intake
6-642/1	Chauffage - Aération	**6-642/1**	Heizung und Lüftung	**6-642/1**	Heating and ventilation
6-642/2	Commandes chauffage et aération	**6-642/2**	Betätigung für Heizung und Lüftung	**6-642/2**	Heating and ventilation controls
6-642/3	Chauffage —20 °C	**6-642/3**	Heizung —20 °C	**6-642/3**	Heating —20 °C
6-642/4	Groupe de chauffage —20 °C	**6-642/4**	Heizelement für Heizung —20 °C	**6-642/4**	Heater unit for heating —20° C
6-643	Aération	**6-643**	Lüftung	**6-643**	Ventilation

GRUPO 6

GRUPPO 6

SUBGRUPOS	DESIGNACION DE LOS CAPITULOS	SOTTO-GRUPPI	DESIGNAZIONE DEI CAPITOLI
6-133	Suspension delantera de motor	**6-133**	Sospensione anteriore del motore
6-173	Canalización de gasolina	**6-173**	Canalizzazione benzina
6-175	Deposito de gasolina - Reostato de cabida	**6-175**	Serbatoio benzina - Reostato indicatore
6-182	Escape	**6-182**	Scarico
6-242	Refrigeración del motor	**6-242**	Raffreddamento del motore
6-615	Parachoques delanteros - Placa de matricula	**6-615**	Paraurti anteriore - Portatarga
6-615/1	Parachoques traseros	**6-615/1**	Paraurti posteriore
6-642	Toma de calefacción	**6-642**	Presa riscaldamento
6-642/1	Calefacción - Aireación	**6-642/1**	Riscaldamento - Aerazione
6-642/2	Mando de calefacción y de aireación	**6-642/2**	Comando riscaldamento e aerazione
6-642/3	Calefacción —20 °C	**6-642/3**	Riscaldamento —20 °C
6-642/4	Grupo de calefacción —20 °C	**6-642/4**	Gruppo di riscaldamento —20 °C
6-643	Aireación	**6-643**	Aerazione

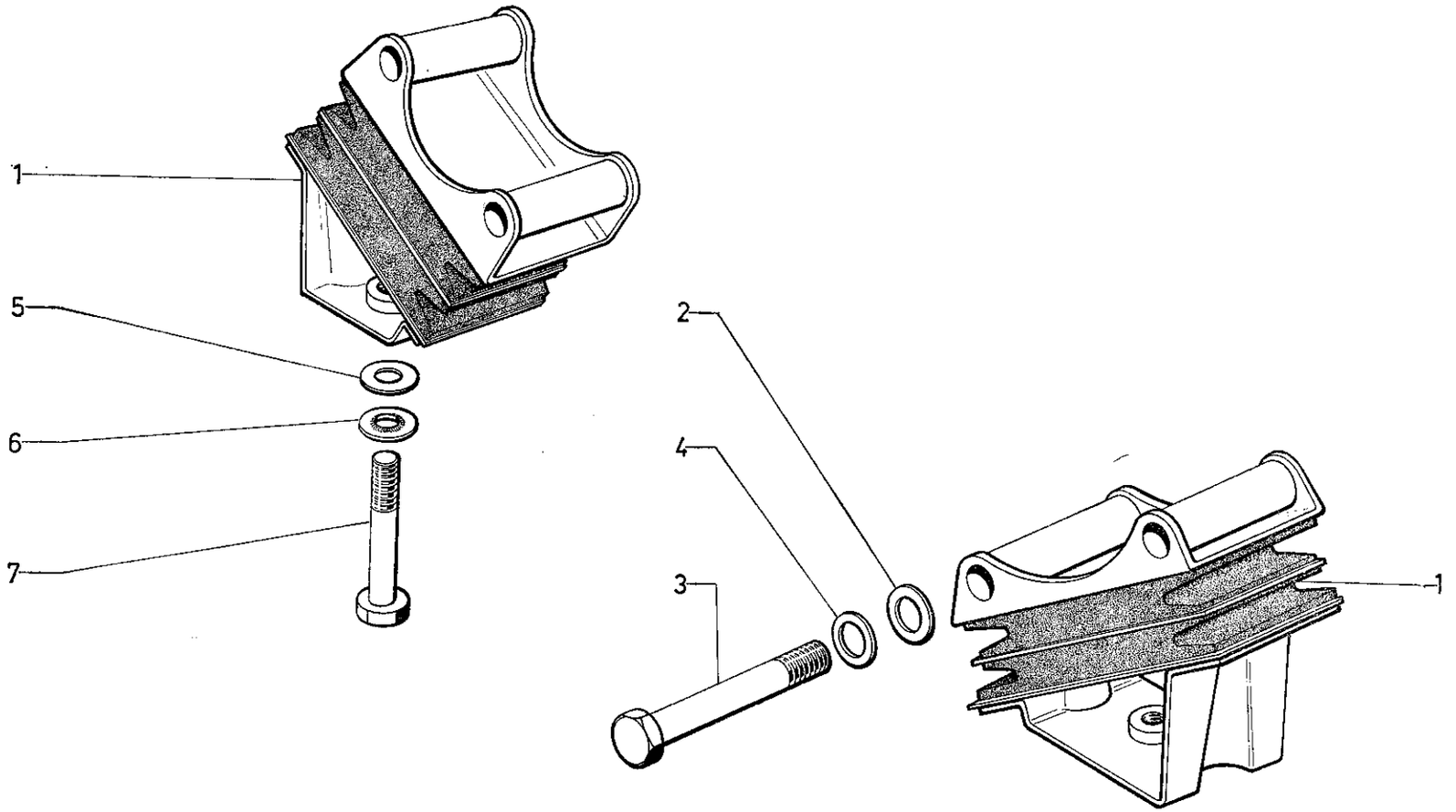

624

I	NUMÉROS	K		Suspension moteur AV	Motoraufhängung, vorn	Front suspension for engine	Suspensión delantera de motor	Sospensione anteriore del motore
1	GX 07 100 01 A	2		Support moteur AV.	Motorträger, vorn.	Front engine support.	Soporte delant. de motor.	Supporto ant. del motore.
2	22 602 009 L *ZD 9260 200 W*	4	10,5 × 22 × 2,5.	Rondelle sur moteur.	Scheibe.	Washer on engine.	Arandela sobre motor.	Rondella sul motore.
3	23 891 019 P *ZD 9389 100 W*	4	TH 10 × 125 - L 75 → 7/73.	Vis fixation moteur :	Befestigungsschraube für Motor :	Securing screw f. engine:	Tornillo de sujeción de motor :	Vite per fissaggio motore :
	24 017 019		7/73 →.	–	–	–	–	–
4	ZC 9619 045 W	4	10 × 18.	Rondelle sur moteur.	Scheibe.	Washer on engine.	Arandela sobre motor.	Rondella sul motore.
5	22 761 019 F *ZD 9276 100 W*	2	10 × 28.	Rondelle sur traverse.	Scheibe für Traverse.	Washer on cross member.	Arandela sobre traviesa.	Rondella sulla traversa.
6	22 912 019 K *ZD 9291 200 U*	2	Co 20,2 × 10,2 × 1,95.	Rondelle sur traverse.	Scheibe für Traverse.	Washer on cross member.	Arandela sobre traviesa.	Rondella sulla traversa.
7	ZD 9388 730 W	2	TH 10 × 125 - L 55.	Vis fixation sur traverse.	Befestigungsschraube für Traverse.	Securing screw on cross-member.	Tornillo de sujeción sobre traviesa.	Vite di fissaggio sulla traversa.

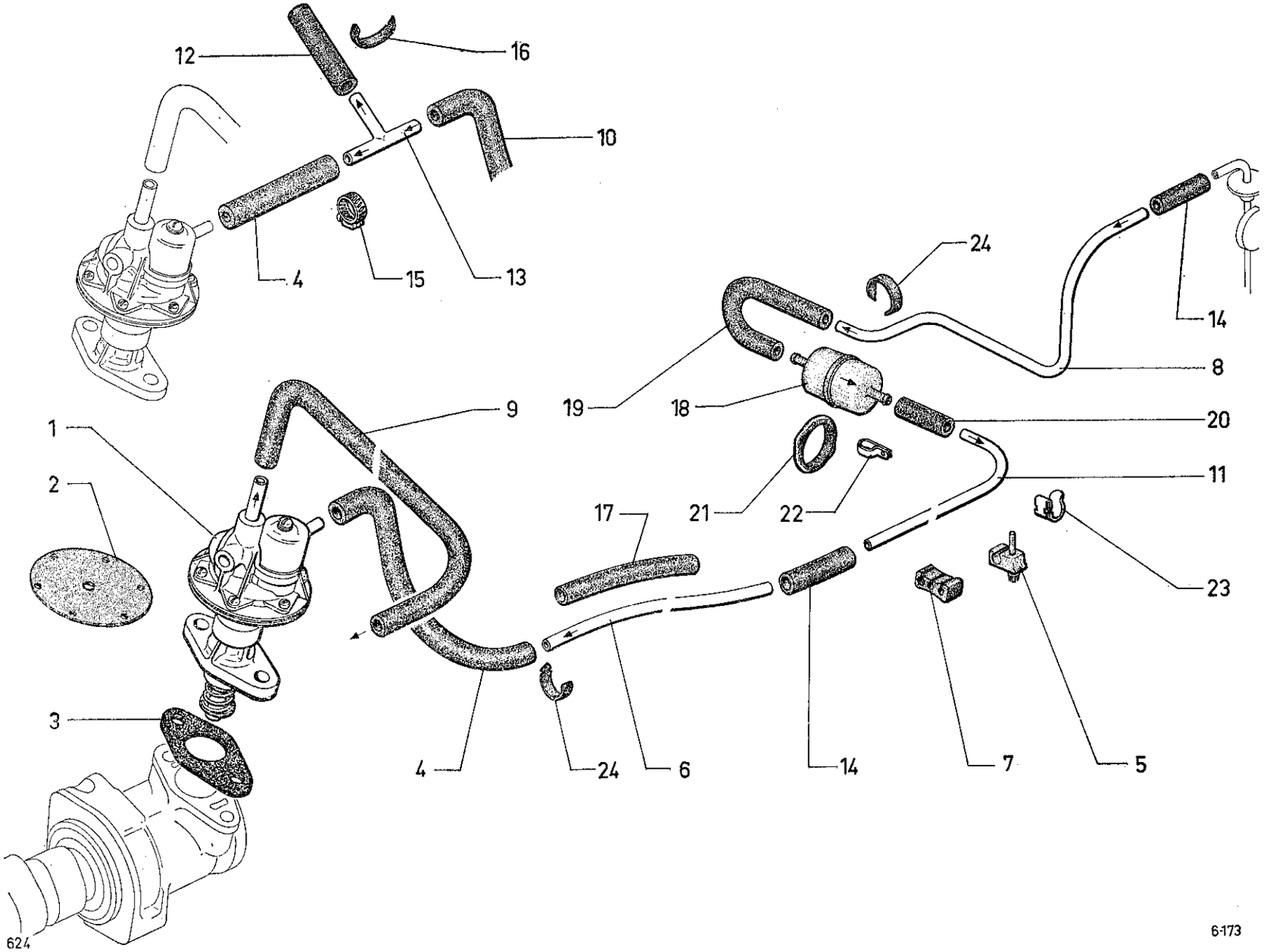
12
16
10
4
15
13
24
14
8
19
18
20
9
1
2
11
21
22
17
23
3
4
24
6
14
7
5
624

I	NUMÉROS	K		Canalisation essence	Kraftstoffleitung	Fuel piping	Canalización de gasolina	Canalizzazione benzina
1				Pompe à essence :	Kraftstoffpumpe :	Fuel pump:	Bomba de gasolina :	Pompa benzina :
	GX 03 145 01 A	1	« S.E.V. » - R.p. GX 03 145 02 A.	–	–	–	–	–
	GX 03 145 02 A	1	« Guiot » - R.p. GX 03 145 02 B - d.e.o. 1-AM 9174-007 B.	–	–	–	–	–
		1	Ⓓ Ⓢ → 9/71 R.p. 5 428 535 R d.e.o. 1-AM 9174-007 B.	–	–	–	–	–
	GX 03 145 02 B	1	Ⓓ Ⓢ 9/71 → 5/72.	–	–	–	–	–
		1	TT 5/72 → 9/72 R.p. 5 428 535 R + d.e.o. 1-AM 9174-007 B.	–	–	–	–	–
	1 C 5 428 535 R		9/72 →.	–	–	–	–	–
	GX 03 145 03 A	1	« Ac Delco » - R.p. GX 03 145 03 B d.e.o. 1-AM 9174-007 B.	–	–	–	–	–
		1	Ⓓ Ⓢ → 9/71.	–	–	–	–	–
	GX 03 145 03 B	1	Ⓓ Ⓢ 9/71 → 5/72.	–	–	–	–	–
		1	TT 5/72 → 9/72.	–	–	–	–	–
	1 C 5 428 536 B	1	9/72 →.	–	–	–	–	–
2	GX 03 146 02 A	1	« Guiot ».	Membrane de pompe.	Pumpenmembrane.	Diaphragm for pump.	Membrana de bomba.	Membrana della pompa.
3	GX 03 148 01 B	1	e 6.	Entretoise de pompe.	Abstandsstück für Pumpe.	Distance piece for pump.	Separador de bomba.	Distanziale per pompa.
4	1 A 5 419 944 K	1	5 × 12 × 250 9/71 → 12/71.	Durit sur pompe :	Leitung an Pumpe :	Duct on pump:	Tubo flex. sobre bomba :	Tubo flessibile sulla pompa :
	1 G 5 421 248 J *AX 9174-206 A*	1	5 × 12 × 210 9/71 → 12/71.	–	–	–	–	–
	AM 9174-007 B	1	5 × 12 × 320 Ⓓ Ⓢ 9/71 →.	–	–	–	–	–
	1 G 5 421 250 F	1	5 × 12 × 290 12/71 →.	–	–	–	–	–
5	ZC 9619 896 U	1	⌀ 6.	Support de canalisation.	Halterung für Leitung.	Piping bracket.	Soporte de canalización.	Supporto per canalizzaz.
6	GX 03 171 01 A	1	4,5 × 6 × 730 - nylon.	Tube d'alimentation.	Zuführrohr.	Fider pipe.	Tubo de alimentación.	Tubo di alimentazione.
7	GX 03 199 01 A	1		Support tube alimentation.	Träger für Zuführrohr.	Bracket for fider pipe.	Soporte de tubo de alimentación.	Supporto per tubo di alimentazione.
8	GX 03 239 01 A	1	4,5 × 6 × 760 - nylon.	Tube départ de réservoir.	Abgangsrohr vom Tank.	Tank outflow pipe.	Tubo de salida de deposito.	Tubo di uscita serbatoio.
9	GX 03 254 01 A	1	5 × 12 × 510 1/71 → 7/72. R.m.p.	Durit pompe à carburateur :	Leitung von Pumpe zum Vergaser :	Duct from pump to carburettor:	Tubo flex. entre bomba y carburador :	Tubo flessib. fra pompa e carburatore :
	1 G 5 428 603 E	1	5 × 12 × 530 7/72 →.	–	–	–	–	–
10	1 G 5 421 249 V *AZ 9174-006 A*	1	5 × 12 × 160 - Ch —20° Ⓢ Ⓝ.	Tube réservoir à raccord 3 voies.	Rohr vom Tank zur 3-Wege-Verbindung.	Tank pipe to 3-way union.	Tubo entre deposito y racor de 3 bocas.	Tubo fra serbatoio e raccordo a 3 vie.
11	GX 03 198 01 A	1	⌀ 6 - L 1435.	Tube rigide.	Starre Leitung.	Stiff pipe	Tubo rígido.	Tubo rígido.

I	NUMÉROS	K		Canalisation essence (Suite)	Kraftstoffleitung (Forts.)	Fuel piping (Cont.)	Canalización de gasolina (Cont.)	Canalizzazione benzina (Cont.)
12	AM 9174-007 B	1	5 × 12 × 320 - Ch —20° Ⓢ Ⓝ → 5/71.	Tube du raccord 3 voies à groupe chauffage :	Rohr von 3-Wege-Verbindung z. Heizelement :	Pipe between 3 way-union and heating unit:	Tubo entre racor de 3 bocas y grupo de calefacción :	Tubo fra raccordo a 3 vie e grupo di riscaldamento :
	1 G 5 421 248 J *AX 9174-206 A*	1	5 × 12 × 210 - Ch —20° 5/71 →.	–	–	–	–	–
	A 174-6 A	1	5 × 12 × 340 - Ch —20° Ⓢ Ⓓ 9/71 →.	–	–	–	–	–
13	1 A 5 420 541 Z *AZ 9174-959 L*	1	Ch —20° Ⓢ Ⓝ.	Raccord 3 voies.	3-Wege-Verbindung.	3-way-union.	Racor de 3 bocas.	Raccordo a 3 vie.
14	1 M 5 421 247 Y *AM 9174-998 L*	3	5 × 12 × 60.	Gaine protection.	Schutzhülle.	Protective sheath.	Vaina de protección.	Guaina di protezione.
15	ZC 9614 022 U	2	Ch —20° Ⓢ Ⓝ.	Collier sur durit.	Schelle an Leitung.	Collar on duct.	Collar sobre tubo flex.	Fascetta sul tubo flessib.
16	1 H 5 413 293 S	1	L 102 - Ch —20° Ⓢ Ⓝ.	Collier.	Schelle.	Collar.	Collar.	Fascetta.
17	1 A 5 421 252 C *AZ 9174-966 L*	2	7 × 10 × 310.	Gaine sur tube souple.	Hülle am biegsamen Rohr.	Sheath on flexible pipe.	Vaina sobre tubo flex.	Guaina sul tubo flessib.
18	GX 03 302 01 A	1	L 105 - « Guiot ».	Filtre à essence.	Kraftstoffilter.	Fuel filter.	– Filtro de gasolina.	Filtro benzina.
			⌀ 5 × 12.	Durit coudée :	Leitung, gekrümmt :	Bent tube:	Tubo acodillado :	Tubo a gomito :
19	GX 03 303 01 A	1		– entrée filtre.	– Filtereingang.	– filter entrance.	– entrada de filtro.	– entrata filtro.
20	A 174-6 A	1	L 350 - R.m.p. 4/72 →.	– sortie filtre.	– Filterausgang.	– filter exit.	– salida de filtro.	– uscita filtro.
21	GX 03 245 01 A	1		Anneau caoutchouc de filtre.	Gummiring f. Filter.	Rubber ring f. filter.	Anillo de caucho de filtro.	Boccola di gomma per filtro.
22	GX 13 308 01 A	1		Patte de filtre.	Lasche f. Filter.	Lug f. filter.	Pata de filtro.	Staffa per filtro.
23	ZC 9619 758 U	1	→ 4/72.	Agrafe pour filtre :	Klammer f. Filter :	Clip f. filter:	Grapa de filtro :	Graffetta per filtro :
	ZC 9619 918 U		4/72 →.	–	–	–	–	–

I	NUMÉROS	K		Canalisation essence *(Suite)*	Kraftstoffleitung *(Forts.)*	Fuel piping *(Cont.)*	Canalización de gasolina *(Cont.)*	Canalizzazione benzina *(Cont.)*
24	1 D 5 420 550 X	1	L 40 - AR 4/72 →.	Collier sur canalisation entrée filtre.	Schelle an Leitung.	Collar on piping.	Collar sobre canaliz.	Fascetta canalizzazione.
	GX 50 170 01 A	1	Ⓢ Ⓓ 9/71 → 5/72.	Collier caoutchouc :	Gummischelle :	Rubber collar:	Collar de caucho :	Fascetta di gomma :
		1	TT 5/72 → 7/72.	–	–	–	–	–
	1 H 5 413 293 S	1	TT 7/72 →.	–	–	–	–	–
	GX 03 296 01 A	1	L 180 9/71 → 7/72.	Profilé caoutchouc sur unit AV D.	Gummiprofil am Wagenkasten.	Rubber finisher on front body unit.	Perfil de caucho sobre conjunto del.	Profilato di gomma sul compressivo ant.
	22 907 019 *ZD 9290 700 U*	2	Co ⌀ 8,2.	Rondelle sur pompe.	Scheibe an Kraftstoff-pumpe.	Washer on pump.	Arandela sobre bomba.	Rondella sulla pompa.
	25 242 009 *ZD 9524 200 U*	2	H ⌀ 8.	Écrou sur pompe.	Mutter an Pumpe.	Nut on pump.	Tuerca sobre bomba.	Dado sulla pompa.
	ZC 9616 181 U	1	⌀ 8 - L 35 - D.	Goujon sur pompe :	Stehbolzen an Pumpe :	Stud on pump:	Esparrago sobre bomba :	Prigioniero :
	26 161 109 *ZC 9 616 161 U*	1	⌀ 8 - L 30 - G.	–	–	–	–	–
	ZC 9619 876 U	1		Agrafe sur tube.	Spange am Rohr.	Clip on pipe.	Grapa sobre tubo.	Graffetta sul tubo.
	ZC 9619 920 U	1		Agrafe de canalisation.	Spange f. Leitung.	Clip f. piping.	Grapa de canalización.	Graffetta canalizzazione.
	ZD 9299 600 U	2	L 600.	Collier sur tube de remplissage.	Schelle am Einfüllrohr.	Collar on filler pipe.	Collar sobre tubo de llenado.	Collare sul tubo di riempimento.

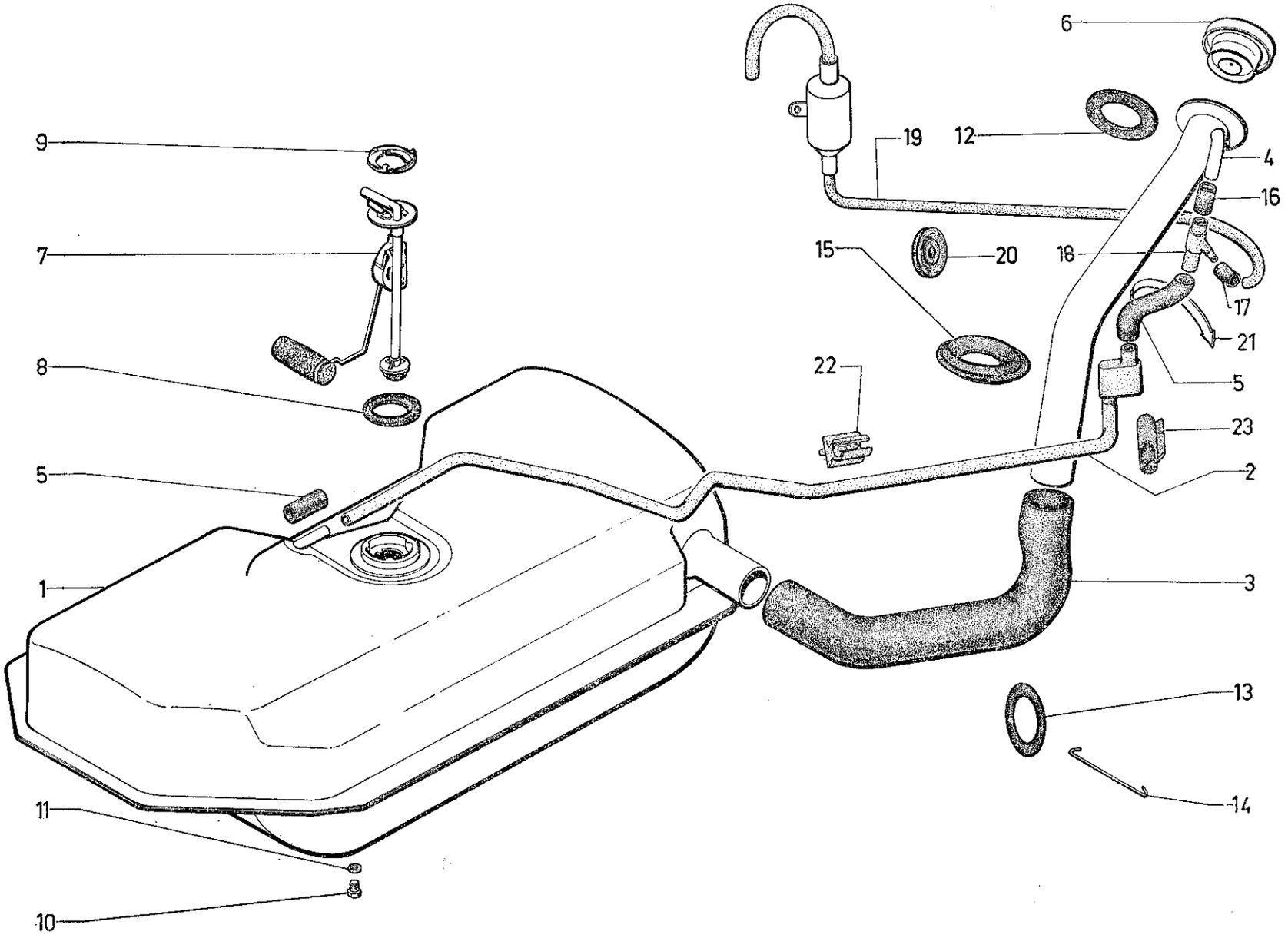

624

I	NUMÉROS	K		Réservoir essence Rhéostat de jauge	Kraftstoffbehälter Messrheostat	Fuel tank and gauge unit	Deposito de gasolina Reostato de cabida	Serbatoio benzina Reostato indicatore
1	GX 03 117 01 A	1		Réservoir avec bouchon et joint de vidange.	Tank mit Ablassstopfen und Dichtung	Tank with drain plug and joint.	Deposito con tapón y junta de vaciado.	Serbatoio con tappo e guarnizione scarico.
2	GX 03 253 01 A	1	10 × 12.	Tube de mise à l'air libre.	Entlüfterrohr.	Air vent tube.	Tubo de puesta al aire libre.	Tubo della rimessa nell' aria libera.
3	GX 03 155 01 A	1	Inf.	Tubulure de remplissage :	Einfüllstutzen :	Filler pipe:	Tubo de llenado :	Bocchettone :
4	GX 03 162 01 B	1	Sup. → 7/71 R.p. GX 03 295 01 A.	–	–	–	–	–
	GX 03 162 01 C	1	Sup. 7/71 → 9/71	–	–	–	–	–
	GX 03 162 01 D	1	R.p. GX 03 162 01 D. Sup. 9/71 →.	–	–	–	–	–
5	GX 03 163 01 A	2	11 × 18 × 50 → 7/71.	Manchon sur tube de remplissage :	Stutzen :	Sleeve :	Manguito :	Manicotto :
	GX 03 290 01 A		11 × 17 × 115 7/71 →.	–	–	–	–	–
6	GX 03 179 01 B	1	→ 7/71.	Bouchon du réservoir :	Stopfen für Tank :	Tank plug:	Tapón del deposito :	Tappo del serbatoio :
	GX 03 179 01 C	1	7/71 →	– sans orifice.	- ohne Loch.	– without hole.	– sin agujero.	– senza foro.
			R.m.p. 7/71 → 9/71.					
	ZC 9857 104 U	1	→ 9/71.	– antivol avec orifice.	– mit Diebstahlsicherung mit Loch.	– with anti-theft device with hole.	– con antirrobo con agujero.	– con antiforto a foro.
	ZC 9857 118 U	1		– antivol sans orifice pour tubulure avec capacité.	– mit Diebstahlsicherung ohne Loch.	– with anti-theft device without hole.	– con antirrobo sin agujero.	– con antiforto senza foro.
7	GX 03 151 01 A	1	« Jaeger ».	Rhéostat de jauge :	Messrheostat:	Gauge unit:	Reostato de cabida :	Reostato indicatore :
	GX 03 151 02 A	1	« ED ».	–	–	–	–	–
8	GX 03 177 01 A	1	38 × 60 × 2,5	Joint du rhéostat.	Dichtung f. Messrheostat.	Joint for gauge unit.	Junta de reostato.	Guarnizione di reostato.
9	GX 03 178 01 A	1		Bague du rhéostat.	Befestigungsring für Rheostaten.	Securing bush f. gauge unit.	Anillo de sujeción de reostato.	Boccola di fissaggio per reostato.
10	1 T 5 419 945 W	1	⌀ 8 × 100.	Bouchon de vidange.	Ablassstopfen.	Drain plug.	Tapón de vaciado.	Tappo di scarico.
11	ZD 9246 200 U	1	8 × 12 × 1.	Joint du bouchon.	Dichtung.	Drain plug joint.	Junta de tapón.	Guarnizione per tappo.
12	GX 03 108 01 A	1	45,5 × 90 × 1.5 - 2 ⌀ 10.	Joint tube de remplissage.	Dichtung f. Einfüllrohr.	Seal for filler pipe.	Junta de tubo de llenado.	Guarniz. per tubo di riemp.
13	GX 03 245 01 A	1	⌀ int. 38.	Anneau élastique de tube inf.	Ring für unteres Rohr.	Ring for lower pipe.	Anillo de tubo inf.	Anello per tubo inf.
14	GX 03 248 01 A	1	L 130 - ⌀ 2,5.	Crochet double.	Doppelhaken.	Double hook.	Gancho doble.	Gancio doppio.

I	NUMÉROS	K		Réservoir essence Rhéostat de jauge *(Suite)*	Kraftstoffbehälter Messrheostat *(Forts.)*	Fuel tank and gauge unit *(Cont.)*	Deposito de gasolina Reostato de cabida *(Cont.)*	Serbatoio benzina Reostato indicatore *(Cont.)*
15	ZC 9807 107 U	1		Collerette étanchéité.	Dichtring.	Sealing ring.	Collarin de estanqueidad.	Collarino di tenuta.
				Manchon caoutchouc :	Gummistutzen :	Rubber sleeve:	Manguito de caucho :	Manicotto di gomma :
16	GX 03 293 01 A	1	11 × 17 × 70 - sup. R.p. DS 175-68 7/71 → 9/71.	– sur tubulure.	– am Einfüllstutzen.	– on filler pipe.	– sobre tubo de llenado.	– sul bocchettone.
	DS 175-68	1	11 × 18 × 70 - sup. 9/71 →.	–	–	–	–	–
17	GX 03 294 01 A	1	3 × 8 × 30 7/71 →.	– sur canalisation.	– an Leitung.	– on piping.	– sobre canalisación.	– sulla canalizzazione.
18	GX 03 291 01 A	1	Nylon 7/71 →.	Raccord en té.	T-förmige Verbindung.	T-union.	Racor en T.	Raccordo a T.
19	GX 03 292 01 A	1	Nylon 7/71 → 1/72.	Canalisation avec capacité :	Leitung mit Dose :	Piping with box:	Canalización con capacitad :	Canalizzazione con capacità :
	GX 03 292 01 B	1	Nylon 1/72 → 1/73 R.p. GX 03 292 01 C.	–	–	–	–	–
	GX 03 292 01 C	1	Nylon 1/73 →.	–	–	–	–	–
20	GX 03 297 01 A	2		Œillet caoutchouc.	Gummiöse.	Rubber grommet.	Ojete de caucho.	Occhiello di gomma.
21	1 M 5 413 303 A	1	Sup. 7/71 →.	Collier sur tubulure.	Schelle am Einfüllstutzen.	Collar on filler pipe.	Collar de tubo de llenado.	Fascetta sul bocchetone.
22	ZC 9619 876 U	1		Agrafe de tube.	Klammer.	Clip.	Grapa.	Graffetta per tubo.
23	GX 03 299 01 A	1		Garniture sur plancher.	Garnitur am Boden.	Trim on floor.	Guarnición en piso.	Guarnizione sul pianale.
	GX 03 295 01 A	1	N.F.P. 7/71 →.	Ensemble pièces pour tubulure.	Satz Teile für Einfüllstutzen.	Set of parts for filler pipe.	Conjunto de piezas de tubo de llenado.	Insieme di pezzi per bocchettone.
				Collier de tube inf. :	Schelle f. unteres Rohr :	Collar for lower pipe:	Collar de tubo inf. :	Fascetta per tubo inf. :
	22 996 029 M *ZD 9299 600 U*	1	L 600 - inf.	– sur réservoir.	– am Tank.	– on tank.	– sobre deposito.	– sul serbatoio.
	26 140 119 D *ZC 9614 011 U*	1	L 240 - sup.	– sur tubulure.	– am Stutzen.	– on filler piping.	– sobre tubo.	– sul bocchetone.
	22 986 029 S	8	L 169 - *l* 2,5 Ⓢ Ⓝ.	Collier de mise à l'air libre :	Schelle f. Rohr :	Collar f. vent pipe:	Collar de tubo :	Fascetta per tubo :
	26 140 909	1	⌀ 7,35 Ⓢ Ⓝ 5/73 →.	– double fil sur capacité.	– an Dose.	– on box.	– sobre capacidad.	– sulla capacità.
	23 460 319 T *ZD 9346 030 W*	10	TH 7 × 25.	Vis de réservoir.	Schraube für Tank.	Screw for tank.	Tornillo de deposito.	Vite per serbatoio.
	ZD 9275 100 Z	1	TR 4,85 - L 12,7.	Vis de tubulure.	Schraube am Stutzen.	Screw f. filler pipe.	Tornillo de tubo.	Vite per bocchetone.
	ZD 9226 700 Z	1	TFB 4,85 - L 9,5 → 9/71.	Vis de capacité :	Schraube für Dose :	Screw securing the box:	Tornillo de capacidad :	Vite per capacità :
	22 143 009 F *ZD 9214 300 U*	1	TR 4,85 - L 12,7 9/71 →.	–	–	–	–	–

I	NUMÉROS	K	(J) 4/73 →	Antipollution sur alimentation essence *(Suite)*	Entgiftungsanlage an Kraftstoffanlage *(Forts.)*	Evaporative loos control *(Cont.)*	Antipolución sobre alimentación de gasolina *(Cont.)*	Antipolluzione sull' alimentazione carburante *(Cont.)*
				Rondelle :	Scheibe :	Washer:	Arandela :	Rondella :
	22 312 019 W *ZD 9231 200 W*	2	Co ⌀ 5.	– de collier de cartouche.	– für Schelle.	– for collar.	– de collar.	– per fascetta.
	22 904 019 D *ZD 9290 400 U*	2	Co ⌀ 7.	– de collier sur caisse.	– für Schelle.	– for collar.	– de collar.	– per fascetta.
	22 902 019 P *ZD 9290 200 U*	2	Co ⌀ 5.	– de sangle de réservoir.	– für Halteband.	– for belt.	– de correa.	– per cinghia.

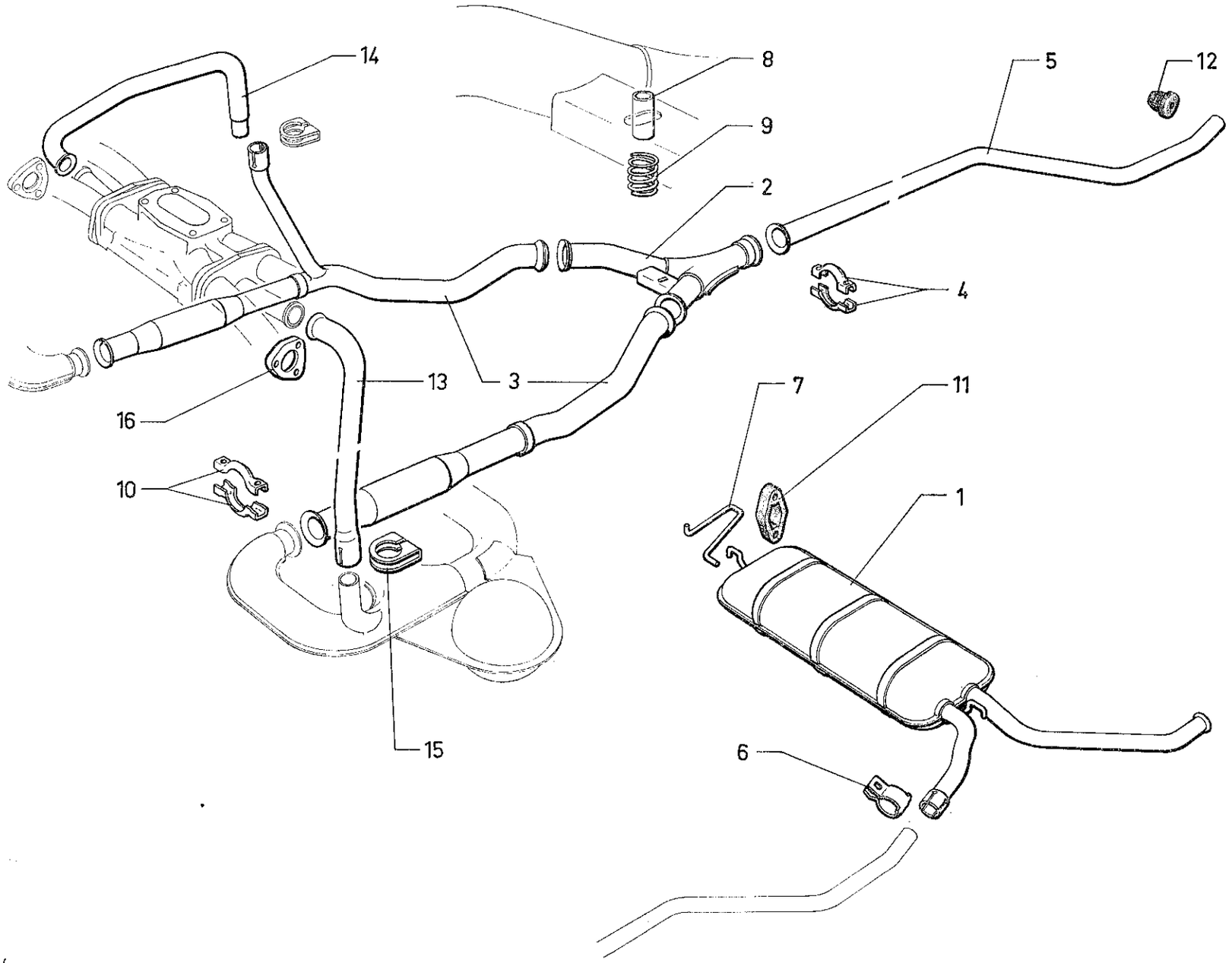
14
8
5
12
9
2
4
3
13
16
10
7
11
1
15
6

I	NUMÉROS	K		Échappement	Auspuffanlage	Exhaust	Escape	Scarico
	4 G 5 431 261 W	1	→ 9/71.	Ensemble silencieux :	Auspufftopf, insgesamt :	Silencer assy:	Conjunto de silencioso :	Insieme silenziatore :
	4 G 5 431 262 G	1	9/71 → 9/72 R.p. GX 04 246 01 A.	–	–	–	–	–
	GX 04 246 01 A	1	9/72 →.	– serti.	– eingefasst.	– inset.	– engastado.	– graffato.
	4 G 5 431 263 T	1	G → 7/72.	Ensemble tube liaison :	Verbindungsrohr, insges. :	Connecting pipe assy:	Conjunto de tubo de union :	Insieme tubo collegam. :
	4 G 5 431 264 D	1	D → 7/72.	–	–	–	–	–
	4 G 5 431 265 P	1	9/71 →.	Ensemble tube sous caisse.	Rohr unter Karosserie, insgesamt.	Pipe assy under body.	Conjunto de tubo bajo caja.	Insieme tubo sotto scocca.
1	GX 04 116 01 A	1	→ 9/71.	Silencieux revêtu :	Auspufftopf, verkleidet :	Silencer, protected:	Silencioso rivestido :	Silenziatore rivestito :
	GX 04 116 01 B	1	9/71 → 5/72 R.p. GX 04 116 02 A.	–	–	–	–	–
	GX 04 116 02 A	1	5/72 →.	–	–	–	–	–
2	GX 04 125 01 A	1	→ 7/72.	Tubulure de raccordement en Y :	Zwischenteil, Y-förmig :	Connecting piping in Y-form:	Colector en Y :	Collettore in Y :
	GX 04 125 02 A	1	Ⓢ Ⓓ 9/71 → 7/72.	–	–	–	–	–
		1	TT 7/72 → 10/72.	–	–	–	–	–
	GX 04 125 03 A	1	TT 10/72 →.	–	–	–	–	–
3			7/72 →.	Tube de liaison :	Verbindungsrohr :	Connecting pipe:	Tubo de unión :	Tubo di collegamento
	GX 04 140 01 A	1	G - ⌀ ext. 36,7 - L 698 → 7/72.	–	–	–	–	–
	GX 04 141 01 A	1	D - ⌀ ext. 36,7 - L 659 → 7/72.	–	–	–	–	–
	GX 04 140 03 A	1	G - ⌀ ext. 40 - L 698 Ⓓ Ⓢ 9/71 → 7/72.	–		–	–	–
		1	G - TT 7/72 →.	–	–	–	–	–
	GX 04 141 03 A	1	D - ⌀ ext. 40 - L 659 R.p. GX 04 141 04 A. Ⓓ Ⓢ 9/71 → 7/72.	– avec prise chauffage.	– mit Heizungsanschluss.	– with heating connection.	– con toma de calefacción.	– con presa di riscaldamento.
		1	D - TT 7/72 →.	–	–	–	–	–
	GX 04 141 04 A	1	D TT 7/72 →.	–	–	–	–	–
4	GX 04 146 01 A	2		Demi-collier.	Schellenhälfte.	Half collar.	Medio-collar.	Semicollare.
5	GX 04 152 01 A	1	⌀ ext. 40 - L 2178 → 9/71 R.p. GX 04 152 01 B.	Tube sous caisse :	Rohr unter Karosserie :	Pipe under body:	Tubo bajo caja :	Tubo sotto scocca :
	GX 04 152 01 B	1	⌀ ext. 40 - L 2178 9/71 →.	–	–	–	–	–
6	GX 04 154 01 A	1		Collier du tube de raccordement.	Schelle für Verbindungsrohr.	Union pipe collar.	Collar de tubo de conexión.	Collare per tubo di unione.

I	NUMÉROS	K		Échappement (Suite)	Auspuffanlage (Forts.)	Exhaust (Cont.)	Escape (Cont.)	Scarico (Cont.)
7	GX 04 191 01 A	2		Support de pot.	Träger für Auspufftopf.	Silencer bracket.	Soporte del deposito.	Supporto per marmitta.
8	GX 04 222 01 A	1	7 × 10 × 27,2.	Entretoise.	Abstandsstück.	Distance piece.	Separador.	Distanziale.
9	1 A 5 419 952 X *A 9442-007 L*	1	⌀ 18 - L 7.	Ressort sur tube.	Feder am Rohr.	Spring on pipe.	Muelle sobre tubo.	Molla sul tubo.
10	1 M 5 420 467 V *AY 9182-006 L*	8		Demi-collier.	Schellenhälfte.	Half collar.	Medic-collar.	Semicollare.
11	1 G 5 420 014 W *AL 9182-122 L*	8	Ⓢ Ⓓ → 7/72.	Suspente élastique :	Elastiche Halterung :	Elastic support:	Suspendedor elastico :	Sospenditore elastico :
		8	TT 7/72 →.	–	–	–	–	–
12	D 9841-008 L	1		Butée caoutchouc.	Gummianschlag.	Rubber stop.	Tope de caucho.	Reggispinta di gomma.
				Tube de réchauffage :	Erwärmungsrohr :	Heater pipe:	Tubo de calentamiento :	Tubo di riscaldamento :
13	GX 04 242 01 A	1	G Ⓓ Ⓢ 9/71 → 7/72.	– sur pipe échappement.	– am Auspuffrohr.	– on exhaust pipe.	– sobre tubo escape.	– sul tubo scarico.
		1	TT 7/72 →.	–	–	–	–	–
14	GX 04 243 01 A	1	D Ⓓ Ⓢ 9/71 → 7/72.	– sur tube liaison.	– am Verbindungsrohr.	– on connection tube.	– sobre tubo de unión.	– sul tubo collegam.
		1	TT 7/72 →.	–	–	–	–	–
15	GX 04 237 01 A	2	G - D Ⓓ Ⓢ 9/71 → 7/72.	Collier tube liaison sur tube réchauffage.	Schelle am Erwärmungsrohr.	Collar on heater pipe.	Collar de tubo de calentamiento.	Collare per tubo di riscaldamento.
		2	TT 7/72 →.					
16	GX 04 244 01 A	2	G - D Ⓓ Ⓢ 9/71 → 7/72.	Bride de réchauffage :	Flansch f. Rohr :	Flange f. pipe:	Brida de tubo :	Flangia per tubo :
		2	TT 7/72 →.	–	–	–	–	–
				Vis :	Schraube :	Screw:	Tornillo :	Vite :
	23 459 309 P *ZD 9345 930 U*	2	TH M ⌀ 7 - L 35.	– du demi-collier.	– für Schellenhälfte.	– for half collar.	– de medio-collar.	– per semicollare.
	23 724 019 X *ZD 9372 400 W*	1	TH M ⌀ 7 - L 45.	– de la tubulure.	– für Krümmer.	– for manifold.	– de colector.	– per collettore.
	23 707 019 P *ZD 9370 700 W*	1	TH M ⌀ 7 - L 28.	– du collier.	– für Schelle.	– for collar.	– de collar.	– per collare.
	23 706 319 F *ZD 9370 630 W*	6	TH M ⌀ 7 - L 22 9/71 → 9/73.	–	–	–	–	–
	23 460 319 T	6	TH M ⌀ 7 - L 25 9/73 →.	–	–	–	–	–
	23 834 019 Z *ZD 9383 400 W*	2	TH M ⌀ 9 - L 50.	– de collier bride.	– für Schelle.	– for collar.	– de collar.	– per collare.
				Écrou :	Mutter :	Nut:	Tuerca :	Dado :
	25 241 009 U *ZD 9524 100 U*	4	H M ⌀ 7 → 9/73.	– de la tubulure.	– für Krümmer.	– for manifold.	– de colector.	– per collettore.
	25 210 00 M	4	H M ⌀ 7 9/73 →.	–	–	–	–	–
	25 210 009 M *ZC 9615 044 U*	2	H M ⌀ 7 → 9/73.	– du demi-collier.	– für Schellenhälfte.	– for half collar.	– de medio-collar.	– per semicollare.
	ZC 9615 074 U	2	H M ⌀ 9 9/73 →.	– de collier de bride.	– für Schelle.	– for collar.	– de collar.	– per collare.
				Rondelle :	Scheibe :	Washer:	Arandela :	Rondella :
	ZC 9619 154 U	2	7,5 × 25.	– de la tubulure en Y.	– für Krümmer.	– for manifold.	– de colector en Y.	– per collettore in Y.
	22 904 019 D *ZD 9290 400 U*	2	Co 7,2 × 14,2.	–	–	–	–	–
		6	Co 7,2 × 14,2.	– de bride.	– für Flansch.	– for flange.	– de brida.	– per flangia.
	22 750 009 G	2	9,5 × 20.	– de collier bride.	– für Schelle.	– for collar.	– de collar.	– per collare.

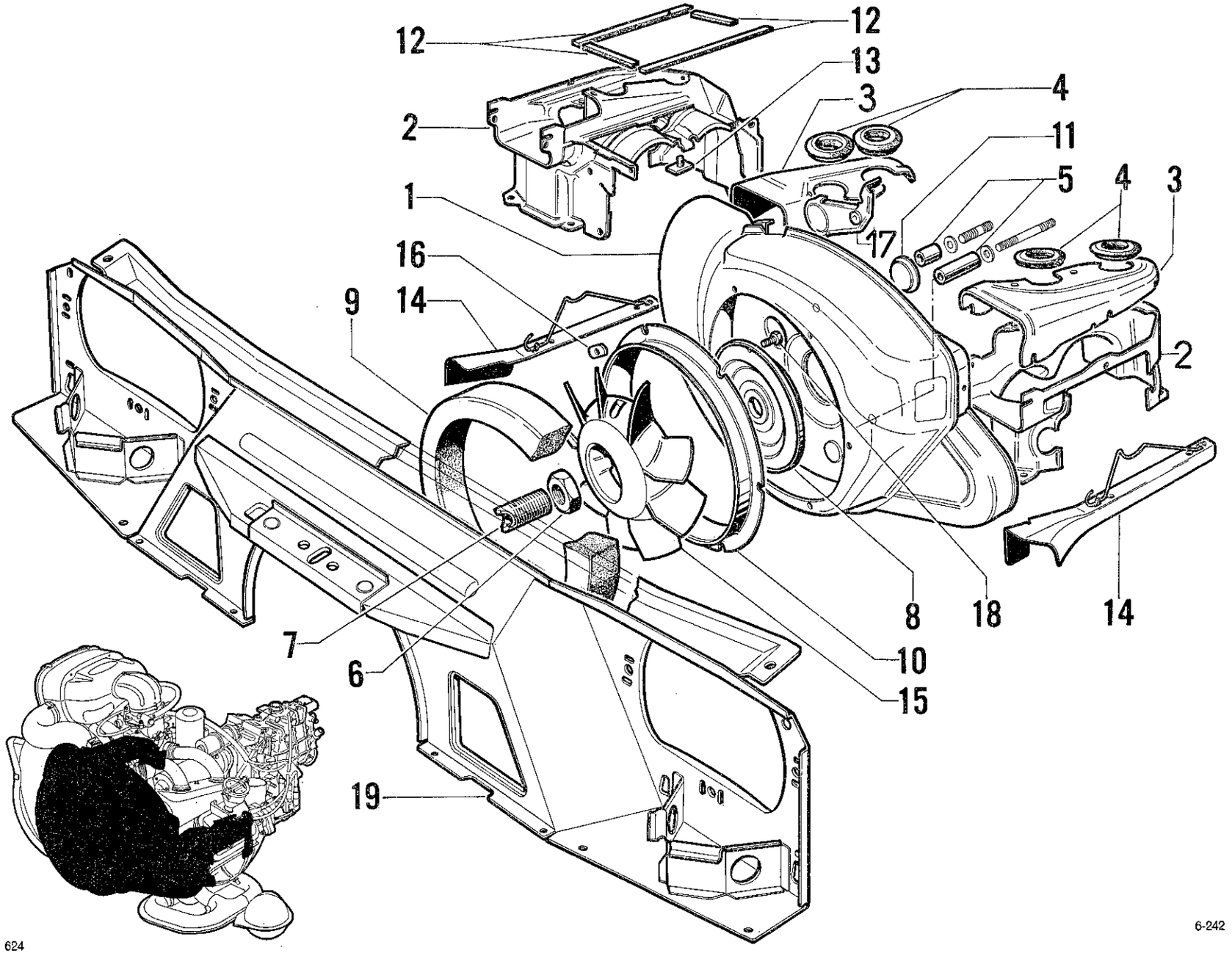

624

I	NUMÉROS	K		Refroidissement moteur	Motorkühlung	Air cooling for engine	Refrigeración del motor	Raffreddamento del motore
1				Collecteur d'air :	Luftführung :	Air intake:	Colector de aire :	Collettore aria :
	GX 05 113 01 F	1	R.m.p. 11/71 → 4/72 R.p. GX 05 113 01 G.	–	–	–	–	–
	GX 05 113 01 G	1	6 cv 4/72 → 11/72 R.p. 5 421 133 J.	–	–	–	–	–
	7 C 5 421 133 J	1	6 cv 11/72 →.	–	–	–	–	–
	GX 05 113 03 C	1	7 cv.	–	–	–	–	–
	GX 05 113 02 C	1	EMBAUT Ⓓ 9/71 → 11/71 R.p. GX 05 113 02 F.	–	–	–	–	–
	GX 05 113 02 E	1	EMBAUT - R.m.p. 9/71 → 11/71 R.p. GX 05 113 02 F.	–	–	–	–	–
	GX 05 113 02 F	1	EMBAUT 11/71 → 4/72 R.p. GX 05 113 02 G d.e.o. 1-GX 05 164 01 G 1-ZC 9619 914 U.	–	–	–	–	–
	GX 05 113 02 G	1	EMBAUT 4/72 → 7/72.	–	–	–	–	–
	GX 05 113 04 D	1	EMBAUT - 7 cv.	–	–	–	–	–
2				Conduit de refroidissement :	Kühlschacht :	Cooling duct:	Conducto de refrigeración :	Condotto di raffreddam. :
	GX 05 100 01 A	1	G → 9/71.	–	–	–	–	–
	GX 05 100 01 B	1	G - 6 cv 9/71 →.	–	–	–	–	–
	GX 05 100 02 C	1	G - 7 cv.	–	–	–	–	–
	GX 05 101 01 A	1	D → 9/71.	–	–	–	–	–
	GX 05 101 01 B	1	D - 6 cv 9/71 →	–	–	–	–	–
	GX 05 101 02 C	1	D - 7 cv.	–	–	–	–	–
3				Couvercle de conduit :	Deckel für Schacht :	Duct cover:	Tapa de conducto :	Coperchio per condotto :
	GX 05 104 01 A	1	G - 6 cv.	–	–	–	–	–
	GX 05 104 01 B	1	G Ⓓ Ⓢ 6 cv 9/71 →.	–	–	–	–	–
	GX 05 104 02 B	1	G - 7 cv.	–	–	–	–	–
	GX 05 105 01 A	1	D → 9/71.	–	–	–	–	–
	GX 05 105 01 B	1	D - 6 cv 9/71 →.	–	–	–	–	–
	GX 05 105 02 B	1	D - 7 cv.	–	–	–	–	–
4	GX 05 112 01 A	4	6 cv.	Obturateur de passage tubulure :	Stopfen für Krümmerdurchgang :	Obturator for manifold recess:	Obturador de paso de colector :	Otturatore per passaggio collettore :
	GX 05 112 02 A	4	7 cv.	–	–	–	–	–
5	GX 05 123 01 A	2	7,5 × 11,5 × 43.	Entretoise sur carter :	Abstandsstück am Gehäuse :	Distance piece on cyl. block:	Separador sobre carter :	Distanziale sul monoblocco :
	GX 05 169 01 A	1	7,5 × 11,5 × 17.	–	–	–	–	–
	GX 05 218 01 A	1	5,2 × 8,2 × 66,5.	–	–	–	–	–
6	GX 05 125 01 A	1	30 × 150 - e 10	Écrou du ventilateur.	Mutter für Ventilator.	Securing nut for fan.	Tuerca de ventilador.	Dado della ventola.
7	GX 05 126 01 A	1		Manchon de manivelle.	Stutzen für Andrehkurbel.	Starting handle sleeve.	Manguito de manivela.	Manicotto per manovella.

I	NUMÉROS	K		Refroidissement moteur *(Suite)*	Motorkühlung *(Forts.)*	Air cooling for engine *(Cont.)*	Refrigeración del motor *(Cont.)*	Raffreddamento del motore *(Cont.)*
8	GX 05 130 01 B	1	3 ⌀ 7,75 - 3 ⌀ 5,75 - R.m.p. 5/71 →.	Poulie de ventilateur assemblée.	Riemenscheibe für Ventilator, komplett.	Pulley, complete, f. fan.	Polea de ventilador unida.	Puleggia assiemata per ventola.
9	GX 05 145 01 B	1	L 1000 → 7/72. Ⓓ 7/72 →.	Joint anti-recyclage.	Dichtung.	Gasket for fan panel.	Junta de chapa de ventilador.	Guarniz. per lamiera ventola.
10	GX 05 164 01 B	1	⌀ 294 → 4/72.	Buse du collecteur :	Blechkranz f. Luftführ. :	Nozzle for air intake:	Conducto de colector :	Condotto del collettore :
	GX 05 164 01 C	1	⌀ 294 4/72 →.	–	–	–	–	–
11	GX 05 171 01 A	2		Obturateur du passage fixation de l'alternateur.	Stopfen für Aussparung zur Befestigung der Lima.	Obturator for alternator securing aperture.	Obturador para abertura de sujeción de alternador.	Otturatore per foro di fissaggio alternatore.
12	GX 05 173 01 A	1	AR - L 62 - 10 × 14.	Joint d'étanchéité :	Dichtung :	Sealing joint:	Junta de estanqueidad :	Garniz. di tenuta :
	GX 05 173 02 A	1	AR - L 80 - 10 × 14 7/72 →.	–	–	–	–	–
	GX 05 175 01 A	1	AV - L 150 - 8 × 8 R.p. GX 05 176 01 A.	–	–	–	–	–
	GX 05 176 01 A	2	AV - L 195 - 8 × 8.	–	–	–	–	–
13	GX 05 186 01 A	1	→ 5/72.	Étrier fixation conduit droit :	Befestigungsbügel für rechten Schacht :	Securing clamp f. RH duct:	Estribo de sujeción de conducto derecho :	Staffa di fissaggio per condotto destro :
	GX 05 186 01 B	1	5/72 →.	–	–	–	–	–
14				Conduit sous cylindre :	Führung unter Zylinder :	Duct under cylinder:	Conducto bajo cilindro :	Condotto sotto cilindro :
	GX 05 194 01 A	1	G - 6 cv.	–	–	–	–	–
	GX 05 208 01 A	1	G - 7 cv.	–	–	–	–	–
	GX 05 195 01 A	1	D - 6 cv.	–	–	–	–	–
	GX 05 209 01 A	1	D - 7 cv.	–	–	–	–	–
15	GX 05 196 01 B	1	3 ⌀ 7,7 - 3 ⌀ 4,5 - R.m.p. 5/71 →.	Ventilateur (9 pales).	Ventilator (9 Schaufelblätter).	Fan (9 blades).	Ventilador de 9 aspas.	Ventola a 9 pale.
16	GX 05 197 01 A	5		Plaquette de maintien de buse.	Halteplakette für Düse.	Plate for nozzle retaining.	Plaqueta de sujeción de conducto.	Placchetta di fissaggio per condotto.
17		1	N.F.P.	Sélecteur.	Wähler.	Selector.	Selector.	Selettore.
18	0 M 5 420 175 W *AM 9241-993 L*	3	TH 7 × 22.	Vis du ventilateur.	Schraube zur Befestigung des Ventilators.	Securing screw for fan.	Tornillo de ventilador.	Vite per ventola.

I	NUMÉROS	K		Refroidissement moteur *(Suite)*	Motorkühlung *(Forts.)*	Air cooling for engine *(Cont.)*	Refrigeración del motor *(Cont.)*	Raffreddamento del motore *(Cont.)*
19	GX 60 160 01 B	1	9/71 →.	Tôle anti-recyclage assemblée.	Blech für Ventilator, komplett.	Panel, compl., for fan.	Chapa unida de ventilador.	Lamiera assiemata per ventola.
	26 161 959	1	⌀ 5 - L 90.	Goujon de collecteur.	Stehbolzen.	Stud.	Esparrago.	Prigioniero.
	ZC 9619 914 U	1		Agrafe de buse.	Klammer.	Clip.	Grapa.	Graffetta.
				Vis :	Schraube :	Screw:	Tornillo :	Vite :
	23 454 319 A *ZD 9345 430 W*	16	TH 5 × 14.	– de collecteur.	– für Luftführung.	– f. air intake.	– de colector.	– del collectore.
	26 661 319 A *ZD 9366 130 W*	2	TH 5 × 16 1/72 →.	– support de fil de bougie.	– f. Kabelhalterung.	– f. lead bracket.	– de soporte de hilos.	– per supp. cavetti.
	26 136 809 A *ZC 9613 680 U*	3	⌀ 5 × 10 - « Taptite » 5/71 → 6/71.	– du ventilateur.	– f. Ventilator.	– for fan.	– de ventilador.	– della ventola.
	26 139 009 N *ZC 9613 900 U*	3	⌀ 5 × 20 - « Taptite » 6/71 →.	– du ventilateur.	– f. Ventilator.	– for fan.	– de ventilador.	– della ventola.
				Écrou :	Mutter für :	Nut:	Tuerca :	Dado :
	25 259 019 E *ZD 9525 900 W*	1	H 5.	– du couvercle.	– Deckel.	– for cover.	– de tapa.	– per coperchio.
	25 241 009 U *ZD 9524 100 W*	3	H 7.	– de collecteur.	– Luftführung.	– f. air intake.	– de colector.	– per collettore.
	ZC 9615 790 W	5	⌀ 5.	– clip de collecteur.	– Clips-Mutter für Luftführung.	– clip f. air intake.	– clip de colector.	– graffetta per collettore.
				Rondelle :	Scheibe für :	Washer:	Arandela :	Rondella :
	22 334 019 B *ZD 9233 400 W*	5	Cr ⌀ 5.	– buse sur collecteur.	– Kranz.	– f. nozzle on air intake.	– de conducto sobre colector.	– per condotto.
	22 902 019 P *ZD 9290 200 U*	6	Co ⌀ 5.	– de collecteur sur culasse.	– Luftführung.	– f. air intake.	– de colector.	– per collettore.
	22 904 019 D *ZD 9290 400 U*	3	Co ⌀ 7.	– du ventilateur.	– Ventilator.	– for ventilator.	– de ventilador.	– per ventilatore.
				Rondelle de :	Scheibe für :	Washer:	Arandela :	Rondella :
	22 903 019 J *ZD 9290 300 U*	1	Co ⌀ 5.	– collecteur.	– Luftführung.	– f. air intake.	– de colector.	– per collettore.
	22 904 019 D *ZD 9290 400 U*	3	Co ⌀ 7.	– collecteur.	– Luftführung.	– f. air intake.	– de colector.	– per collettore.
	ZC 9619 181 W	1	⌀ 10.	– de butée.	– Anschlag.	– for stop.	– de tope.	– per reggispinta.
	ZC 9619 112 U	6	⌀ 7 × 18.	– collecteur.	– Luftführung.	– f. air intake.	– de colector.	– per collettore.

I	NUMÉROS	K		Refroidissement moteur *(Suite)*	Motorkühlung *(Forts.)*	Air cooling for engine *(Cont.)*	Refrigeración del motor *(Cont.)*	Raffreddamento del motore *(Cont.)*
	ZC 9233 400 U	1		Butée anti-bruit.	Geräuschdämpfungs-anschlag.	Stop, anti rattle.	Tope, antiruido.	Reggispinta.
	ZC 9616 128 W	1	⌀ 7 - L 32,5.	Goujon collecteur :	Stehbolzen für Luftführung :	Air intake stud:	Esparrago de collector :	Prigioniero per collettore :
	ZC 9616 129 W	2	⌀ 7 - L 60.	-	-	-	-	-
	23 703 319 X *ZD 9370 330 W*	12	TH 7 × 16	Vis : - tôle anti-recyclage.	Schraube für : - Ventilatorblech.	Screw: - for fan panel.	Tornillo : - de chapa de ventilador.	Vite : - per lamiera ventola.
	22 762 009 S *ZD 9276 200 U*	4	7,5 × 20 × 2.	Rondelle : - de tôle anti-recyclage.	Scheibe für : - Ventilatorblech.	Washer: - f. fan panel.	Arandela : - de chapa de ventilador.	Rondella : - per lamiera ventola.
	22 514 019 Y *ZD 9251 400 U*	4	Cr 7 × 12.	- de tôle latérale.	- Seitenblech.	- f. lateral panel.	- de chapa lateral.	- per lamiera laterale.
	ZD 9290 500 Z	8		- de tôle anti-recyclage.	- Ventilatorblech.	- f. fan panel.	- de chapa de ventilador.	- per lamiera ventola.

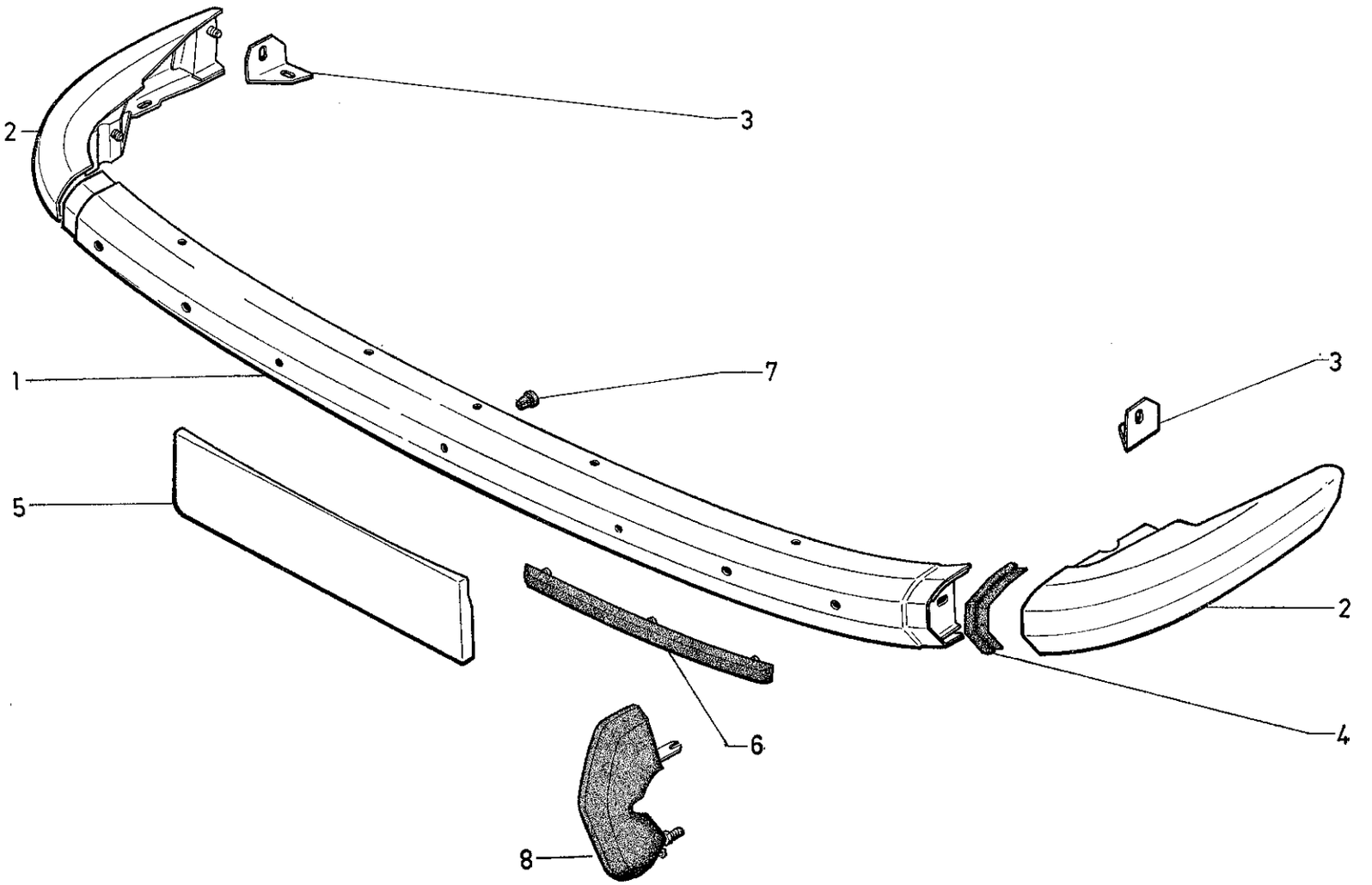
2
3
1
7
3
5
2
6
4
8

I	NUMÉROS	K		Pare-chocs AV et plaque de police	Vordere Stossstange und Kennzeichen	Front bumper and number plate	Parachoques delant. Placa de matricula	Paraurti ant. e portatarga
1	GX 70 103 01 A	1	CONF.	Partie centrale :	Mittelteil :	Central part:	Parte central:	Parte centrale :
	GX 70 103 02 A	1	CLUB.	–	–	–	–	–
2	GX 70 106 01 B	1	G.	Partie latérale :	Seitenteil :	Lateral part:	Parte lateral :	Parte laterale :
	GX 70 107 01 B	1	D.	–	–	–	–	–
3	GX 70 114 01 A	1	G.	Équerre fixation latérale :	Winkelblech zur seitlichen Befestigung :	Elbowed plate for lateral fixing:	Escuadra de fijación lateral :	Squadra di fissaggio laterale :
	GX 70 115 01 A	1	D.	–	–	–	–	–
4	GX 70 116 01 A	2		Couvre-joint, gris palombe.	Nahtabdeckung, grau.	Cover joint, grey.	Cobre-junta, gris.	Coprigiunto, grigio.
5				Plaque de police assemblée :	Kennzeichen, insgesamt :	Number plate assy:	Placa de matricula juntada :	Portatarga assiemata :
	GX 70 122 01 A	1	100 × 490.	– noire.	– schwarz.	– black.	– negra.	– nera.
	GX 70 122 02 A	1	100 × 490.	– rouge.	– rot.	– red.	– roja.	– rossa.
	GX 70 122 03 A	1	100 × 490.	– verte.	– grün.	– green.	– verde.	– verde.
	GX 70 122 04 A	1	Ⓓ Ⓝ 120 × 520.	– noire.	– schwarz.	– black.	– negra.	– nera.
6	GX 70 127 01 A	2	CLUB.	Butoir assemblé.	Puffer, insgesamt.	Buffer assy.	Tope unido.	Rostro assiemato.
				Butée élastique sur plaque de police :	Gummianschlag am Kennzeichen :	Flexible stop on number plate:	Tope elastico sobre placa de matricula :	Reggispinta elastica sulla portatarga :
7	1 D 5 420 549 L *D 9175-992 L*	2	→ 12/70.	–	–	–	–	–
	1 Y 5 420 480 L *AY 9852-979 L*		12/70 →.	–	–	–	–	–
8	ZC 9857 106 U	1	CLUB.	Jeu de 2 butoirs.	Satz zu 2 Puffern.	Set of 2 buffers.	Juego de 2 topes.	Serie di 2 rostri.
				Écrou :	Mutter :	Nut:	Tuerca :	Dado :
	22 504 019 C *ZD 9250 400 W*	1	H ⌀ 7.	– support.	– für Träger.	– for support.	– del soporte.	– per supporto.
	25 241 009 U *ZD 9524 100 U*	2	H ⌀ 7.	– sur passage de roue.	– am Radkasten.	– on wheel arch.	– sobre paso de rueda.	– sul passaggio ruota.
	25 259 019 E *ZD 9525 900 W*	3	H ⌀ 5.	– butoir.	– am Puffer.	– for buffer.	– del tape.	– per rostro.
	ZC 9615 829 U	5	⌀ 7.	– clip sur partie centrale.	– Clipsmutter, am Mittelteil.	– clip nut on central part.	– clip sobre parte central.	– graffetta sulla parte centrale.
	ZC 9615 846 U	2	H ⌀ 5.	– en cage, de plaque de police.	– Käfigmutter für Kennzeichen.	– in cage, for number plate.	– en cajilla, de placa de matricula.	– in gabbia, per porta targa.

I	NUMÉROS	K		Pare-chocs AV et plaque de police *(Suite)*	Vordere Stossstange und Kennzeichen *(Forts.)*	Front bumper and number plate *(Cont.)*	Parachoques delant. Placa de matricula *(Cont.)*	Paraurti ant. e portatarga *(Cont.)*
				Rondelle :	Scheibe :	Washer:	Arandela :	Rondella :
	22 904 019 *ZD 9290 400 W*	2	Co ⌀ 7,2 × 14,2.	– support verticale.	– am senkrechten Träger.	– for vertical support.	– del soporte vertical.	– per supporto verticale.
	ZD 9290 500 Z	7	Co ⌀ 7,2 × 18,2.	– sur passage de roue.	– am Radkasten.	– on wheel arch.	– sobre passo de rueda.	– sul passaggio ruota.
		6		– sur partie verticale.	– am senkrechten Teil.	– on vertical part.	– sobre parte vertical.	– sulla parte verticale.
	22 903 019 *ZD 9290 300 W*	1	Co ⌀ 5,1×16,2.	– sur plaque de police.	– am Kennzeichen.	– on number plate.	– sobre placa de matricula.	– sulla portatarga.
		3		– du butoir.	– am Puffer.	– for buffer.	– del tope.	– per rostro.
				Vis :	Schraube :	Screw:	Tornillo :	Vite :
	ZD 9370 330 W	2	H ⌀ 7 - L 16.	– sur passage de roue.	– am Radkasten.	– on wheel arch.	– sobre paso de rueda.	– sul passaggio ruota.
	ZD 9370 530 W	5	H ⌀ 7 - L 20.	– sur passage de roue.	– am Radkasten.	– on wheel arch.	– sobre paso de rueda.	– sul passaggio ruota.
		1		– sur partie centrale.	– am Mittelteil.	– on central part.	– sobre parte central.	– sulla parte centrale.
	23 454 319 *ZD 9345 430 W*	2	H ⌀ 5 - L 14.	– de plaque de police.	– am Kennzeichen.	– for number plate.	– de placa de matricula.	– per portatarga.
	ZC 9622 544 U	8	⌀ 7 - R.p. ZC 9622 543 W.	– « Poellier » sur partie verticale.	– am senkrechten Teil.	– on vertical part.	– sobre parte vertical.	– sulla parte verticale.

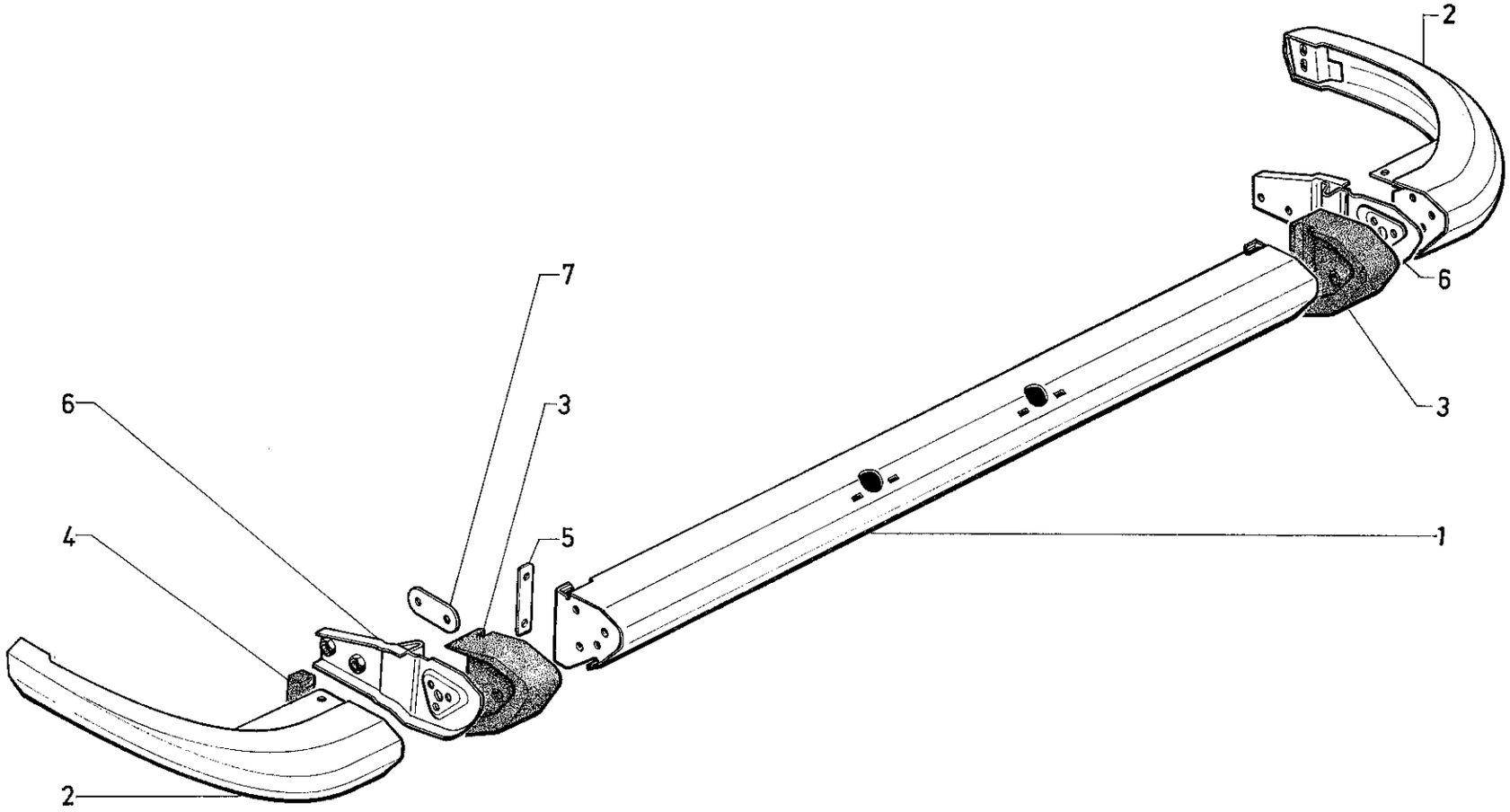
2
7
6
3
6
3
4
5
1
2

I	NUMÉROS	K		Pare-chocs AR	Hintere Stossstange	Rear bumper	Parachoques tras.	Paraurti post.
1	GX 71 101 01 A			Partie centrale.	Mittlerer Teil.	Central part.	Parte central.	Parte centrale.
2	GX 71 116 01 B	1	G - 1 ⌀ 33 - R.m.p. 1/72 →.	Partie latérale :	Seitenteil :	Lateral part:	Parte lateral :	Parte laterale :
	GX 71 117 01 B	1	D - 1 ⌀ 33 - R.m.p. 1/72 →.	–	–	–	–	–
3	GX 71 109 01 A	1	G - BL.	Butoir complet :	Puffer komplett :	Complete buffer:	Tope completo :	Rostro completo :
	GX 71 109 02 A		G - BK.	–	–	–	–	–
	GX 71 110 01 A	1	D - BL.	–	–	–	–	–
	GX 71 110 02 A	1	D - BK.	–	–	–	–	–
4	GX 71 133 01 A	2	→ 4/71.	Obturateur :	Abschlussblech :	Obturator:	Obturador :	Obturatore :
	GX 71 133 02 A	2	9/71 →.	–	–	–	–	–
5	GX 71 147 01 A	1	G	Plaquette entretoise.	Zwischenblech.	Distance plate.	Plaqueta reparadora.	Placchetta distanziale.
6	GX 71 153 01 A	1	G → 1/72 R.p. GX 71 153 01 B.	Support latéral assemblé :	Seitlicher Träger insgesamt :	Lateral support plate:	Soporte lateral juntado :	Supporto laterale assiemato :
	GX 71 153 01 B	1	G - 1 ⌀ 20 - BL 1/72 →.	–	–	–	–	–
	GX 71 153 02 A		G - BK.	–	–	–	–	–
	GX 71 154 01 B	1	D - 1 ⌀ 20 - BL - R.m.p. 1/72 →.	–	–	–	–	–
	GX 71 154 02 A		D - BK.	–	–	–	–	–
7	GX 71 158 01 A	2		Plaquette entretoise.	Zwischenblech.	Distance plate.	Plaqueta separadora.	Plaquetta distanziale
				Vis :	Schraube :	Screw:	Tornillo :	Vite :
	ZD 9345 030 W	4	TH 7 × 16.	– du butoir.	– für Puffer.	– for buffer.	– del tope.	– per rostro.
	ZD 9370 630 W	4	TH 7 × 22.	– du pare-chocs.	– für Stossstange.	– for bumper.	– de parachoques.	– per paraurti.
	ZD 9370 430 W	4	TH 7 × 18.	– sur passage de roue.	– am Radkasten.	– on wheel arch.	– sobre paso de rueda.	– sul paso ruota.
	ZD 9382 430 W	4	TH 9 × 22.	– sur caisse.	– an der Karosserie.	– on body.	– sobre caja.	– sulla scocca.
				Rondelle :	Scheibe :	Washer:	Arandela :	Rondella :
	22 904 019 *ZD 9290 400 U*	4	Co 7,2 × 14,2.	– sur butoir.	– am Puffer.	– on buffer.	– sobre tope.	– sul rostro.
				– sur pare-chocs.	– an der Stossstange.	– on bumper.	– sobre parachoques.	– sul paraurti.
	ZD 9290 500 Z	4	Co 7,2 × 18,2.	– sur passage de roue.	– am Radkasten	– on wheel arch.	– sobre paso de rueda.	– sul passaggio ruota
				– sur support.	– am Träger.	– on support.	– sobre soporte.	– sul supporto.

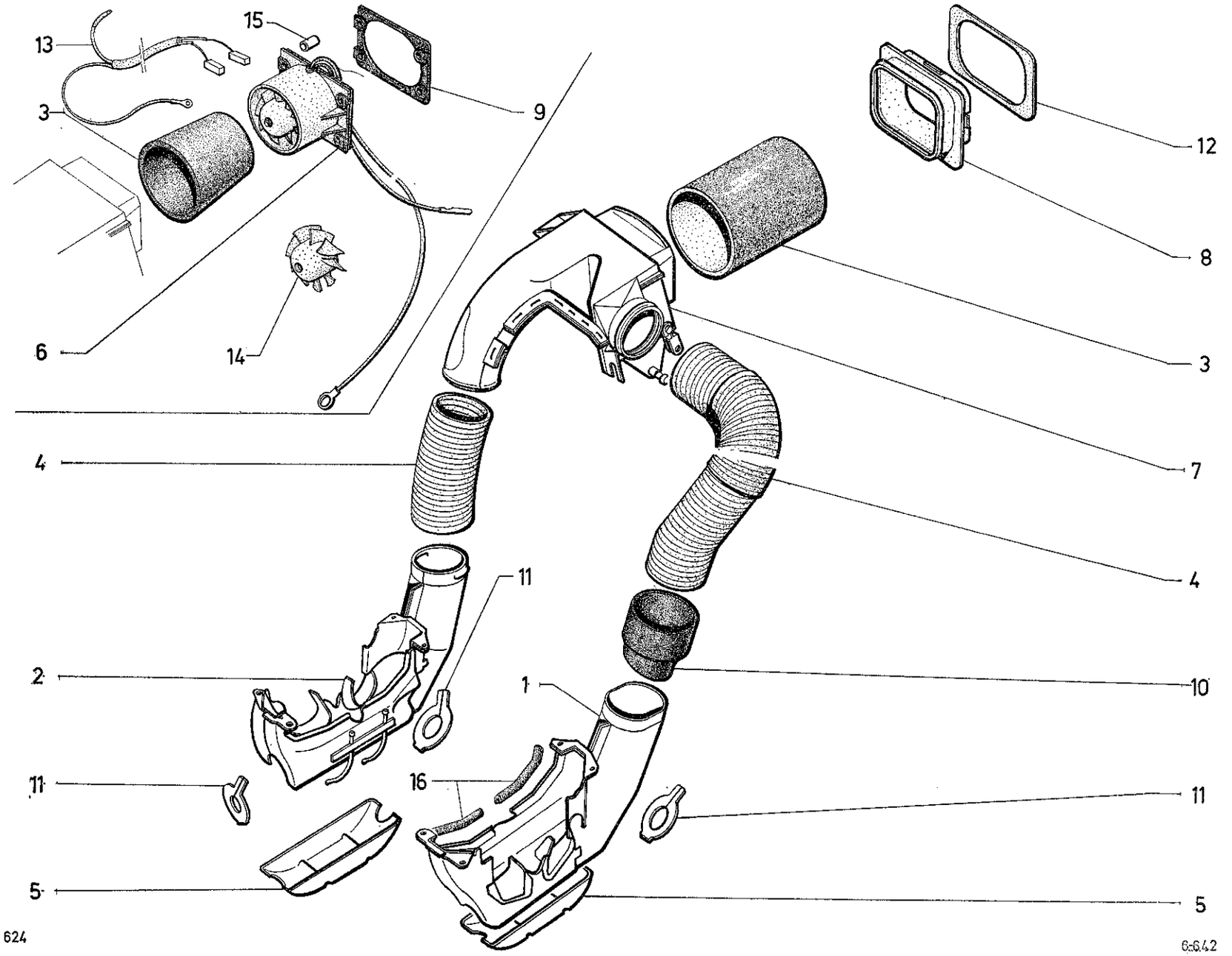
13
15
3
9
12
8
6
14
3
7
4
4
11
2
1
10
11
16
11
5
5
624
6-642

I	NUMÉROS	K		Prise de chauffage	Heizungsanschluss	Heating intake	Toma de calefacción	Presa riscaldamento
1	GX 50 328 01 A	1	G → 10/71.	Boîte de chauffage avec fond sans joint :	Gehäuse für Heizelement, mit Unterteil, ohne Dichtung :	Heating box with lower part, without gasket:	Caja de calefacción, con fondo, sin junta :	Scatola riscaldamanto con fondo, senza guarniz. :
	GX 50 328 01 B	1	G - 6 cv 10/71 →.	–	–	–	–	–
	GX 50 328 02 A	1	G - 7 cv.	–	–	–	–	–
2	GX 50 329 01 A	1	D → 10/71.	–	–	–	–	–
	GX 50 329 01 B	1	D - 6 cv 10/71 →.	–	–	–	–	–
	GX 50 329 02 A	1	D - 7 cv.	–	–	–	–	–
3				Conduit de boîte de répartition :	Leitung für Verteilergehäuse :	Duct for distributor box:	Conducto de caja de repartición :	Condotto per scatola di ripartizione :
	GX 50 120 01 A	1	⌀ ext. 145 - L 155.	– mousse nylon.	– Nylon-Schaum.	– nylon sponge.	– espuma de nylon.	– spuma di nilon.
	GX 50 120 02 A	1	⌀ ext. 122 - L 120 → 1/72 R.p. GX 50 120 02 B.	– caoutchouc (de pulseur).	– Gummi f. Gebläse.	– rubber f. blower.	– caucho de pulsador.	– gomma per pulsatore.
	GX 50 120 02 B	1	2 ⌀ 3 - L 120 1/72 →.	– formé (de pulseur).	– Spezialschnitt.	– special section.	– sección especial.	– sezione speciale.
4				Conduit nu :	Leitung, ohne Ausrüstung:	Duct, only:	Conducto desnudo :	Condotto nudo :
	GX 50 123 01 A	1	G - ⌀ 80 × 95 → 5/72 R.p. GX 50 123 01 B.	– coudé.	– gekrümmt.	– bent.	– acodillado.	– a gomito.
	GX 50 123 01 B	1	G - 75 × 95 × 430 5/72 →.	– droit.	– gerade.	– straight.	– recto.	– diritto.
	GX 50 124 01 A	1	D - 80 × 95 × 190 → 5/72 R.p. GX 50 124 01 B.	–	–	–	–	–
	GX 50 124 01 B	1	D - 75 × 95 × 190 5/72 →.	–	–	–	–	–
5				Fond de boîte :	Gehäuseunterteil :	Box lower part:	Fondo de caja :	Fondo della scatola :
	GX 50 155 01 A	1	G → 10/71.	–	–	–	–	–
	GX 50 155 01 B	1	G 10/71 →.	–	–	–	–	–
	GX 50 156 01 A	1	D → 10/71.	–	–	–	–	–
	GX 50 156 01 B	1	D 10/71 →.	–	–	–	–	–
6	GX 50 259 01 A	1	⌀ ext. 112 - h 72.	Pulseur 9 pales avec joint.	Gebläse (9 Flügel) mit Dichtung.	Blower (9 vanes) with sealing.	Pulsador (9 aspas) con junta.	Pulsatore (9 pale) con guarnizione.
7	GX 50 211 01 A	1	R.p. GX 50 211 01 B → 1/72.	Boîte de répartition assemblée :	Verteilergehäuse, kompl. :	Complete distrib. box:	Caja de repart. unida :	Scatola di ripartizione :
	GX 50 211 01 B		1/72 →.	–	–	–	–	–
8	GX 50 242 01 A	1		Conduit de sortie de boîte.	Leitung für Gehäuseaustritt.	Outlet duct f. box.	Conducto de salida de caja.	Condotto di uscita per scatola
9	GX 50 262 01 A	1	144 × 110 - 1 ⌀ 105.	Joint du pulseur.	Dichtung für Gebläse.	Sealing for blower.	Junta de pulsador.	Guarniz. per pulsatore.

I	NUMÉROS	K		Prise de chauffage *(Suite)*	Heizungsanschluss *(Forts.)*	Heating intake *(Cont.)*	Toma de calefacción *(Cont.)*	Presa riscaldamento *(Cont.)*
10	GX 50 244 01 A	1	⌀ ext. 100 - L 170.	Conduit de liaison boîte gauche.	Verbindungsleitung für linkes Gehäuse.	Connexion duct for LH box.	Conducto de unión de caja isquierda.	Condotto di collegam. per scatola sinistra.
11				Anneaú d'étanchéité sur boîte :	Dichtring am Gehäuse :	Sealing ring on box:	Anillo de estanqueidad sobre caja :	Anello di tenuta sulla scatola :
	GX 50 266 01 A	1	AV G - AV D.	-	-	-	-	-
	GX 50 267 01 A	1	AR G.	-	-	-	-	-
	GX 50 268 01 A	1	AR D.	-	-		-	-
12	GX 50 275 01 A	1		Joint sur conduit de sortie.	Dichtung an Ausrtittsleitung.	Sealing gasket on outlet duct.	Junta de estanqueidad sobre salida.	Guarniz. di tenuta sul condutto uscita.
13	GX 50 438 01 A	1		Jeu de balais du pulseur.	Satz Kohlen f. Gebläse.	Set of blower brushes.	Juego de escobillas.	Serie spazzole pulsatore.
14	GX 50 439 01 A	1	Rilsan.	Turbine du pulseur.	Schaufrad.	Fan fol blower.	Turbina.	Turbina.
15	1 A 5 420 126 N *AM 9171-990 L*	4		Entretoise de pulseur.	Abstandsstück f. Gebläse.	Spacer f. blower.	Separador de pulsador.	Distanziale per pulsatore.
16	GX 50 400 01 A	1	D Ⓓ 7 cv - L 80.	Profilé sup. de boîte de chauffage :	Obere Zierleiste für Gehäuse :	Finisher:	Perfil :	Profilo :
	GX 50 401 01 A	1	G Ⓓ 7 cv - L 65.	-	-	-	-	-
				Vis :	Schraube :	Screw:	Tornillo :	Vite :
	23 660 319 F *ZD 9366 030 W*	8	TH 5 × 14.	- sur boîte.	- am Gehäuse.	- on box.	- sobre caja.	- sulla scatola.
	23 663 019 D *ZD 9366 300 W*	2	TH 5 × 20.	- sur bras.	- am Arm.	- on arm.	- sobre brazo.	- sul braccio.
		1		- sur traverse.	- an Traverse.	- on crossmember.	- sobre traviesa.	- sulla traversa.
		4		- sur pulseur.	- am Gebläse.	- on blower.	- sobre pulsador .	- sul pulsatore.
				Écrou clip :	Mutter :	Nut:	Tuerca-clip :	Graffetta :
	ZC 9615 790 W	8	⌀ 5.	- sur boîte.	- Clipsmutter a. Gehäuse.	- (clip) on box.	- sobre caja.	- sulla scatola.
	ZC 9615 825 W	4		- sur tablier.	- Clipsmutter	- (clip) on scuttle.	- sobre salpicadero.	- sulla paratia.
				Rondelle :	Scheibe :	Washer:	Arandela :	Rondella :
	22 902 019 P *ZD 9290 200 U*	8	Co 5.1 × 12,2.	- sur boîte.	- am Gehäuse.	- on box.	- sobre caja.	- sulla scatola.
	22 903 019 J *ZD 9290 300 U*	2	Co 5,1 × 16.2.	- sur bras.	- am Arm.	- on arm.	- sobre brazo.	- sul braccio.
		1		- sur traverse.	- an Traverse.	- on crossmember.	- sobre traviesa.	- sulla traversa.
	22 769 009 D *ZD 9276 900 U*	2	5,5 × 20 × 1 → 9/71.	- sur bras.	- am Arm.	- on arm.	- sobre brazo.	- sul braccio.
		1		- sur traverse.	- an Traverse.	- on crossmember.	- sobre traviesa.	- sulla traversa.
				Collier de serrage :	Befestigungsschelle :	Tightening collar:	Collar de sujeción :	Fascetta di fissaggio :
	23 019 029 M *ZD 9301 900 U*	2	L 980.	- sur conduit.	- an Leitung.	- on duct.	- sobre conducto.	- sul condotto.
	22 996 029 M *ZD 9299 600 U*	2	L 605.	- sur boîte répartition.	- Am Verteilergehäuse.	- on distrib. box.	- sobre caja de repart.	- sulla scatola di ripart

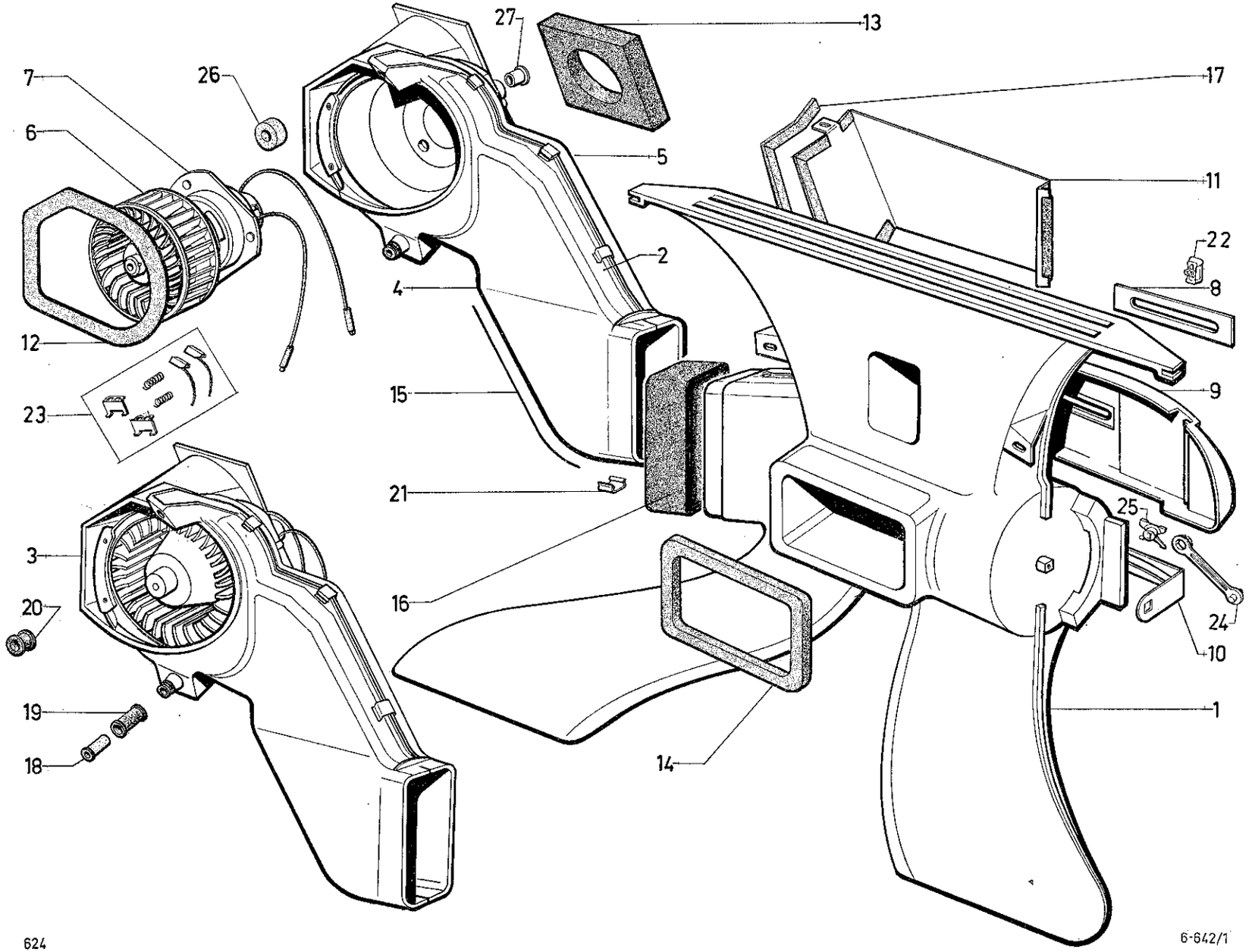
27
13
7
26
17
6
5
11
22
2
8
4
12
15
9
23
21
25
3
16
24
20
10
19
1
18
14

I	NUMÉROS	K		Chauffage - Aération *(Suite)*	Heizung und Lüftung *(Forts.)*	Heating and ventilation *(Cont.)*	Calefacción - Aireación *(Cont.)*	Riscaldamento Aerazione *(Cont.)*
	ZC 9615 825 U	2 2	⌀ 5.	Écrou en cage: – du répartiteur. – sur tablier.	Käfigmutter : – am Luftverteiler. – am Spritzblech.	Nut in cage: – f. distributor. – on scuttle.	Tuerca en cajilla : – de repartidor. – sobre salpicadero.	Dado in gabbia : – per ripartitore. – sulla paratia ant.
	ZD 9290 200 U ZD 9290 300 U ZD 9277 000 U	2 2 4	Co 5,1 × 12,2. Co 5,1 × 16,2. 5 × 12.	Rondelle : – sur répartiteur. – sur tablier. – sur pulseur.	Scheibe : – am Luftverteiler. – am Spritzblech. – am Gebläse.	Washer: – on distributor. – on scuttle. – on blower.	Arandela : – sobre repartidor. – sobre salpicadero. – sobre pulsador.	Rondella : – sul repartitore. – sulla paratia ant. – sul pulsatore.
			D à D	**Pièces spéciales**	**Spezialteile**	**Special parts**	**Piezas especiales**	**Pezzi speciali**
1	GX 50 200 02 A	1		Répartiteur d'air.	Luftverteiler.	Air distributor.	Repartidor de aire.	Ripartitore aria.
2	GX 50 203 03 A GX 50 203 04 A	1 1	Option.	Conduit avec pulseur. Conduit sans pulseur.	Schacht m. Gebläse. Schacht o. Gebläse.	Duct with blower. Duct without blower.	Conducto con pulsador. Conducto sin pulsador.	Condotto con pulsatore. Condotto senza pulsatore.
4	GX 50 385 01 A	1	AV.	Demi boîtier de conduit : –	Gehäusehälfte : –	Half casing: –	Media-caja : –	Semiscatola : –
5	GX 50 384 01 A	1	AR.	– (support moteur).	– (als Motorträger).	– (supporting the motor).	– (suportante el motor).	– (sopportante il motore).
6	GX 50 442 01 A	1		Turbine.	Gebläserad.	Turbine.	Turbina.	Turbina.
7	GX 50 443 01 A	1		Moteur.	Motor.	Motor.	Motor.	Motore.
9	GX 50 252 02 A	1		Habillage de répartiteur.	Verkleidungsblech.	Distributor covering.	Revestimiento.	Rivestimento ripartitore.
14	GX 50 208 02 A	1	e 0,8.	Joint sur tablier.	Dichtung am Spritzblech.	Sealing gasket on scuttle.	Junta sobre salpicadero.	Guarnizione sulla paratia.
16	GX 50 277 01 A GX 50 327 01 A	2 1	L 240.	Conduit souple. Patte sur conduit.	Biegsame Leitung. Lasche.	Flexible duct. Lug on duct.	Conducto flexible. Pata.	Condotto flessibile. Staffa.
	ZD 9213 600 N	2 2	3,5 2 × 12,7.	Vis « Parker » : – sur patte de liaison. – sur planche de bord.	Blechschraube : – an Zwischenlasche. – am Arm.-Brett.	Thread cutter screw: – on union bracket. – on dashboard.	Tornillo terrajante : – sobre pata de unión. – sobre plancha de abordo.	Vite filettante : – sulla staffa di colleg. – sul cruscotto.
	ZC 9615 764 U	2 2	⌀ 3,52.	Écrous clips : – sur patte de liaison. – sur planche de bord.	Clipsmutter : – an Zwischenlasche. – am Arm.-Brett.	Clip-nut: – on union bracket. – on dashboard.	Tuerca clip : – sobre pata de unión. sobre plancha de abordo.	Graffetta : – sulla staffa di colleg. – sul cruscotto.

I	NUMÉROS	K	D à D	Chauffage - Aération *(Suite)*	Heizung und Lüftung *(Forts.)*	Heating and ventilation *(Cont.)*	Calefacción - Aireación *(Cont.)*	Riscaldamento Aerazione *(Cont.)*
				Pièces spéciales	**Spezialteile**	**Special parts**	**Piezas especiales**	**Pezzi speciali**
4+5	2 G 5 444 278 R	1		Ensemble demi-boîtiers sans pulseur.	Gehäusehälften, insgesamt, ohne Gebläse.	Half casing assy without blower.	Conjunto de medias cajas sin pulsador.	Insieme semiscatole senza pulsatore.
1	GX 50 200 02 A	1		Répartiteur d'air.	Luftverteiler.	Air distributor.	Repartidor de aire.	Ripartitore aria.
2	GX 50 203 03 A	1	Option.	Conduit avec pulseur.	Schacht m. Gebläse.	Duct with blower.	Conducto con pulsador.	Condotto con pulsatore.
	GX 50 203 04 A	1		Conduit sans pulseur.	Schacht o. Gebläse.	Duct without blower.	Conducto sin pulsador.	Condotto senza pulsatore.
				Demi boîtier de conduit :	Gehäusehälfte :	Half casing:	Media-caja :	Semiscatola :
4	GX 50 385 01 A	1	AV.	-	-	-	-	-
5	GX 50 384 01 A	1	AR.	- (support moteur).	- (als Motorträger).	- (supporting the motor).	- (suportante el motor).	- (sopportante il motore).
6	GX 50 442 01 A	1		Turbine.	Gebläserad.	Turbine.	Turbina.	Turbina.
7	GX 50 443 01 A	1	12 V.	Moteur.	Motor.	Motor.	Motor.	Motore.
9	GX 50 252 02 A	1		Habillage de répartiteur.	Verkleidungsblech.	Distributor covering.	Revestimiento.	Rivestimento ripartitore.
14	GX 50 208 02 A	1	e 0,8.	Joint sur tablier.	Dichtung am Spritzblech.	Sealing gasket on scuttle.	Junta sobre salpicadero.	Guarnizione sulla paratia.
16	GX 50 277 01 A	2	L 240.	Conduit souple.	Biegsame Leitung.	Flexible duct.	Conducto flexible.	Condotto flessibile.
	GX 50 327 01 A	1		Patte sur conduit.	Lasche.	Lug on duct.	Pata.	Staffa.
				Vis « Parker » :	Blechschraube :	Thread cutter screw:	Tornillo terrajante :	Vite filettante :
	22 136 069 W *ZD 9213 600 W*	2	3,5 2 × 12,7.	- sur patte de liaison.	- an Zwischenlasche.	- on union bracket.	- sobre pata de unión.	- sulla staffa di colleg.
		2		- sur planche de bord.	- am Arm.-Brett.	- on dashboard	- sobre plancha de abordo.	- sul cruscotto.
				Écrous clips :	Clipsmutter :	Clip-nut:	Tuerca clip :	Graffetta :
	23 157 649 *ZC 9615 764 U*	2	⌀ 3,52.	- sur patte de liaison.	- an Zwischenlasche.	- on union bracket.	- sobre pata de unión.	- sulla staffa di colleg.
		2		- sur planche de bord.	- am Arm.-Brett.	- on dashboard.	- sobre plancha de abordo.	- sul cruscotto.

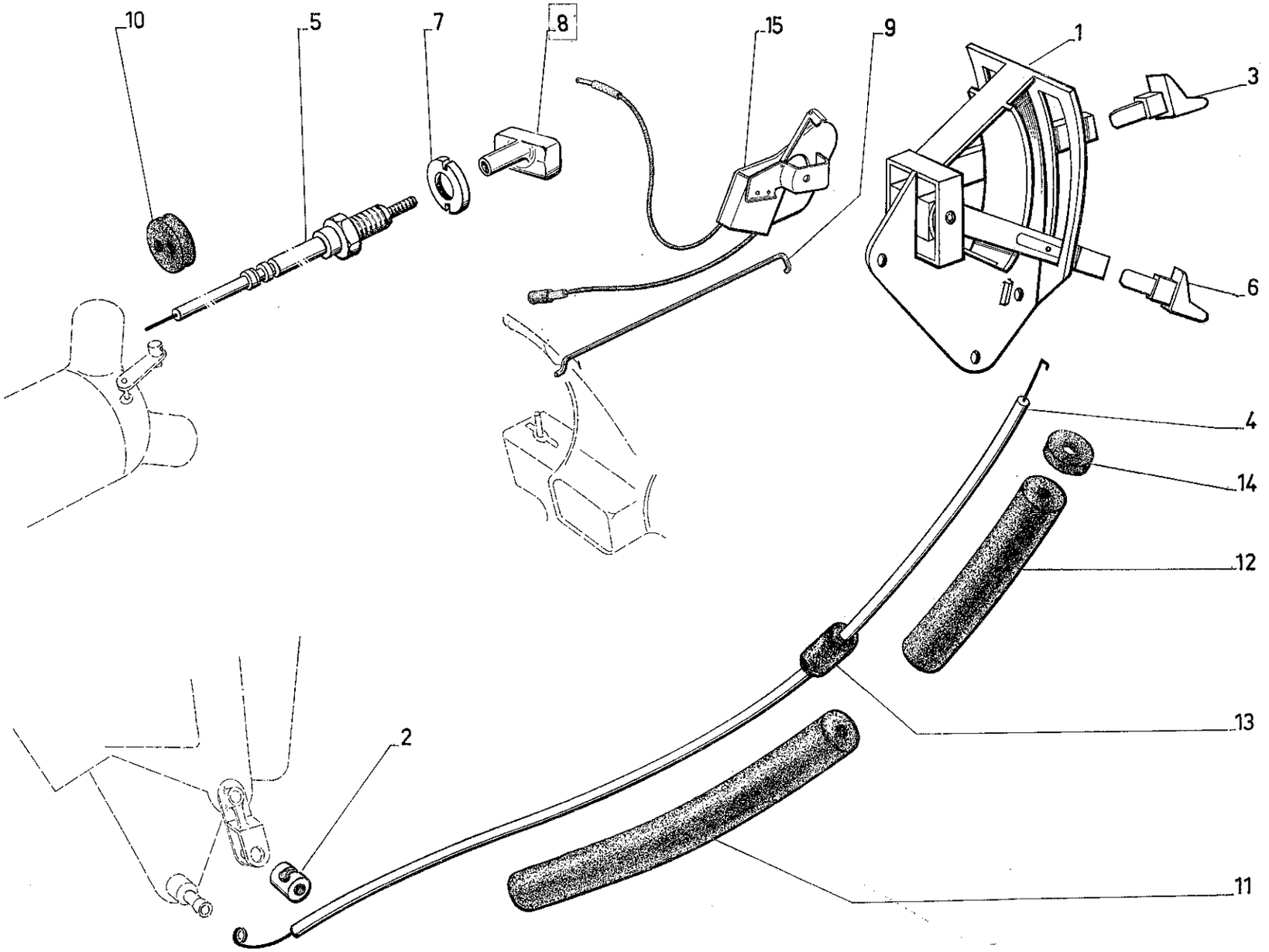
10
5
7
8
15
9
1
3
6
4
14
12
13
2
11

I	NUMÉROS	K		Commande de chauffage et aération	Betätigung für Heizung und Lüftung	Heating and ventilation controls	Mando de calefacción y de aireación	Comando riscaldamento e aerazione
1	GX 43 122 01 A		R.p. GX 43 122 01 C → 11/72.	Commande de chauffage. et aération :	Heizungs-u. Lüftungs-betätigung :	Heating and ventilation control :	Mando de calefacción y de aireación :	Comando riscaldamento e aerazione :
	GX 43 122 01 C		11/72 → 9/73.	–	–	–	–	–
	2 G 5 444 926 S		9/73 →.	–	–	–	–	–
	GX 43 122 03 B		D à G - Ch —20° → 11/72. R.p. GX 43 122 03 C.	– avec micro rupteur.	– mit Mikro-Unterbrecher	– with micro-switch.	– con microruptor.	– con microruttore.
	GX 43 122 03 C		D à G - Ch —20° 11/72 → 5/73.	–	–	–	–	–
	GX 43 122 03 D		⌀ 2 - Ch —20° 5/73 →.	–	–	–	–	–
2	GX 43 123 01 A	1		Axe commande chauffage.	Achse für Heizungsbetätigung.	Heating control pin.	Eje de mando de calefacción.	Perno per C^do riscaldamento.
3	GX 43 131 01 A	1	R.m.p. 1/71 → 9/71.	Bouton de commande aération :	Knopf für Lüftungsbetätigung :	Knob for ventilation control:	Botón de mando de aireación :	Botone per C^do aerazione:
	GX 43 131 01 C	1	9/71 →.	–	–	–	–	–
4	GX 43 136 01 A	1	L 680 → 9/73.	Câble commande chauffage avec gaine :	Zug für Heizungs-betätigung mit Hülle :	Heating control cable with sheath :	Cable de mando de calefacción, con vaina :	Cavo C^do riscaldamento, con guaina :
	2 G 5 444 828 N	1	L 710 9/73 →.	–	–	–	–	–
5	GX 43 139 01 A	1	Ch —20° → 5/73.	Tirette commande boîte de dérivation.	Betätigungszug für Umlenkgehäuse.	Control rod f. by-pass box.	Tirador de mando de caja de derivación.	Tirande C^do per scatola derivazione.
	GX 43 139 01 B	1	Ch —20° 5/73 →	Câble de C^de de boîte de dérivation.	Betätigungsseil.	Control cable.	Cable de mando.	Cavo di comando. –
6	GX 43 140 01 A	1	1/71 → 9/71.	Bouton de commande chauffage :	Betätigungsknopf für Heizung :	Knob for heating control:	Botón de mando de calefacción :	Botone per comando riscaldamento :
	GX 43 140 01 C	1	R.m.p. 9/71 →.	–	–	–	–	–
7	GX 43 142 01 A	1	Ch —20°.	Collerette fixation tirette.	Ring zur Befestigung des Zuggriffs.	Securing ring f. control rod.	Collarete de fijación de tirador.	Collarino di fissaggio per tirante.
8	GX 43 143 01 A	1	Ch —20°.	Bouton de commande boîte de dérivation.	Betätigungsknopf für Umlenkgehäuse.	Knob f. by-pass control.	Botón de mando de caja de derivación.	Botone per C^do della scatola derivazione.
9	GX 43 144 01 A	1	L 133.	Tige de commande d'aération.	Betätigungsstange für Lüftung.	Control rod f. ventilation.	Varilla de mando de aireación.	Asta C^do aerazione.
10	GX 43 146 01 A	1	⌀ 21 - L 18.	Bague de protection.	Abschirmbülse.	Protective bush.	Anillo de protección.	Boccola di protezione.
11	1 M 5 420 476 T *AY 9644-983 L*	1	5 × 11 × 120 → 7/72.	Gaine, côté moteur.	Hülle auf Motorseite.	Sheath, engine side.	Vaina, lado motor.	Guaina, lato motore.
12	1 J 5 420 291 G *AM 9644-983 A*	1	5 × 11 × 350 → 7/72.	Gaine, côté habitacle.	Hülle auf Seite Innenraum.	Sheath, binnacle side.	Vaina, lado bitácora.	Guaina, lato abitacolo.
13	AM 9922-928 L	1		Bague étanchéité : –	Dichtring : –	Sealing bush: –	Anillo de estanqueid. : –	Boccola di tenuta : –
14	GX 43 147 01 A	1	5 × 26 × 5.	–	–	–	–	–
15	GX 43 148 01 A	1	Ch —20°.	Micro rupteur sur commande chauffage.	Mikro-Unterbrecher an Heizungsbetätigung.	Micro-switch on heating control.	Microruptor sobre mando de calefacción.	Microruttore sul C^do riscaldamento.

I	NUMÉROS	K		Commande de chauffage et aération	Betätigung für Heizung und Lüftung	Heating and ventilation controls	Mando de calefacción y de aireación	Comando riscaldamento e aerazione
I	GX 43 122 01 A			Commande de chauffage. et aération :	Heizungs-u. Lüftungs-betätigung :	Heating and ventilation control :	Mando de calefacción y de aireación :	Comando riscaldamento e aerazione :
	GX 43 122 03 B		D à G - Ch —20°.	– avec micro rupteur.	– mit Mikro-Unterbrecher.	– with micro-switch.	– con microruptor.	– con microruttore.
2	GX 43 123 01 A	1		Axe commande chauffage.	Achse für Heizungsbetätigung.	Heating control pin.	Eje de mando de calefacción.	Perno per C^do riscaldamento.
3	GX 43 131 01 A	1	R.m.p. 1/71 → 9/71.	Bouton de commande aération :	Knopf für Lüftungsbetätigung :	Knob for ventilation control:	Botón de mando de aireación :	Botone per C^do aerazione:
	GX 43 131 01 C	1	9/71 →.	–	–	–	–	–
4	GX 43 136 01 A	1	L 680.	Câble commande chauffage avec gaine.	Zug für Heizungs-betätigung mit Hülle.	Heating control cable with sheath.	Cable de mando de calefacción, con vaina.	Cavo C^do riscaldamento, con guaina.
5	GX 43 139 01 A	1	Ch —20°.	Tirette commande boîte de dérivation.	Betätigungszug für Umlenkgehäuse.	Control rod f. by-pass box.	Tirador de mando de caja de derivación.	Tirante C^do per scatola derivazione.
6	GX 43 140 01 A	1	1/71 → 9/71.	Bouton de commande chauffage :	Betätigungsknopf für Heizung :	Knob for heating control:	Botón de mando de calefacción :	Botone per C^do riscaldamento :
	GX 43 140 01 C	1	R.m.p. 9/71 →.	–	–	–	–	–
7	GX 43 142 01 A	1	Ch —20°.	Collerette fixation tirette.	Ring zur Befestigung des Zuggriffs.	Securing ring f. control rod.	Collarete de fijación de tirador.	Collarino di fissaggio per tirante.
8	GX 43 143 01 A	1	Ch —20°.	Bouton de commande boîte de dérivation.	Betätigungsknopf für Umlenkgehäuse.	Knob f. by-pass control.	Botón de mando de caja de derivación.	Botone per C^do della scatola derivazione.
9	GX 43 144 01 A	1	L 133.	Tige de commande d'aération.	Betätigungsstange für Lüftung.	Control rod f. ventilation.	Varilla de mando de aireación.	Asta C^do aerazione.
10	GX 43 146 01 A	1	⌀ 21 - L 18.	Bague de protection.	Abschirmhülse.	Protective bush.	Anillo de protección.	Boccola di protezione.
11	1 M 5 420 476 T *AY 9644-983 L*	1	5 × 11 × 120.	Gaine, côté moteur.	Hülle auf Motorseite.	Sheath, engine side.	Vaina, lado motor.	Guaina, lato motore.
12	1 J 5 420 291 G *AM 9644-983 A*	1	5 × 11 × 350.	Gaine, côté habitacle.	Hülle auf Seite Innenraum.	Sheath, binnacle side.	Vaina, lado bitácora.	Guaina, lato abitacolo.
				Bague étanchéité :	Dichtring :	Sealing bush:	Anillo de estanqueid. :	Boccola di tenuta :
13	AM 9922-928 L	1		–	–	–	–	–
14	GX 43 147 01 A	1	5 × 26 × 5.	–	–	–	–	–
15	GX 43 148 01 A	1	Ch —20°.	Micro rupteur sur commande chauffage.	Mikro-Unterbrecher an Heizungsbetätigung.	Micro-switch on heating control.	Microruptor sobre mando de calefacción.	Microruttore sul C^do riscaldamento.

I	NUMÉROS	K		Commande de chauffage et aération (Suite)	Betätigung für Heizung und Lüftung (Forts.)	Heating and ventilation controls (Cont.)	Mando de calefacción y de aireación (Cont.)	Comando riscaldamento e aerazione (Cont.)
				Vis :	Schraube :	Screw:	Tornillo :	Vite :
	23 661 319 A *ZD 9366 130 W*	3	TH 5 × 16.	– sur commande.	– an Betätigung.	– on control.	– sobre mando.	– sul comando.
	ZD 9452 900 W	1	CB ⌀ 5 - L 8.	– sur axe du levier.	– an Hebelachse.	– on lever pin.	– sobre eje de palanca.	– sul perno leva.
	25 259 019 E *ZD 9525 900 W*	3	H ⌀ 5.	Écrou sur commande.	Mutter an Betätigung.	Nut on control.	Tuerca sobre mando.	Dado sul comando.
				Rondelle :	Scheibe :	Washer:	Arandela :	Rondella :
	22 770 009 Y *ZD 9277 000 U*	2	5,5 × 12 × 1.	– sur commande.	– an Betätigung.	– on control.	– sobre mando.	– sul comando.
	22 902 019 P *ZD 9290 200 U*	1	Co ⌀ 5.	– sur collier.	– an Schelle.	– on collar.	– sobre collar.	– sulla fascetta.
	22 602 009 L *ZD 9260 200 U*	1	10,5 × 20 × 2,5.	– sur tirette.	– an Zuggriff.	– on control rod.	– sobre tirador.	– sul tirante.
	ZC 9585 698 U	1	→ 5/71.	Collier de serrage de C^{de}.	Befestigungsschelle.	Tightening collar.	Collar de sujeción.	Fascetta di fissaggio C^{do}.
	ZC 9619 897 U	1	5/71 →.	Agrafe de maintien de C^{de}.	Halteklammer.	Securing clamp.	Grapa de sujeción.	Graffetta di fissaggio C^{do}.
	26 141 529 E *ZC 9614 152*	1	7/72 →.	Collier de C^{de}.	Schelle f. Betätigung.	Control collar.	Collar de mando.	Fascetta per C^{do}.
			D à D	**Pièces spéciales**	**Spezialteile**	**Special parts**	**Piezas especiales**	**Pezzi speciali**
1	GX 43 122 02 B	1	R.p. GX 43 122 02 C 5/71 → 11/72.	Commande de chauffage :	Heizungsbetätigung .	Heating control:	Mando de calefacción :	Comando riscaldamento :
	GX 43 122 02 C		11/72 →.	–	–	–	–	–
4	GX 43 136 01 B	1	L 755 5/71 →.	Câble de C^{de} de chauffage.	Betätigungszug für Heizung.	Heating control cable.	Cable de mando de calefacción.	Cavo per C^{do} di riscaldamento.

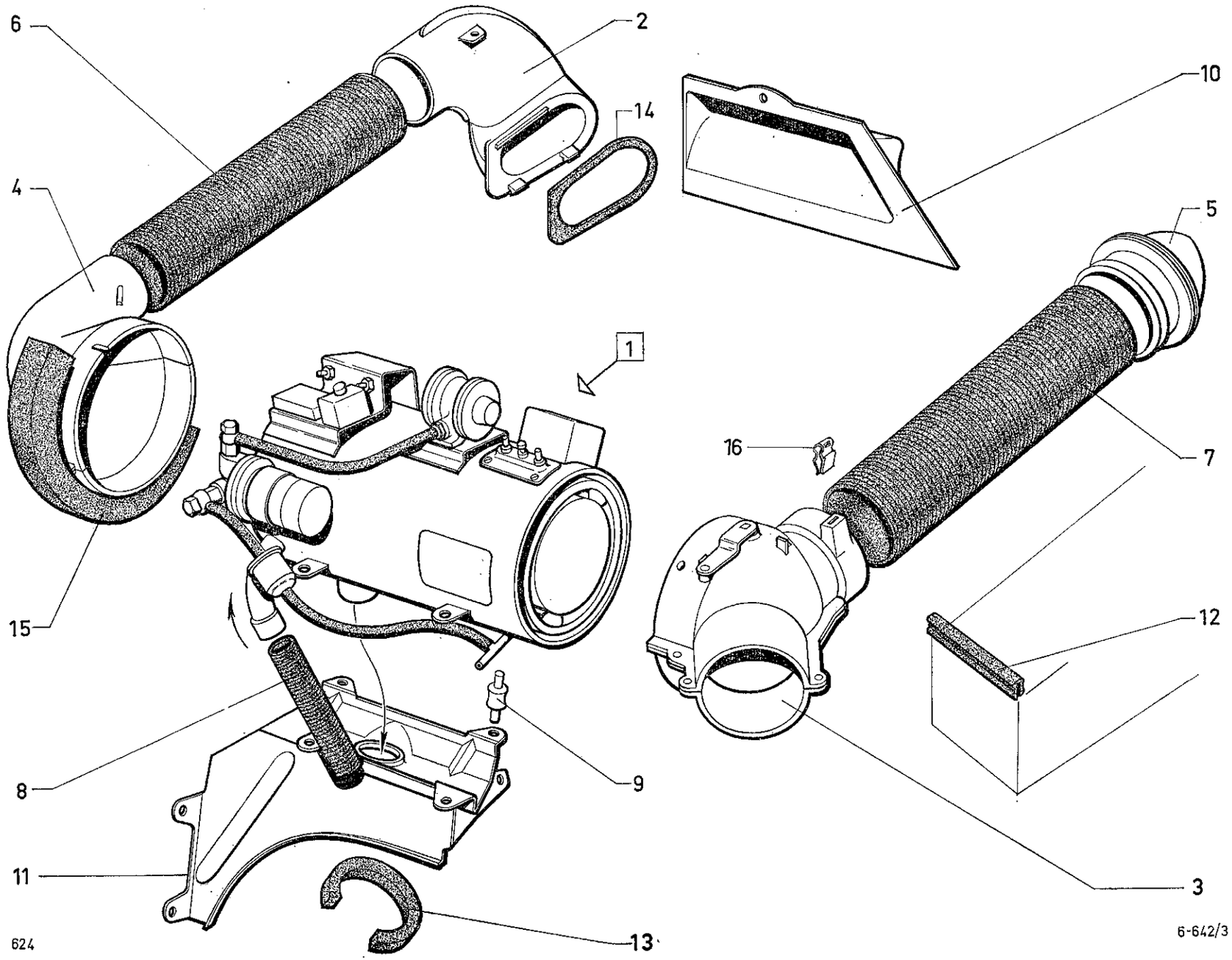
6
2
14
4
10
5
1
16
7
15
12
8
9
11
3
13
624
6-642/3

I	NUMÉROS	K		Chauffage —20°	Heizung —20°	Heating —20°	Calefacción —20°	Riscaldamento —20°
1	GX 50 225 01 A	1	R.p. GX 50 225 01 B → 9/72.	Groupe de chauffage complet :	Heizelement, komplett :	Heater unit, complete:	Grupo de calefacción completo :	Gruppo di riscaldamento completo :
	GX 50 225 01 B	1	9/72 → 3/73.	–	–	–	–	–
	GX 50 225 01 C	1	3/73 → 7/73.	–	–	–	–	–
	2 G 5 449 100 Y		7/73 →.	–	–	–	–	–
2	GX 50 204 01 A	1		Prise d'air latérale.	Seitlicher Luftanschluss.	Lateral air intake.	Toma de aire, lateral.	Presa aria, laterale.
3	GX 50 205 01 A	1	→ 6/73.	Buse de répartition :	Verteilerdüse :	Distribution nozzle:	Tubo de repartición :	Tubo di ripartizione :
	GX 50 205 01 B	1	6/73 →.	–	–	–	–	–
4	GX 50 206 01 A	1		Buse d'entrée d'air.	Düse für Lufteintritt.	Air inlet nozzle.	Tubo de entrada aire.	Tubo di entrata aria.
5	GX 50 207 01 A	1		Joint du collecteur.	Dichtung f. Luftführung.	Gasket for collector.	Junta de colector.	Guarniz. per collettore.
6	GX 50 221 01 A	1	85 × 90,5 × 520.	Conduit souple entrée d'air.	Biegsame Leitung für Lufteintritt.	Flexible duct for air inlet.	Conducto flexible de entrada de aire.	Condotto flessibile di entrata aria.
7	GX 50 226 01 A	1	70 × 75 × 450.	Conduit souple sortie air chaud.	Biegsame Leitung für Warmluftaustritt.	Flexible duct for warm air outlet.	Conducto flex. de salida aire caliente.	Condotto flessib. di salita aria calda.
8	GX 50 227 01 A	1	29 × 33 × 310.	Tuyau d'admission.	Leitung für Einlass.	Inlet pipe.	Tubo de admisión.	Tubo di aspirazione.
9	GX 50 278 01 A	4	⌀ 12 - h 15 - 2 ⌀ 5 - L 10.	Silentbloc du groupe.	Silentbloc f. Heizelement.	Mount for heater.	Soporte de grupo.	Supporto per gruppo.
10	GX 50 232 01 B	1	→ 5/73.	Grille vide-poche :	Grill für Ablagefach :	Grille in map pocket:	Rejilla en garda-objetos :	Griglia in portaoggetti :
	GX 50 232 01 C	1	5/73 →.	–	–	–	–	–
11	GX 50 276 01 A	1		Support assemblé.	Träger.	Support assy.	Soporte unido.	Supporto assiemato.
12	1 S 5 421 255 K *HY 642-94*	1		Caoutchouc sur bras extension.	Gummi an Verlängerung.	Rubber on extension arm.	Caucho sobre brazo de extención	Gomma sul braccio di prolungamento
				Profilé mousse nylon :	Schaumnylon-Profil :	Foam-nylon strip:	Perfil de espuma de nylon	Profilo di spuma nylon :
13	GX 50 334 01 A	1	25 × 20 × 360.	- entre support et passage de roue.	- zw Träger und Radkasten.	- between bracket and wheel arch.	- entre soporte y paso de rueda.	- fra supporto e passaggio ruota.
14	GX 50 337 01 A	1	6 × 4 × 375.	- entre buse et prise d'air latérale.	- zw. Düse u. seitlichem Luftanschluss.	- between nozzle and lateral intake.	- entre tubo y toma lateral.	- fra tubo e presa laterale.
15	GX 50 363 01 A	1	30 × 50 × 350.	- entre buse et passage de roue.	- zw. Düse u. Radkasten.	- between nozzle and wheel arch.	- entre tubo y paso de rueda.	- fra tubo e passaggio ruota.
16	ZC 9619 897 U	1		Agrafe.	Klammer.	Clip.	Grapa.	Graffetta.
	GX 50 360 01 A	1	R.p. GX 50 360 01 B → 9/72 d.e.o. 1-A 174-6 A 1-DS 9314-133 L.	Mallette pièces et groupe de chauffage (pour montage, voir Note technique n° 26):	Heizelement mit Einbauteilen :	Heater unit with fitting parts :	Grupo de calefacción con piezas de montaje :	Gruppo di riscaldamento con pezzi di montaggio :
	GX 50 360 01 B	1	9/72 → 3/73.	–	–	–	–	–
	GX 50 360 01 C	1	3/73 → 7/73.	–	–	–	–	–
	2 G 5 448 432 M	1	7/73 →.	–	–	–	–	–
	2 G 5 449 233 K	1		Protecteur sur support de groupe.	Abschirmung.	Protector.	Protección.	Protezione.

I	NUMÉROS	K		Chauffage —20° *(Suite)*	Heizung —20° *(Forts.)*	Heating —20° *(Cont.)*	Calefacción —20° *(Cont.)*	Riscaldamento —20° *(Cont.)*
				Vis :	Schraube :	Screw:	Tornillo :	Vite :
	23 703 319 X *ZD 9370 330 W*	3	TH M 7 × 16.	- sur support.	- am Träger.	- on bracket.	- sobre soporte.	- sul supporto.
	22 263 029 Z *ZD 9226 300 Z*	1	TR 3,5 × 15,9 - TA.	- sur buse prise d'air.	- Blechschraube an Düse.	- on nozzle.	- sobre tubo.	- sul tubo
				Écrou :	Mutter :	Nut:	Tuerca :	Dado :
	25 241 009 U *ZD 9524 100 U*	1	H ⌀ 7.	- sur boîte.	- am Gehäuse.	- on box.	- sobre scatola.	- sula scatola.
	ZC 9615 823 U	2	⌀ 7.	- en cage sur boîte.	- Käfigmutter am Gehäuse	- in cage, on box.	- en cajilla, sobre caja.	- in gabbia, sulla scatola.
	25 259 019 E *ZD 9525 900 W*	8	H M 5 - e 4.	- du groupe chauffage.	- für Heizelement.	- for heater unit	- de grupo.	- per gruppo.
	26 158 619 R *ZC 9615 861 U*	1	⌀ 3,52.	- clip de prise d'air.	- Clipsmutter für Luftanschluss.	- nut-clip for air intake.	- tuerca clip de toma aire.	- graffetta per presa aria.
				Rondelle :	Scheibe :	Washer:	Arandela :	Rondella :
	22 904 019 D *ZD 9290 400 U*	3	Co ⌀ 7.	- sur boîte.	- am Gehäuse.	- on box.	- sobre caja.	- sulla scatola.
	22 900 019 A *ZD 9290 000 U*	2	Co ⌀ 4.	- sur buse.	- an Düse.	- on nozzle.	- sobre tubo gruesso.	- sul tubo grosso
	22 902 019 P *ZD 9290 200 U*	8	Co ⌀ 5.	- du groupe chauffage.	- für Heizelement.	- for heater unit	- de grupo.	- per gruppo.

Planche à recevoir

I	NUMÉROS	K		Groupe de chauffage —20°	Heizelement für Heizung —20°	Heater unit for heating —20°	Grupo de calefacción —20°	Gruppo di riscaldamento —20°
1	GX 50 402 01 A	1		Filtre à essence.	Benzinfilter.	Petrol filter.	Filtro de gasolina.	Filtro benzina.
2	GX 50 403 01 A	1	⌀ 4 × 11 × 90.	Durite régulateur à raccord d'injecteur.	Schlauch zw. Regler und Verbindung.	Tube betw. regulator and union.	Tubo entre regulador y racor.	Tubo fra regolatore e raccordo.
3	GX 50 404 01 A	2		Vis creuse sur pompe.	Schraube an Pumpe.	Screw on pump.	Tornillo sobre bomba.	Vite sulla pompa.
	GX 50 405 01 A	2		Raccord « Banjo » sur pompe.	Verbindung an Pumpe.	Union on pump.	Racor sobre bomba.	Raccordo sulla pompa.
4	GX 50 406 01 A	4		Joint du raccord « Banjo ».	Dichtung f. Verbindung.	Union seal.	Junta de racor.	Guarnizione raccordo.
5	GX 50 407 01 A	1		Pompe à essence.	Benzinpumpe.	Petrol pump.	Bomba de gasolina.	Pompa benzina.
6	GX 50 408 01 A	1		Régulateur.	Regler.	Regulator.	Regulador.	Regolatore.
7	GX 50 409 01 A	2		Joint de régulateur.	Dichtung f. Regler.	Regulator gasket.	Junta de regulador.	Guarnizione regolatore.
8	GX 50 410 01 A	1		Écrou entrée régulateur.	Mutter a. Regler.	Nut on regulator.	Tuerca de regulador.	Dado per regolatore.
9	GX 50 411 01 A	1		Gicleur de régulateur.	Spritzdüse f. Regler.	Regulator jet.	Surtidor de regulador.	Ugello regolatore.
10	GX 50 412 01 A	1		Filtre de régulateur.	Filter f. Regler.	Regulator filter.	Filtro de regulador.	Filtro regolatore.
11	GX 50 413 01 A	2		Joints du thermo-interrupteur.	Dichtung f. Schalter.	Gasket f. switch.	Junta de interruptor.	Guarnizione interrutore.
12	GX 50 414 01 A	1		Thermo-interrupteur.	Thermo-Schalter.	Thermo-switch.	Termo-interruptor.	Thermo-interrutore.
13	GX 50 415 01 A	1		Bilames.	Doppelplättchen.	Dual lamina.	Bilámina.	Bilama.
14				Faisceau électrique :	Kabelbündel :	Electric wiring:	Haz :	Fascio :
	GX 50 416 01 A	1	→ 9/72.	– (6 fils).	– (6 Kabel).	– (6 leads).	– (6 cables).	– (6 cavetti).
	GX 50 416 01 B	1	9/72 → 3/73.	– (10 fils).	– (10 Kabel).	– (10 leads).	– (10 cables).	– (10 cavetti).
	GX 50 416 01 C	1	3/73 → 7/73.	– (11 fils).	– (11 Kabel).	– (11 leads).	– (11 cables).	– (11 cavetti).
	2 G 5 449 101 J	1	7/73 →.	– (10 fils).	– (10 Kabel).	– (10 leads).	– (10 cables).	– (10 cavetti).
15	GX 50 417 01 A	1		Bougie « Béru ».	Zundkerze.	Heating plug.	Bujia.	Candela.
16	GX 50 418 01 A	1		Joint porte-bougie.	Dichtung f. Kerzenträger.	Plug holder gasket.	Junta de portabujia.	Guarniz. portacandela.
17	GX 50 419 01 A	1		Fusible de 8 ampères.	Sicherung.	Fuse.	Fusible.	Fusibile.
18	GX 50 420 01 A	1		Passe-fil.	Öse.	Grommet.	Pasacable.	Passafilo.

I	NUMÉROS	K		Groupe de chauffage —20° (Suite)	Heizelement für Heizung —20° (Forts.)	Heater unit for heating —20° (Cont.)	Grupo de calefacción —20° (Cont.)	Gruppo di riscaldamento —20° (Cont.)
19	GX 50 421 01 A	1		Résistance additionnelle.	Widerstand.	Resistance.	Resistencia.	Resistenza.
20	GX 50 422 01 A	1		Sachet fixat. résistance.	Satz Befest.-Teile für Widerstand.	Set of resistance securing parts.	Juego de piezas de fijación de resistencia.	Serie di pezzi per fissaggio resistenza.
21	GX 50 423 01 A	1		Tube d'air avec patte.	Luftrohr mit Lasche.	Air tube with lug.	Tubo de aire con pata.	Tubo aria con staffa.
22	GX 50 424 01 A	1		Enveloppe extérieure.	Gehäuse f. Heizelement.	Heater casing.	Caja de grupo.	Scatola del gruppo.
23	GX 50 425 01 A	1		Hélice du groupe.	Ventilator.	Fan.	Helice.	Elica.
24	GX 50 426 01 A	1		Échangeur.	Wärmetauscher.	Heat exchanger.	Cambiador.	Scambiatore.
25	GX 50 427 01 A	1	12 volts.	Groupe de ventilation.	Gebläseelement.	Blower unit.	Grupo de ventilación.	Gruppo di ventilazione.
26	GX 50 428 01 A	1		Joint d'échappement.	Auspuffdichtung.	Exhaust gasket.	Junta de escape.	Guarnizione scarico.
27	GX 50 429 01 A	1	Nylon.	Turbine d'air de combustion.	Schaufelrad für Verbrennungsluft.	Combustion air turbine.	Turbina de aire de combustion.	Turbina aria combustione.
28	GX 50 430 01 A	1		Joint de chemise du groupe.	Dichtung f. Tülle des Heizelements.	Gasket f. liner.	Junta de camisa.	Guarnizione per camicia.
29	GX 50 431 01 A	1		Moteur du groupe.	Motor.	Motor.	Motor.	Motore.
30	GX 50 432 01 A	1		Passe-fil d'entrée d'air.	Öse f. Lufteinlass.	Air intake grommet.	Ojete de entrada aire.	Occhiello entrata aria.
31	GX 50 433 01 A	1		Manchon d'étanchéité.	Dichthülse.	Sealing sleeve.	Manguito de estanq.	Manicotto di tenuta.
32	GX 50 434 01 A	1		Ensemble support de connexion.	Kontaktträger, insgesamt.	Contact bracket assy.	Conjunto de soporte de contacto.	Supporto contacto assiemato.
33	GX 50 435 01 A	1		Boîte de fusibles.	Sicherungskasten.	Fuse box.	Caja de fusibles.	Scatola portafusibili.
34	GX 50 436 01 A	1		Barette serre-fils.	Halterung f. Kabel.	Cable securing plate.	Barreta aprietacable.	Barretta serrafilo.
35	GX 50 437 01 A	2		Raccord entrée régulateur.	Verbindung am Regler.	Union on regulator.	Racor sobre regulador.	Raccordo sul regolatore.
36	1 G 5 421 249 V	1	⌀ 5 × 12 - L 160.	Durite entre pompe et régulateur.	Schlauch zw. Pumpe und Regler.	Tube betw. pump and regulator.	Tubo entre bomba y regulador.	Tubo fra pompa e regolatore.
37	A 174-98 A	1	⌀ 5 × 12 - L 110.	Durite entre filtre et pompe.	Schlauch zw. Filter und Pumpe.	Tube betw. filter and pump.	Tubo entre filtro y bomba.	Tubo fra filtro e pumpa.
38	ZC 9614 042 U	6		Collier sur durite.	Schelle.	Collar.	Collar.	Collare.
	GX 50 441 01 A	1		Bilame de sécurité de pompe à essence.	Sicherheitsschalter für Benzinpumpe.	Safety switch for petrol pump.	Bilàmina de seguridad de bomba gasolina.	Bilama sicurezza per pompa benzina.

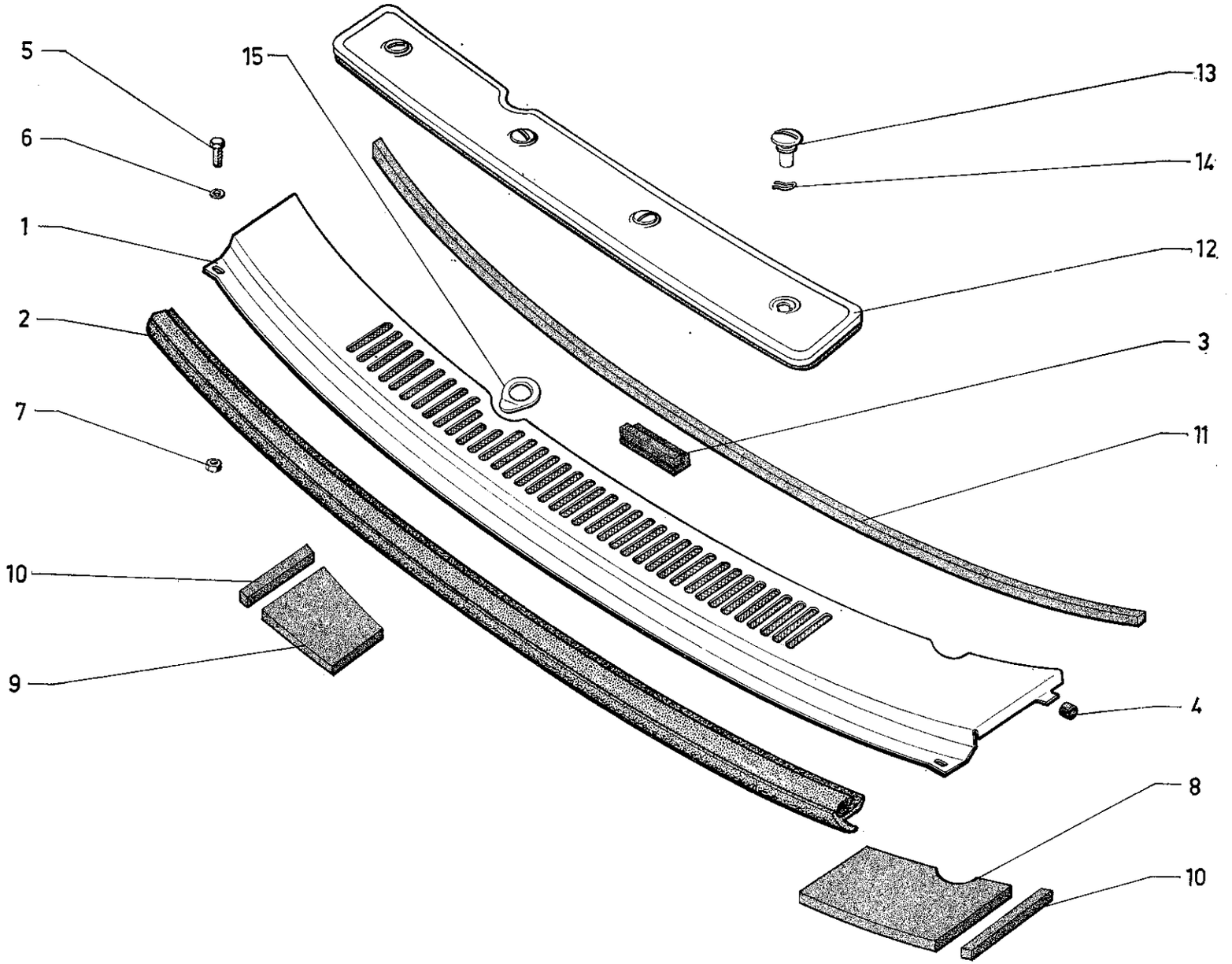
5
6
1
2
7
10
9
15
13
14
12
3
11
4
8
10

I	NUMÉROS	K		Aération	Lüftung	Ventilation	Aireación	Aerazione
1				Collecteur avec grillage :	Lüftung mit Gitter :	Air intake with netting:	Colector con rejilla :	Collettore con rete :
	GX 68 181 01 A	1		– avec 3 supports joints.	–	–	–	–
	GX 68 181 02 A	1	Ch —20°.	–	–	–	–	–
2	GX 68 149 01 A	1	L 1130.	Garniture d'étanchéité.	Dichtgarnitur.	Sealing strip.	Guarnición de estanq.	Guarniz. di tenuta
3	GX 68 151 01 A	2	L 90 - Sauf Ch —20°.	Butée de maintien de tôle collecteur.	Anschlag zur Halterung der Luftführung.	Retaining stop f. air intake panel.	Tope de sujeción de colector.	Reggispinta di fissaggio per lamiera collettore.
4	GX 68 156 01 A	2	⌀ 11 × 13 - E 8 → 5/72.	Garniture sur patte tôle fermeture :	Garnitur an Lasche :	Trimming on lug for closing panel:	Guarnición sobre pata de chapa de cierre :	Rivestimento sulla staffa della lamiera di chiusura :
	GX 68 188 01 A	2	⌀ 9 × 16 - E 8 5/72 →.	–	–	–	–	–
5	ZC 9622 543 W	1	⌀ 7.	Vis « Poellier » sur collecteur.	« Poellier »-Schraube an Luftführung.	Stove bolt on air intake.	Tornillo « Poellier » sobre colector.	Vite « Poellier » sul collettore.
6	ZD 9290 500 Z	1	Co ⌀ 7.	Rondelle collecteur.	Scheibe für Luftführung.	Air intake washer.	Arandela de colector.	Rondella per collettore.
7	ZD 9524 100 W	1	H ⌀ 7.	Écrou sur collecteur.	Mutter an Luftführung.	Nut on air intake.	Tuerca sobre colector.	Dado sul collettore.
				Garniture d'étanchéité en mousse nylon :	Dichtgarnitur aus Schaumnylon :	Sealing, foam nylon:	Guarnición de estanq. en espuma de nylon :	Guarniz. di tenuta in spuma di nylon :
8	GX 68 184 01 A	1	G - Ch —20° - L 245 - e 15.	–	–	–	–	–
9	GX 68 185 01 A	1	D - Ch —20° - L 245 - e 15.	–	–	–	–	–
10	GX 68 186 01 A	2	Ext. AV - Ch —20° 25 × 20 × 155.	–	–	–	–	–
11	GX 50 354 01 A	1	AR - 15 × 15 × 1320 - Ch —20°.	–	–	–	–	–
12	GX 50 231 01 B	1	Ch —20°.	Obturateur de prise d'air sur grille.	Verschlussband am Gitter.	Closing strap for intake grille.	Cubre-rejilla.	Coprigriglia.
13	GX 50 357 01 A	4		Bouton d'obturateur.	Knopf für Verschlussband.	Knob f. strap.	Botón de cubre-rejilla.	Bottone per coprigriglia.
14	GX 50 358 01 A	4		Ressort de bouton.	Feder für Verschlussband.	Spring f. strap.	Muelle de cubre-rejilla.	Molla per coprigriglia.
15	GX 50 397 01 A	1	Ch —20° 9/71 →.	Rondelle de collecteur.	Scheibe.	Washer.	Arandela.	Rondella.

SOUS-GROUPES	DÉSIGNATION DES CHAPITRES	UNTER-GRUPPEN	BEZEICHNUNG DER KAPITEL	UNDER-GROUPS	DESCRIPTION OF CHAPTERS
7-741	Unit AV	7-741	Vordere Wagenkasteneinheit	7-741	Body front unit
7-742	Caisson central et plancher AR	7-742	Mittlerer Wagenkasten und hinteres Bodenblech	7-742	Body cent. caisson and rear floor
7-744	Garnitures de planchers	7-744	Zierfüllungen für Wagenboden	7-744	Floor trimming panels
7-008	Carrosserie BL	7-008	Karosserie BL	7-008	Body BL
7-008/1	Carrosserie GX F 4	7-008/1	Karosserie GX F 4	7-008/1	Body GX F 4
7-008/2	Carrosserie GX F 2 - tôlé	7-008/2	Karosserie GX F 2	7-008/2	Body GX F 2
7-008/3	Carrosserie GX F 2 - glace	7-008/3	Karosserie GX F 2	7-008/3	Body GX F 2
7-821	Panneaux de côté BL	7-821	Seitenverschalung BL	7-821	Side panels BL
7-821/1	Panneaux de côté GX F 4	7-821/1	Seitenverschalung GX F 4	7-821/1	Side panels GX F 4
7-821/2	Panneaux de côté GX F 2 - tôlé	7-821/2	Seitenverschalung GX F 2	7-821/2	Side panels GX F 2
7-821/3	Panneaux de côté GX F 2 - glaces	7-821/3	Seitenverschalung GX F 2	7-821/3	Side panels GX F 2
7-825	Toit ouvrant	7-825	Schiebedach	7-825	Sliding roof
7-841	Portes AV	7-841	Vordere Türen	7-841	Front doors
7-842	Portes AR	7-842	Hintere Türen	7-842	Rear doors
7-844	Portes de coffre BL	7-844	Heckklappe BL	7-844	Boot door BL
7-844/1	Porte de coffre BK	7-844/1	Heckklappe BK	7-844/1	Boot door BK
7-851	Ailes AV	7-851	Vordere Kotflügel	7-851	Front wings
7-852	Capot	7-852	Motorhaube	7-852	Bonnet
7-853	Tôle d'habillage AV et calandre	7-853	Vorderes Verkleidungsblech und Kühlergrill	7-853	Front panel and grille
7-853/1	Console centrale	7-853/1	Mittlere Konsole	7-853/1	Central console
7-856	Planche de bord	7-856	Armaturenbrett	7-856	Facia panel
7-861	Serrures portes latérales → 3/72	7-861	Schlösser für Seitentüren → 3/72	7-861	Locks for lateral doors → 3/72
7-861/A	Serrures portes latérales 3/72 →	7-861/A	Schlösser für Seitentüren 3/72 →	7-861/A	Locks for lateral doors 3/72 →
7-861/1	Serrure porte de coffre	7-861/1	Schloss für Heckklappe	7-861/1	Lock for boot door
7-961	Glace de pare-brise, de custode de lunette et enjoliveurs BL	7-961	Windschutzscheibe, Seitenfenster, Heckfenster und Zierleisten BL	7-961	Glasses f. windscreen, side panels and rear window - Embellishers BL
7-961/1	Glace de pare-brise, de custode de lunette et enjoliveurs GX F 4	7-961/1	Windschutzscheibe, Seitenfenster, Heckfenster und Zierleisten GX F 4	7-961	Glasses f. windscreen, side panels and rear window - Embellishers GX F 4
7-961/2	Glaces de custode GX F 2 - glace	7-961/2	Scheiben für Seitenfenster GX F 2	7-961/2	Glasses for side panels GX F 2
7-961/3	Glace de porte AV	7-961/3	Glasscheibe an vorderer Tür	7-961/3	Glasses for front doors
7-961/4	Glace de porte AR	7-961/4	Glasscheibe an hinterer Tür	7-961/4	Glasses for rear doors

SUBGRUPOS	DESIGNACION DE LOS CAPITULOS	SOTTO-GRUPPI	DENOMINAZIONE DEI CAPITOLI
7-741	Unidad delantera	7-741	Corpo ant. scocca
7-742	Parte centr. de caja y piso trasero	7-742	Corpo centr. scocca e pianale post.
7-744	Paneles de guarnición de piso	7-744	Pannelli per guarnizione pianale
7-008	Carroceria BL	7-008	Carrozzeria BL
7-008/1	Carroceria GX F 4	7-008/1	Carrozzeria GX F 4
7-008/2	Carroceria GX F 2	7-008/2	Carrozzeria GX F 2
7-008/3	Carroceria GX F 2	7-008/3	Carrozzeria GX F 2
7-821	Paneles laterales BL	7-821	Pannelli lateralli BL
7-821/1	Paneles laterales GX F 4	7-821/1	Pannelli lateralli GX F 4
7-821/2	Paneles laterales GX F 2	7-821/2	Pannelli lateralli GX F 2
7-821/3	Paneles laterales GX F 2	7-821/3	Pannelli lateralli GX F 2
7-825	Techo abridero	7-825	Tetto apribile
7-841	Puertas delanteras	7-841	Portiere anteriori
7-842	Puertas traseras	7-842	Portiere posteriori
7-844	Puerta de maleta BL	7-844	Portello cofano baule BL
7-844/1	Puerta de maleta BK	7-844/1	Portello cofano baule BK
7-851	Aletas delanteras	7-851	Parafanghi anteriori
7-852	Capó	7-852	Cofano motore
7-853	Chapa delantera y calandra	7-853	Lamiera rivest. ant. e calandra
7-853/1	Consola central	7-853/1	Mensola centrale
7-856	Plancha de abordo	7-856	Cruscotto
7-861	Cerraduras de puertas laterales → 3/72	7-861	Serrature per portiere → 3/72
7-861/A	Cerraduras de puertas laterales 3/72 →	7-861/A	Serrature per portiere 3/72 →
7-861/1	Cerradura de puerta de maleta	7-861/1	Serratura per portello posteriore
7-961	Cristales de parabrisas, de paneles laterales, de luneta y embellecedores BL	7-961	Cristalli per parabrez., per panelli laterali, per lunotto e modanature BL
7-961/1	Cristales de parabrisas, de paneles laterales, de luneta y embellecedores GX F 4	7-961/1	Cristalli per parabrez., per pannelli laterali, per lunotto e modanature GX F 4
7-961/2	Cristales de paneles laterales GX F 2	7-961/2	Cristalli per pannelli laterali GX F 2
7-961/3	Cristales de puertas delanteras	7-961/3	Cristalli per portiere anteriori
7-961/4	Cristales de puertas traseras	7-961/4	Cristalli per portiere posteriori

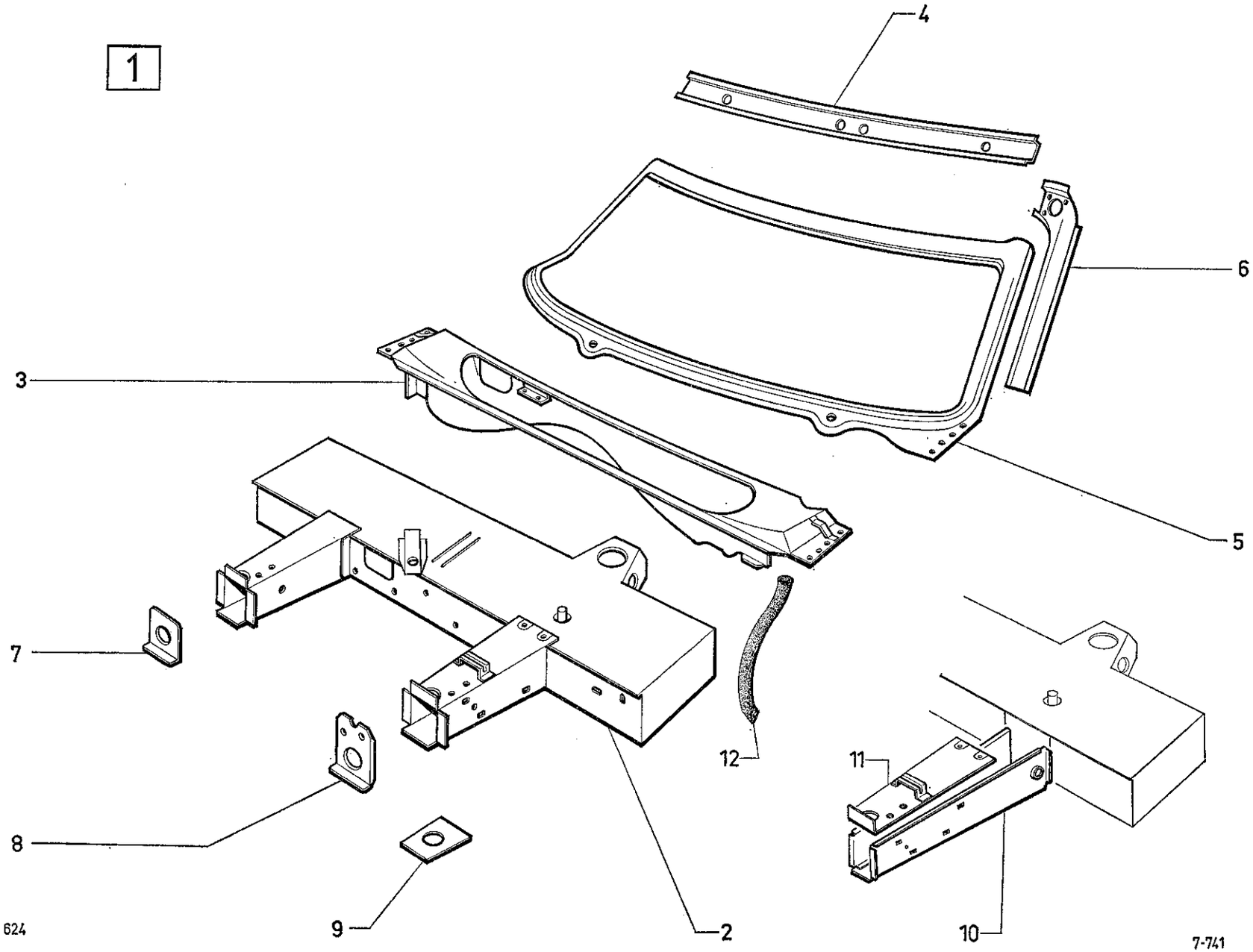
1
4
6
3
5
7
8
9
2
12
11
10
624
7-741

I	NUMÉROS	K		Unit AV	Vorderer Wagenkasten	Front unit	Conjunto delant.	Complessivo ant.
1	GX 31 739 01 A	1	→ 4/73.	Unit complète :	Wagenkasten, insgesamt :	Complete unit :	Conjunto completo :	Complessivo completo :
	7 G 5 444 993 G	1	4/73 →.	–	–	–	–	–
2	GX 31 777 01 A	1	R.p. 5 444 994 T → 4/73.	Ens. tablier inf. avec extension :	Unteres Spritzblech mit Verlängerung :	Lower partition with extension:	Salpicadero inf. con extensión delantera :	Paratia inferiore con prolungamento ant. :
	7 G 5 444 994 T	1	4/73 →.	–	–	–	–	–
3	GX 31 741 01 A	1	→ 4/73.	Ensemble tablier collecteur :	Spritzwand u. Lüftungs-schacht, insgesamt :	Scuttle a air intake assy:	Conjunto de tablero y colector de aire :	Insieme lamiera ant e collettore aria :
	7 G 5 444 995 D	1	4/73 →.	–	–	–	–	–
4	GX 31 742 01 A	1	Sup. → 4/73 R.p. GX 31 742 01 B.	Traverse baie pare-brise :	Traverse f. Windschutz-scheibenrahmen :	Crossmember for windscreen:	Traviesa de marco de parabrisas :	Traversa cuadro parabrezza :
	GX 31 742 01 B	1	4/73 →.	–	-	–	–	–
5	GX 31 743 01 A	1	R.p. GX 31 743 01 B → 4/73.	Tôle de baie pare-brise :	Windschutzsch.-Rahmen :	Frame for windscreen:	Marco de parabrisas :	Quadro parabrezza :
	GX 31 743 01 B	1	4/73 →.	–	–	–	–	–
6	GX 31 744 01 A	1	G.	Doublure de montant de baie pare-brise :	Füllblech für seitliche Einfassung :	Lining for windscreen frame pillar:	Forro de montante de marco de parabrisas :	Rinforzo per montante del cuadro parabrezza :
	GX 31 745 01 A	1	D.	–	–	–	–	–
7	GX 31 714 01 A	1	AV.	Entretoise d'extension.	Abstandsstück für Verlängerung.	Distance piece f. extension.	Separador de extensión	Distanziale per prolung.
8	GX 31 713 01 A	1		Support de bobine.	Träger f. Zündspule.	Ignition coil support.	Soporte de bobina de encendido.	Supporto per bobina d'accensione.
9				Cales sous extension :	Unterlegscheibe unter der Verlängerung :	Shims under extension:	Suplementos bajo extens. :	Spessori sotto prolung. :
	GX 31 712 01 A	?	e 1.	–	–	–	–	–
	GX 31 712 02 A	?	– 1,5	–	–	–	–	–
	GX 31 712 03 A	?	– 2.	–	–	–	-	–
	GX 31 712 04 A	?	– 2,5.	–	–	–	–	–
	GX 31 712 05 A	?	– 3 - R.p. 2-GX 31 712 02 A.	–	–	–	–	–
	GX 31 712 06 A	?	– 3,5 - R.p. GX 31 712 01 A - d.e.o. 1-GX 31 712 04 A.	–	-	–	-	-
	GX 31 712 07 A	?	R.p. 2-GX 31 712 03 A.	–	-	–	-	–
	GX 31 712 08 A	?	e 4,5 - R.p. GX 31 712 03 A - d.e.o. 1-GX 31 712 04 A.	–	–	-	–	–

I	NUMÉROS	K		Unit AV *(Suite)*	Vorderer Wagenkasten *(Forts.)*	Front unit *(Cont.)*	Conjunto delant. *(Cont.)*	Complessivo ant. *(Cont.)*
	GX 31 712 09 A	?	e 5 - R.p. 2-GX 31 712 04 A.	-	-	-	-	-
	GX 31 479 01 A	?	e 4 - 1 - 1,5 - 2 - 2,5.	- jeu de 4 cales.	- Satz zu 4 Scheiben.	- set of 4 shims.	- juego de 4 suplemento.	- serie di 9 spessori.
10				Bras d'extension :	Verlängerung :	Extension:	Brazo de extensión:	Prolunga :
	GX 31 778 01 A	1	C.	-	-	-	-	-
	GX 31 779 01 A	1	D.	-	-	-	-	-
11				Tôle de fermeture de bras d'extension :	Abschlussblech für Verlängerung :	Closure plate for extension:	Chapa de cierre de brazo de extensión :	Lamiera di chiusura per prolunga :
	GX 31 775 01 A	1	Sup. G.	-	-	-	-	-
	GX 31 776 01 A	1	Sup. D.	-	-	-	-	-
12	GX 53 103 01 A	2		Tube évacuation d'eau.	Wasserablaufrohr.	Water outlet pipe.	Tubo de evacuación de agua.	Tubo evacuazione acqua.
	ZC 9619 915 U	1	4/73 → .	Agrafe fix. manivelle.	Halteklammer für. Radkurbel.	Fixing clip f. crankhandle.	Grapa de fijación de manivella.	Graffetta per manovella.
			D à D	**Pièces spéciales**	**Spezialteile**	**Special parts**	**Piezas especiales**	**Pezzi speciali**
1	GX 31 739 02 A	1		Unit complète.	Wagenkasten, insgesamt.	Complete unit.	Conjunto completo.	Complessivo completo.
2	GX 31 740 02 A	1		Extension AV.	Vordere Verlängerung.	Front extension.	Extensión delantera.	Prolungamento ant.
3	GX 31 741 02 A	1		Ensemble tablier collecteur.	Spritzwand u. Lüftungsschacht, insgesamt.	Scuttle a. air cowl assy.	Conjunto de salpicadero y colector de aire.	Insieme paratia ant. e collettore aria.

I	NUMÉROS	K		Planche de bord *(Suite)*	Armaturenbrett *(Forts.)*	Facia panel *(Cont.)*	Plancha de abordo *(Cont.)*	Cruscotto *(Cont.)*
7	GX 41 228 01 B	1		Tablette vide-poches.	Brett für Ablagefach.	Map shelf.	Tablilla guarda-objetos.	Tavoletta-portaoggetti.
8				Porte de boîte à gants :	Handschuhkastendeckel :	Glove box door:	Puertazuela de caja :	Sportello per vano rip. :
	GX 41 236 01 A	1	R.p. GX 41 130 01 A → 9/71.	– avec enjoliveur.	– mit Zierleiste.	– with embellisher.	– con embellecedor.	– con modanatura.
	GX 41 130 01 A	1	9/71 → 9/72 R.p. GX 41 113 01 A.	– sans enjoliveur.	– ohne Zierleiste.	– without embellisher.	– sin embellecedor.	– senza modanatura.
	GX 41 113 01 A	1	9/72 → 9/73.	–	–	–	–	–
	3 G 5 448 556 K	1	9/73 →.	–	–	–	–	–
9	GX 41 235 01 A	1	→ 9/71.	Enjoliveur de boîte à gants.	Zierleiste für Handschuhkasten.	Glove box embellisher.	Embellecedor de caja guantera.	Modanatura per vano ripostiglio.
10	GX 41 237 01 A	1		Verrou de boîte à gants.	Verriegelung für Handschuhkasten.	Lock for glove box.	Cerrojo de caja guantera.	Chiavistello per vano ripostiglio.
11	GX 41 251 01 A	1	1 ⌀ 7 - 1 ⌀ M 5.	Patte sur support direction.	Lasche am Träger für die Lenkung.	Lug on steering support.	Pata sobre soporte de dirección.	Staffa sul supporto sterzo.
12	GX 41 256 01 A	1	⌀ 9 - L 435 → 7/71.	Joint caoutchouc de couvercle :	Gummidichtung für Deckel :	Rubber joint for cover:	Junta de caucho de tapa :	Guarniz. di gomma per coperchio :
	GX 41 256 01 B	1	⌀ 6 - L 436 7/71 → 5/73.	–	–	–	–	–
	GX 41 256 01 D	1	⌀ 8 - L 435 5/73 →.	–	–	–	–	–
13	GX 41 355 01 A	1	G.	Profilé de maintien :	Halteprofil :	Securing profil boller:	Perfil de mantenimiento :	Profito di ritegno :
	GX 41 356 01 A	1	D.	–	–	–	–	–
14	GX 41 343 01 A	1		Plaque rattrapage de jeu.	Plakette zur Spielnachstellung.	Plate for play correcting.	Plaquetta de recuperatión de juego.	Placchetta per ripresa giuoco.
15	GX 41 372 01 A	1	⌀ int. 80.	Collerette aérateur.	Ring für Belüfter.	Ring for ventilation aperture.	Collarete de aireador.	Collarino per aeratore.
16	GX 41 422 01 A	2	→ 9/73.	Axe de porte :	Bolzen f. Deckel :	Pin f. door:	Eje de puerta :	Perno sportello :
	1 G 5 448 554 N	2	L 32 9/73 →.	–	–	–	–	–
17	GX 41 423 01 A	2		Ressort d'axe de porte.	Feder f. Bolzen.	Spring f. pin.	Muelle de eje.	Molla perno.
18	GX 41 435 01 A	1	« GS 1220 CLUB » → 7/73.	Monogramme auto-collant:	Klebemonogramm :	Adhesive monogram:	Monogramma adesivo :	Monogramma adesivo :
	GX 41 435 02 A	1	« GS 1220 CLUB » 7/73 →.	–	–	–	–	–
19	GX 41 437 01 A	1	9/72 →.	Grille de finition haut-parleur.	Abschlussgrill für Lautsprecher.	Finishing grille for loudspeaker.	Rejilla de remate para altavoz.	Griglia di finitura per altoparlante.
	GX 41 428 01 A	1	→ 11/71.	Profilé sur pare-brise.	Profil an Windschutzsch.	Profil f. Windscreen.	Perfil de parabrisas.	Profilo per parabrezza.
	1 G 5 448 555 Z	2	9/73 →.	Coussinet d'axe.	Bolzenlager.	Pin bearing.	Cojinete de eje.	Cuscinetto perno.

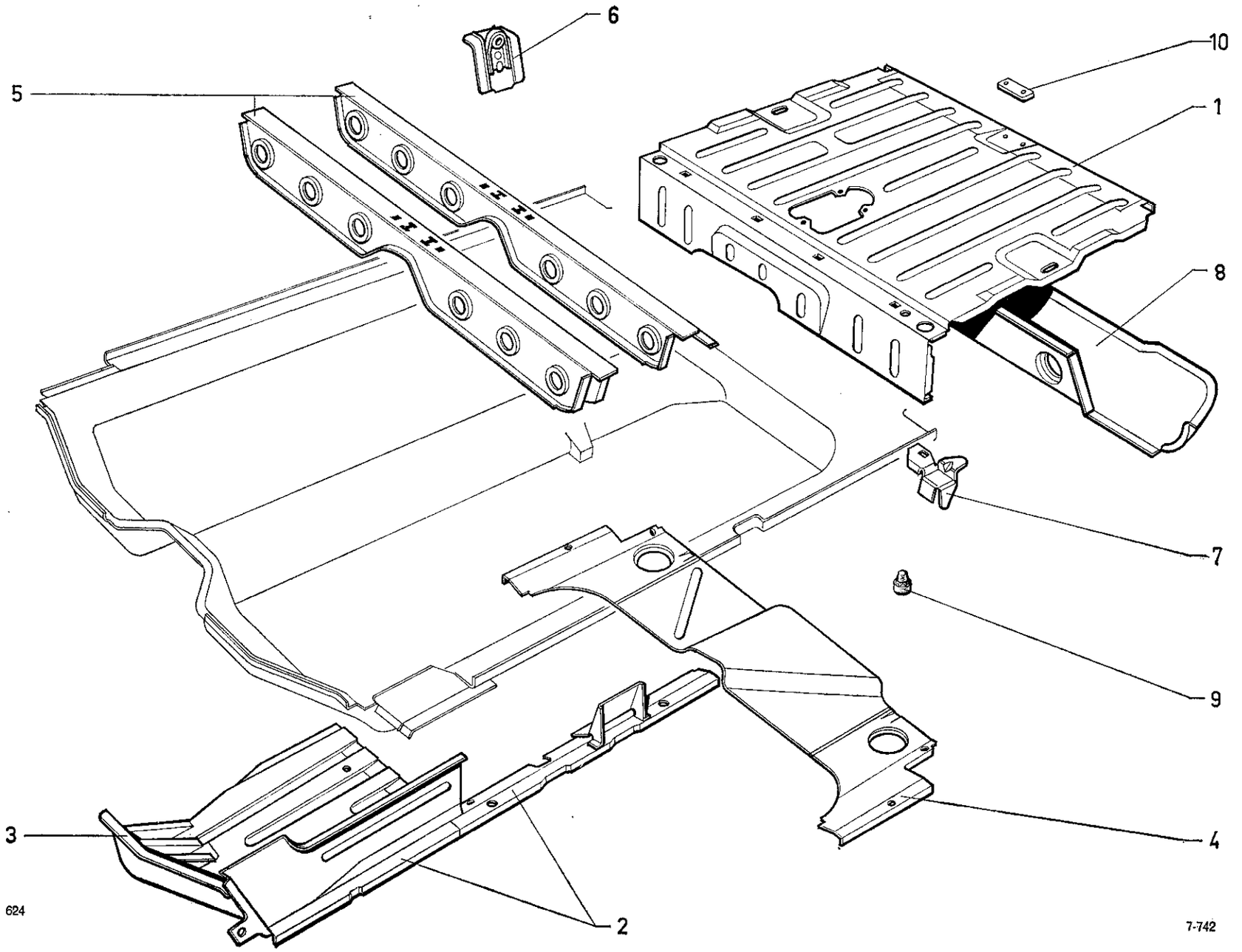
6
10
5
1
8
7
9
3
4
2
624
7-742

I	NUMÉROS	K		Caisson central et plancher arrière	Mittlerer Wagenkasten Hinteres Bodenblech	Body cent. caisson and rear floor	Parte centr. de caja y piso trasero	Corpo centr. scocca e pianale post.
1	GX 31 748 01 A	1	AR.	Ensemble de plancher avec traverses.	Gesamtteil Bodenblech und Traversen.	Floor and crossmembers assy.	Conjunto de piso y traviesas.	Insieme pianale con traverse.
2	GX 31 669 01 A	1	G.	Doublure latérale de caisson central :	Seitenfüllblech für mittleren Wagenteil :	Lateral lining for central caisson:	Forro lateral de parte central de caja :	Rinforzo laterale per corpo centr. scocca :
	GX 31 670 01 A	1	D.	–	–	–	–	–
3	GX 31 671 01 A	1	AV G.	Renfort :	Verstärkung :	Reinforcement:	Refuerzo :	Rinforzo :
	GX 31 672 01 A	1	AV D.	–	–	–	–	–
4	GX 31 673 01 A	1	AR.	Traverse intermédiaire.	Zwischentraverse.	Intermediate crossmember.	Traviesa intermedia.	Traversa intermedia.
5	GX 31 674 01 A	1	AV.	Traverse sous sièges :	Traverse unter Sitzen :	Crossmember under seats:	Traviesa bajo asientos :	Traversa sotto sedili :
	GX 31 676 01 A	1	AR.	–	–	–	–	–
6	GX 31 675 01 A	2		Renfort articulation de banquette.	Gelenkverstärkung für Sitzbank.	Reinforcement for bench articulation.	Refuerzo articulación de banqueta.	Rinforzo articolazione per banquetta.
7	GX 31 677 01 A	1	G.	Gousset de fixation d'essieu AR :	Winkelblech zur Befest. der hinteren Achse :	Gusset for fixing the rear axle:	Consola de fijación de eje trasero :	Mensola per fissaggio dell' assale posteriere :
	GX 31 678 01 A	1	D.	–	–	–	–	–
8	GX 31 737 01 B	1	AR - R.m.p. 9/71 →.	Traverse de plancher.	Traverse f. Bodenblech.	Crossmember for floor.	Traviesa de piso.	Traversa per pianale.
9	D 9841-008 L	1		Butée élastique, conduit sous caisse.	Anschlag f. Leitung unter Wagenkasten.	Flexible stop for duct under body.	Tope elastico de conducto bajo caja.	Reggispinta elastica per condotto sotto cassone.
10	GX 31 527 01 A	1		Plaquette fix. gâche de porte de coffre.	Plakette zur Befest. der Einrastung.	Securing plate for boot door catch.	Plaqueta de fijación de cerradero de puerta.	Placchetta per fissaggio della bocchetta sportello.
			AR.	Obturateur sur traverse.	Stopfen an Traverse :	Cross-member plug:	Obturador sobre traviesa :	Otturatore sulla traversa :
	1 D 5 412 367 R *DS 744-128*	2	7/73 →.	–	–	–	–	–
	26 130 409 K *ZC 9613 040 U*	1	7/73 →.	–	–	–	–	–

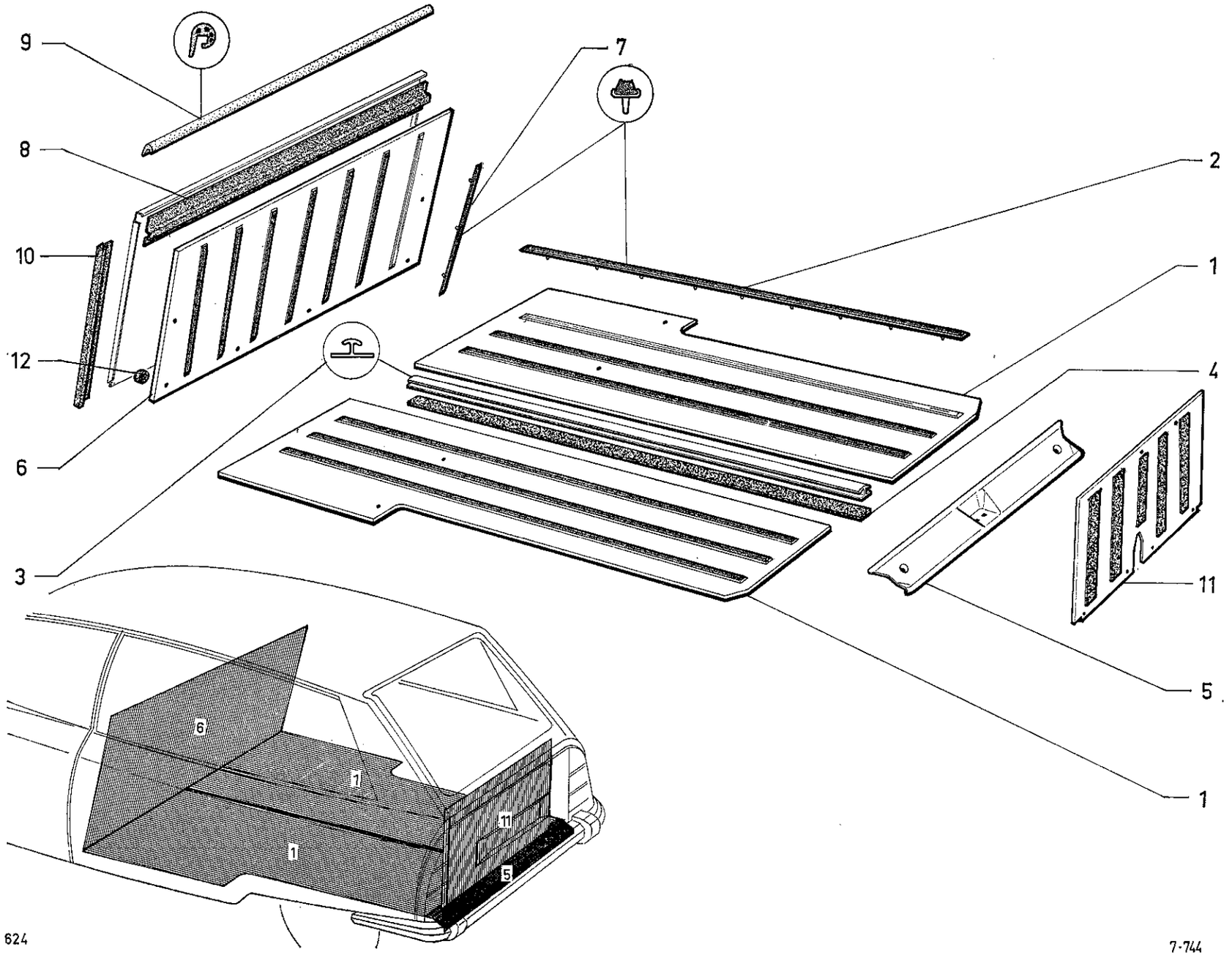

624

I	NUMÉROS	K	GX F 2 - glace	Garnitures de planchers	Zierfüllungen für Wagenboden	Floor trimming panels	Paneles de guarnición de piso	Pannelli per guarnizione pianale
1	GX 80 544 01 A	1	G.	Garniture de plancher :	Zierfüllung f. Boden :	Floor trim. panel:	Panel de guarn. de piso :	Pannello guarn. pianale :
	GX 80 545 01 A	1	D.	–	–	–	–	–
2	GX 80 500 01 A	6		Baguette.	Leiste.	Bead.	Junquillo.	Modanatura.
3	GX 80 503 01 A	1		Baguette centrale.	Leiste.	Bead.	Junquillo.	Modanatura.
4	GX 80 510 01 A	3		Bande de calage.	Unterlegstreifen.	Packing strip.	Suplemento-cinta.	Striscia spessore.
5	GX 80 478 01 A	1	AR.	Tôle de finition.	Abschlussblech.	Finishing panel.	Chapa de finición.	Lamiera di finitura.
6	GX 80 507 01 A	1		Garniture de cloison.	Zierfüllung f. Trennwand.	Partition trim. panel.	Panel de tabique.	Pannello parete.
7	GX 80 509 01 A	7		Baguette.	Leiste.	Bead.	Junquillo.	Modanatura.
8	GX 80 512 01 A	1	Sup.	Protecteur.	Abschirmung.	Protection.	Protector.	Protettore.
9	GX 80 513 01 A	1	Sup.	Profilé de finition.	Zierprofil.	Finisher.	Perfil de remate.	Profilo di finitura.
10	GX 80 529 01 A	2		Garniture de finition.	Abschlussfüllung.	Finishing panel.	Panel de finición.	Pannello di finitura.
11	GX 67 253 01 A	1		Panneau de garniture.	Zierfüllung.	Trimming panel.	Panel de guarnición.	Pannello guarniz.
12	GX 80 511 01 A	1	12 × 30 × 6.	Entretoise de cloison.	Zwischenstück für Trennwand.	Partition spacer.	Separador de tabique.	Distanziale per parete.
			Fixation					
				Vis :	Schraube :	Screw:	Tornillo :	Vite :
	0 M 5 427 293 R	4	7 × 20.	– de plancher.	– für Boden.	– for floor.	– de piso.	– per pianale.
		2		– de cloison.	– für Trennwand.	– for partition.	– de tabique.	– per parete.
	AY 841-118	4	7 × 25.	– de cloison.	– für Trennwand.	– for partition.	– de tabique.	– per parete.
	ZD 9096 600 U	7	TFB 4,85.	– de panneau.	– für Füllung.	– for panel.	– de panel.	– per pannello.
	ZD 9468 130 W	2	H M 5 × 12.	– de tôle de finition.	– für Abschlussblech.	– for finishing panel.	– de chapa.	– per lamiera.
				Écrou :	Mutter :	Nut:	Tuerca :	Dado :
	ZC 9615 823 U	4	M 7.	– de plancher.	– für Boden.	– for floor.	– de piso.	– per pianale.
		2		– de cloison.	– für Trennwand.	– for partition.	– de tabique.	– per parete.
	ZC 9615 829 U	4	M 7 - « Clip ».	– de cloison.	– für Trennwand.	– for partition.	– de tabique.	– per parete.
	ZC 9615 796 U	7		– de panneau.	– für Füllung.	– for panel.	– de panel.	– per pannello.
	ZC 9615 825 W	2	M 5.	– de tôle de finition.	– für Abschlussblech.	– for finishing panel.	– de chapa.	– per lamiera.

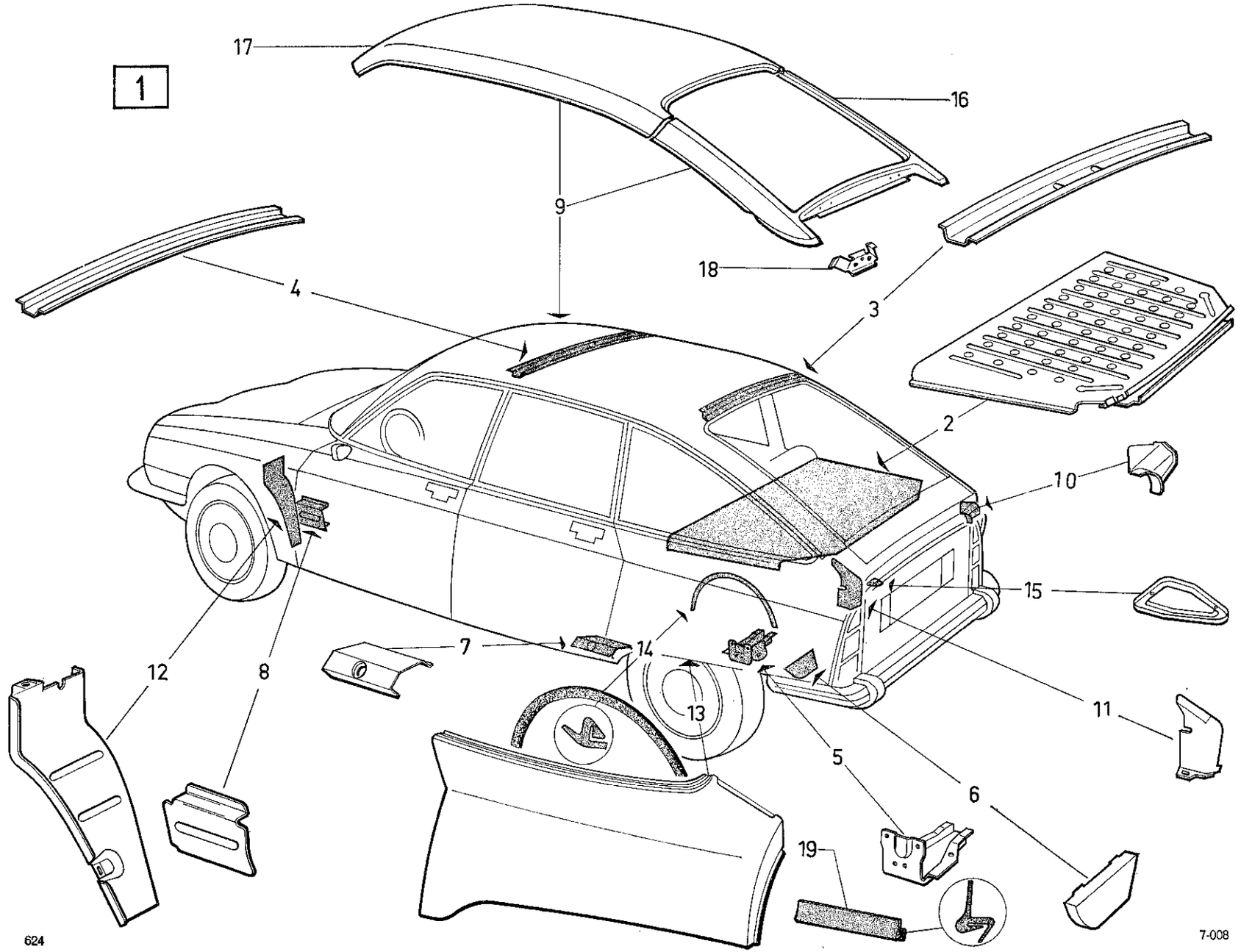
1
17
16
9
18
4
3
2
10
15
7
14
12
8
13
11
5
6
19
624
7-008

I	NUMÉROS	K	BL	Carrosserie	Karosserie	Body	Carroceria	Carrozzeria
1	GX 31 660 01 A	1	→ 4/73.	Carrosserie:	Karosserie	Body:	Carroceria :	Carrozzeria :
	7 G. 5 445 147 F	1	4/73 →.	-	-	-	-	-
	7 G. 5 452 760 F	1	11/73 →.	- pour toit ouvrant.	- Einbau Schiebetür.	- f. sliding roof.	- techo abridero.	- per tetto apribile.
2	GX 31 733 01 A	1	AR - R.p. GX 31 733 01 B.	Tablette :	Hutablage :	Shelf:	Tablilla :	Tavoletta :
	GX 31 733 01 B	1	AR 10/72 →.	-	-	-	-	-
3	GX 31 732 01 A	1	Sup. AR.	Traverse de lunette.	Traverse f. Rückfenster.	Crossmember for rear window.	Traviesa de luneta.	Traversa del lunotto.
4	GX 31 731 01 A	1		Traverse de pavillon.	Traverse f. Dach.	Crossmember for roof.	Traviesa de techo.	Traversa per tetto.
5	GX 31 730 01 A	1	G.	Embout de traverse de plancher :	Endstück für Bodentraverse :	End piece for floor crossmember:	Terminal de traviesa de piso :	Terminale per trav. del pianale :
	GX 31 729 01 A	1	D.	-	-	-	-	-
6	GX 31 728 01 A	1	G → 9/71.	Tôle de fermeture de passage de roue :	Abschlussblech für Radkasten :	Closing panel for wheel arch:	Chapa de cierre de paso de rueda :	Lamiera di chiusura per passaggio ruota :
	GX 31 728 01 B	1	G 9/71 →.	-	-	-	-	-
	GX 31 727 01 A	1	D.	-	-	-	-	-
7	GX 31 726 01 A	1	G.	Tôle de fermeture de brancard de caisson :	Abschlussblech für Wagenkasten-Unterzug :	Closing panel for caisson sidemember:	Chapa de cierre de vara de caja :	Lamiera di chiusura per longher. scocca :
	GX 31 725 01 A	1	D.	-	-	-	-	-
8	GX 31 724 01 A	1	Inf. G.	Entretoise d'auvent :	Abstandsstück für Spritzblech :	Distance piece f. scuttle:	Separador de chapa later. :	Distanziale per lamiera laterale :
	GX 31 723 01 A	1	Inf. D.	-	-	-	-	-
9	GX 31 736 01 B	1	R.m.p. 9/70 →.	Pavillon nu.	Dach ohne Ausrüstung.	Roof, only.	Techo desnudo.	Tetto nudo.
10	GX 31 735 01 A	1	Inf. AR G.	Gousset de pavillon :	Winkelblech :	Gusset for roof:	Consola de techo :	Mensola del tetto :
	GX 31 734 01 A	1	Inf. AR D.	-	-	-	-	-
11	GX 31 718 01 A	1	AR G → 1/71 R.p. GX 31 717 01 C.	Tôle d'enjoliveur de feux :	Blech f. Leuchten :	Plate for light:	Chapa de luces :	Lamiera per luci :
	GX 31 718 01 B	1	AR G 1/71 → 9/71 R.p. GX 31 717 01 C.	-	-	-	-	-
	GX 31 717 01 C	1	AR C 9/71 →.	-	-	-	-	-
	GX 31 718 01 C	1	AR D - R.m.p. 9/71 →.	-	-	-	-	-
12	GX 31 716 01 A	1	AV C.	Tôle de protection :	Abschirmblech :	Protector panel:	Chapa de protección :	Lamiera di protezione :
	GX 31 715 01 A	1	AV D.	-	-	-	-	-

I	NUMÉROS	K	BL	Carrosserie *(Suite)*	Karosserie *(Forts.)*	Body *(Cont.)*	Carroceria *(Cont.)*	Carrozzeria *(Cont.)*
13	GX 31 749 01 A	1	G.	Aile AR :	Hintere Kotflügel :	Rear wing:	Aleta trasera :	Parafango :
	GX 31 750 01 A	1	D.	–	–	–	–	–
14	GX 31 585 01 A	2		Garniture étanchéité de passage de roue.	Dichtgarnitur für Radkasten.	Sealing for wheel arch.	Guarnición de estanqu. de paso de rueda.	Guarniz. di tenuta per passaggio ruota.
15	GX 53 112 01 A	1		Trappe d'accès au réservoir.	Zugangsklappe zum Benzintank.	Tank acces cover.	Tapa-acceso de deposito.	Sportello accesso serbatoio.
16	GX 31 798 01 A	1	Inf. AR.	Traverse de pavillon avec montants.	Dachtraverse mit Pfosten.	Roof crossmember with pillars.	Traviesa de techo con pies.	Traversa tetto con montanti.
17	GX 31 799 01 A	1		Pavillon sans lunette AR.	Dach ohne hint. Fenster.	Roof without rear window.	Techo sin lunetta trasera.	Tetto senza lunotto posteriore.
18	GX 31 808 01 A	2		Renfort de charnière.	Verstärkung f. Scharnier.	Reinforcement for booth.	Refuerzo de bisagra.	Rinforzo per cerniera.
19			AR.	Étanchéité entre aile et pare-chocs :	Dichtgarnitur :	Sealing:	Guarnición de estanq. :	Guarnizione di tenuta :
	GX 71 166 01 A	1	G.	–	–	–	–	–
	GX 71 167 01 A	1	D.	–	–	–	–	–
	ZC 9613 020 U	2	⌀ 15 et 20.	Bouchon en plastique.	Plastik-Stopfen.	Plastic plug.	Tapón de plastico.	Tappo di plastica.
	ZC 9613 026 U	2	⌀ 69 et 80.	Obturateur en tôle :	Blechstopfen :	Obturator (sheet steel):	Obturador (chapa) :	Otturatore (lamiera) :
	1 D 5 412 367 R	1	⌀ 38 - e 9.	–	–	–	–	–
	ZC 9613 028 U	2	⌀ 39 et 50.	–	–	–	–	–
	ZC 9613 029 U	2	⌀ 49 et 60.	–	–	–	–	–
	ZC 9613 030 U	2	⌀ 59 et 70.	–	–	–	–	–
	ZC 9613 018 U	6	h 15.	Bouchon obturateur de ceintures sécurité AR :	Stopfen am Loch f. hint. Sicherheitsgurte :	Plug f. rear safety belt hole:	Tapón de agujero para cinturones tras. :	Tappo foro per cinture sicurezza post. :
	ZC 9613 045 U	?	h 13.	–	–	–	–	–
			(XT)	**Pièces spéciales**	**Spezialteile**	**Special parts**	**Piezas especiales**	**Pezzi speciali**
1				Carrosserie :	Karosserie :	Body:	Carroceria :	Carrozzeria :
	GX 31 660 02 A	1	D à D.	–	–	–	–	–
	GX 31 660 03 A	1	Ⓢ.	–	–	–	–	–
	7 G 5 453 148 Y	1	D à D 11/73 → .	– pour toit ouvrant.	– Einbau Schiebetür.	– f. sliding roof.	– techo abridero.	– per tetto apribile.

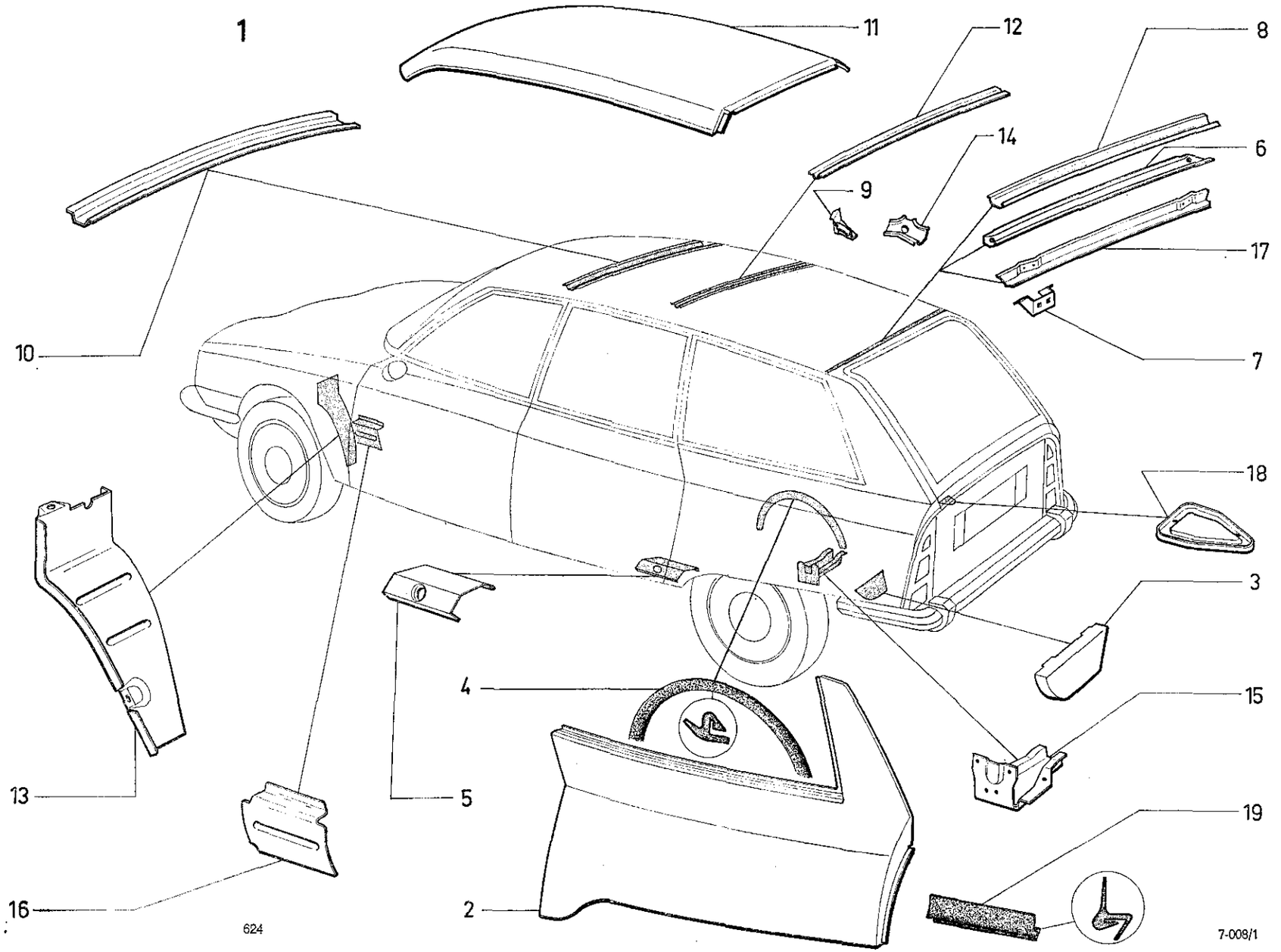
1
11
12
8
14
6
9
17
10
7
18
3
4
15
5
13
19
16
2
624
7-008/1

1	NUMÉROS	K	GX F 4	Carrosserie	Karosserie	Body	Carroceria	Carrozzeria
1	GX 31 660 04 A	1	→ 4/73.	Carrosserie :	Karosserie :	Body:	Carroceria :	Carrozzeria :
	7 G 5 445 148 S	1	4/73 →.	–	–	–	–	–
	7 G 5 452 761 S	1	11/73 →.	– pour toit ouvrant.	– Einbau Schiebetür.	– f. sliding roof.	– techo abridero.	– per tetto apribile.
2			AR.	Aile :	Kotflügel :	Wing:	Aleta :	Parafango :
	GX 31 857 01 A	1	G.	–	–	–	–	–
	GX 31 858 01 A	1	D.	–	–	–	–	–
3			AR.	Tôle fermeture passage de roue :	Abschlussblech für Radkasten :	Closing panel for wheel arch:	Chapa de cierre de paso de rueda :	Lamiera di chiusura passaggio ruota :
	GX 31 728 01 B	1	G.	–	–	–	–	–
	GX 31 727 01 A	1	D.	–	–	–	–	–
4	GX 31 585 01 A	2	AR.	Garniture d'étanchéité entre aile et passage de roue.	Dichtgarnitur zw. Flügel u. Radkasten.	Sealing between wing and wheel arch.	Guarnición entre aleta y paso de rueda.	Guarnizione fra parafango e passaggio ruota.
5				Tôle fermeture de brancard de caisson :	Abschlussblech für Wagenkastenunterzug :	Closing panel for caisson side member:	Chapa de cierre de larguero de caja :	Lamiera di chiusura per longuerone scocca :
	GX 31 726 01 A	1	G.	–	–	–	–	–
	GX 31 725 01 A	1	D.	–	–	–	–	–
6	GX 31 860 01 A	1	Sup. AR.	Doublure de traverse.	Fullblech f. Traverse.	Lining f. crossmember.	Forro de traviesa.	Rinforzo per traversa.
7	GX 31 861 01 A	2		Renfort de charnière.	Verstärkung für Scharnier.	Hinge reinforcement.	Refuerzo de bisagra.	Rinforzo per cerniera.
8	GX 31 863 01 A	1	Sup. AR.	Tôle fermeture de traverse.	Abschlussblech für Traverse.	Closing panel f. crossmember.	Chapa de cierre de traviesa.	Lamiera di chiusura per traversa.
9			Sup. AR.	Gousset de liaison :	Stützblech :	Union gusset:	Chapa de juntura :	Rinforzo collegamento :
	GX 31 864 01 A	1	G.	–	–	–	–	–
	GX 31 865 01 A	1	D.	–	–	–	–	–
10	GX 31 731 01 A	1		Traverse interne de pavillon.	Innere Traverse für Dach.	Inner crossmember for roof.	Traviesa interna de techo.	Traversa interna per tetto.
11	GX 31 866 01 A	1		Pavillon nu.	Dach, o. Ausrüstung.	Roof, only.	Techo desnudo.	Tetto nudo.
12	GX 31 867 01 A	1		Raidisseur de pavillon.	Verstärkung f. Dach.	Roof reinforcement.	Refuerzo de techo.	Rinforzo per tetto.

I	NUMÉROS	K	GX F 4	Carrosserie *(Suite)*	Karosserie *(Forts.)*	Body *(Cont.)*	Carroceria *(Cont.)*	Carrozzeria *(Cont.)*
13			AV.	Tôle de protection :	Abschirmblech :	Protection panel:	Chapa de protección :	Lamiera di protezione :
	GX 31 716 01 A	1	G.	–	–	–	–	–
	GX 31 715 01 A	1	D.	–	–	–	–	–
14			Sup.	Gousset de liaison de traverse à custode :	Stützblech :	Union gusset:	Chapa de juntura :	Rinforzo collegamento :
	GX 31 868 01 A	1	G.	–	–	–	–	–
	GX 31 869 01 A	1	D.	–	–	–	–	–
15			AR.	Embout de traverse de plancher :	Endstück f. Traverse des Bodenblechs :	End piece for floor crossmember:	Terminal de traviesa de piso :	Terminale per traversa pianale :
	GX 31 730 01 A	1	G.	–	–	–	–	–
	GX 31 729 01 A	1	D.	–	–	–	–	–
16			Inf.	Entretoise d'auvent :	Abstandsstück für Windfangblech :	Spacer f. scuttle:	Separador de chapa lateral :	Distanziale per lamiera laterale :
	GX 31 724 01 A	1	G.	–	–	–	–	–
	GX 31 723 01 A	1	D.	–	–	–	–	–
17	GX 31 859 01 A	1	Sup. AR.	Traverse nue.	Traverse, o. Ausrüst.	Crossmember only.	Traviesa desnuda.	Traversa nuda.
18	GX 53 112 02 A	1		Trappe accès au réservoir.	Klappe f. Benzintank.	Access cover f. tank.	Tapa-acceso de deposito.	Sportellino d'accesso al serbatoio.
19				Étanchéité entre aile et pare-chocs :	Dichtgarnitur zw. Flügel und Stossstange :	Sealing betw. wing and bumper:	Guarnición entre aleta y parachoques :	Guarnizione fra parafango e paraurti :
	GX 71 166 01 A	1	G.	–	–	–	–	–
	GX 71 167 01 A	1	D.	–	–	–	–	–
	ZC 9613 045 U	?	h 13.	Obturateur de ceintures sécurité AR.	Stopfen am Lock für hintere Sicherheitsgurte.	Plug on hole for rear safety belt.	Tapón de agujero para cinturones traseros.	Tappo forro per cinture sicurezza posteriori.

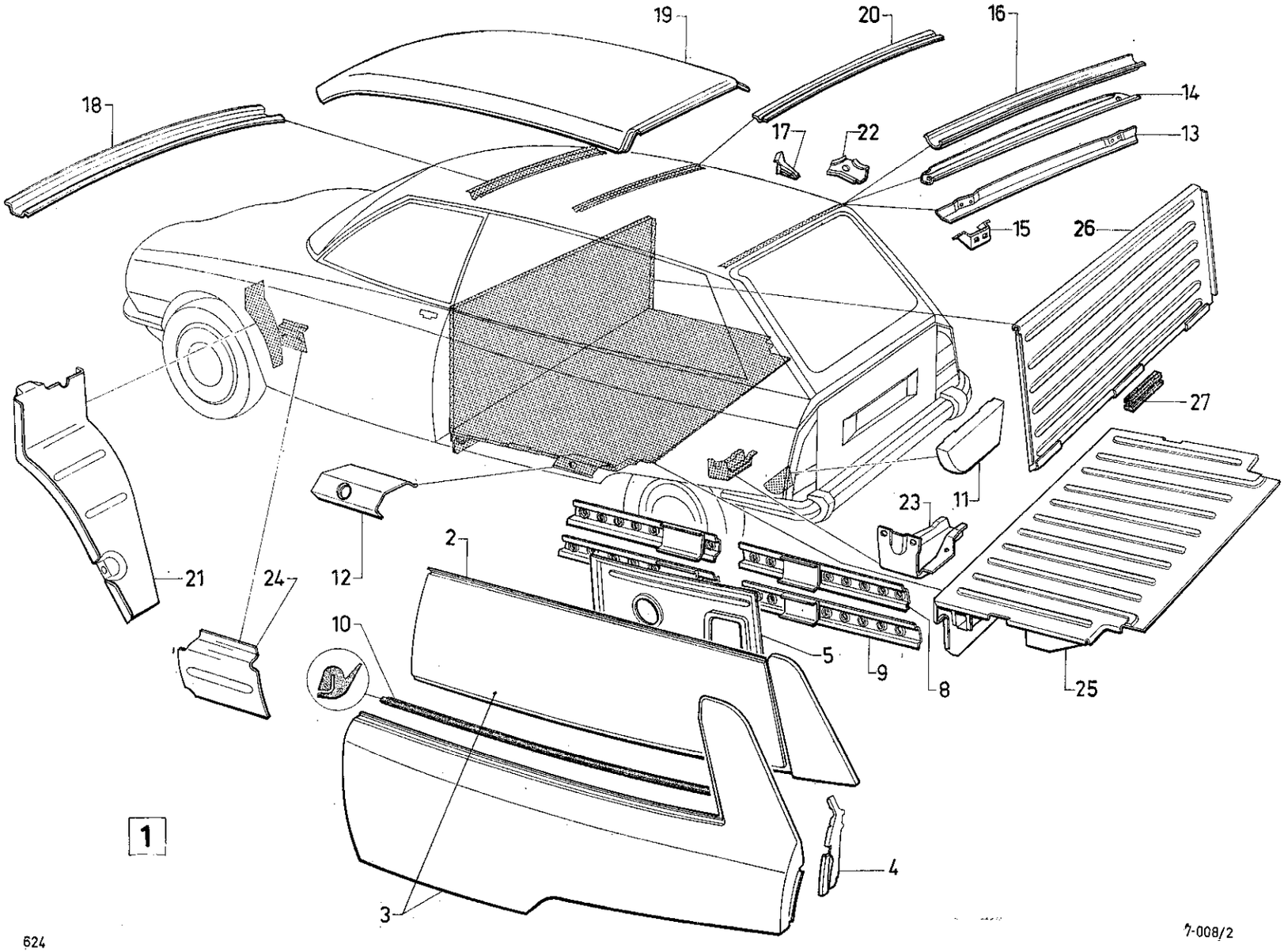
19
20
16
18
14
17
22
13
15
26
27
23
11
2
12
21
24
10
5
9
8
25
4
3
1

I	NUMÉROS	K	GX F 2 - tôle	Carrosserie	Karosserie	Body	Carroceria	Carrozzeria
1	GX 31 660 05 A	1	→ 4/73.	Carrosserie :	Karosserie :	Body:	Carroceria :	Carrozzeria :
	7 G 5 445 149 C	1	4/73 →.	–	–	–	–	–
	7 G 5 452 762 C	1	11/73 →.	– pour toit ouvrant.	– Einbau Schiebetür.	– f. sliding roof.	– techo abridero.	– per tetto apribile.
2	GX 31 883 01 A	1	Lat. G - N.F.P.	Panneau :	Seitenverschalung :	Lateral panel:	Panel lateral :	Pannello laterale :
	GX 31 884 01 A	1	Lat. D - N.F.P.	–	–	–	–	–
3	GX 31 857 02 A	1	AR G.	Aile :	Kotflügel :	Wing:	Aleta :	Parafango :
	GX 31 858 02 A	1	AR D.	–	–	–	–	–
4	GX 31 721 02 A	1	AR G.	Battant d'aile :	Blech f. Kotflügel :	Panel f. wing:	Chapa para aleta :	Lamiera per parafango.
	GX 31 719 02 A	1	AR D.	–	–	–	–	–
5	GX 31 885 01 A	1	Int. G.	Panneau de fermeture :	Abschlussblech :	Closing panel:	Panel de cierre :	Pannello di chiusura :
	GX 31 886 01 A	1	Int. D.	–	–	–	–	–
6	GX 31 887 01 A	1	Sup. AV G.	Renfort :	Verstärkung :	Reinforcement:	Refuerzo :	Rinforzo :
	GX 31 888 01 A	1	Sup. AV D.	–	–	–	–	–
7	GX 31 889 01 A	1	Inf. AV G.	Renfort :	Verstärkung :	Reinforcement:	Refuerzo :	Rinforzo :
	GX 31 890 01 A	1	Inf. AV D.	–	–	–	–	–
8	GX 31 891 01 A	1	Sup. AR G.	Renfort :	Verstärkung :	Reinforcement:	Refuerzo	Rinforzo :
	GX 31 892 01 A	1	Sup. AR D.	–	–	–	–	–
9	GX 31 893 01 A	1	Inf. AR G.	Renfort :	Verstärkung :	Reinforcement:	Refuerzo :	Riuforzo :
	GX 31 894 01 A	1	Inf. AR D.	–	–	–	–	–
10	GX 31 585 02 A	2	AR - L 1135.	Garniture étanchéité :	Dichtgarnitur :	Sealing:	Guarnición de estanq. :	Guarnizione di tenuta :
	GX 31 585 03 A	2	AV - L 130.	–	–	–	–	–
11	GX 31 728 01 B	1	AR G.	Tôle de fermeture de passage de roue :	Abschlussblech für Radkasten :	Closing panel for wheel arch:	Chapa de cierre de paso de rueda :	Lamiera di chiusura per passaggio ruota :
	GX 31 727 01 A	1	AR D.	–	–	–	–	–
12	GX 31 726 01 A	1	G.	Tôle de fermeture de brancard de caisson :	Abschlussblech für Wagenkastenunterzug :	Closing panel for caisson sidemember:	Chapa de cierre de larguero de caja :	Lamiera di chiusura per longherone scocca :
	GX 31 725 01 A	1	D.	–	–	–	–	–
13	GX 31 859 01 A	1	Sup. AR.	Traverse nue.	Traverse, ohne Ausrüst.	Crossmember, only.	Traviesa desnuda.	Traversa nuda.
14	GX 31 860 01 A	1	Sup. AR.	Doublure de traverse.	Füllblech f. Traverse.	Lining f. crossmember.	Forro de traviesa.	Rinforzo per traversa.

I	NUMÉROS	K	GX F 2 - tôle	Carrosserie (Suite)	Karosserie (Forts.)	Body (Cont.)	Carroceria (Cont.)	Carrozzeria (Cont.)
15	GX 31 861 01 A	2		Renfort de charnière.	Verstärkung für Scharnier.	Reinforcement f. hinge.	Refuerzo de bisagra.	Rinforzo per cerniera.
16	GX 31 863 01 A	1	Sup. AR.	Tôle de fermeture de traverse.	Abschlussblech für Traverse.	Closing panel for crossmember.	Chapa de cierre de traviesa.	Lamiera di chiusura per traversa.
17	GX 31 864 01 A	1	Sup. AR G.	Gousset de liaison :	Stützblech :	Union gusset:	Chapa de juntura :	Rinforzo collegamento :
	GX 31 865 01 A	1	Sup. AR D.	–	–	–	–	–
18	GX 31 731 01 A	1	Interméd.	Traverse de pavillon.	Traverse f. Dach.	Roof crossrail.	Traviesa de techo.	Traversa per tetto.
19	GX 31 866 01 A	1		Pavillon nu.	Wagendach, ohne Ausrüstung.	Roof, only.	Techo desnudo.	Tetto nudo.
20	GX 31 867 01 A	1		Raidisseur de pavillon.	Verstärkung für Dach.	Roof reinforcement.	Refuerzo de techo.	Rinforzo per tetto.
21	GX 31 716 01 A	1	AV G.	Tôle de protection :	Abschirmblech :	Protection panel:	Chapa de protección :	Lamiera di protezione :
	GX 31 715 01 A	1	AV D.	–	–	–	–	–
22	GX 31 868 01 A	1	Sup. G.	Gousset liaison traverse à custode :	Stützblech :	Union gusset:	Chapa de juntura :	Rinforzo collegamento :
	GX 31 869 01 A	1	Sup. D.	–	–	–	–	–
23	GX 31 730 01 A	1	AR G.	Embout de traverse de plancher :	Endstück f. Traverse des Bodenblechs :	End piece f. floor crossmember:	Terminal de traviesa de piso :	Terminale per traversa pianale :
	GX 31 729 01 A	1	AR D.	–	–	–	–	–
24	GX 31 724 01 A	1	Inf. G.	Entretoise d'auvent :	Abstandsstück für Windfangblech :	Spacer f. scuttle:	Separador de chapa lateral :	Distanziale per lamiera laterale :
	GX 31 723 01 A	1	Inf. D.	–	–	–	–	–
25	GX 80 351 01 A	1		Plancher amovible.	Abnehmbares Bodenblech.	Removable floor.	Piso amovible.	Pianale amovibile.
26	GX 80 352 01 A	1		Cloison amovible.	Abnehmbares Trennblech.	Removable partition.	Tabique amovible.	Paratia amovibile.
27	1 S 5 421 255 K *HY 9642-994 L*	3		Protecteur de cloison.	Abschirmung für Trennblech.	Protection for partition.	Protector de tabique.	Protettore per paratia.
	ZC 9613 045 U	?	h 13.	Obturateur de ceinture de sécurité AR.	Stopfen am Loch für hintere Sicherheitsgurte.	Plug f. rear safety belt hole.	Tapón de agujero para cinturones tras.	Tappo foro per cinture sicurezza post.
	ZC 9295 502 U	5		Butée de plancher.	Anschlag f. Bodenblech.	Floor stop.	Tope de piso.	Reggispinta per pianale.
	ZD 9345 430 W	2	H M 5-14.	Vis de plancher.	Schraube f. Boden.	Screw f. floor.	Tornillo de piso.	Vite per pianale.
		4	H M 5-14.	Vis de cloison.	Schraube f. Trennblech.	Screw f. partition.	Tornillo de tabique.	Vite per paratia.
	ZD 9364 530 W	2	H M 5-25.	Vis de plancher.	Schraube f. Boden.	Screw f. floor.	Tornillo de piso.	Vite per pianale.

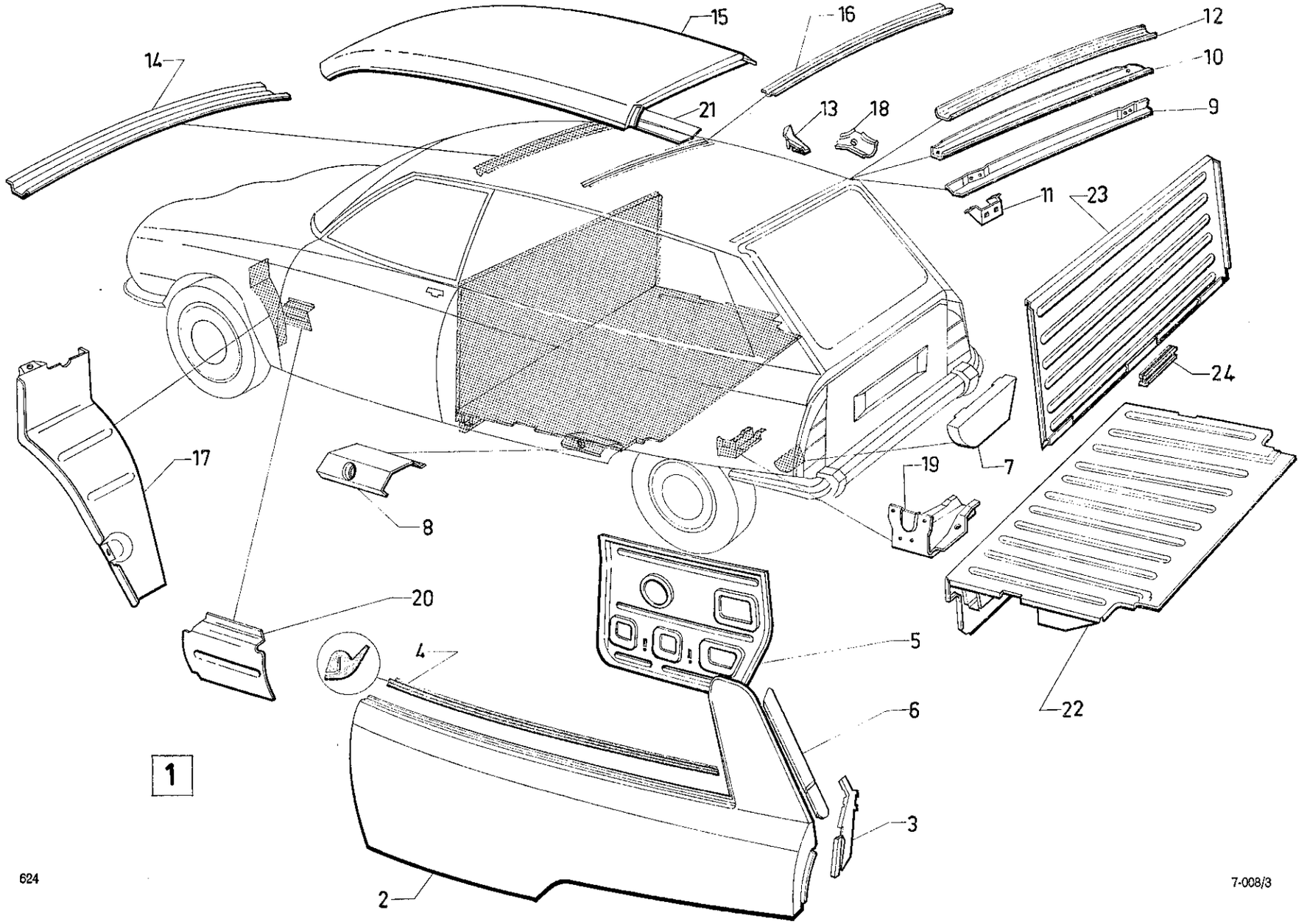
15
16
12
14
10
21
13
18
9
11
23
24
17
19
7
8
20
5
4
6
22
3
2
1

I	NUMÉROS	K	GX F 2 - glace	Carrosserie	Karosserie	Body	Carroceria	Carrozzeria
1	GX 31 660 06 A	1	→ 4/73.	Carrosserie :	Karosserie :	Body:	Carroceria :	Carrozzeria :
	7 G 5 445 150 N	1	4/73 →.	–	–	–	–	–
	7 G 5 452 763 N	1	11/73 →.	– pour toit ouvrant.	– Einbau Schiebetür.	– f. sliding roof.	– techo abridero.	– per tetto apribile.
2	GX 31 857 03 A	1	AR G.	Aile :	Kotflügel :	Wing:	Aleta :	Parafango :
	GX 31 858 03 A	1	AR D.	–	–	–	–	–
3	GX 31 721 02 A	1	AR G.	Battant d'aile :	Blech f. Kotflügel :	Panel f. wing:	Chapa para aleta :	Lamiera per parafango :
	GX 31 719 02 A	1	AR D.	–	–	–	–	–
4	GX 31 585 02 A	2	AR - L 1135.	Garniture étanchéité :	Dichtgarnitur :	Sealing:	Guarnición de estanq. :	Guarnizione di tenuta :
	GX 31 585 03 A	2	AV - L 130.	–	–	–	–	–
5	GX 31 885 01 A	1	Inf. G.	Panneau de fermeture :	Abschlussblech :	Closing panel:	Panel de cierre :	Pannello di chiusura :
	GX 31 886 01 A	1	Inf. D.	–	–	–	–	–
6	GX 31 895 01 A	1	AR G.	Équerre de feuillure de custode :	Winkel am Falz des Schalblechs :	Square f. quarter panel rabbet:	Escuadra de encaje de custodia :	Squadra per battuta custodia :
	GX 31 896 01 A	1	AR D.	–	–	–	–	–
7	GX 31 728 01 B	1	AR G.	Tôle de passage roue :	Blech f. Radkasten :	Panel f. wheel arch:	Chapa de paso de rueda :	Lamiera per passaggio ruota :
	GX 31 727 01 A	1	AR D.	–	–	–	–	–
8	GX 31 726 01 A	1	G.	Tôle de fermeture :	Abschlussblech :	Closing panel:	Chapa de cierre :	Lamiera di chiusura :
	GX 31 725 01 A	1	D.	-	–	–	–	–
9	GX 31 859 01 A	1	Sup. AR.	Traverse nue.	Traverse, o. Ausrüst.	Crossmember only.	Traviesa desnuda.	Traversa nuda.
10	GX 31 860 01 A	1	Sup. AR.	Doublure traverse.	Füllblech f. Traverse.	Lining f. crossmember.	Forro de traviesa.	Rinforzo per traversa.
11	GX 31 861 01 A	2		Renfort de charnière.	Verstärkung für Scharnier.	Hing reinforcement.	Refuerzo de bisagra.	Rinforzo per cerniera.
12	GX 31 863 01 A	1	Sup. AR.	Tôle de fermeture de traverse.	Abschlussblech für Traverse.	Closing panel for crossmember.	Chapa de cierre de traviesa.	Lamiera di chiusura per traversa.
13	GX 31 864 01 A	1	Sup. AR G.	Gousset de liaison :	Stützblech :	Union gusset:	Chapa de juntura :	Rinforzo collegamento :
	GX 31 865 01 A	1	Sup. AR D.	–	–	–	–	–
14	GX 31 731 01 A	1	Interméd.	Traverse de pavillon.	Traverse f. Dach.	Roof crossrail.	Traviesa de techo.	Traversa per tetto.

I	NUMÉROS	K	GX F 2 - glace	Carrosserie *(Suite)*	Karosserie *(Forts.)*	Body *(Cont.)*	Carroceria *(Cont.)*	Carrozzeria *(Cont.)*
15	GX 31 866 01 A	1		Pavillon nu.	Dach, o. Ausrüstung.	Roof, only.	Techo desnudo.	Tetto nudo.
16	GX 31 867 01 A	1		Raidisseur de pavillon.	Verstärkung f. Dach.	Roof reinforcement.	Refuerzo de techo.	Rinforzo per tetto.
17	GX 31 716 01 A	1	AV G.	Tôle de protection :	Abschirmblech :	Protection panel:	Chapa de protección :	Lamiera di protezione :
	GX 31 715 01 A	1	AV D.	–	–	–	–	–
18	GX 31 868 01 A	1	Sup. G.	Gousset liaison traverse à custode :	Stützblech :	Union gusset:	Chapa de juntura :	Rinforzo collegamento :
	GX 31 869 01 A	1	Sup. D.	–	–	–	–	–
19	GX 31 730 01 A	1	AR G.	Embout de traverse de plancher :	Endstück f. Traverse des Bodenblechs :	End piece for floor crossmember:	Terminal de traviesa de piso :	Terminale per traversa pianale :
	GX 31 729 01 A	1	AR D.	–	–	–	–	–
20	GX 31 724 01 A	1	Inf. G.	Entretoise d'auvent :	Abstandsstück für Windfangblech :	Spacer f. scuttle:	Separador de chapa lateral :	Distanziale per lamiera laterale :
	GX 31 723 01 A	1	Inf. D.	–	–	–	–	–
21	GX 31 897 01 A	1	AR G.	Tôle de garniture de pavillon :	Blech zur Halterung des Dachbezuges :	Plate f. roof trim:	Chapa de guarnición de techo :	Lamiera per rivestimento del tetto :
	GX 31 898 01 A	1	AR D.	–	–	–	–	–
22	GX 80 351 01 A	1		Plancher amovible.	Abnehmbares Bodenblech.	Removable floor.	Piso amovible.	Pianale amovibile.
23	GX 80 352 01 A	1		Cloison amovible.	Abnehmbares Trennblech.	Removable partition.	Tabique amovible.	Paratia amovibile.
24	1 S 5 421 255 K *HY 9642-994 L*	3		Protecteur de cloison.	Abschirmung für Trennblech.	Protection for partition.	Protector de tabique.	Protettore per paratia.
	ZC 9295 502 U	5		Butée de plancher.	Anschlag f. Bondenblech.	Floor stop.	Tope de piso.	Reggispinta per pianale.
	ZC 9613 045 U	?		Obturateur de ceinture de sécurité AR.	Stopfen am Loch für hintere Sicherheitsgurte.	Plug f. rear safety belt hole.	Tapón de agujero para cinturones tras.	Tappo foro per cinture sicurezza post.
	ZC 9618 745 U	3	« Pop ».	Rivet de tôle garniture pavillon.	Niet.	Rivet.	Remache.	Rivetto.
	ZD 9345 430 W			Vis :	Schraube :	Screw:	Tornillo :	Vite :
		2	H M 5-14.	– de plancher.	– f. Bodenblech.	– f. floor.	– de piso.	– per pianale.
	ZD 9364 530 W	4	H M 5-14.	– de cloison.	– f. Trennblech.	– f. partition.	– de tabique.	– per paratia.
		2	H M 5-25.	– de plancher.	– f. Bodenblech.	– f. floor.	– de piso.	– per pianale.

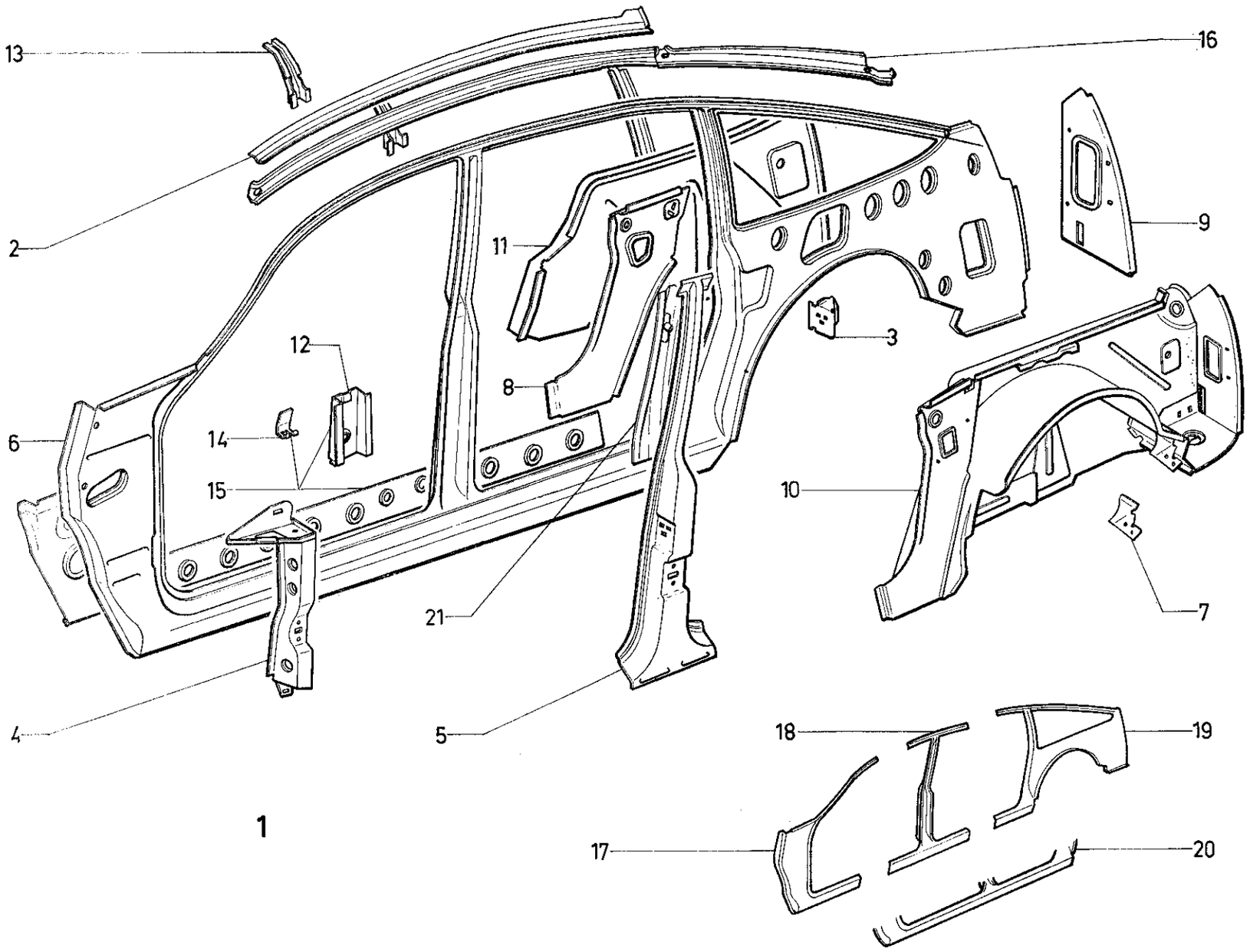

1

I	NUMÉROS	K	BL	Panneau côté	Seitenverschalung	Side panels	Paneles laterales	Pannelli laterali
1	GX 31 681 01 A	1	G.	Ensemble panneau :	Verschalung, insgesamt :	Panel assy:	Conjunta de panel lateral :	Insieme pannello lat. :
	GX 31 682 01 A	1	D.	–	–	–	–	–
2	GX 31 683 01 A	1	G.	Doublure brancard de pavillon :	Füllblech für Dachunterzug :	Side rail lining for roof:	Forro de vara de techo :	Rinforzo der ossatura del teto :
	GX 31 684 01 A	1	D.	–	–	–	–	–
3	GX 31 685 01 A	1	AR G.	Support gâche :	Tragblech f. Schlossfalle :	Bracket for striking plate:	Soporte de cerradero :	Supporto per bocchetta :
	GX 31 686 01 A	1	AR D.	–	–	–	–	–
4	GX 31 687 01 A	1	AV G.	Support de charnière :	Tragblech f. Scharnier :	Hinge bracket:	Soporte de bisagra :	Supporto per cerniera :
	GX 31 688 01 A	1	AV D.	–	–	–	–	–
5	GX 31 689 01 A	1	Ext. G.	Pied milieu complet :	Mittelpfosten. kompl.:	Central pillar, complete:	Pie medio compl. :	Montante centr. compl.:
	GX 31 690 01 A	1	Ext. D.	–	–	–	–	–
6	GX 31 691 01 A	1	G.	Panneau nu :	Verschalung o. Ausrüst. :	Panel only:	Panel desnudo :	Pannello nudo :
	GX 31 692 01 A	1	D.	–	–	–	–	–
7	GX 31 693 01 A	1	AR G.	Patte de pare-chocs :	Lasche f. Stosstange :	Bracket for bumper:	Pata de parachoques :	Staffa del paraurti :
	GX 31 694 01 A	1	AR D.	–	–	–	–	–
8	GX 31 695 01 A	1	AR G.	Doublure bas de caisse :	Füllblech f. Wagenkasten-unterzug :	Body lower lining:	Foro bajo de caja :	Rinforzo basso per scocca :
	GX 31 696 01 A	1	AR D.	–	–	–	–	–
9	GX 31 697 01 A	1	AR G.	Tôles de feux :	Blech f. Leuchten :	Plate for lights:	Chapa de luz :	Lamiera per luce :
	GX 31 698 01 A	1	AR D.	–	–	–	–	–
				Passage de roue :	Radkasten :	Wheel arch:	Paso de rueda :	Passagio ruota :
10	GX 31 699 01 A	1	G.	– complet.	– komplett.	– complete.	– completo.	– completo.
	GX 31 700 01 A	1	D.	– complet.	– komplett.	– complete.	– completo.	– completo.
11	GX 31 915 01 A	1	G.	– vertical.	– senkrechter Teil.	– vertical part.	– parte vertical.	– parte verticale.
	GX 31 916 01 A	1	D.	– vertical.	– senkrechter Teil.	– vertical part.	– parte vertical.	– parte verticale.
12	GX 31 701 01 A	1	Inf. G.	Gousset de pied milieu :	Stützwinkel für Mittelpfosten :	Gusset for central pillar:	Consola de pie medio :	Mensola per montante centrale :
	GX 31 702 01 A	1	Inf. D.	–	–	–	–	–

I	NUMÉROS	K	BL	Panneau côté *(Suite)*	Seitenverschalung *(Forts.)*	Side panels *(Cont.)*	Paneles laterales *(Cont.)*	Pannelli laterali *(Cont.)*
13	GX 31 705 01 A	1	Sup. G.	Gousset de pied milieu :	Stützwinkel für Mittelpfosten :	Gusset for central pillar:	Consola de pie medio :	Mensola per montante centrale :
	GX 31 706 01 A	1	Sup. D.	–	–	–	–	–
14	GX 31 703 01 A	1	G.	Support de cric :	Träger f. Wagenheber :	Jack support:	Soporte de gato :	Supporto per cricco :
	GX 31 704 01 A	1	D.	–	–	–	–	–
15	GX 31 709 01 A	1	AV G.	Doublure bas de caisse :	Füllblech f. Wagenkasten-unterzug :	Body lower lining:	Foro bajo de caja :	Rinforzo basso per scocca:
	GX 31 710 01 A	1	AV D.	–	–	–	–	–
16	GX 31 707 01 A	1	G.	Doublure de pavillon assemblé :	Verstärkung für Dach, insgesamt :	Lining assy for roof:	Foro de techo, unido :	Rinforzo per teto, assiemato :
	GX 31 708 01 A	1	D.	–	–	–	–	–
				Panneau côté :	Seitenverschalung :	Side panel:	Panel lateral :	Pannello laterale :
17				– partie AV.	– vorderteil.	– front part.	– parte del.	– parte ant.
	GX 31 800 01 A	1	G.	–	–	–	–	–
	GX 31 801 01 A	1	D.	–	–	–	–	–
18				– partie centrale.	– mittelteil.	– central part.	– parte central.	– parte centrale.
	GX 31 802 01 A	1	G.	–	–	–	–	–
	GX 31 803 01 A	1	D.	–	–	–	–	–
19				– partie AR.	– hinterteil.	– rear part.	– parte tras.	– parte post.
	GX 31 804 01 A	1	G.	–	–	–	–	–
	GX 31 805 01 A	1	D.	–	–	–	–	–
20				– partie inf.	– unterteil.	– lower part.	– parte inf.	– parte inf.
	GX 31 806 01 A	1	G	–	–	–	–	–
	GX 31 807 01 A	1	D.	–	–	–	–	–
21	GX 31 899 01 A	1	G.	Renfort de pied milieu :	Verstärkung für Mittelpfosten :	Reinforcement for central pillar:	Refuerzo de pie medio :	Rinforzo per montante centrale :
	GX 31 900 01 A	1	D.	–	–	–	–	–

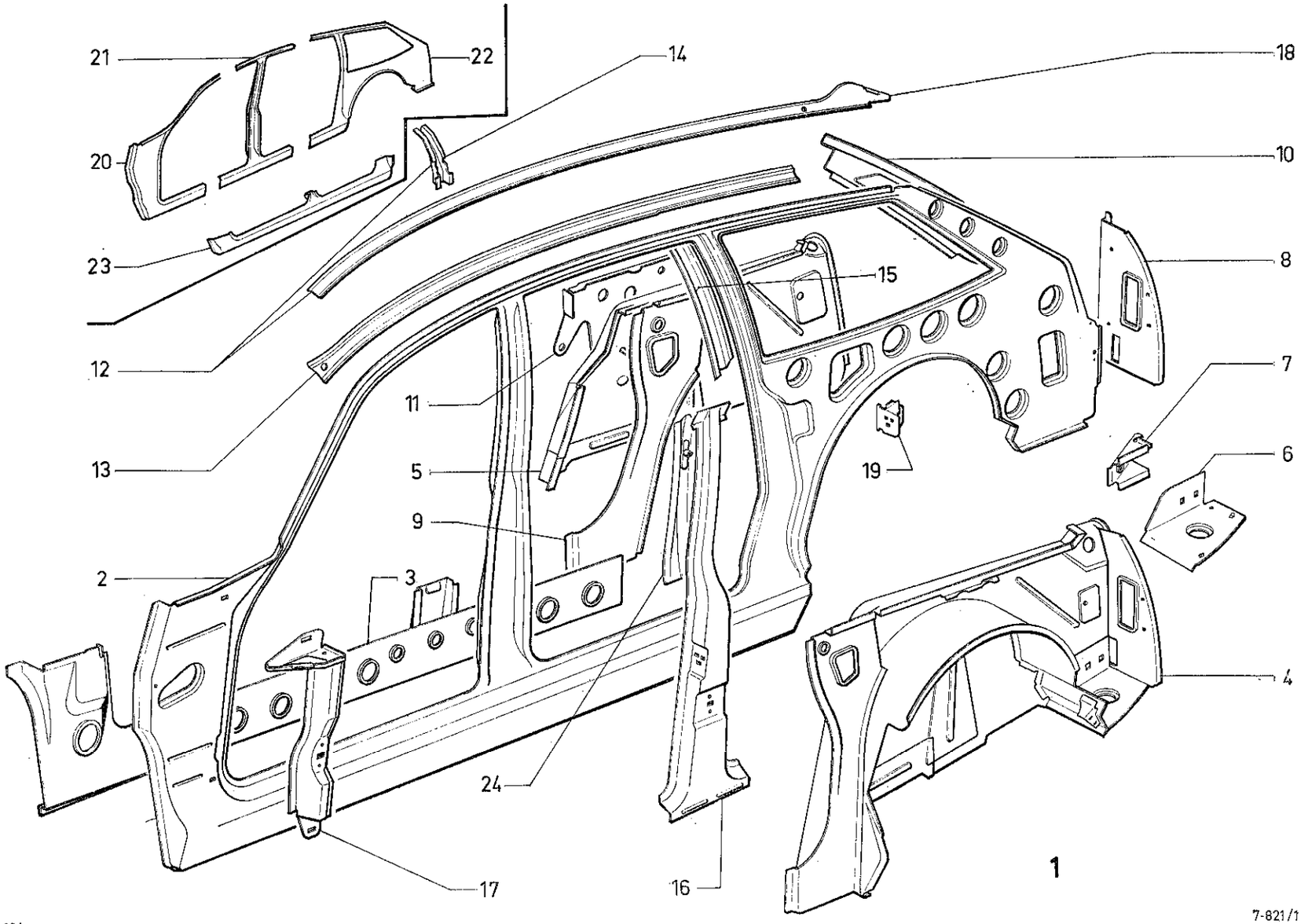
21
22
20
23
12
13
14
18
10
8
15
7
6
19
11
5
9
2
3
4
24
17
16
1
624
7-821/1

I	NUMÉROS	K	GX F 4	Panneaux de côté	Seitenverschalung	Side panels	Paneles laterales	Pannelli laterali
1	GX 31 826 01 A	1	G.	Panneaux côté complet :	Verschalung, kompl. :	Side panel compl.:	Panel later. compl. :	Pannello later. compl. :
	GX 31 841 01 A	1	D.	–	–	–	–	–
2	GX 31 827 01 A	1	G.	Panneaux côté nu :	Verschalung, o. Ausrüst. :	Side panel only:	Panel later. desnudo :	Pannello later. nudo :
	GX 31 842 01 A	1	D.	–	–	–	–	–
3	GX 31 709 01 A	1	AV G.	Doublure bas-caisse:	Füllblech für Vagenkastenunterteil :	Lining on body lower part:	Forro bajo de caja :	Rinforzo basso per scocca :
	GX 31 710 01 A	1	AV D.	–	–	–	–	–
4	GX 31 829 01 A	1	AR G.	Passage roue complet :	Radkasten, kompl. :	Wheel arch, compl.:	Paso de rueda compl. :	Passaggio ruota compl. :
	GX 31 844 01 A	1	AR D.	–	–	–	–	–
5	GX 31 830 01 A	1	AR G - vert.	Passage roue :	Radkasten :	Wheel arch:	Paso de rueda :	Passaggio ruota :
	GX 31 845 01 A	1	AR D - vert.	–	–	–	–	–
6	GX 31 831 01 A	1	AR G.	Entretoise passage roue :	Abstandsstück für Radkasten :	Spacer f. wheel arch.:	Separador de paso de rueda :	Distanziale per passaggio ruota :
	GX 31 846 01 A	1	AR D.	–	–	–	–	–
7	GX 31 905 01 A	1	Inf. AR G - R.m.p. 10/71 →.	Gousset renfort :	Stützwindel :	Reinforcement gusset:	Escuadra refuerzo :	Squadra di rinforzo :
	GX 31 906 01 A	1	Inf. AR D - R.m.p. 10/71 →.	–	–	–	–	–
8	GX 31 833 01 A	1	AR G.	Tôle de feux :	Blech f. Leuchte :	Plate f. light:	Chapa de luz :	Lamiera di luce :
	GX 31 848 01 A	1	AR D.	–	–	–	–	–
9	GX 31 695 01 A	1	AR G.	Doublure de bas de caisse :	Füllblech am Wagenkastenunterteil :	Lower body lining:	Forro bajo de caja :	Rinforzo basso per scocca :
	GX 31 696 01 A	1	AR D.	–	–	–	–	–
10	GX 31 834 01 A	1	G.	Doublure montant custode :	Füllblech f. Pfosten des Schalblechs :	Lining f. quarter panel pillar:	Forro de pie de custodia :	Rinforzo per montante custodia :
	GX 31 849 01 A	1	D.	–	–	–	–	–
11	GX 31 835 01 A	1	AR G.	Renfort passage de roue :	Verstärkung für Radkasten :	Lining f. wheel arch:	Forro de paso de rueda :	Rinforzo per passaggio ruota :
	GX 31 850 01 A	1	AR D.	–	–	–	–	–
12	GX 31 836 01 A	1	G.	Doublure brancard de pavillon :	Füllblech für Dachunterzug :	Lining f. roof side rail:	Forro de larguero de techo:	Rinforzo per longherone tetto :
	GX 31 851 01 A	1	D.	–	–	–	–	–

I	NUMÉROS	K	GX F 4	Panneaux de côté *(Suite)*	Seitenverschalung *(Forts.)*	Side panels *(Cont.)*	Paneles laterales *(Cont.)*	Pannelli laterali *(Cont.)*
13	GX 31 837 01 A	1	G.	Brancard de pavillon :	Dachunterzug :	Roof side rail:	Larguero de techo :	Longherone tetto :
	GX 31 852 01 A	1	D.	–	–	–	–	–
14	GX 31 705 01 A	1	Sup G.	Gousset de pied milieu ;	Stützwinkel für Mittelpfosten :	Gusset f. centre pillar:	Escuadra de pie medio :	Squadra per montante centr. :
	GX 31 706 01 A	1	Sup. D.	–	–	–	–	–
15	GX 31 838 01 A	1	AR G.	Doublure de pied :	Füllblech f. Pfosten :	Lining f. pillar:	Forro de pie :	Rinforzo montante :
	GX 31 853 01 A	1	AR D.	–	–	–	–	–
16	GX 31 689 01 A	1	Ext. G.	Pied milieu complet :	Mittelpfosten, kompl. :	Complete center pillar:	Pie medio central :	Montante centrale :
	GX 31 690 01 A	1	Ext. D.	–	–	–	–	–
17	GX 31 687 01 A	1	AV G.	Support charnière :	Träger f. Scharnier :	Hinge bracket:	Soporte de bisagra :	Supporto per cerniera :
	GX 31 688 01 A	1	AV D.	–	–	–	–	–
18	GX 31 839 01 A	1	G.	Doublure brancard de pavillon :	Füllblech für Dachunterzug :	Lining f. roof siderail:	Forro de larguero de techo :	Rinforzo per longherone tetto :
	GX 31 854 01 A	1	D.	–	–	–	–	–
19	GX 31 685 01 A	1	AR G.	Support de gâche :	Träger f. Schlossfalle :	Bracket f. striking plate:	Soporte de cerradero :	Supporto per bocchetta :
	GX 31 686 01 A	1	AR D.	–	–	–	–	–
				Panneau côté nu :	Verschalung, o. Ausrüst. :	Side panel only:	Panel later. desnudo :	Pannello later. nudo :
20	GX 31 800 01 A	1	G.	– partie AV	– Vorderteil.	– front part.	– parte delant.	– parte ant.
	GX 31 801 01 A	1	D.	–	–	–	–	–
21	GX 31 802 01 A	1	G.	– partie centrale.	– Mittelteil.	– centre part.	– parte central.	– parte centrale.
	GX 31 803 01 A	1	D.	–	–	–	–	–
22	GX 31 804 02 A	1	G.	– partie AR.	– Hinterteil.	– rear part.	– parte tras.	– parte post.
	GX 31 805 02 A	1	D.	–	–	–	–	–
23	GX 31 806 01 A	1	G.	– partie inférieure.	– Unterteil.	– lower part.	– parte inf.	– parte inf.
	GX 31 807 01 A	1	D.	–	–	–	–	–
24	GX 31 899 01 A	1	G.	Renfort pied milieu :	Verstärkung für Mittelpfosten :	Centre pillar reinforce.:	Refuerzo de pie medio :	Rinforzo per montante centrale
	GX 31 900 01 A	1	D.	–	–	–	–	–

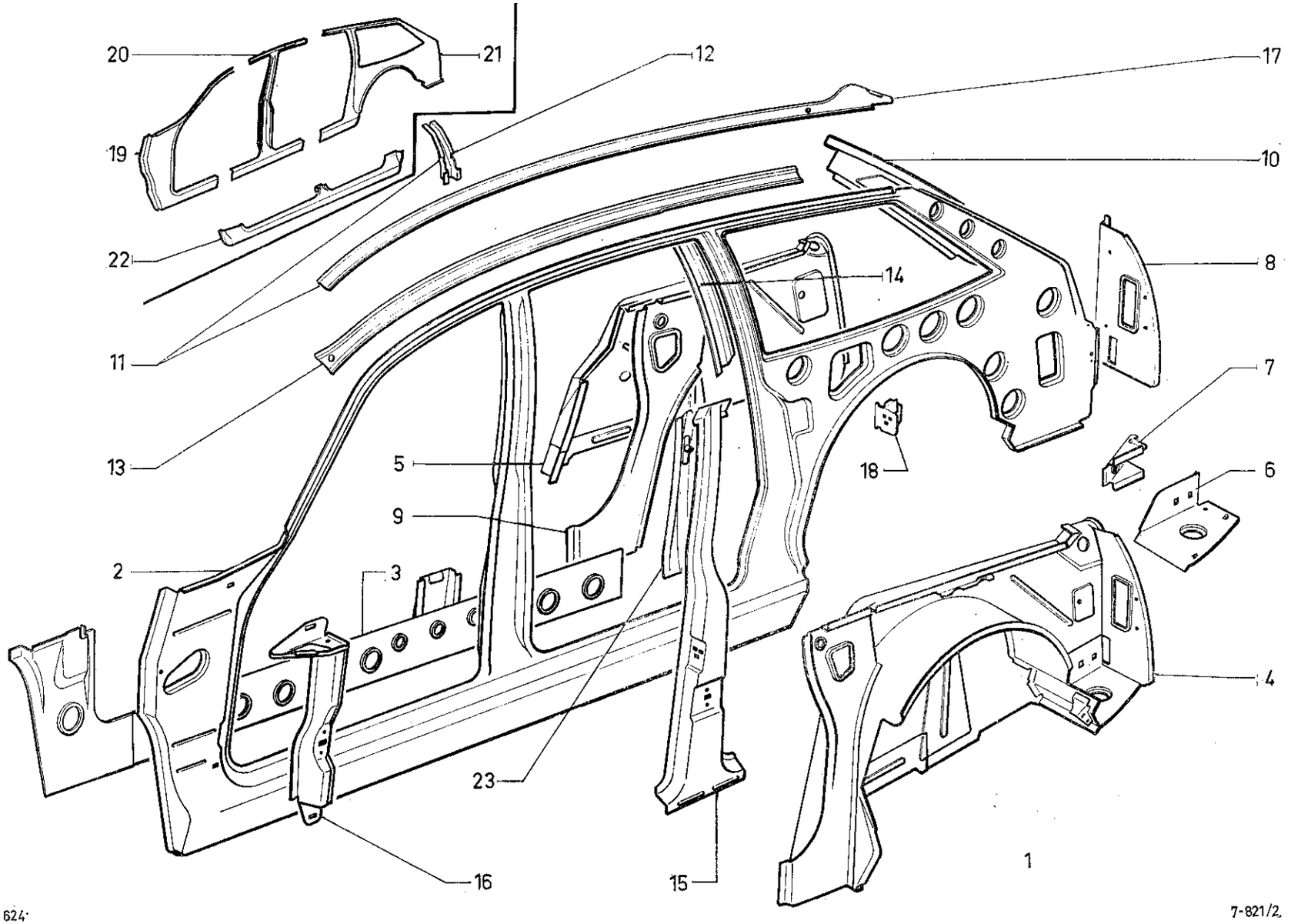
20
21
12
17
19
10
22
14
8
11
7
13
5
18
6
9
2
3
4
23
16
15
1
624
7-821/2

I	NUMÉROS	K	GX F 2 - tôle	Panneaux de côté	Seitenverschalung	Side panels	Paneles laterales	Pannelli laterali
1	GX 31 826 02 A	1	G.	Panneau côté complet :	Verschalung, kompl. :	Side panel, complete:	Panel later. completo :	Pannello later. completo :
	GX 31 841 02 A	1	D.	–	–	–	–	–
2	GX 31 827 01 A	1	Ext. G.	Panneau côté :	Verschalung :	Side panel:	Panel lateral :	Pannello laterale :
	GX 31 842 01 A	1	Ext. D.	–	–	–	–	–
3	GX 31 709 01 A	1	G.	Doublure bas caisse :	Füllblech am Wagenkastenunterteil :	Lining on body lower part:	Forro bajo de caja :	Rinforzo basso per scocca :
	GX 31 710 01 A	1	D.	–	–	–	–	–
4	GX 31 829 02 A	1	AR G.	Passage roue complet :	Radkasten, kompl. :	Complete wheel arch:	Paso de rueda compl. :	Passaggio ruota compl. :
	GX 31 844 02 A	1	AR D.	–	–	–	–	–
5		1	Vert. + sup.	Passage roue :	Radkasten :	Wheel arch:	Paso de rueda :	Passaggio ruota :
	GX 31 830 02 A	1	G.	–	–	–	–	–
	GX 31 845 02 A	1	D.	–	–	–	–	–
6	GX 31 831 01 A	1	AR G.	Entretoise passage roue :	Abstandsstück für Radkasten :	Spacer f. wheel arch:	Separador de paso de rueda :	Distanziale per passaggio ruota :
	GX 31 846 01 A	1	AR D.	–	–	–	–	–
7	GX 31 905 01 A	1	Inf. AR G - R.m.p. 10/71 →.	Gousset renfort :	Stützwinkel :	Reinforcement gusset:	Escuadra refuerzo :	Squadra di rinforzo :
	GX 31 906 01 A	1	Inf. AR D - R.m.p. 10/71 →.	–	–	–	–	–
8	GX 31 833 01 A	1	AR G.	Tôle de feu :	Blech f. Leuchte :	Plate f. light:	Chapa de luz :	Lamiera di luce :
	GX 31 848 01 A	1	AR D.	–	–	–	–	–
9	GX 31 695 01 A	1	G.	Doublure bas caisse:	Füllblech am Wagenkastenunterteil :	Lower body lining:	Forro bajo de caja :	Rinforzo basso per scocca :
	GX 31 696 01 A	1	D.	–	–	–	–	–
10	GX 31 834 01 A	1	G.	Doublure montant custode.	Füllblech f. Pfosten des Schalblechs :	Lining f. quarter panel pillar:	Forro de pie de custodia :	Rinforzo per montante custodia :
	GX 31 849 01 A	1	D.	–	–	–	–	–
11	GX 31 836 01 A	1	G.	Doublure brancard pavillon :	Füllblech für Dachunterzug :	Lining f. roof side rail:	Forro larguero de techo :	Rinforzo per longherone tetto :
	GX 31 851 01 A	1	D.	–	–	–	–	–

I	NUMÉROS	K	GX F 2 - tôle	Panneaux de côté (Suite)	Seitenverschalung (Forts.)	Side panels (Cont.)	Paneles laterales (Cont.)	Pannelli laterali (Cont.)
12	GX 31 705 01 A	1	Sup. G.	Gousset pied milieu :	Stützwinkel für Mittelpfosten :	Gusset f. center pillar:	Escuadra de pie medio :	Squadra per montante centrale :
	GX 31 706 01 A	1	Sup. D.	–	–	–	–	–
13	GX 31 837 01 A	1	G.	Brancard de pavillon :	Dachunterzug :	Roof side rail:	Larguero de techo :	Longherone per tetto :
	GX 31 852 01 A	1	D.	–	–	–	–	–
14	GX 31 838 01 A	1	AR G.	Doublure pied arrière :	Füllblech f. Hinterpfosten :	Rear pillar lining:	Forro de pie tras. :	Rinforzo per montante post. :
	GX 31 853 01 A	1	AR D.	–	–	–	–	–
15	GX 31 689 01 A	1	G.	Pied milieu :	Mittelpfosten :	Centre pillar:	Pie medio :	Montante centrale :
	GX 31 690 01 A	1	D.	–	–	–	–	–
16	GX 31 687 01 A	1	AV G.	Support charnière :	Träger f. Scharnier :	Hinge bracket:	Soporte de bisagra :	Supporto cerniera :
	GX 31 688 01 A	1	AV D.	–	–	–	–	–
17	GX 31 839 01 A	1	G.	Doublure brancard :	Füllblech f. Unterzug :	Side rail lining:	Forro de larguero :	Rinforzo per longherone :
	GX 31 854 01 A	1	D.	–	–	–	–	–
18	GX 31 685 01 A	1	AR G.	Support de gâche :	Träger f. Schlossfalle :	Bracket f. striking plate:	Soporte de cerradero :	Supporto per bocchetta :
	GX 31 686 01 A	1	AR D.	–	–	–	–	–
				Panneau de côté nu :	Verschalung, o. Ausrüst. :	Side panel only:	Panel later. desnudo :	Pannello later. nudo :
19	GX 31 800 01 A	1	G.	– partie AV.	– Vorderteil.	– front part.	– parte delantera.	– parte anteriore.
	GX 31 801 01 A	1	D.	–	–	–	–	–
20	GX 31 802 02 A	1	G.	– partie centrale :	– Mittelteil.	– central part.	– parte central.	– parte centrale.
	GX 31 803 01 A	1	D.	–	–	–	–	–
21	GX 31 804 02 A	1	G.	– partie arrière.	– Hinterteil.	– rear part.	– parte trasera.	– parte posteriore.
	GX 31 805 02 A	1	D.	–	–	–	–	–
22	GX 31 806 01 A	1	G.	– partie inférieure.	– Unterteil.	– lower part.	– parte inf.	– parte inf.
	GX 31 807 01 A	1	D.	–	–	–	–	–
23	GX 31 899 01 A	1	G.	Renfort de pied milieu :	Verstärkung für Mittelpfosten :	Centre pillar reinforce.:	Refuerzo de pie medio :	Rinforzo per montante centrale :
	GX 31 900 01 A	1	D.	–	–	–	–	–

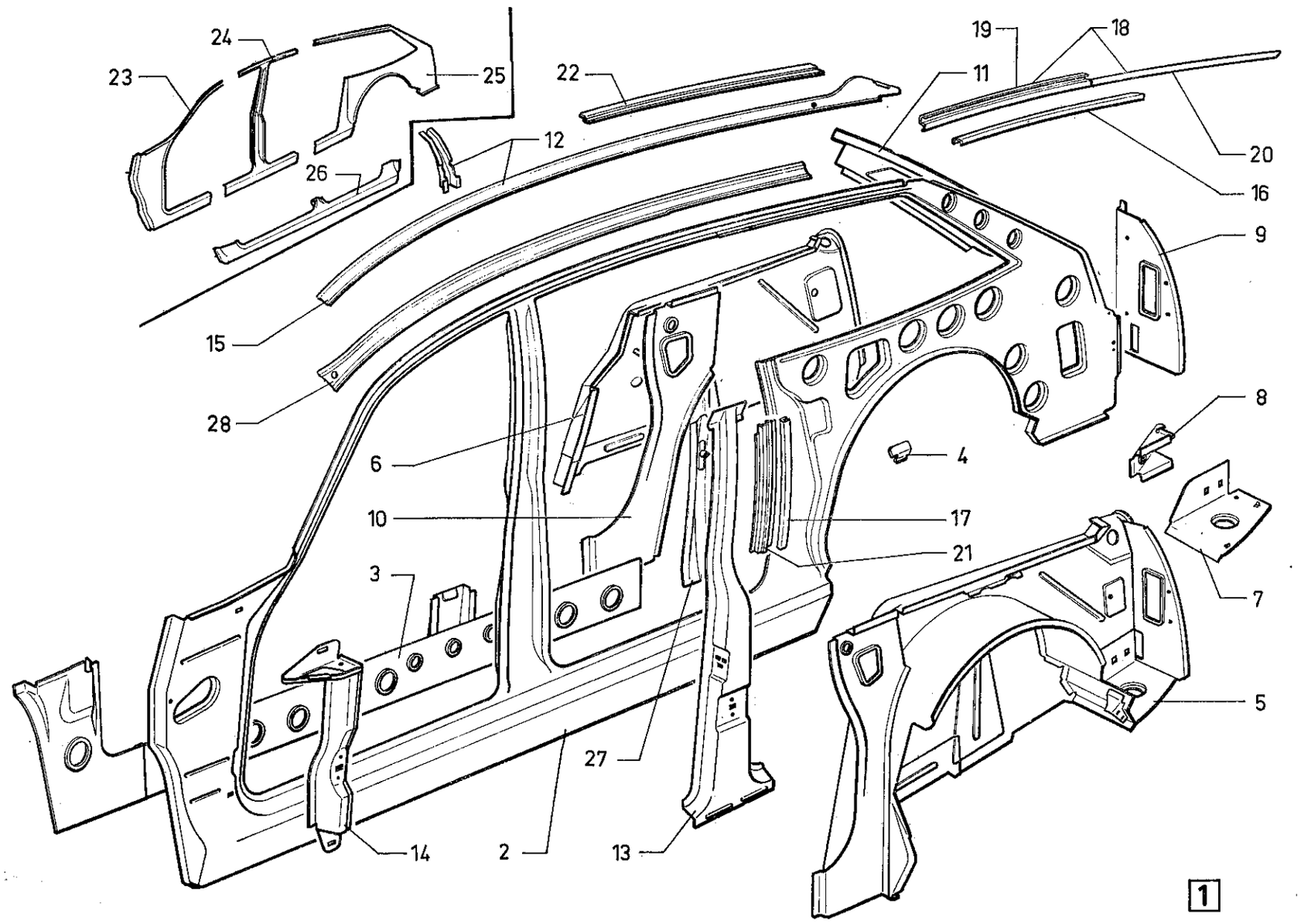
24
23
25
22
19
18
11
12
26
20
16
15
9
28
8
6
4
10
17
21
3
7
5
27
14
2
13
1

I	NUMÉROS	K	GX F 2 - glace	Panneaux de côté *(Suite)*	Seitenverschalung *(Forts.)*	Side panels *(Cont.)*	Paneles laterales *(Cont.)*	Pannelli laterali *(Cont.)*
				Panneau de côté nu :	Verschalung, o. Ausrüst. :	Side panel only:	Panel lateral desnudo :	Pannello laterale nudo :
23	GX 31 800 01 A	1	G.	– partie AV.	– Vorderteil.	– front part.	– parte delantera.	– parte anteriore.
	GX 31 801 01 A	1	D.	–	–	–	–	–
24	GX 31 802 01 A	1	G.	– partie centrale.	– Mittelteil.	– central part.	– parte central.	– parte centrale.
	GX 31 803 01 A	1	D.	–	–	–	–	–
25	GX 31 804 02 A	1	G.	– partie AR.	– Hinterteil.	– rear part.	– parte trasera.	– parte posteriore.
	GX 31 805 02 A	1	D.	–	–	–	–	–
26	GX 31 806 01 A	1	G.	– partie inférieure.	– Unterteil.	– lower part.	– parte inferior.	– parte inferiore.
	GX 31 807 01 A	1	D.	–	–	–	–	–
27	GX 31 899 01 A	1	G.	Renfort pied milieu :	Verstärkung für Mittelpfosten :	Reinforcement for centre pillar:	Refuerzo de pie medio :	Rinforzo per montante centr. :
	GX 31 900 01 A	1	D.	–	–	–	–	–
28	GX 31 837 01 A	1	G.	Brancard de pavillon :	Füllblech für Unterzug :	Side rail lining:	Forro de larguero :	Rinforzo per longherone :
	GX 31 851 01 A	1	D.	–	–	–	–	–

I	NUMÉROS	K		Toit ouvrant	Schiebedach	Sliding roof	Techo abridero	Tetto apribile
1	7 G 5 435 163 J	1	BL.	Pavillon.	Dach.	Roof.	Techo.	Tetto.
2	7 G 5 435 194 W	1		Toit ouvrant.	Schiebedach.	Sliding roof.	Techo abridero.	Tetto apribile.
3	7 G 5 435 180 U	1		Cadre assemblé.	Rahmen, insgesamt.	Frame assy.	Cuadro unido.	Quadro assiemato.
4			AV.	Glissière :	Führung :	Slide:	Corredera :	Slitta :
	6 G 5 435 202 H	1	G.	–	–	–	–	–
	6 G 5 435 203 U	1	D.	–	–	–	–	–
5	3 G 5 435 206 B	1		Joint d'étanchéité.	Dichtgarnitur.	Sealing.	Junta de estanqueid.	Guarnizione tenuta.
6	3 G 5 435 200 L	1		Garnissage de traverse.	Bezug f. Traverse.	Crossmember trim.	Guarnición de traviesa.	Rivestimento traversa.
7				Ens. de verrouillage :	Verriegelung, insgesamt :	Locking assy:	Conjunto de cierre :	Insieme bloccaggio :
	1 G 5 435 928 Z	1	G.	–	–	–	–	–
	1 G 5 441 268 T	1	D.	–	–	–	–	–
8	1 G 5 435 925 S	2		Axe de verrouillage.	Verriegelungsbolzen.	Locking pin.	Eje de cierre.	Perno di bloccaggio.
9	1 G 5 435 924 F	2		Ressort de verrouillage.	Verriegelungsfeder.	Locking spring.	Muelle de cierre.	Molla di bloccaggio.
10	1 G 5 436 114 W	1		Poignée.	Griff.	Handle.	Manecilla.	Maniglia.
11	1 G 5 441 180 L	1	Centr.	Support de commande.	Betätigungsträger.	Control support.	Soporte de mando.	Supporto C^{do}.
12	1 G 5 435 196 T	1		Levier de commande.	Betätigungshebel.	Control lever.	Leva de mando.	Leva di C^{do}.
13	1 G 5 435 923 V	1	L 800.	Cable de C^{de}.	Betätigungszug.	Control cable.	Cable de mando.	Cavo di C^{do}.
14	1 G 5 435 199 A	4	AR.	Coulisseau de glissières.	Führungsstück.	Guiding piece.	Guia.	Guida.
15	1 G 5 436 115 G	2	e 8.	Rondelle d'embout.	Scheibe f. Endstück.	End-piece washer.	Arandela de terminal.	Rondella per terminale.
16	1 G 5 436 117 D	1	110 × 30.	Plaquette fix. poignée.	Plakette f. Griff.	Handle plaquette.	Plaqueta de manecilla.	Placchetta per maniglia.
17	1 A 5 413 304 L	2		Serre-câble.	Seilklemme.	Cable grip.	Aprieta-cable.	Serracavo.

I	NUMÉROS	K		Toit ouvrant *(Suite)*	Schiebedach *(Forts.)*	Sliding roof *(Cont.)*	Techo abridero *(Cont.)*	Tetto apribile *(Cont.)*
18				Tuyau d'écoulement :	Abflussrohr :	Gutter pipe:	Tubo de desagüe :	Tubo di scolo :
	3 G 5 435 188 F	2	⌀ 9-12 - L 1050.	– AV.	– vorn.	– front.	– delantero.	– anteriore.
	3 G 5 435 189 S	2	⌀ 9-12 - L 1700.	– AR.	– hinten.	– rear.	– trasero.	– posteriore.
				Fixation	**Befestigung**	**Securing**	**Fijación**	**Fissaggio**
				Vis :	Schrauben :	Screws:	Tornillos :	Viti :
	23 682 019 A	6	H M 6-18.	– de glissières.	– f. Führungen.	– f. slides.	– de correderas.	– per slitte.
	22 751 019 *ZD 9275 100 Z*	4	TR 4, 85-12,7.	– de garnissage traverse.	– f. Bezug.	– f. trim.	– de guarnición.	– per rivestimento.
	23 681 319 S *ZD 9368 130 W*	4	H M 6-16.	– de poignée.	– f. Griff.	– f. handle.	– de manecilla.	– per maniglia.
	23 678 009 N *ZD 9367 800 W*	6	H M 6-10.	– de cadre amovible.	– für abnehmbaren Rahmen.	– f. movable frame.	– de cuadro amovible.	– per quadro amovibile.
	ZD 9465 030 W	6	TF M 6-16.	– de verrouillage.	– f. Verriegelung.	– f. lock.	– de cierre.	– per bloccaggio.
	26 131 809 B	4		Agrafe de garnissage.	Klammer f. Bezug.	Trim clip.	Grapa de guarnición.	Graffetta rivestim.
	26 205 899 C	2		Circlips d'axe verrouillage.	Clips f. Bolzen.	Pin circlip.		–
				Écrou :	Muttern :	Nuts:	Tuercas :	Dadi :
	25 240 019 H *ZD 9524 000 W*	6	H M 6.	– de glissières.	– f. Führungen.	– f. slides.	– de correderas.	– per slitte.
		9		– de cadre.	– f. Rahmen.	– f. frame.	– de cuadro.	– per quadro.
				Rondelle :	Scheiben :	Washers:	Arandelas :	Rondelle :
	26 193 029 M	6		– de glissières.	– f. Führungen.	– f. slides.	– de correderas.	– per slitte.
	26 192 339 M	6		– étanchéité glissières.	– f. Dichtung.	– f. sealing.	– de guarnición.	– per rivestimenti.

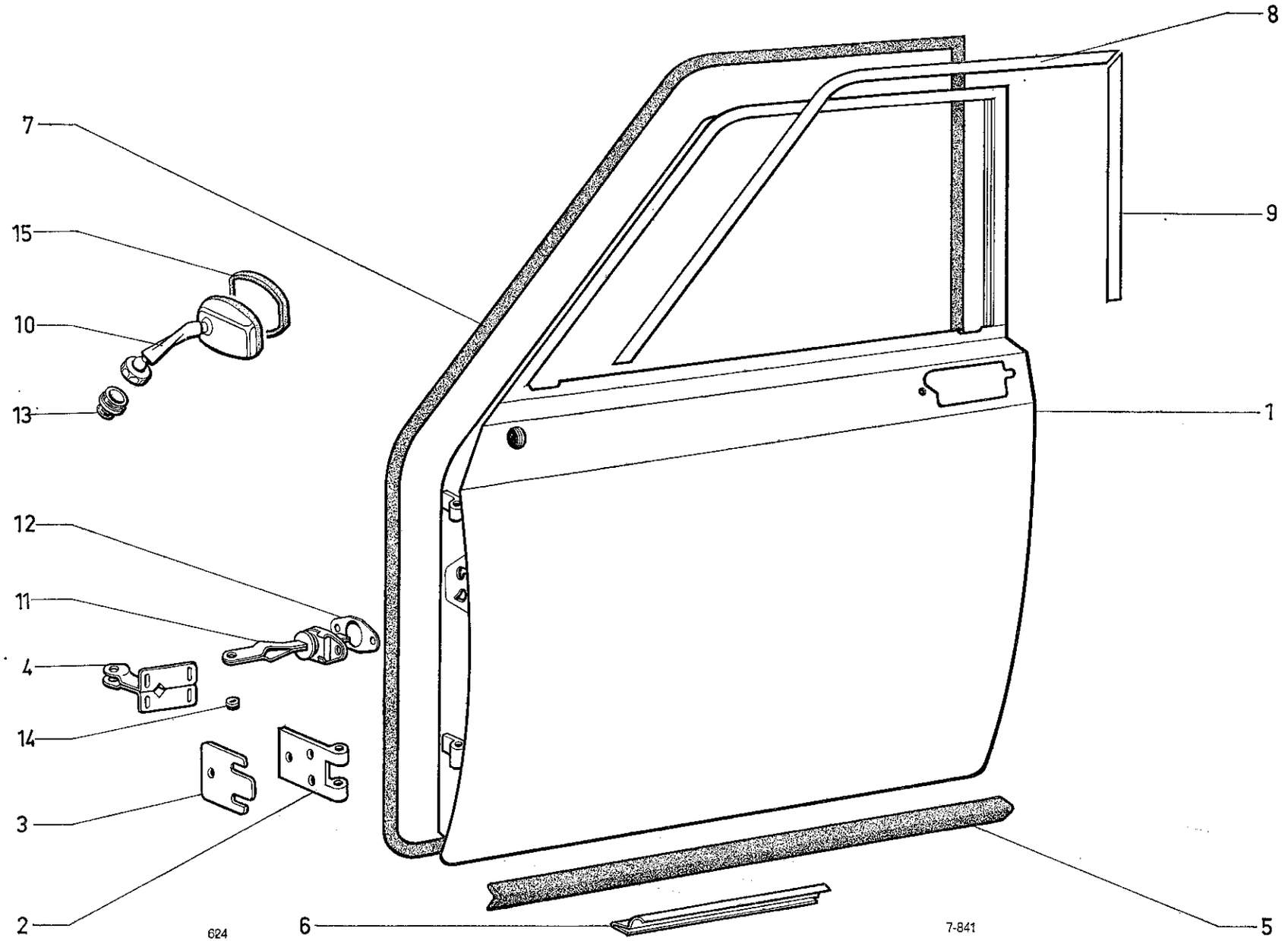
8
7
9
15
10
1
13
12
11
4
14
3
2
6
5
624
7-841

I	NUMÉROS	K		Portes AV	Vordere Türen	Front doors	Puertas delanteras	Portiere anteriori
1				Porte :	Tür :	Door:	Puerta:	Portiera :
	GX 65 454 01 C	1	G - R.m.p. 1/72 → 3/72 R.p. GX 65 454 01 B.	–	–	–	–	–
	GX 65 455 01 C	1	D - R.m.p. - BL 1/72 → 3/72 R.p. GX 65 455 01 B.	–	–	–	–	–
	GX 65 454 01 B	1	G 3/72 →.	–	–	–	–	–
	GX 65 455 01 B	1	D - BL 3/72 →.	–	–	–	–	–
	GX 65 455 02 B	1	D - BK - R.m.p. 3/72 →.	– avec trou de rétro.	– m. Loch f. Rückblicksp.	– with hole f. drive mirror.	– con agujero de retrovis.	– con fore per retrovis.
2	GX 65 158 01 A	4	3 ⌀ 8,5.	Charnière.	Scharnier.	Hinge.	Bisagra.	Cerniera.
3				Cale sous charnière :	Scheibe unter Scharnier :	Shim under hinge:	Suplemento di bisagra :	Spessore per cerniera :
	GX 65 159 01 A	?	e 2.	–	–	–	–	–
	GX 65 159 02 A	?	e 1.	–	–	–	–	–
4	GX 65 168 01 A	2	4 ⌀ 7 × 14.	Support de tirant.	Träger für Zugband.	Bracket for check strap.	Soporte de tirante.	Supporto per tirante.
5	GX 65 257 01 A	2	L 910.	Profilé de bas de porte.	Profilstück für Türunterseite.	Lower door strip.	Perfil del bajo de puerta.	Profilo basso portiera.
6	GX 65 259 01 A	2	3 ⌀ 4,5 - L 280 - inf. → 9/71.	Profilé inox d'entrée de porte :	Rostfreies Profilstück für Türeingang :	Stainless strip for door entrance:	Perfil inox. de entrada :	Profilo inossidable di entrata :
	GX 65 259 01 B	2	3 ⌀ 4,5 - L 335 - inf. 9/71 →.	–	–	–	–	–
7	GX 65 287 02 A	2	Ext. - 1700 × 1700 → 3/71.	Garniture d'étanchéité :	Dichtgarnitur :	Sealing trimming:	Guarnición de estanq. :	Guarniz. di tenuta :
	GX 65 309 01 A	1	G 3/71 →.	–	–	–	–	–
	GX 65 310 01 A	1	D 3/71 →.	–	–	–	–	–
8			Sup. AV - CLUB.	Profilé d'enjolivement inox :	Rostfreies Zierprofil :	Embellisher strip (stainless):	Perfil de remate inox. :	Profilo di abbellimento inossidable :
	GX 65 334 01 A	1	G.	–	–	–	–	–
	GX 65 338 01 A	1	D.	–	–	–	–	–
9			AR - CLUB.	Profilé d'enjolivement inox :	Rostfreies Zierprofil :	Embellisher strip (stainless):	Perfil de remate inox.:	Profilo di abbellimento inossidable :
	GX 65 335 01 A	1	G.	–	–	–	–	–
	GX 65 339 01 A	1	D.	–	–	–	–	–

I	NUMÉROS	K		Portes AV	Vordere Türen	Front doors	Puertas delanteras	Portiera anteriori
1				Porte :	Tür :	Door:	Puerta :	Portiera :
	GX 65 454 01 C	1	G - R.m.p. 1/72 → 3/72.	–	–	–	–	–
	GX 65 455 01 C	1	D - R.m.p. - BL 1/72 → 3/72.	–	–	–	–	–
	GX 65 454 01 B	1	G 3/72 →.	–	–	–	–	–
	GX 65 455 01 B	1	D - BL 3/72 →.	–	–	–	–	–
	GX 65 455 02 B	1	D - BK - R.m.p. 3/72 →.	– avec trou de rétro.	– m. Loch f. Rückblicksp.	– with hole f. drive mirror.	– con agujero de retrovis.	– con fore per retrovis.
2	GX 65 158 01 A	4	3 ⌀ 8,5.	Charnière.	Scharnier.	Hinge.	Bisagra.	Cerniera.
3				Cale sous charnière :	Scheibe unter Scharnier :	Shim under hinge:	Suplemento di bisagra :	Specsore per cerniera :
	GX 65 159 01 A	?	e 2.	–	–	–	–	–
	GX 65 159 02 A	?	e 1.	–	–	–	–	–
4	GX 65 168 01 A	2	4 ⌀ 7 × 14.	Support de tirant.	Träger für Türstrebe.	Bracket for check strap.	Soporte de tirante.	Supporto per tirante.
5	GX 65 257 01 A	2	L 910.	Profilé de bas de porte.	Profilstück für Türunterseite.	Lower door strip.	Perfil del bajo de puerta.	Profilo basso portiera.
6	GX 65 259 01 A	2	3 ⌀ 4,5 - L 280 - inf. → 9/71.	Profilé inox d'entrée de porte :	Rostfreies Profilstück für Türeingang :	Stainless strip for door entrance:	Perfil inox. de entrada :	Profilo inossidable di entrata :
	GX 65 259 01 B	2	3 ⌀ 4,5 - L 335 - inf. 9/71 →.	–	–	–	–	–
7	GX 65 287 02 A	2	Ext. - 1700 × 1700 → 3/71.	Garniture d'étanchéité :	Dichtgarnitur :	Sealing trimming:	Guarnición de estanq :	Guarniz. di tenuta :
	GX 65 309 01 A	1	G 3/71 →.	–	–	–	–	–
	GX 65 310 01 A	1	D 3/71 →.	–	–	–	–	–
8			Sup. AV - CLUB.	Profilé d'enjolivement inox :	Rostfreies Zierprofil :	Embellisher strip (stainless):	Perfil de remate inox. :	Profilo di abbellimento inossidable :
	GX 65 334 01 A	1	G.	–	–	–	–	–
	GX 65 338 01 A	1	D.	–	–	–	–	–
9			AR - CLUB.	Profilé d'enjolivement inox :	Rostfreies Zierprofil :	Embellisher strip (stainless):	Perfil de remate inox. :	Profilo di abbellimento inossidable :
	GX 65 335 01 A	1	G.	–	–	–	–	–
	GX 65 339 01 A	1	D.	–	–	–	–	–
10				Rétroviseur :	Rückblickspiegel :	Rear view mirror:	Retrovisor	Retrovisore :
	GX 65 489_02 B	1	BL - R.m.p. 3/71 →.	– nu.	– ohne Ausrüstung.	– only.	– desnudo.	– nudo.
	GX 65 489 03 A	1	G - BK.	–	–	–	–	–
	GX 65 489 04 A	1	D - BK.	–	–	–	–	–

I	NUMÉROS	K		Portes AV *(Suite)*	Vordere Turen *(Forts.)*	Front doors *(Cont.)*	Puertas delanteras *(Cont.)*	Portiere anteriori *(Cont.)*
10				Rétroviseur :	Rückblickspiegel :	Rear view mirror:	Retrovisor	Retrovisore :
	GX 65 489 02 B	1	BL - R.m.p. 3/71 → 7/73.	– nu.	– ohne Ausrüstung.	– only.	– desnudo.	– nudo.
	GX 65 489 03 A	1	G - BK → 7/73 R.p. GX 65 383 02 C.	–	–	–	–	–
	GX 65 489 04 A	1	D - BK → 7/73 R.p. GX 65 383 04 B.	–	–	–	–	–
	GX 65 383 02 C	1	G - « Manzoni » 7/73 →.	–	–	–	–	–
	GX 65 383 04 B	1	D - « Manzoni » 7/73 →.	–	–	–	–	–
	2 G 5 448 122 T	1	G - « Cipa » 9/73 →.	–	–	–	–	–
	2 G 5 448 128 H	1	D - « Cipa » 9/73 →.	–	–	–	–	–
11	GX 65 428 01 A	2		Boîtier de tirant de porte.	Zugband.	Check strap casing.	Caja de tirante de puerta.	Scatola per tirante portiera.
12	GX 65 458 01 A	?	e 1.	Cale de tirant.	Scheibe f. Zugband.	Shim f. check strap.	Suplemento de tirante.	Spessore per tirante.
13	GX 65 488 01 A	1	BL → 7/73.	Embase de rétro :	Bodenstück für Rückblickspiegel :	Base for mirror:	Base de retrov. :	Basetta per retrovisore :
	GX 65 488 02 A	2	BK → 7/73.	–	–	–	–	–
	GX 65 488 01 B	1	⌀ M 24 - « Manzoni » 7/73 →.	–	–	–	–	–
	1 G 5 448 104 X	1	⌀ M 24 - « Cipa » 9/73 →.	–	–	–	–	–
14	GX 65 457 01 A	1		Butée de tirant.	Anschlag f. Zugband.	Stop f. check strap.	Tope de tirante.	Reggispinta per tirante.
15				Glace de rétroviseur avec encadrement :	Glas f. Rückblickspiegel mit Umrahmung :	Glass f. rearview mirror with surround:	Cristal de retrovisor con marco :	Cristallo per retrovisore con incorniciatura :
	GX 65 526 01 A	1	→ 7/73.	– bombée.	– gewölbt.	– convex.	– combado.	– convesso.
	GX 65 526 02 A	1	→ 7/73.	– plate.	– flach.	– flat.	– llano.	– piano.
	GX 65 526 01 B	1	« Manzoni » 7/73 →.	– bombée.	– gewölbt.	– convex.	– combado.	– convesso.
	GX 65 526 02 B	1	« Manzoni » 7/73 →.	– plate.	– flach.	– flat.	– llano.	– piano.
	1 G 5 448 120 W	1	« Cipa » 9/73 →.	– bombée.	– gewölbt.	– convex.	– combado.	– convesso.
	1 G 5 448 109 B	1	« Cipa » 9/73 →.	– plate.	– flach.	– flat.	– llano.	– piano.
	GX 65 508 01 B	1	⌀ M 24 - « Manzoni » 7/73 →.	Écrou d'embrase :	Bodenmutter :	Base nut :	Tuerca de base :	Dado per base :
	1 G 5 448 106 U	1	⌀ M 24 - « Cipa » 9/73 →.	–	–	–	–	–
	GX 65 640 01 A	1	M 5-12 - « Manzoni » 7/73 →.	Vis de fix. embase :	Schraube f. Bodenstück :	Base screw:	Tornillo de base :	Vite per base :
	1 G 5 448 112 J	1	M 6-14 - « Cipa » 9/73 →.	–	–	–	–	–
	GX 65 641 01 A	1	⌀ 10-22 - e 1 « Manzoni » 7/73 →.	Rondelle de friction :	Reibscheibe :	Friction washer:	Arandela de fricción :	Rondella di frizione :
	1 G 5 448 110 M	1	⌀ 8, 2-22 - e 1 - « Cipa » 9/73 →.	–	–	–	–	–

I	NUMÉROS	K		Portes AV (Suite)	Vordere Türen (Forts.)	Front doors (Cont.)	Puertas delanteras (Cont.)	Portiere anteriori (Cont.)
	GX 65 639 01 A	1	⌀ 13,8 - e 4 « Manzoni » 7/73 →.	Rondelle d'appui :	Anlaufscheibe :	Thrust washer:	Arandela de apoyo :	Rondella di appoggio :
	1 G 5 448 111 Y	1	⌀ 14 - « Cipa » 9/73 →.	–	–	–	–	–
	GX 65 506 01 B	1	⌀ 24-37 - e 1 - « Manzoni » 7/73 →.	Joint de semelle :	Dichtung :	Sealing:	Junta :	Guarnizione :
	1 G 5 448 115 S	1	⌀ 24-40 e 1 - « Cipa » 9/73 →.	–	–	–	–	–
	GX 65 529 01 A	4		Plaquette (pour remplacement des portes → 3/72).	Plakette (bei Ersetzung der Türen → 3/72).	Plaquette (for replacement of doors → 3/72).	Plaqueta (para reemplazo de puertas → 3/72).	Placchetta (per insustitrizione delle postiere → 3/72).
	GX 65 612 02 A	1	Ext. G.	Panneau de porte :	Türfüllung :	Door panel:	Panel de puerta :	Pannello portiera :
	GX 65 613 01 A	1	Ext. D.	–	–	–	–	–
	26 187 519 W *ZC 9618 751 U*	8		Rivet de plaquette.	Niet f. Plakette.	Rivet f. Plakette.	Remache de plaqueta.	Rivetto per placchetta.
	20 965 009 H *ZD 9096 500 U*	6	TR 3,52 × 15,9.	Vis de profilé.	Schraube für Profilstück.	Screw for strip.	Tornillo de perfil.	Vite per profilo.
	ZC 9617 058 U	4	6 × 60.	Goupille de charnière.	Splint für Scharnier.	Pin for hinge.	Grupilla de bisagra.	Copiglia per cerniera.
	23 681 319 S *ZD 9368 130 W*	12	H M 6 × 16.	Vis de tirant.	Schraube.	Check strap screw.	Tornillo de tirante.	Vite per tirante.
	26 220 159 D *ZC 9622 015 U*	6	TF M 8 × 20.	Vis de charnière.	Schraube für Scharnier.	Screw for hinge.	Tornillo de bisagra.	Vite per cerniera.
			D à D	**Pièces spéciales**	**Spezialteile**	**Special parts**	**Piezas especiales**	**Pezzi speciali**
1	GX 65 454 02 C	1	G - R.m.p. 1/72 → 3/72 R.p. GX 65 454 02 B.	Porte :	Tür :	Door:	Puerta :	Portiera :
	GX 65 454 02 B	1	G 3/72 →.	–	–	–	–	–
	GX 65 455 02 B	1	D - R.m.p. 3/72 →.	–	–	–	–	–

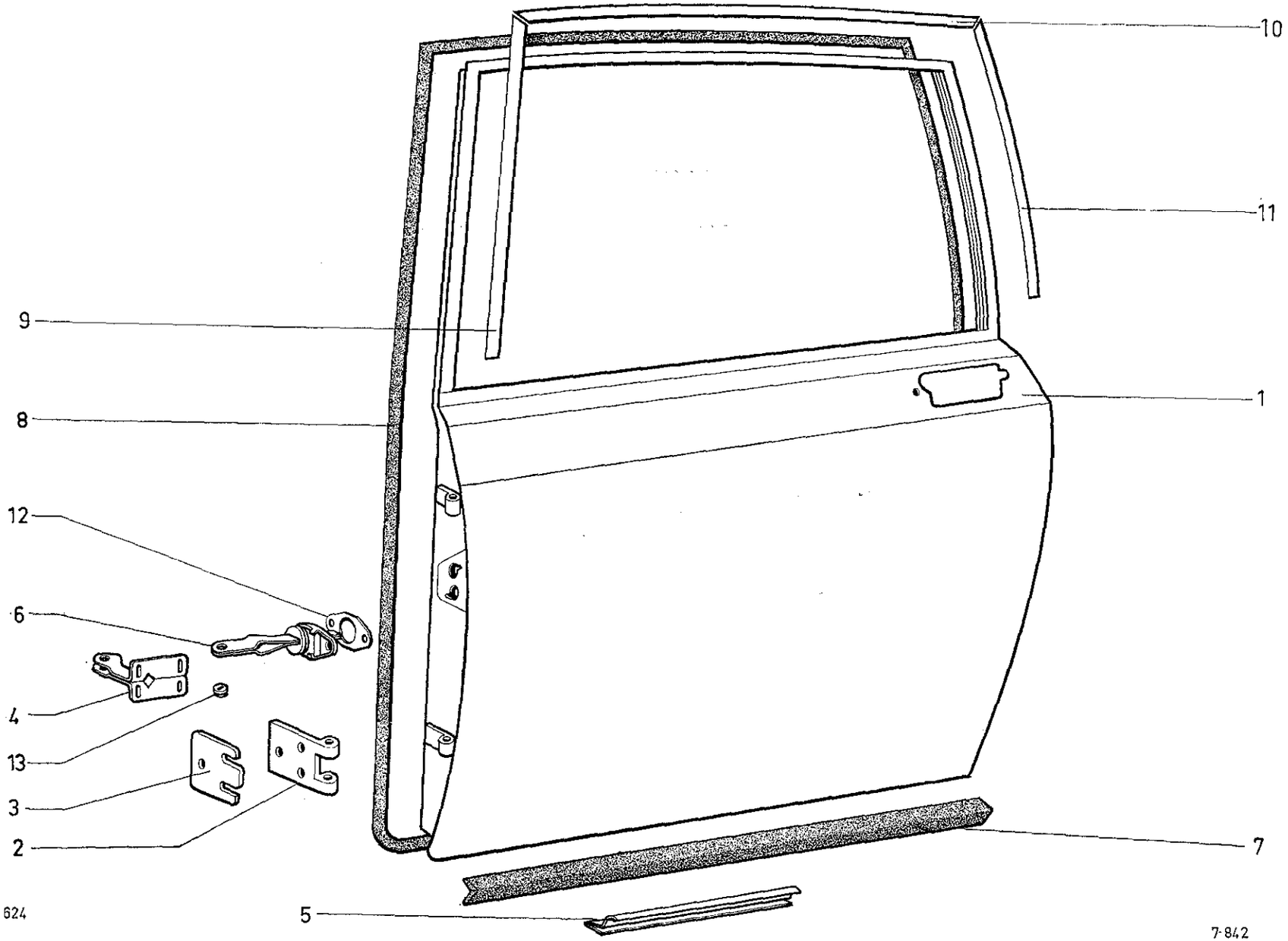
10
11
9
1
8
12
6
4
13
3
2
7
5
624
7-842

I	NUMÉROS	K		Portes AR	Hintere Türen	Rear doors	Puertas traseras	Portiere posteriori
1				Porte :	Tür :	Door:	Puerta :	Portiera :
			BL.					
	GX 66 310 01 B	1	G - R.m.p. 3/72 →.	-	-	-	-	-
	GX 66 311 01 B	1	D - R.m.p. 3/72 →.	-	-	-	-	-
			GX F 4.					
	GX 66 310 02 C	1	G - R.m.p. 1/72 → 3/72.	-	-	-	-	-
	GX 66 311 02 C	1	D - R.m.p. 1/72 → 3/72.	-	-	-	-	-
	GX 66 310 02 B	1	G 3/72 →.	-	-	-	-	-
	GX 66 311 02 B	1	D 3/72 →.	-	-	-	-	-
2	GX 65 158 01 A	4	3 ⌀ 8,5.	Charnière.	Scharnier.	Hinge.	Bisagra.	Cerniera.
3	GX 65 159 01 A	?	e 2.	Cale sous charnière :	Scheibe unter Scharnier :	Shim under hinge:	Suplemento bajo bisagra :	Spessore sotto cerniera :
	GX 65 159 02 A	?	- 1.	-	-	-	-	-
4	GX 65 168 01 A	2	4 ⌀ 7 × 14.	Support de tirant.	Träger für Strebe.	Bracket for check strap.	Soporte de tirante.	Supporto per tirante.
5	GX 65 259 01 A	2	3 ⌀ 4,5 - L 280 - inf → 9/71.	Profilé inox d'entrée de porte :	Rostfreies Profilstück für Türeingang :	Stainless strip f. door entrance:	Perfil inox. de entrada :	Profilo inossid.per entrata:
	GX 65 259 01 B	2	3 ⌀ 4,5 - L 335 - inf 9/71 →.	-	-	-	-	-
6	GX 65 428 01 A	2		Boîtier de tirant de porte	Gehäuse für Türstrebe.	Check strap casing	Caja de tirante de puerta.	Scatola per tirante porta.
7	GX 66 203 01 A	2	L 680.	Profilé de bas de porte.	Profilstück für Türunterseite.	Lower door strip.	Perfil del bajo de puerta.	Profilo basso porta.
8	GX 66 216 02 A	2	Ext. - 1300 × 522 × 1300.	Garniture d'étanchéité.	Dichtgarnitur.	Sealing trimming.	Guarnición de estanq.	Guarniz. di tenuta.
9			AV - CLUB.	Profilé d'enjolivement inox :	Rostfreies Profilstück :	Embellisher strip, stainless:	Perfil de remate inox. :	Profilo di abbellimento inossidabile
	GX 66 238 01 A	1	G	-	-	-	-	-
	GX 66 243 01 A	1	D.	-	-	-	-	-
10			Sup - CLUB.	Profilé d'enjolivement inox :	Rostfreies Profilstück :	Embellisher strip, stainless:	Perfil de remate inox. :	Profilo di abbellimento inossidabile :
	GX 66 239 01 A	1	G - BL.	-	-	-	-	
	GX 66 244 01 A	1	D - BL.	-	-	-	-	
	GX 66 239 02 A	1	G - GX F 4.	-	-	-	-	
	GX 66 244 02 A	1	D - GX F 4.	-	-	-	-	

I	NUMÉROS	K		Portes AR *(Suite)*	Hintere Türen *(Forts.)*	Rear doors *(Cont.)*	Puertas traseras *(Cont.)*	Portiere posteriori *(Cont.)*
11			AR - CLUB.	Profilé d'enjolivement inox :	Rostfreies Profilstück :	Embellisher strip, stainless:	Perfil de remate inox :	Profilo di abbellimento inossidable :
	GX 66 240 01 A	1	G - BL.	–	–	–	–	–
	GX 66 245 01 A	1	D - BL.	–	–	–	–	–
	GX 66 240 02 A	1	G - GX F 4.	–	–	–	–	–
	GX 66 245 02 A	1	D - GX F 4.	–	–	–	–	–
12	GX 65 458 01 A	?	e 1.	Cale de tirant.	Scheibe für Strebe.	Shim for check strap.	Suplemento de tirante.	Spessore per tirante.
13	GX 65 457 01 A	1		Butée assemblée.	Anschlag, insgesamt.	Rubber stop assy.	Tope juntado.	Reggispinta assiemata.
	GX 65 529 01 A	4		Plaquette (pour remplacement des portes → 3/72).	Plakette (zur Ersetzung der Türen → 3/72).	Plaquette (for replacement of doors → 3/72).	Plaqueta (para reemplazo de puertas → 3/72).	Placchetta (per sustituzione portiere → 3/72).
	GX 66 386 01 A	1	Ext. G.	Panneau de porte :	Türfüllung	Door panel:	Panel de puerta :	Pannello portiera :
	GX 66 387 01 A	1	Ext. D.	–	–	–	–	–
	ZC 9618 751 U	8		Rivet de plaquette.	Niet f. Plakette.	Rivet f. plaquette.	Remache de plaqueta.	Rivetto per placchetta.
	ZD 9096 300 U	6	TR 3,52 × 15,9.	Vis de profilé.	Schraube für Profilstück.	Screw for strip.	Tornillo de perfil.	Vite per profilo.
	ZC 9617 058 U	4	6 × 60.	Goupille de charnière.	Splint für Scharnier.	Pin for hinge.	Grupilla.	Copiglia.
	ZD 9368 130 W	12	H M 6 × 16.	Vis de tirant.	Schraube für Strebe.	Check strap srew.	Tornillo de tirante.	Vite per tirante.
	ZC 9622 015 W	6	TF M 8 × 20.	Vis de charnière.	Schraube für Scharnier.	Screw for hinge.	Tornillo de bisagra.	Vite per cerniera.

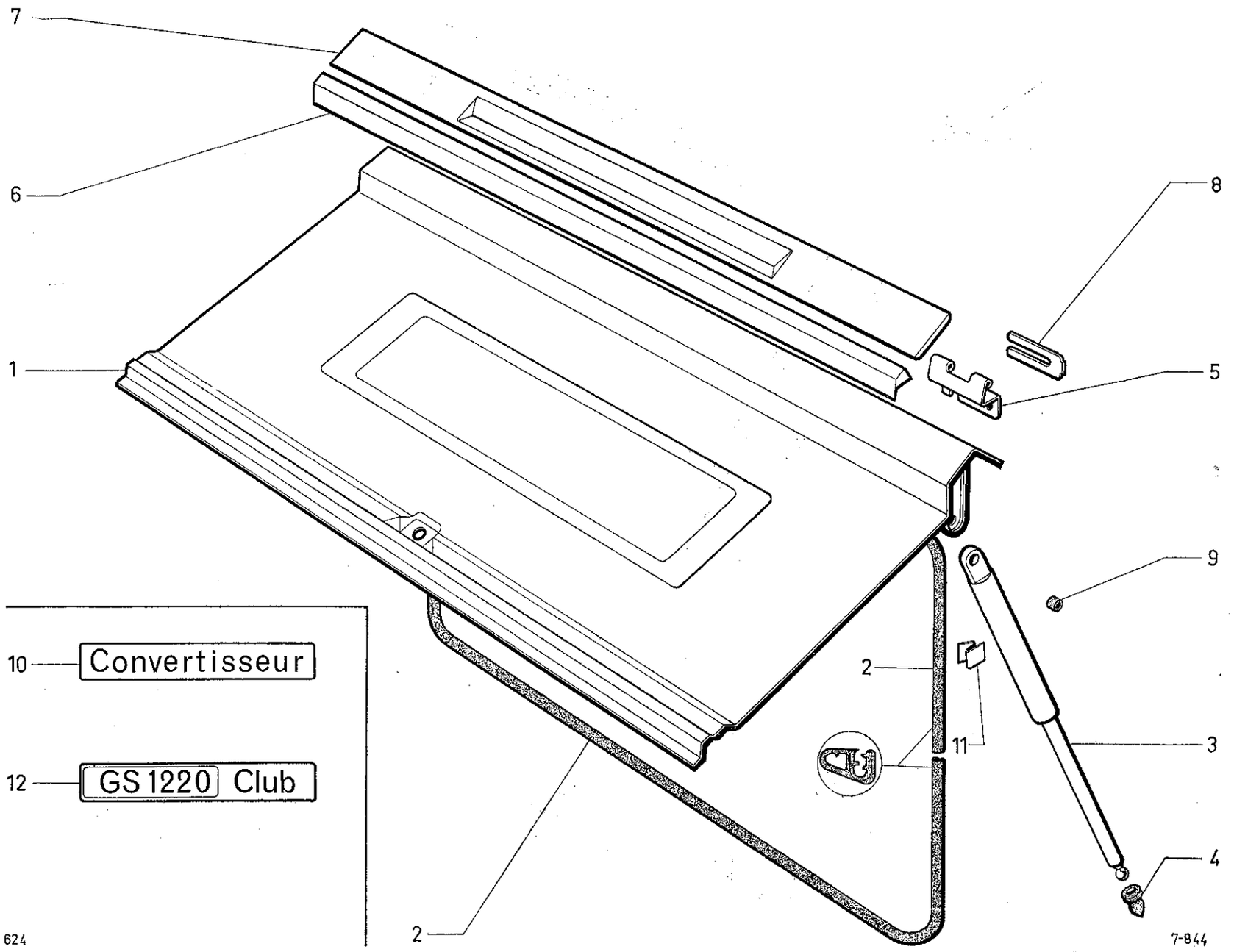
7
6
1
8
5
9
2
11
3
4
2
10 Convertisseur
12 GS 1220 Club
624
7-844

I	NUMÉROS	K	BL	Porte de coffre	Heckklappe	Boot door	Puerta de maleta	Portello cofano baule
1	GX 67 230 01 A	1		Porte de coffre.	Heckklappe.	Boot door.	Puerta de maleta.	Portello.
2	GX 67 110 01 A	1	L 3000 → 2/71 R.p. GX 67 246 01 A - d.e.o. 1-GX 67 247 01 A.	Garniture étanchéité :	Dichtgarnitur :	Sealing strip:	Guarnición de estanqueid.:	Guarniz. di tenuta :
	GX 67 246 01 A	1	Sup. 2/71 →.	–	–	–	–	–
	GX 67 247 01 A	1	Inf. 2/71 →.	–	–	–	–	–
3	GX 67 140 01 A	2	« Stabilus » → 6/71 R.p. GX 67 140 01 B.	Béquille d'équilibrage avec rotule ⌀ 8 :	Stütze mit Kugelbolzen ⌀ 8 :	Poise stay with ball pin ⌀ 8:	Soporte equilibrador con rotula ⌀ 8 :	Puntone di equilibratura con rotula ⌀ 8 :
	GX 67 140 01 B	2	« Stabilus » 6/71 →.	–	–	–	–	–
4	GX 67 141 01 A	2		Capsule de béquille.	Stützenführung.	Cap for stay.	Capsula del soporte.	Capsula del puntone.
5	GX 67 151 01 B	2	H 17,3.	Charnière femelle.	Scharnier, Hohlteil.	Hinge, female.	Bisagra hembra.	Cerniera femmina.
				Enjoliveur :	Zierstück :	Embellisher:	Embellecedor :	Modanatura :
6	GX 67 177 01 A	1	Inf.	–	–	–	–	–
7	GX 67 179 01 A	1	Sup. - « Citroën GS ».	–	–	–	–	–
8	GX 67 199 01 A	?	e 1.	Cale de réglage de charnière :	Einstellscheibe für Scharnier :	Adjusting shim f. hinge:	Suplemento de reglaje de bisagra :	Spessore per regolazione della cerniera :
	GX 67 199 02 A	?	– 2.	–	–	–	–	–
9	AMB 9844-120 L	2	Sup. → 6/71.	Rondelle caoutchouc :	Gummischeibe :	Rubber washer:	Arandela de caucho :	Rondella di gomma :
	1 F 5 403 202 G	4	6/71 →.	–	–	–	–	–
10	GX 67 242 01 A	1	« Convertisseur » → 9/72.	Monogramme adhésif :	Klebemonogramm :	Adhesive monogram:	Monograma adhesivo :	Monogramma adesivo :
	GX 67 244 01 B	1	« Convertisseur » 9/72 →.	–	–	–	–	–
11	GX 67 248 01 A	2		Pince de garniture étanchéité.	Halteklammer für Dichtgarnitur.	Clip for sealing strip.	Pinza de guarnic. de estanqueidad.	Graffetta guarniz. di tenuta.
12				Monogramme auto-collant.	Klebemonogramm :	Adhesive monogram:	Monograma adhesivo :	Monogramma adesivo :
	GX 63 303 01 A	1	« GS 1220 CLUB » 9/72 →.	–	–	–	–	–
	GX 63 303 02 A	1	« GS 1220 » 9/72 →.	–	–	–	–	–
	ZD 9368 500 U	4	H M 6 × 25.	Vis de charnière.	Schraube für Scharnier.	Hinge screw on body.	Tornillo de bisagra.	Vite per cerniera.
	ZC 9617 070 U	2	5 × 70 - « Mecanindus ».	Goupille de charnière.	Splint für Scharnier.	Pin for hinge.	Grupilla de bisagra.	Copiglia di cerniera.
	ZC 9618 733 U	2	6 × 28.	Rivet de béquille.	Niet für Klappenstütze.	Rivet for stay.	Remarche del soporte.	Rivetto per puntone.

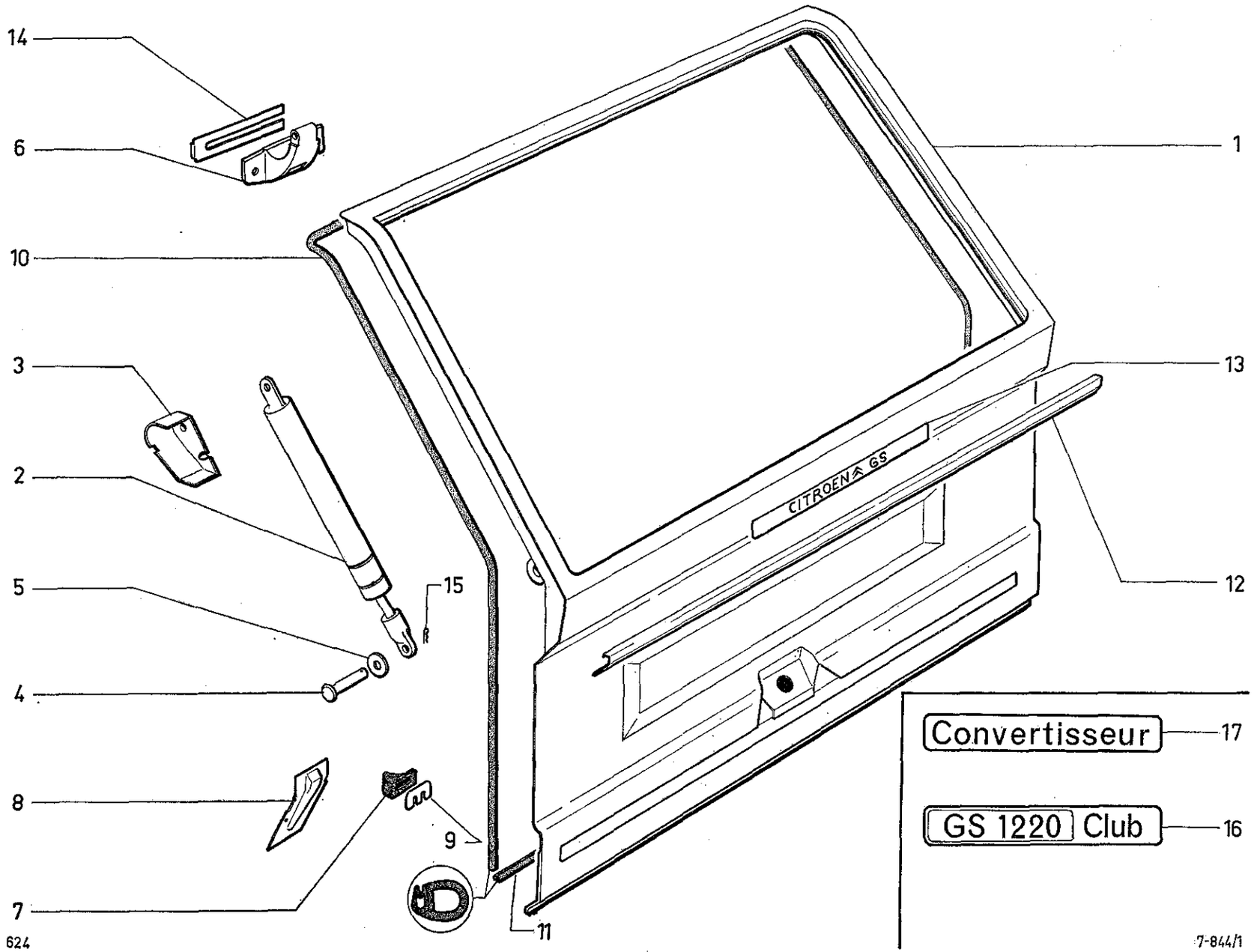
14
6
10
3
2
5
4
8
7
9
11
15
1
13
12
CITROEN GS
Convertisseur
17
GS 1220 Club
16
624
7-844/1

I	NUMÉROS	K	BK	Porte de coffre	Heckklappe	Boot door	Puerta de maleta	Portello posteriore
1	GX 67 230 02 A	1	R.p. GX 67 230 02 B → 9/72.	Porte :	Hecktür :	Door:	Puerta :	Portello :
	GX 67 230 02 B	1	9/72 →.	–	–	–	–	–
2	GX 67 140 02 A	2	« Stabilus ».	Équilibreur.	Ausgleichsstütze.	Compensating stay.	Equilibrador.	Equilibratore.
3			Sup.	Gâche de support d'équilibreur :	Einrastung für Stütze :	Catch for stay:	Enganche de equilibrador :	Bocchetta per equilibratore :
	GX 67 197 01 A	1	G.	–	–	–	–	–
	GX 67 198 01 A	1	D.	–	–	–	–	–
4	GX 67 193 01 A	2	7 × 26.	Axe d'équilibreur.	Achse f. Stütze.	Pin for stay.	Eje de equilibrador.	Perno equilibratore.
5	GX 67 214 01 A	6	6 × 16 × 6.	Bague d'axe.	Ring f. Achse.	Ring f. pin.	Anillo de eje.	Boccola per perno.
6	GX 67 151 02 A	2		Charnière mâle.	Scharnier.	Male hinge.	Bisagra macho.	Cerniera maschio.
7	GX 67 212 01 A	2		Butée caoutchouc.	Gummianschlag.	Rubber stop.	Tope de caucho.	Reggispinta gomma.
8	GX 67 231 01 A	1	G.	Appui de butée :	Auflage f. Anschlag :	Stop support piece:	Apoyo de tope :	Appoggio per reggisp.:
	GX 67 232 01 A	1	D.	–	–	–	–	–
9	GX 67 216 01 A	?	e 1.	Cale de butée.	Unterlegscheibe.	Shim f. stop.	Suplemento de tope.	Spessore per reggisp.
				Garniture d'étanchéité :	Dichtgarnitur :	Sealing:	Guarnición :	Guarnizione :
10	GX 67 246 02 A	1	Sup. et lat. - L 3000.	–	–	–	–	–
11	GX 67 247 02 A	1	Inf. - L 1050.	–	–	–	–	–
12	GX 67 225 02 A	1	Inf.	Enjoliveur.	Verzierung.	Embellisher.	Embellecedor.	Abbellimento.
13	GX 67 270 01 A	1	« Citroën ».	Monogramme.	« Citroën » Zeichen.	Monogram.	Monograma.	Monogramma.
14	GX 67 199 01 A	?	e 1.	Cale de charnière :	Unterlage f. Scharnier :	Shim f. hinge:	Suplemento de bisagra :	Spessore per cerniera :
	GX 67 199 02 A	?	– 2.	–	–	–	–	–

I	NUMÉROS	K	BK	Porte de coffre *(Suite)*	Heckklappe *(Forts.)*	Boot door *(Cont.)*	Puerta de maleta *(Cont.)*	Portello posteriore *(Cont.)*
15	1 D 5 411 152 Y	4		Épingle d'arrêt d'axe.	Sicherungsspange f. Achse.	Securing clip f. pin.	Horquilla de eje.	Forcellina perno.
			9/72 →.	Monogramme auto-collant :	Klebemonogramm :	Adhesive monogram:	Monograma adhesivo :	Monogramma adesivo :
16	GX 63 303 01 A	1	« GS 1220 CLUB ».	–	–	–	–	–
	GX 63 303 02 A	1	« GS 1220 ».	–	–	–	–	–
17	GX 67 244 01 B	1	« Convertisseur ».	–	–	–	–	–
	ZC 9617 070 U	2	5 × 70.	Axe de charnière.	Achse f. Scharnier.	Hinge pin.	Eje de bisagra.	Perno cerniera.
				Vis :	Schraube :	Screw:	Tornillo :	Vite :
	ZD 9370 630 W	4	H M 7 × 22.	– de charnière.	– f. Scharnier.	– f. hinge.	– de bisagra.	– per cerniera.
	ZD 9368 030 W	4	H M 6 × 14.	– de butée.	– f. Anschlag.	– f. stop.	– de tope.	– per reggispinta.
		6		– d'appui de butée.	– f. Auflage.	– f. stop sup. piece.	– de apoyo tope.	– per appoggio.

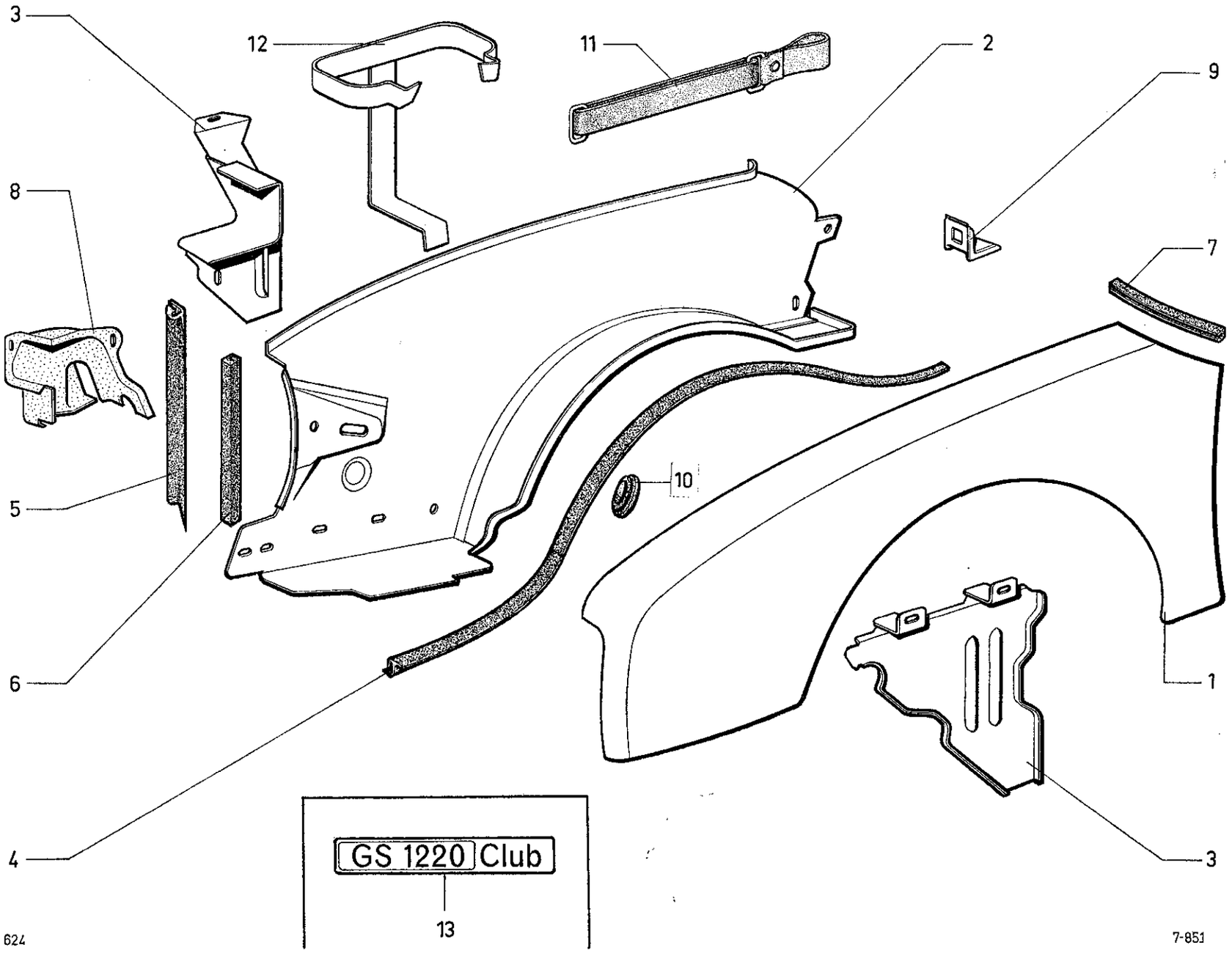
3
12
11
2
9
8
7
10
5
6
1
4
3
GS 1220 Club
13
624
7-851

1	NUMÉROS	K		Ailes AV	Vordere Kotflügel	Front wings	Aletas delanteras	Parafanghi anteriori
1				Ailes AV :	Vordere Kotflügel :	Front wings:	Aletas delantera :	Parafango ant. :
	GX 63 282 01 B	1	G.	–	–	–	–	–
	GX 63 283 01 B	1	D.	–	–	–	–	–
2				Passage de roue :	Radkasten :	Wheel arch:	Paso de rueda :	Passaggio ruota :
	GX 63 119 01 A	1	G → 11/71 R.p. GX 63 119 02 A - d.e.o. 1-GX 63 301 01 A.	–	–	–	–	–
	GX 63 120 01 A	1	D → 9/71 R.p. GX 63 120 03 A.	–	–	–	–	–
	GX 63 120 02 A	1	D - Ch —20° → 11/71.	–	–	–	–	–
	GX 63 120 03 A	1	D 9/71 →.	–	–	–	–	–
	GX 63 119 02 A	1	G 11/71 → 9/72 R.p. GX 63 119 02 B.	–	–	–	–	–
	GX 63 119 03 A	1	G - Ch —20° 11/71 → 9/72 R.p. GX 63 119 03 B.	–	–	–	–	–
	GX 63 120 04 A	1	D - Ch —20° 11/71 →.	–	–	–	–	–
	GX 63 119 02 B	1	G 9/72 →.		–	–	–	–
	GX 63 119 03 B	1	G - Ch —20° 9/72 →.	–	–	–	–	–
3				Tôle entre berceau et tablier :	Blech zwischen Rahmen und Spritzblech :	Panel between cradle and scuttle:	Chapa entre alojamiento de motor y salpicadero:	Lamiera fra alloggiam. motore e paratia ant. :
	GX 63 176 01 A	1	G.	–	–	–	–	–
	GX 63 187 01 A	1	D.	–	–	–	–	–
4	GX 63 197 01 A	2	L 1410.	Garniture entre aile et passage de roue.	Garnitur zwischen Kotflügel und Radkasten.	Sealing between wing and wheel arch.	Guarnición entre aleta y paso de rueda.	Guarniz. fra parafango e passaggio ruota.
5	GX 63 198 01 A	2	L 335.	Garniture entre passage de roue et tôle d'habillage.	Garnitur zwischen Radkasten und Verkleidungsblech.	Sealing between wheel arch and finishing panel.	Guarnición entre paso de rueda y chapa de revest.	Guarniz. fra passaggio ruota e lamiera rivestim.
6	GX 63 199 01 A	2	L 295.	Garniture entre aile et passage de roue.	Garnitur zwischen Kotflügel und Radkasten.	Trimming between wing and wheel arch.	Guarnición entre aleta y paso de rueda.	Guarniz. fra parafango. e passaggio ruota.
7	GX 63 208 01 A	4		Garniture entre aile et panneau de côté.	Garnitur zwischen Kotflügel und Seitenfüllung.	Trimming between wing and side panel.	Guarnición entre aleta y panel lateral.	Guarniz. fra parafango e pannello laterale.
8	GX 63 265 01 A	1	D → 10/71.	Carter plastique de correcteur :	Plastikgehäuse für Korrektur :	Plastic cover for corrector:	Carter de plastico de corrector :	Carter di plastica per correttore :
	GX 63 265 01 B	1	D 10/71 →.	–	–	–	–	–
9	AM 9851-197 B	2		Équerre.	Winkelblech.	Elbowed plate.	Escuadra.	Squadra.

I	NUMÉROS	K		Ailes AV *(Suite)*	Vordere Kotflügel *(Forts.)*	Front wings *(Cont.)*	Aletas delanteras *(Cont.)*	Parafanghi anteriori *(Cont.)*
10	D 9961-980 L	1	⌀ 42.	Bouchon.	Stopfen.	Plug.	Tapón.	Tappo.
11	GX 63 299 01 A	1	Ch —20° 11/71 →.	Sangle de maintien de bidon d'huile.	Zugband z. Halterung des Kanisters.	Holding strap for oil can.	Correa de sujeción de bidón de aceite.	Cinghia per fissaggio della latina olio.
12	GX 63 301 01 A	1	→ 11/71.	Support de bidon d'huile.	Träger f. Ölkanister.	Oil can bracket.	Soporte de bidón.	Supporto per lattina.
13	GX 63 303 01 A	1	« GS 1220 CLUB ».	Monogramme autocollant :	Klebemonogramm :	Adhesive monogram:	Monograma adhesivo :	Monogramma adesivo :
	GX 63 303 02 A	1	« GS 1220 ».	–	–	–	–	–
	23 453 319 F *ZD 9345 330 W*	11	H M 5 × 12.	Vis.	Schraube.	Screw.	Tornillo.	Vite.
	23 703 319 X *ZD 9370 330 W*	30	H M 7 × 16.	Vis.	Schraube.	Screw.	Tornillo.	Vite.
	23 705 319 L *ZD 9370 530 W*	4	H M 7 × 20.	Vis d'aile sur caisse.	Schraube für Kotflügel an Karosserie.	Screw for wing on body.	Tornillo de aleta sobre caja.	Vite per parafango sulla scocca.
	ZD 9453 130 W	4	TR M 5 × 12.	Vis de tôle de fermeture.	Schraube für Abschlussblech.	Screw for closing panel.	Tornillo de chapa de cierre.	Vite per lamiera di chiusura.
	ZD 9524 100 U	14	H M 7.	Écrou de passage de roue.	Mutter für Radkasten.	Nut for wheel arch.	Tuerca de paso de rueda.	Dado per passaggio ruota.
	ZD 9525 900 W	1	H M 5.	Écrou de protection.	Mutter für Abschirmblech.	Nut for protector.	Tuerca de protección.	Dado per protezione.
	ZC 9615 790 W	11	M 5.	Écrou clip.	Clipsmutter.	Clip nut.	Tuerca-clip.	Graffetta.
	ZC 9622 543 W	10	M 7 × 16.	Vis de passage de roue.	Schraube für Radkasten.	Screw for wheel arch.	Tornillo de paso de rueda.	Vite per passaggio ruota.
	ZC 9615 823 U	6	M 7.	Écrou en cage d'aile.	Käfigmutter für Kotflügel.	Cage nut for wing.	Tuerca en cajilla de aleta.	Dado in gabbia per parafango.
	ZC 9615 825 W	4	M 5.	Écrou en cage de tôle de fermeture.	Käfigmutter für Abschlussblech	Cage nut for closing panel.	Tuerca en cajilla de chapa de cierre.	Dado in gabbia per lamiera di chiusura.
	ZC 9615 829 U	4	M 7.	Écrou clip d'aile.	Clipsmutter für Kotflügel.	Clip nut for wing.	Tuerca-clip de aleta.	Graffetta per parafango.
			(XT)	**Pièces spéciales**	**Spezialteile**	**Special parts**	**Piezas especiales**	**Pezzi speciali**
1	GX 63 282 02 B	1	G - ⌀ 22,5 Ⓘ Ⓝ (DK).	Aile AV :	Vordere Kotflügel :	Front wing:	Aleta delantera :	Parafango ant. :
	GX 63 283 02 B	1	D - ⌀ 22,5 Ⓘ Ⓝ (DK).	–	–	–	–	–
2	7 G 5 444 280 G	1	G Ⓢ.	Passage de roue :	Radkasten :	Wheel arch:	Paso de rueda :	Passaggio ruota :
	7 G 5 444 281 T	1	D Ⓢ.	–	–	–	–	–
3	GX 63 187 02 A	1	D - D à D.	Tôle entre berceau et tablier.	Blech zwischen Rahmen und Spritzblech.	Panel between cradle and scuttle.	Chapa entre alojamiento de motor y salpicadero.	Lamiera fra alloggiam. motore e paratia ant.
	2 G 5 444 187 W	1	Ⓢ.	Écran de protection bocal.	Abschirmung f. Behälter.	Jar screen.	Pantalla de deposito.	Schermo per serbatoio.
	1 G 5 444 190 D	1	Ⓢ.	Sangle de maintien.	Haltegurt.	Holding strap.	Cinturón de sujeción.	Cinghia di fissaggio.

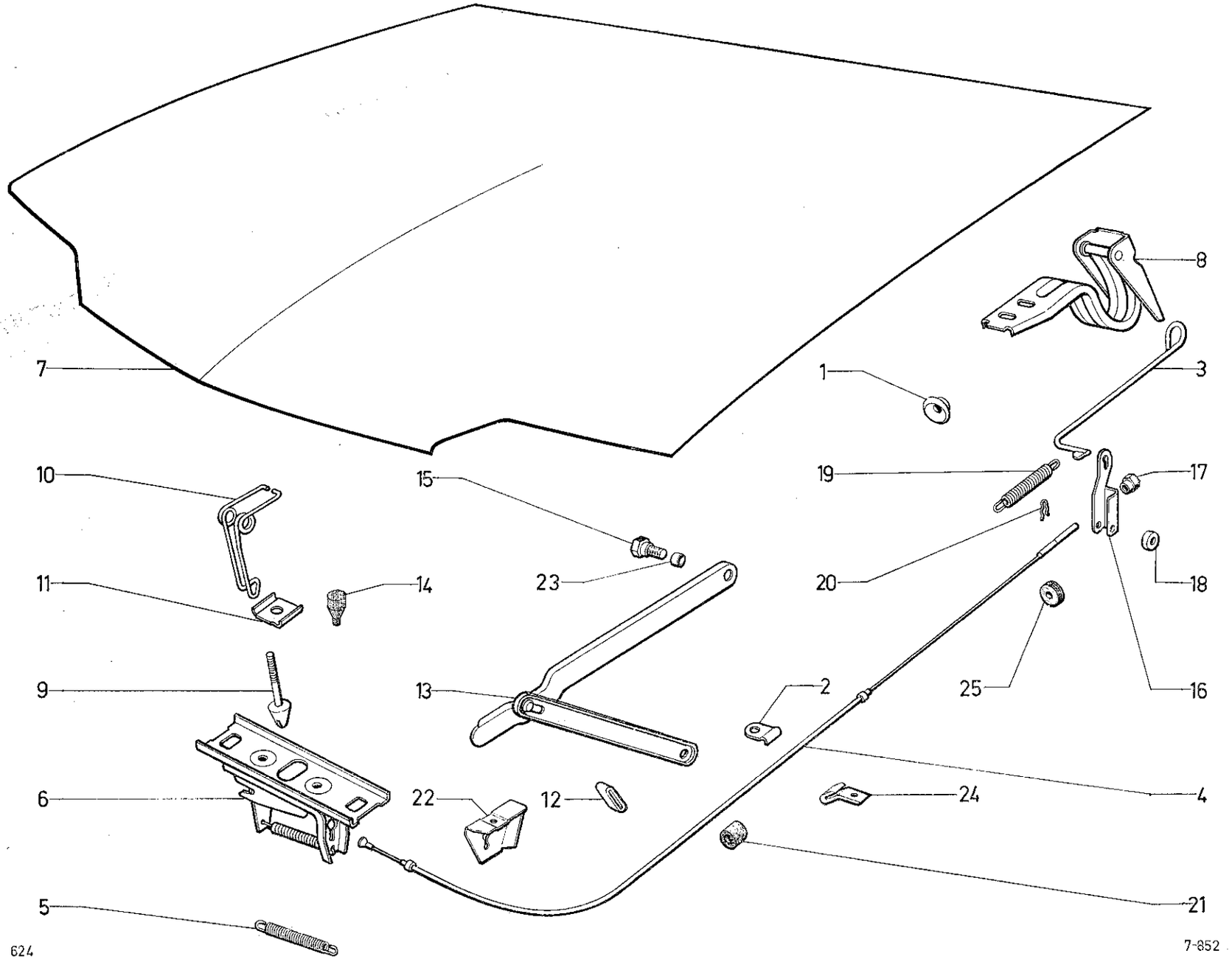
7
8
1
3
10
15
19
17
11
14
23
20
18
9
13
2
25
16
6
22
12
24
4
5
21
624
7-852

I	NUMÉROS	K		Capot	Motorhaube	Bonnet	Capó	Cofano motore
1	GX 43 102 01 A	1	⌀ 24 → 3/73.	Guide de tirette de commande:	Führung für Entriegelungszug :	Guide for control rod:	Guia de tirador de mando :	Guida per tirante di C^do :
	GX 43 102 01 B	1	3/73 →.	–	–	–	–	–
2	GX 43 107 01 A	3	I ⌀ 4.	Patte de gaine.	Haltelasche für Zughülle.	Retaining lug. f. sheath.	Pate de sujeción de vaina.	Staffa per guaina.
3	GX 43 113 02 A	1	→ 3/73.	Tirette de commande complète :	Betätigungsgriff, kompl. :	Control rod, complete:	Tirador de mando, compl. :	Tirante di C^do, compl. :
	GX 43 113 02 B		3/73 →.	–	–	–	–	–
4	GX 43 114 01 B	1	L 1393.	Câble de commande complet.	Betätigungszug, kompl.	Complete control cable.	Cable de mando, compl.	Cavo di C^do, compl.
5	GX 60 172 01 A	1		Ressort de rappel de gâche de serrure.	Rückholfeder für Schlossfalle.	Return spring f. lock striker plate.	Muelle de retroceso de cerradero de cerraja.	Molla di richiamo per bocchetta serratura.
6	GX 60 169 01 A	1		Serrure complète	Schloss, komplett.	Complete lock.	Cerradura completa.	Serratura completa.
7	GX 68 104 01 A	1	R.p. GX 68 104 01 B → 10/72.	Capot nu :	Motorhaube ohne Ausrüstung :	Bonnet only:	Capó desnudo :	Cofano motore nudo :
	GX 68 104 01 B	1	R.p. GX 68 190 01 A 10/72 → 3/73.	–	–	–	–	–
	GX 68 190 01 A	1	3/73 →.	–	–	–	–	–
8	GX 68 126 01 A	1	G.	Charnière de capot :	Scharnier für Motorhaube :	Hinge for bonnet:	Bisagra de capó :	Cerniera del cofano :
	GX 68 153 01 A	1	D.	–	–	–	–	–
9	GX 68 137 01 A	1		Doigt de fermeture.	Verschlusszapfen.	Closing bolt.	Dedo de cierre.	Nasello di bloccaggio.
10	GX 68 138 01 C	1		Crochet de sécurité.	Sicherungshaken.	Safety hook.	Gancho de seguridad.	Gancio di sicurezza.
11	GX 68 141 01 A	1		Patte de crochet de sécurité.	Lasche für Sicherungshaken.	Lug for safety hook.	Pata de gancho de seguridad.	Staffa per gancho di sicurezza.
12	GX 68 156 01 A	1		Garniture caoutchouc de béquille.	Gummigarnitur für Haubenstütze.	Rubber strup for stay.	Guarnición de caucho del soporte.	Guarniz. di gomma per puntello.
13	GX 68 164 01 A	1		Béquille de capot.	Haubenstütze.	Stay for bonnet.	Soporte de capó.	Puntello per cofano.
14	GX 68 172 01 A	1		Butée caoutchouc.	Gummianschlag.	Rubber stop.	Tope de caucho.	Puntello per cofano.
15	GX 68 176 01 A	2	→ 12/70.	Axe de béquille :	Bolzen für Haubenstütze :	Pin for stay:	Eje de soporte :	Perno per puntello :
		1	12/70 →.	–	–	–	–	–
16	1 M 5 420 319 L *AM 9861-150 A*	1		Levier de commande de déverrouillage.	Entriegelungshebel.	Control lever f. unlocking.	Palanca de mando de apertura.	Leva C^do sbloccaggio.

I	NUMÉROS	K		Capot *(Suite)*	Motorhaube *(Forts.)*	Bonnet *(Cont.)*	Capó *(Cont.)*	Cofano motore *(Cont.)*
17	AM 9861-155 L	1	H M 5.	Écrou de réglage du câble.	Einstellmutter für Zug.	Adjusting nut. f. cable.	Tuerca de reglaje de cable.	Dado per regloazione del cavo.
18	AM 9861-188 L	1	2,5 × 25 × 2.	Rondelle sous axe du levier de commande.	Scheibe unter Achse des Entriegelungshebels.	Washer under control lever pin.	Arandela bajo eje de palanca de mando	Rondella sotto il perno della leva di C^do.
19	AY 9182-230 A	1		Ressort de rappel du levier de commande.	Rückholfeder für Betätigungshebel.	Return spring for control lever.	Muelle de retracción de palanca de mando.	Molla di richiamo per leva di C^do.
20	AW 9334-157 L	1		Pincette d'arrêt d'axe.	Sicherungsklammer für Bolzen.	Securing clip f. pin.	Grapa de retención de eje.	Spinetta di fermo per perno.
21	D 9511-997 L	3	5 × 15 × 20	Bague caoutchouc sur gaine.	Gummihülse an der Zughülle.	Rubber bush on sheath.	Anillo de caucho sobre vaina.	Boccola di gomma sulla guaina.
22	GX 60 153 01 A	1		Patte d'arrêt de gaine.	Anschlaglasche für Zughülle.	Stop lug f. sheath.	Pata de reten. de vaina.	Staffa fermaguaina.
23	GX 68 182 01 A	1	⌀ 6 - L 3,7.	Entretoise de béquille.	Zwischenstück f. Stütze.	Distance piece f. stay.	Separador del soporte.	Distanziale per puntello.
24	I M 5 420 320 X *AM 9861-156 L*	1		Protecteur de crochet.	Abschirmung f. Haken.	Hook protection.	Protector de gancho.	Protettore gancio.
25	ZD 9106 100 U	1	8 × 18 × 4.	Œillet de passage de tirette sur auvent.	Durchgangsöse für Zuggriff am Windfangblech.	Grommet f. control rod on scuttle.	Ojete de passo de tirador sobre chapa lateral.	Pasafilo per tirante sulla lamiera laterale.
	GX 68 192 01 A	1		Équerre fix. béquille.	Winkelblech f. Stütze.	Stay square.	Escuadra del soporte.	Squadra per puntello.

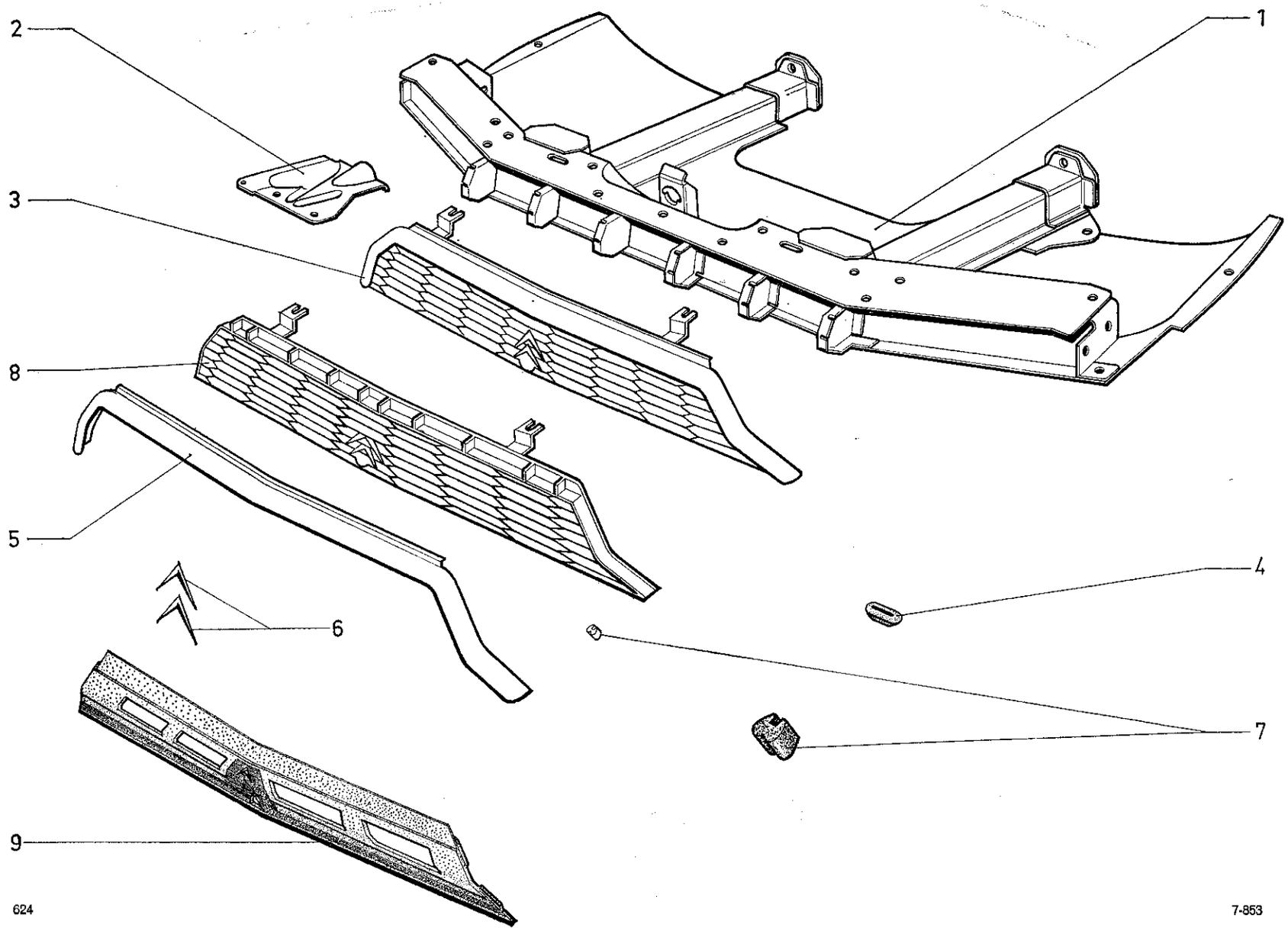
2
1
3
8
5
4
6
7
9
624
7-853

I	NUMÉROS	K		Tôle d'habillage AV et calandre	Vorderes Verkleidungsblech und Kühlergrill	Front panel and grille	Chapa delantera y calandra	Lamiera di rivest. ant. e calandra
1	GX 50 270 01 B	1	R.m.p. 6/72 →.	Tôle habillage.	Verkleidungsblech.	Front panel.	Chapa delantera.	Lamiera di rivest. ant.
2				Renfort d'habillage sur berceau :	Verstärkung für Verkleidungsblech an Karosserie :	Reinf. panel on body:	Refuerzo de chapa sobre chapa de motor :	Rinforzo per rivest. sulla lamiera motore :
	GX 60 180 01 A	1	G.	-	-	-	-	-
	GX 60 181 01 A	1	D.	-	-	-	-	-
3	GX 60 191 01 B	1	R.m.p. 9/71 →.	Calandre complète.	Kühlergrill, komplett.	Grille, complete.	Calandra completa.	Calandra completa.
4	GX 60 198 01 A	2	40 × 18.	Œillet de calandre.	Öse für Kühlergrill.	Eyelet for grille.	Ojete de calandra.	Passafilo per calandra.
5	GX 60 271 01 A	1		Enjoliveur de calandre.	Zierstück für Kühlergrill.	Embellisher for grille.	Embellecedor de calandra.	Modanatura per calandra.
6	GX 60 272 01 A	2		Chevron de calandre.	Winkel am Kühlergrill.	Chevron for grille.	Chenvrón de calandra.	Emblema per calandra.
7	GX 60 273 01 A	2	L 15 - lat.	Joint de calandre.	Dichtung für Kühlergrill.	Joint for grille.	Junta de calandra.	Guarniz. per calandra.
8	GX 60 274 01 B	1	R.m.p. 9/71 →.	Calandre nue avec grillage.	Kühlergrill mit Drahtgitter.	Grille, only with netting.	Calandra desnuda con rejilla.	Calandra nuda con griglia.
9	GX 60 293 02 A	1	→ 9/71.	Écran de calandre (gris) :	Abdeckung für Kühlergrill (grau) :	Blind for grille (grey):	Cortinilla de calandra (gris) :	Mascherina per calandra (grigia) :
	GX 60 293 03 A	1	9/71 → 11/72 R.p. GX 60 293 03 B.	- (rigide).	- (starr).	- (stiff).	- (rigida).	- (rigida).
	GX 60 293 03 B	1	11/72 →.	-	-	-	-	-
	ZC 9624 002 U	?		Agrafe de calandre.	Spange für Kühlergrill.	Clip for grille.	Grapa de calandra.	Graffetta per calandra.
	23 663 019 D *ZD 9366 300 W*	2	H M 5 × 20.	Vis de calandre.	Schraube für Kühlergrill.	Screw for grille.	Tornillo per calandra.	Vite per calandra.
	23 703 319 X *ZD 9370 330 W*	10	H M 7 × 16.	Vis sur traverse.	Schraube an Traverse.	Screw for crossmember.	Tornillo sobre traviesa.	Vite sulla traversa.
	ZC 9615 790 W	2	M 5.	Écrou clip de calandre.	Clipsmutter für Kühlergrill.	Clip nut for grille.	Tuerca-clip de calandra.	Graffetta per calandra.
			Ⓢ	**Pièce spéciale**	**Spezialteil**	**Special part**	**Pieza especial**	**Pezzo speciale**
3	3 G 5 444 195 N	1	7/73 →.	Calandre.	Kühlergrill.	Grille.	Calandra.	Calandra.

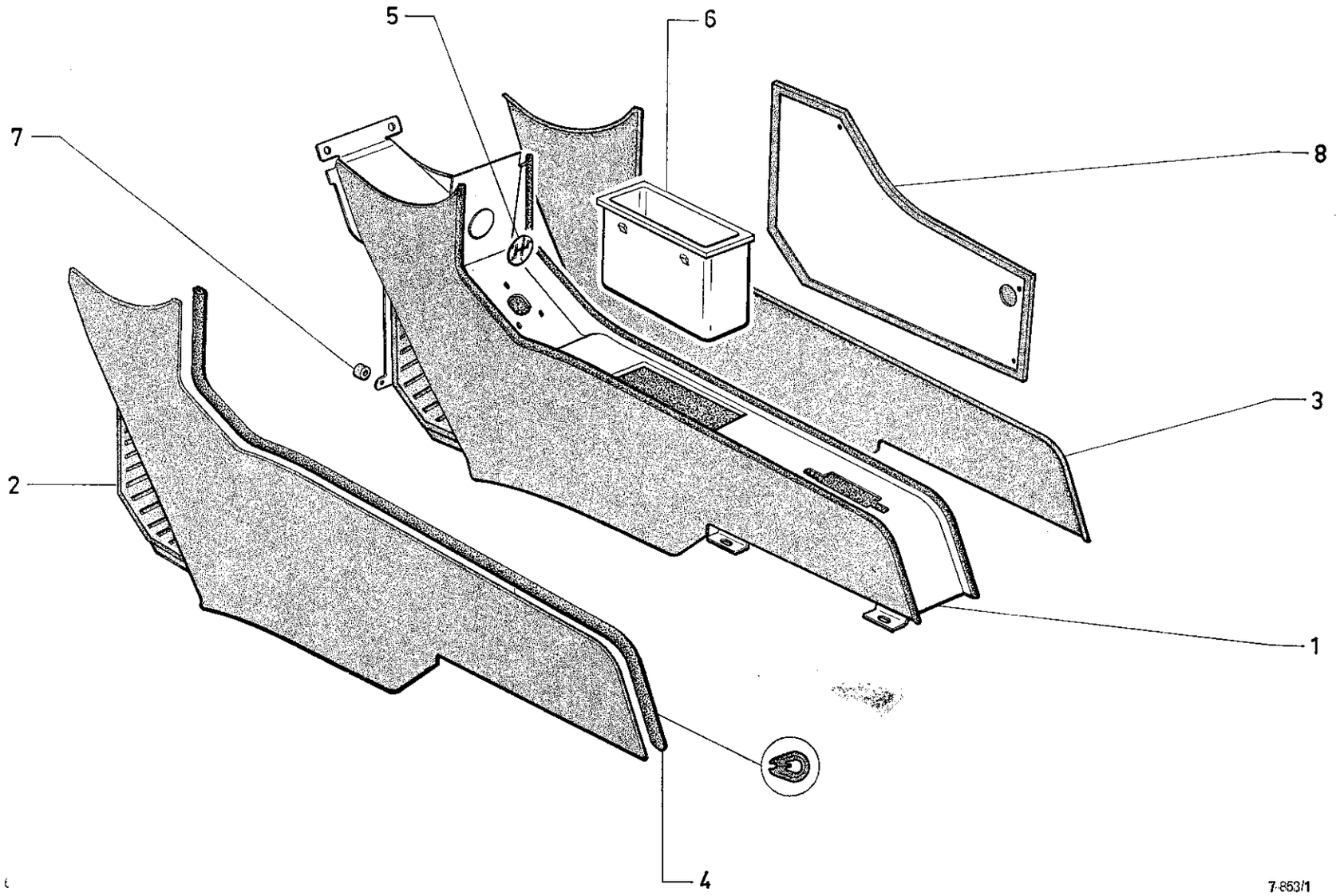
5
6
7
8
3
2
1
4
7-853/1

I	NUMÉROS	K			Console centrale	Mittlere Konsole	Central console	Consola central	Mensola centrale
1	GX 42 355 01 A	1		→ 6/72.	Console avec garniture et insonorisation :	Konsole mit Besug und Geräuschdämpfung :	Console with lining and sound proofing:	Consola con guarnición y insonorización :	Mensola con rivestimento e insonorizzazione :
	GX 42 355 01 B	1		6/72 → 9/72.	–	–	–	–	–
	GX 42 355 01 C	1		9/72 →.	–	–	–	–	–
2	GX 42 365 01 A	1	Lat. G	→ 6/72.	Garnissage avec talonnette :	Füllung m. Verstärkung :	Panel with reinforcement:	Panel con refuerzo :	Pannello con rinforzo :
	GX 42 365 01 B	1	Lat. G	6/72 →.	–	–	–	–	–
3	GX 42 347 01 A	1	Lat. D	→ 9/71.	Garnissage :	Füllung :	Panel:	Panel :	Pannello :
	GX 42 455 01 A	1	Lat. D	9/71 → 6/72.	– avec vide-poches.	– mit Ablagefach.	– with map pocket.	– con guarda-objetos.	– con cassetto portaoggetti.
	GX 42 455 01 B	1	Lat. D	6/72 →.	–	–	–	–	–
4	GX 42 353 01 A	2		→ 6/72.	Jonc de finition :	Abschlussleiste :	Finishing strip:	Junquillo de remate :	Modanatura di finizione :
	GX 42 353 01 B	2		6/72 →.	–	–	–	–	–
5	GX 42 356 01 A	1			Plaquette repère vitesses :	Plakette m. Schaltschema:	Plate with gear change diagram:	Plaqueta con esquema cambio velocidad :	Insegna cambio marce :
	GX 42 356 02 A	1	EMBAUT.		–	–	–	–	–
6	GX 42 357 01 A	1		→ 9/72.	Vide-poche :	Ablagefach :	Map pocket:	Guarda-objetos :	Cassetto portaoggetti :
	GX 42 357 01 B	1		9/72 → 11/72.	–	–	–	–	–
	GX 42 357 01 C	1		11/72 →.	–	–	–	–	–
7	GX 42 338 01 A	4	8,5 × 20 × 19	→ 6/72.	Entretoise sur tablier :	Abstandsstück :	Distance piece:	Separador :	Distanziale :
	GX 42 394 01 A	4	8 × 20 × 15	6/72 →.	–	–	–	–	–
8	GX 42 448 01 A	1	D.		Vide-poche.	Ablagefach.	Map pocket.	Guarda-objetos.	Cassetto portaoggetti.
	GX 42 395 01 A	4	10 × 12 × 13,5	6/72 →.	Armature d'entretoise.	Verstärkung für Abstandsstück.	Spacer armature.	Armadura de separador.	Armatura per distanziale.
					Vis :	Schraube :	Screw:	Tornillo :	Vite :
	ZD 9367 930 W	1	H M 6-12.		– de traverse AR.	– f. hintere Traverse.	– for rear crossmmeber.	– de traviesa tras.	– per traversa post.
	ZD 9371 030 U	4	H M 7-35	→ 6/72.	– sur tablier.	– am Spritzblech.	– on scuttle.	– sobre salpicadero.	– sulla paratia ant.
	ZD 9249 900 Z	6	TFB 3,5-9,5	9/71 →.	– garnissage droit.	– f. rechten Bezug.	– f. trimming RH.	– de guarnición D.	– per rivest. D.
	ZD 9374 300 W	4	H M 7-30	6/72 →.	– sur tablier.	– am Spritzblech.	– con scuttle.	– sobre salpicadero.	– sulla paratia ant.
					Écrou :	Mutter :	Nut:	Tuerca :	Dado :
	ZC 9615 829 U	2	« Clip » - M 7	→ 6/72.	– sur tablier.	– am Spritzblech.	– on scuttle.	– sobre salpicadero.	– sulla paratia ant.
	ZC 9615 856 U	1	« Rapid » - M 6.		– sur traverse.	– an Traverse.	– on crossmember.	– sobre traviesa.	– sulla traversa.
	ZD 9524 100 W	2	H M 7	6/72 →.	– sur tablier.	– am Spritzblech.	– on scuttle.	– sobre salpicadero.	– sulla paratia ant.
	ZD 9323 200 U	6	⌀ 5	9/71 →.	Rondelle cuvette.	Tellerscheibe.	Cup-washer.	Arandela cubeta.	Rondella cava.

I	NUMÉROS	K		Console centrale *(Suite)*	Mittlere Konsole *(Forts.)*	Central console *(Cont.)*	Consola central *(Cont.)*	Mensola centrale *(Cont.)*
			D à D					
1	GX 42 355 02 A	1	→ 6/72.	Console avec garniture et insonorisation :	Konsole mit Bezug und Geräuschdämpfung :	Console with lining and sound proofing:	Consola con guarnición y insonorización :	Mensola con rivestimento e insonorizzazione :
	GX 42 355 02 B	1	6/72 → 9/72.	–	–	–	–	–
	GX 42 355 03 C	1	9/72 →.	–	–	–	–	–
3	GX 42 347 01 A	1	Lat. D 9/71 →.	Garnissage.	Bezug.	Trimming.	Guarnición.	Rivestimento.
5	GX 42 356 03 A	1	→ 6/72.	Plaquette repère vitesses :	Plakette mit Schaltschema :	Plate with gear change diagram:	Plaqueta con esquena cambio velocidad :	Insegna cambio marce :
	GX 42 356 03 B	1	6/72 →.	–	–	–	–	–
	GX 42 356 04 A	1	EMBAUT → 6/72 R.p. GX 42 356 04 B.	–	–	–	–	–
	GX 42 356 04 B	1	EMBAUT 6/72 →.	–	–	–	–	–

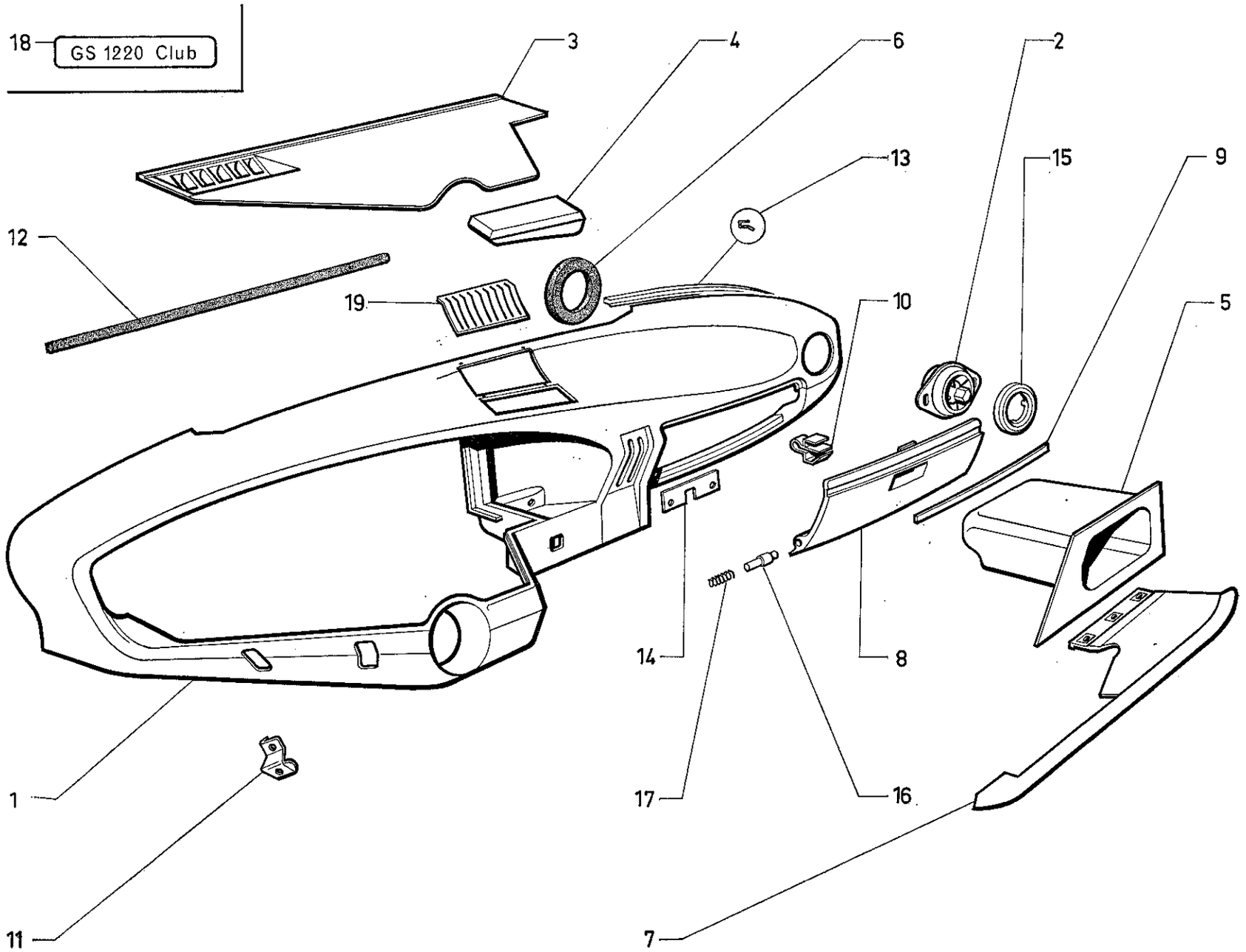
18
GS 1220 Club
3
4
6
2
13
15
9
12
19
10
5
14
8
1
17
16
11
7
624
7-856

I	NUMÉROS	K		Planche de bord	Armaturenbrett	Facia panel	Plancha de abordo	Cruscotto
1	GX 41 375 01 A	1	Sup. - R.m.p. 1/71 → 9/72 R.p. GX 41 388 01 B.	Planche de bord, complète :	Armaturenbrett, kompl. :	Facia panel, complete:	Plancha de abordo, compl.:	Cruscotto, completo :
	GX 41 388 01 B	1	9/72 → 4/73.	–	–	–	–	–
	GX 41 388 01 C	1	R.p. GX 41 388 01 E 4/73 → 5/73.	– (nouveau pulseur).	– (neues Gebläse).	– (new blower).	– (nuevo pulsador).	– (nuovo pulsatore).
	GX 41 388 01 E	1	R.p. 54 454 78 D 5/73 → 6/73.	– (nouveau cendrier).	– (neuer Aschenbecker).	– (new ashtray).	– (nuevo cenicero).	– (nuovo portacenere).
	7 G 5 445 478 D	1	R.p. GX 41 388 01 F 6/73 → 7/73. d.e.o. 1-GX 41 351 01 C + 1-GX 41 466 01 A.	– tirette starter (carrée).	– (viereckiger Starterzug).	– (square choke control).	– (tirador de starter cuadrado).	– (tirante starter quadro).
	GX 41 388 01 F	1	7/73 →.	– (garniture grain cuir).	– (gekörnte Ledergarnitur).	– (stippled leader lining).	– (guarnición cuero graneato).	– (rivestimento granato).
2				Aérateur :	Belüfter:	Ventilation aperture:	Aireador :	Aeratore :
	GX 41 105 01 A	1	G.	–	–	–	–	–
	GX 41 209 01 A	1	D.	–	–	–	–	–
3				Couvercle de support de commande électrique :	Deckel für Träger der elektrischen Bedienungsgeräte :	Support cover f. electric control:	Tapa del soporte de mandos electricos :	Coperchio per supporto comandi elettrici :
	GX 41 110 01 A	1	→ 3/71.	– sans trou.	– ohne Aussparung.	– without aperture.	– sin abertura.	– senza foro.
	GX 41 351 01 A	1	→ 3/71.	– 1 trou pour commutateur.	– 1 Aussparung für Schalter.	– 1 aperture for switch.	– 1 abertura para commutador.	– 1 foro per commutatore.
	GX 41 352 01 A	1	R.p. GX 41 385 01 A → 3/71.	– 2 trous.	– 2 Aussparungen.	– 2 apertures.	– 2 aberturas.	– 2 fori.
	GX 41 353 01 A	1	→ 3/71.	– 3 trous.	– 3 Aussparungen.	– 3 apertures.	– 3 aberturas.	– 3 fori.
	GX 41 354 01 A	1	→ 3/71.	– 4 trous.	– 4 Aussparungen.	– 4 apertures.	– 4 aberturas.	– 4 fori.
	GX 41 385 01 A	1	→ 3/71.	– sans trou, avec insonorisation.	– ohne Aussparung, mit Geräuschdämpfung.	– without aperture, with sound proofing.	– sin abertura, con insonorización.	– senza foro, con insonorizzazione.
	GX 41 381 01 A	1	3/71 → 9/72.	– 1 trou avec insonorisation.	– 1 Aussparung, mit Geräuschdämpfung.	– 1 aperture with sound proofing.	– 1 abertura con insonorización.	– 1 foro con insonorizzaz.
	GX 41 351 01 B	1	9/72 → 7/73.	–	–	–	–	–
	GX 41 351 01 C	1	7/73 →.	–	–	–	–	–
4	GX 41 125 01 A	1	→ 9/72.	Cendrier :	Aschenbecher :	Ashtray:	Cenicero :	Portacenere :
	GX 41 125 01 B	1	9/72 → 5/73.	–	–	–	–	–
	GX 41 125 01 C	1	5/73 →.	–	–	–	–	–
5	GX 41 204 01 A	1	D → 1/72.	Vide-poches :	Ablagefach :	Map pocket:	Guarda-objetos :	Portaoggetti :
	GX 41 204 01 B	1	D 1/72 → 4/73 R.p. GX 41 204 01 C.	–	–	–	–	–
	GX 41 204 01 C	1	D 4/73 →.	–	–	–	–	–
6	GX 41 206 01 A	1	90 × 60 × 15.	Joint entre aérateur et tablier.	Dichtung zw. Belüfter und Spritzblech.	Joint between ventil. aperture and scuttle.	Junta entre aireador y tablero.	Guarniz. fra aeratore e paratia anteriore.

I	NUMÉROS	K	D à D	Planche de bord (Suite)	Armaturenbrett (Forts.)	Facia panel (Cont.)	Plancha de abordo (Cont.)	Cruscotto (Cont.)
				Pièces spéciales	**Spezialteile**	**Special parts**	**Piezas especiales**	**Pezzi speciali**
1	GX 41 254 02 B	1	R.m.p. 3/71 → 2/73.	Planche de bord :	Armaturenbrett :	Facia panel:	Plancha de abordo :	Cruscotto :
	GX 41 388 02 D	1	6 cv 2/73 → 10/73.	–	–	–	–	–
	GX 41 388 02 C	1	7 cv 2/73 → 10/73.	–	–	–	–	–
	7 G 5 448 139 C	1	10/73 →.	–	–	–	–	–
3				Couvercle de support de commande électrique :	Deckel für Träger der elektrischen Bedienungsgeräte :	Support cover for electric controls:	Tapa de soporte de mandos electricos :	Coperchio per supporto comandi elettrica :
	GX 41 351 02 A	1	R.p. GX 41 381 02 A → 3/71.	– 1 trou pour commutateur.	– 1 Ausspar. f. Schalter.	– 1 aperture f. switch.	– 1 abertura para conmutador.	– 1 foro per commutatore.
	GX 41 352 02 A	1	R.p. GX 41 381 02 A → 3/71.	– 2 trous – –	– 2 Ausspar. – –	– 2 apertures – –	– 2 aberturas – –	– 2 fori – –
	GX 41 353 02 A	1	R.p. GX 41 381 02 A → 3/71.	– 3 trous – –	– 3 Ausspar. – –	– 3 apertures – –	– 3 aberturas – –	– 3 fori – –
	GX 41 381 02 A	1	R.p. GX 41 383 02 A 3/71 → 6/71.	– 1 trou – –	– 1 Ausspar. – –	– 1 aperture – –	– 1 abertura – –	– 1 foro – –
	GX 41 353 02 B	1	6/71 → 9/72 R.p. GX 41 383 02 A.	– 3 trous – –	– 3 Ausspar. – –	– 3 apertures – –	– 3 aberturas – –	– 3 fori – –
	GX 41 351 02 B	1	R.p. GX 41 353 02 B.	– 1 trou, avec insonorisation.	– 1 Aussparung mit Geräuschdämpfung.	– 1 aperture, with sound proofing.	– 1 abertura, con insonorización.	– 1 foro, con insonorizzazione.
	GX 41 383 02 A	1	6/71 → 7/73.	– 3 trous, avec insonorisation.	– 3 Aussparungen, mit Geräuschdämpfung.	– 3 apertures, with sound proofing.	– 3 aberturas, con insonorización.	– 3 fori, con insonorizzazione.
	GX 41 351 02 C	1	7/73 →.	– 1 trou, avec insonorisation.	– 1 Aussparung, mit Geräuschdämpfung.	– 1 aperture, with sound proofing.	– 1 abertura, con insonorización.	– 1 foro, con insonorizzazione.
4	GX 41 125 02 A	1	6 cv	Cendrier :	Aschenbecher :	Ashtray:	Cenicero :	Portacenere :
	GX 41 125 02 B	1	7 cv 3/73 →.	–	–	–	–	–
5	GX 41 204 02 A	1	G.	Vide-poches.	Ablagefach.	Map box.	Guarda-objetos.	Portaoggetti.
7	GX 41 333 01 A	1	R.p. GX 41 228 02 A → 3/71.	Tablette vide-poche :	Ablagebrett :	Map shelf:	Tablilla guarda-objetos :	Tavoletta portaoggetti :
	GX 41 228 02 A	1	3/71 →.	–	–	–	–	–
	GX 41 331 01 A	1		Profilé finition tablette vide-poche.	Abschlussprofil für Ablagebrett.	Finisher f. shelf.	Perfil de guarda-objetos.	Modanatura per tavoletta.
	GX 41 334 01 A	1		Garniture de tablette.	Bezug f. Ablagebrett.	Trimming for shelf.	Guarnición de tablilla.	Rivestimento per tavoletta.
8				Porte boîte à gants :	Handschuhkastendeckel :	Glove box door:	Puertazuela de guantera :	Sportello per vano rispos. :
	GX 41 236 02 A	1	R.p. GX 41 113 02 A → 3/71.	– avec enjoliveurs.	– mit Zierleisten.	– with embellisher.	– con embellecedores.	– con modanature.
	GX 41 113 02 A	1	6 cv 3/71 → 2/73. 7 cv 3/73 →.	– sans enjoliveurs.	– ohne Zierleisten.	– without embellisher.	– sin embellecedores.	– senza modanature.
	GX 41 453 01 A	1	6 cv 2/73 →.	–	–	–	–	–

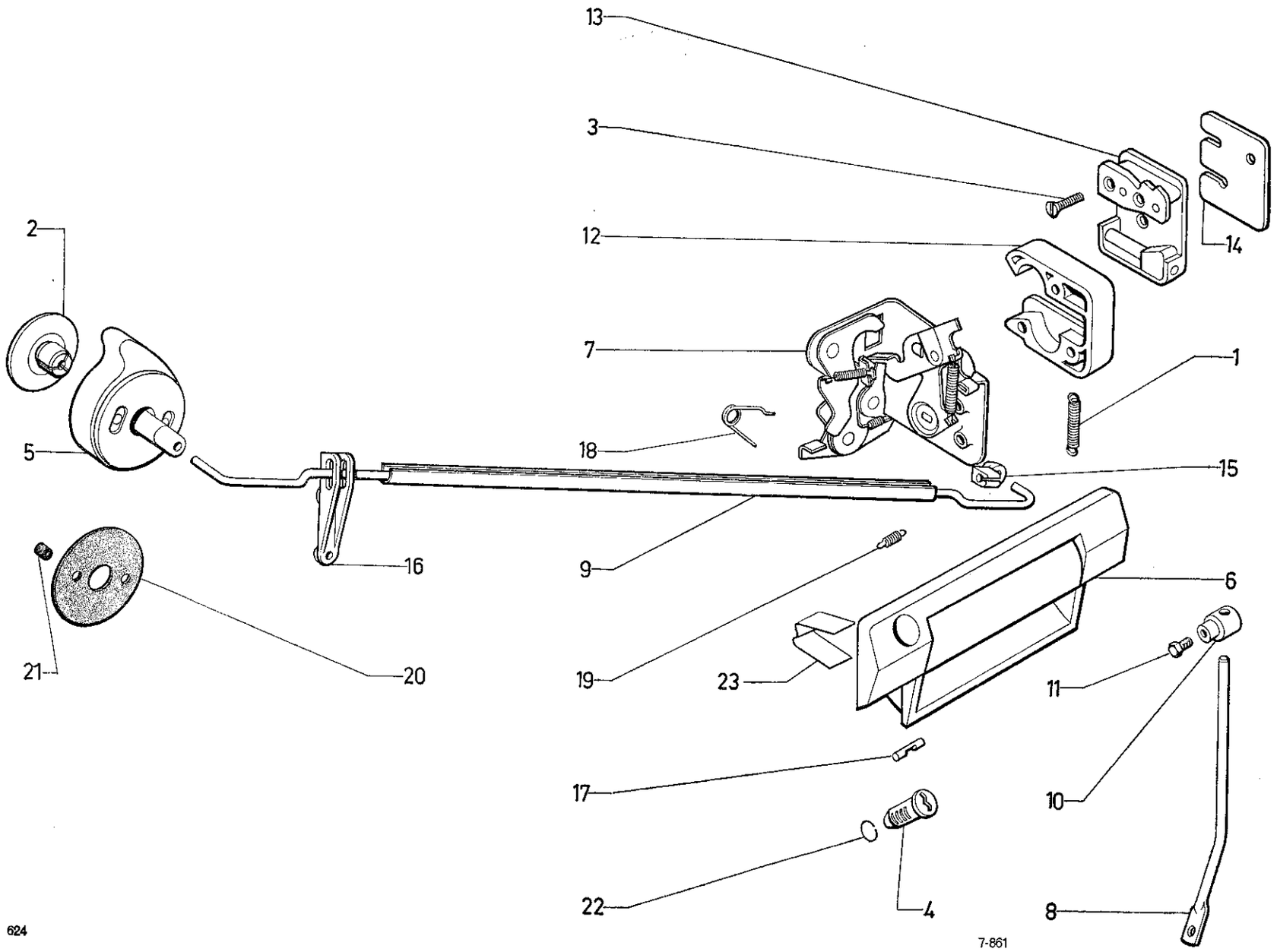
13
3
12
14
2
7
1
5
18
15
16
9
6
21
20
19
23
11
17
10
22
4
8
624
7-861

I	NUMÉROS	K	→ 3/72	Serrure de porte latérale AV et AR *(Suite)*	Schloss für vordere und hintere Seitentüren *(Forts.)*	Locks for front and rear lateral doors *(Cont.)*	Cerraduras de puertas laterales *(Cont.)*	Serrature per portiere laterali *(Cont.)*
8	GX 65 279 01 A	2	AV.	Biellette de liaison poignée ext. à la serrure :	Verbindungsgestänge vom Aussengriff zum Türschloss :	Connecting rod from outer handle to lock:	Bieleta de conexión de manecilla ext. a cerradura :	Bieletta di collegam. dalla maniglia ester. alla serratura :
	GX 66 212 01 A	2	AR.	–	–	–	–	–
9	GX 65 452 01 B	2	AV - L 550 → 3/71.	Tringle de liaison poignée int. à la serrure.	Verbindungsgestänge vom Innengriff zum Türschloss :	Connecting link from inner handle to lock:	Varilla de conexión de manecilla inter. a cerradura :	Asta fra maniglia inter. e serratura :
	GX 65 452 02 A	2	AV - L 550 3/71 →.	–	–	–	–	–
	GX 66 308 01 A	1	AR G 10/70 →. R.m.p. - G - D.	–	–	–	–	–
	GX 66 329 01 A	1	AR D 10/70 →.	–	–	–	–	–
10	GX 65 342 01 A	4	N.F.P.	Palier de biellette.	Träger für Gestänge.	Bearing for rod.	Soporte de bieleta.	Supporto per bieletta.
11	GX 65 419 01 A	4	H M 5 × 8.	Vis de blocage de biellette.	Sicherungsschraube für Verbindungsgestänge.	Stop screw for connecting rod.	Tornillo de sujeción de bieleta.	Vite per bloccaggio della bieletta.
12				Boîtier de serrure :	Schlossgehäuse :	Lock casing:	Caja de cerradura :	Scatola della serratura :
	GX 65 404 01 A	2	G.	–	–	–	–	–
	GX 65 405 01 A	2	D.	–	–	–	–	–
13				Gâche :	Schlossfalle :	Striking plate:	Cerradero :	Bocchetta :
	GX 65 379 01 A	2	G → 12/70.	–	–	–	–	–
	GX 65 380 01 A	2	D → 12/70.	–	–	–	–	–
	GX 65 465 01 A	2	G 12/70 → 12/71 R.p. 5 421 021 S.	–	–	–	–	–
	GX 65 466 01 A	2	D 12/70 → 12/71 R.p. 5 421 022 C.	–	–	–	–	–
	1 S 5 421 021 S	1	AV G 12/71 →.	–	–	–	–	–
	1 S 5 421 022 C	1	AV D 12/71 →.	–	–	–	–	–
	1 D 5 419 362 U	1	AR G 12/71 →.	–	–	–	–	–
	1 D 5 419 363 E	1	AR D 12/71 →.	–	–	–	–	–
14	GX 65 406 01 A	?	e 1.	Cale de gâche :	Scheibe für Schlossfalle :	Shim f. striking plate:	Suplemento de cerradero :	Spessore per bocchetta :
	GX 65 407 01 A		– 2.	–	–	–	–	–
15	GX 65 386 01 A	4		Attache de tringle.	Klammer für Gestänge.	Clip for rod.	Retén de varilla.	Staffetta per asta.
16	GX 65 397 01 A	4		Palier de tringle.	Halterung für Gestänge.	Retaining bearing f. rod.	Soporte de varilla.	Supporto dell' astina.

I	NUMÉROS	K.	→ 3/72	Serrure de porte latérale AV et AR *(Suite)*	Schloss für vordere und hintere Seitentüren *(Forts.)*	Locks for front and rear lateral doors *(Cont.)*	Cerraduras de puertas laterales *(Cont.)*	Serrature per portiere laterali *(Cont.)*
17	GX 65 357 01 A	2	⌀ 5 - L 21,3.	Verrou de barillet.	Verriegelung für Schlosseinsatz.	Locking pin for barrel.	Cerrojo del barrilete.	Chiavistello per barilette.
18	GX 66 274 01 A	1	AR D.	Ressort de condamnation :	Feder für Schlossverriegelung :	Spring for locking catch:	Muelle de condena :	Molla di bloccaggio :
	GX 66 275 01 A	1	AR G.	–	–	–	–	–
19	GX 65 381 01 A	4		Ressort de rappel de levier.	Rückholfeder für Hebel.	Return spring f. lever.	Muelle de retroceso de leva.	Molla per richiamo della leva.
20	GX 65 487 01 A	4	Int.	Rondelle d'appui de poignée.	Scheibe für Griff.	Escutcheon f. handle.	Arandela de apoyo de manecilla.	Rondella d'appoggio per maniglia.
21	GX 65 492 01 A	4	8 × 10 × 13.	Bague anti-bruit.	Geräuschdämpfungshülse.	Bush, antirattle.	Anillo, antirruido.	Boccola antirumore.
22	1 D 5 413 588 Y *DS 9861-933 L*	2		Jonc de barillet.	Sicherungsdraht für Schlosseinsatz.	Circlip f. barrel.	Retén de barrilete.	Arresto per bariletto.
23	GX 65 503 01 A	4	L 18 - h 28 - e 0,3.	Ressort de poignée.	Feder f. Türgriff.	Handle spring.	Muelle de manecilla.	Molla per maniglia.
				Vis :	Schraube :	Screw:	Tornillo :	Vite :
	ZC 9622 016 W	12	« TACL » - M 6 × 22 → 12/70.	– de serrure.	– für Schloss.	– for lock.	– de cerradura.	– per serratura.
	ZC 9621 372 W	8	⌀ M 6 - L 20 12/70 →.	– de serrure et gâche.	– f. Schloss u. Falle.	– f. lock and catch.	– de cerradura y cerradero.	– per serratura e bocchetta.
	ZC 9621 373 W	4	⌀ M 6 - L 32 12/70 →.	– de serrure et gâche.	– f. Schloss u. Falle.	– f. lock and catch.	– de cerradura y cerradero.	– per serratura e bocchetta.
	ZD 9453 530 W	6	CB M 5 × 20.	– de commande de déverrouillage.	– für Entriegelungsgestänge.	– for unlocking control.	– de mando de apertura.	– per commando sbloccaggio.
				Écrou :	Mutter :	Nut:	Tuerca :	Dado :
	ZD 9524 000 W	8	H M 6.	– poignée ext.	– für Aussengriff.	– for exterior handle.	– de manecilla exter.	– per maniglia ester.
	ZC 9615 819 U	8	M 5.	– en cage de commande de déverrouillage.	– Käfigmutter für Entriegelungsgestänge.	– in cage f. unlocking control.	– en cajilla, del mando de apertura.	– in gabbia per C^{do} di sbloccaggio.
				Rondelle :	Scheibe :	Washer:	Arandela :	Rondella :
	ZC 9624 020 U	8	5,2 × 9.	– élastique de commande de déverrouillage.	– elastische, für Entriegelungsgestänge.	– flexible for unlocking control.	– elastica, del mando de apertura.	– elastica per C^{do} di sbloccaggio.
	ZC 9624 017 U	4	« Quikie ».	– de biellette.	– für Gestänge.	– for connecting rod.	– de bieleta.	– per bieletta.
	ZC 9620 512 U	4		Circlips de commande de déverrouillage.	Sicherungsring für Entriegelungsgestänge.	Circlip for unlocking control.	Retén del mando de apertura.	Fermo per C^{do} di sbloccaggio.
	ZC 9619 907 U	4	4/71 →.	Agrafe de palier.	Klammer f. Träger.	Clip f. bearing.	Grapa de soporte.	Graffetta per supporto.

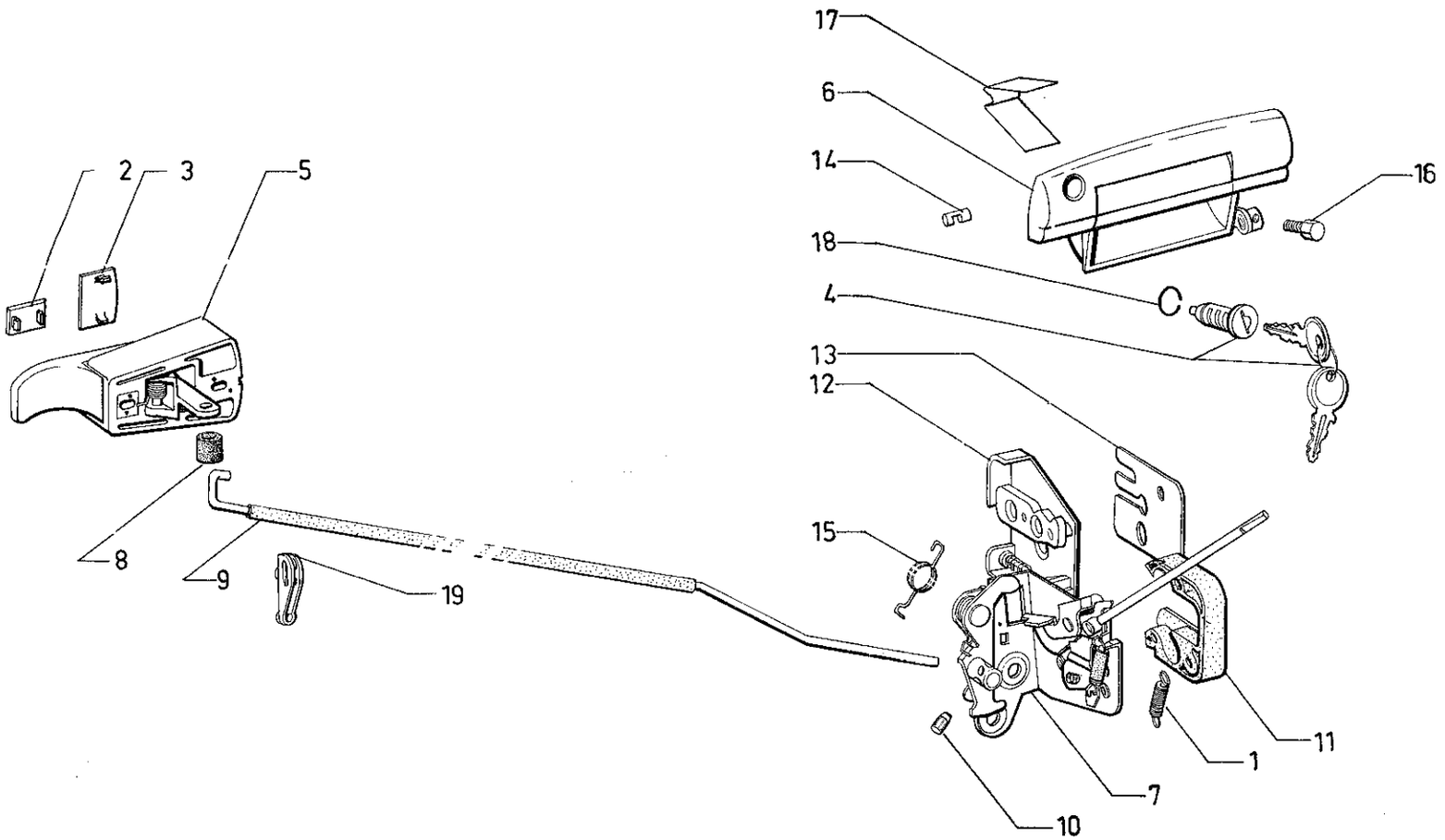
17
6
14
16
18
C
4
13
12
2
3
5
8
9
19
15
11
1
7
10

I	NUMÉROS	K	3/72 →	Serrure de porte latérale AV et AR	Schloss für Seitentüren	Locks for lateral doors	Cerraduras de puertas laterales	Serrature per portiere
1	GX 65 451 01 A	4		Ressort de pêne.	Feder für Verriegelungszapfen.	Spring for catch.	Muelle de pestillo.	Molla per gancio.
2	GX 65 542 01 A	4	Int.	Cache d'embase.	Abdeckung f. Ansatz.	Cover f. base.	Ocultador de base.	Copribasetta.
3	GX 65 543 01 A	4	Int.	Cache de levier.	Abdeckung f. Hebel.	Cover f. lever.	Ocultador de leva.	Coprileva.
4	1 F 5 418 696 V	1		Jeu de 3 barillets.	Satz v. 3 Schlosseinsätzen.	Set of 3 barrels.	Juego de 3 barriletes.	Serie di 3 bariletto.
5			Int.	Commande de déverrouillage :	Betätigung für Entriegelung :	Unlocking control:	Mando de apertura :	Comando di sbloccaggio :
	GX 65 544 01 A	1	AV G.	–	–	–	–	–
	GX 65 545 01 A	1	AV D.	–	–	–	–	–
	GX 66 342 01 A	1	AR G.	–	–	–	–	–
	GX 66 343 01 A	1	AR D.	–	–	–	–	–
6			Ext.	Poignée :	Türgriff :	Handle:	Manecilla :	Maniglia :
	GX 65 212 01 A	1	AV G.	–	–	–	–	–
	GX 65 213 01 A	1	AV D.	–	–	–	–	–
	GX 66 182 01 A	1	AR G.	–	–	–	–	–
	GX 66 183 01 A	1	AR D.	–	–	–	–	–
7			« C.I.M. ».	Platine avec biellette :	Schlossblech mit Verbindungsgestänge :	Lock plate with connecting rod:	Platina con bieleta :	Placca-supporto con bieletta :
	GX 65 461 02 A	1	AV G.	–	–	–	–	–
	GX 65 462 02 A	1	AV D.	–	–	–	–	–
	GX 66 312 01 C	1	AR G.	–	–	–	–	–
	GX 66 313 01 C	1	AR D.	–	–	–	–	–
8	GX 65 563 01 A	4	⌀ 14-2,5 - e 6 → 9/73.	Rondelle insonorisation.	Scheibe.	Washer.	Arandela.	Rondella.
	1 G 5 447 903 M	2	AV 9/73 →.	Gaine :	Hülle :	Sheath:	Vaina :	Guaina :
	1 G 5 447 904 Y	2	AR 9/73 →.	–	–	–	–	–
9				Tringle de liaison poignée int. à la serure :	Verbindungsgestänge vom Innengriff zum Türschloss :	Connecting link from inner handle to lock:	Varilla de conexión de manecilla inter. a cerradura :	Asta fra maniglia inter. e serratura :
	GX 65 610 01 A	1	AV G - L 540.	–	–	–	–	–
	GX 65 611 01 A	1	AV D - L 540.	–	–	–	–	–
	GX 66 371 01 A	1	AR G - L 465.	–	–	–	–	–
	GX 66 372 01 A	1	AR D - L 465.	–	–	–	–	–

I	NUMÉROS	K	3/72 →	Serrure de porte latérale AV et AR *(Suite)*	Schloss für Seitentüren *(Forts).*	Locks for lateral doors *(Cont.)*	Cerraduras de puertas laterales *(Cont.)*	Serrature per portiere *(Cont.)*
10	0 S 5 420 813 F	4	HC M 5 × 10.	Vis de blocage de tringle.	Sicherungsschraube für Verbindungsgestänge.	Stop screw for connecting rod.	Tornillo de sujeción de bieleta.	Vite per bloccaggio della bieleta.
11				Boîtier de serrure :	Schlossgehäuse :	Lock casing:	Caja de cerradura :	Scatola della serratura :
	GX 65 404 01 A	2	G.	–	–	–	–	–
	GX 65 405 01 A	2	D.	–	–	–	–	–
12				Gâche :	Schlossfalle :	Striking plate:	Cerradero :	Bocchetta :
	1 S 5 421 021 S	1	G - AV.	–	–	–	–	–
	1 S 5 421 022 C	1	D - AV.	–	–	–	–	–
	1 D 5 419 862 U	1	G - AR.	–	–	–	–	–
	1 D 5 419 863 E	1	D - AR.	–	–	–	–	–
13		?		Cale de gâche :	Scheibe für Schlossfalle :	Shim f. striking plate:	Suplemento de cerradero :	Spessore per bocchetta :
	GX 65 406 01 A		e 1.	–	–	–	–	–
	GX 65 407 01 A		– 2.	–	–	–	–	–
14	GX 65 357 01 A	2	⌀ 5 - L 21,3.	Verrou de barillet.	Verriegelung für Schlosseinsatz.	Locking pin for barrel.	Cerrojo del barrilete.	Chiavistello per barilette.
15	GX 66 274 01 A	1	AR D.	Ressort de condamnation :	Feder für Schlossverriegelung :	Spring for locking catch:	Muelle de condena :	Molla di bloccaggio :
	GX 66 275 01 A	1	AR G.	–	–	–	–	–
16	GX 65 419 01 A	4	H M 5 × 8.	Vis de blocage biellette.	Sicherungsschraube für Verbindungsgestänge.	Stop screw for connecting rod.	Tornillo de sujeción de bieleta.	Vite per bloccaggio della bieleta.
17	GX 65 503 01 A	4	Ext. - *l* 18 - h 28 - e 0,35.	Ressort de poignée.	Feder f. Türgriff.	Spring f. handle.	Muelle de manecilla.	Molla per maniglia.
18	1 D 5 413 588 Y *DS 9861-933 L*	2		Jonc de barillet.	Sicherungsdraht für Schlosseinsatz.	Circlip f. barrel.	Retén de barrilete.	Arresto per bariletto.

I	NUMÉROS	K	3/72→	Serrure de porte latérale AV et AR *(Suite)*	Schloss für Seitentüren *(Forts.)*	Locks for lateral doors *(Cont.)*	Cerraduras de puertas laterales *(Cont.)*	Serrature per portiere *(Cont.)*
19	GX 65 397 01 A	2		Palier de tringle.	Gehäuse.	Bearing.	Palier.	Boccola.
	GX 65 627 01 A	4	12/72 →.	Semelle sous poignée.	Bodenstück unter Griff.	Base piece under handle.	Plantilla bajo manecilla.	Basetta sotto maniglia.
				Vis :	Schraube :	Screw:	Tornillo :	Vite :
	ZC 9621 372 W	8	⌀ M 6 - L 20.	– de serrure et gâche.	– f. Schloss u. Falle.	– f. lock and catch.	– de cerradura y cerradero.	– per serratura e bocchetta.
	ZC 9621 373 W	4	⌀ M 6 - L 32.	–	–	–	–	–
	ZC 9622 558 U	8	CB M 6 × 20 - « Tacl ».	– de commande de déverrouillage.	– f. Entriegelungsgestänge.	– for unlocking control.	– de mando de apertura.	– per C^do sbloccaggio.
				Écrou :	Mutter :	Nut:	Tuerca :	Dado :
	ZD 9524 000 W	8	H M 6.	– poignée ext.	– für Aussengriff.	– for exterior handle.	– de manecilla exter.	– per maniglia ester.
	ZC 9615 837 U	8	M 6.	– en cage de commande de déverrouillage.	– Käfigmutter für Entriegelungsgestänge.	– in cage f. unlocking control.	– en cajilla, del mando de apertura.	– in gabbia per C^do di sbloccaggio.
	ZC 9619 907 U	4		Agrafe de palier.	Klammer f. Träger.	Clip f. bearing.	Grapa de soporte.	Graffetta per supporto.
			(XT)	**Pièces spéciales**	**Spezialteile**	**Spezial parts**	**Piezas especiales**	**Pezzi speciali**
5				Commande de déverrouillage :	Betätigung für Entriegelung :	Unlocking control:	Mando de apertura :	Comando di sbloccaggio :
	GX 66 342 01 A	1	AV G Ⓢ Ⓐ.	–	–	–	–	–
	GX 66 343 01 A	1	AV D Ⓢ Ⓐ.	–	–	–	–	–
7				Platine avec biellette :	Schlossblech mit Verbindungsgestänge :	Lock plate with connecting rod:	Platina con bieleta :	Placca-supporto con bieletta :
	GX 65 461 01 C	1	AV G Ⓢ Ⓐ.	–	–	–	–	–
	GX 65 462 01 C	1	AV D Ⓢ Ⓐ.	–	–	–	–	–

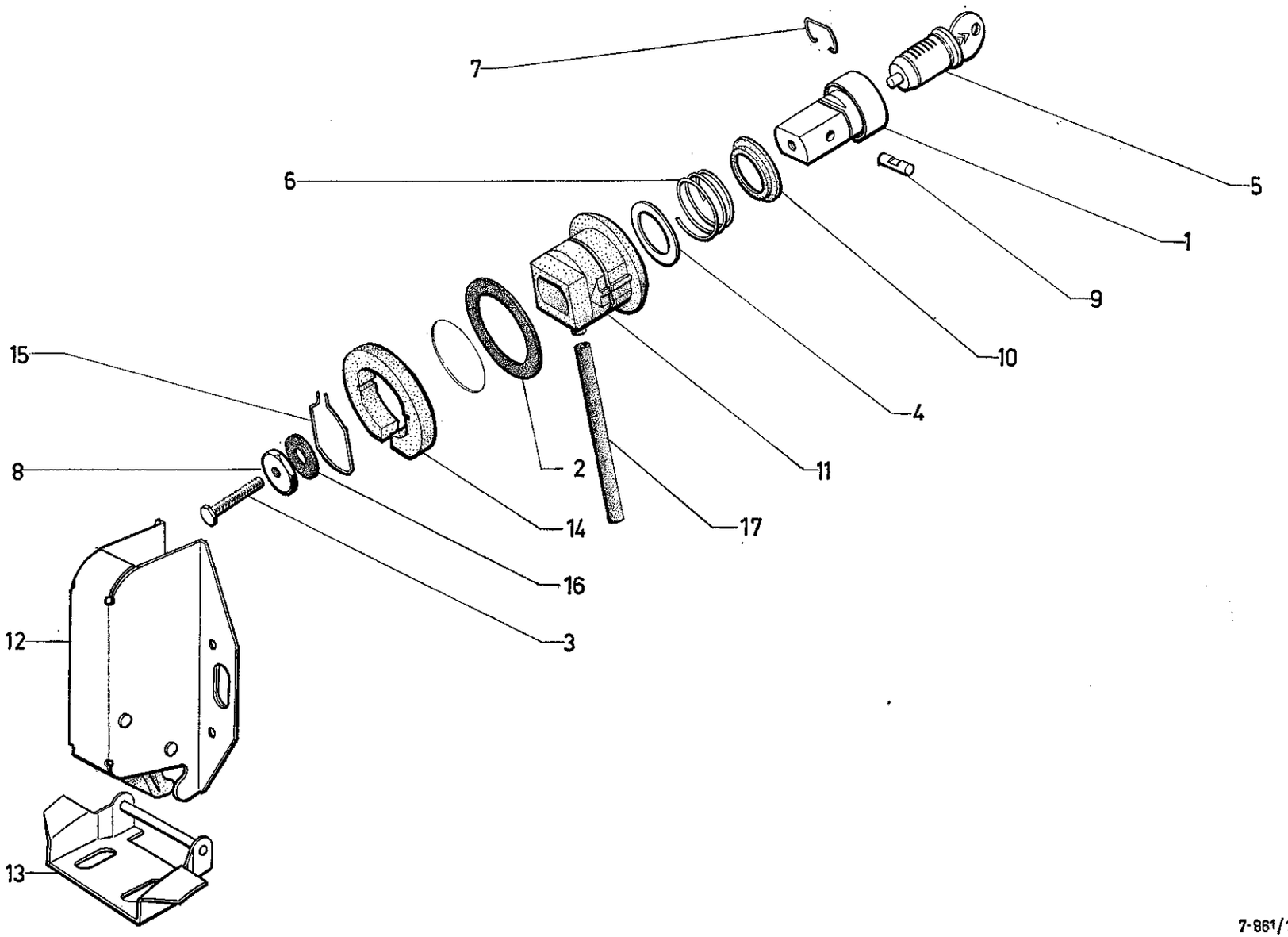
7
5
6
1
9
10
4
11
15
2
8
14
17
16
3
12
13
624

I	NUMÉROS	K		Serrure porte de coffre	Schloss für Heckklappe	Lock for boot door	Cerradura de puerta de maleta	Serratura per portello posteriore
1	1 M 5 413 590 V	1		Bouton poussoir.	Druckknopf.	Push-button.	Botón pulsador.	Bottone pulsante.
2	1 M 5 422 524 D *AM 9861-989 A*	1	30 × 40 × 2,5.	Rondelle élastique.	Federscheibe.	Elastic washer.	Arandela elastica.	Rondella elastica.
3	AM 9861-394 A	1		Vis de bouton poussoir.	Schraube für Druckknopf.	Push-button screw.	Tornillo de botón pulsador.	Vite per bottone pulsante.
4	1 M 5 420 323 E *AM 9861-991 L*	1	18 × 24 × 0,5.	Rondelle sous ressort de serrure.	Scheibe unter Feder für Türschloss.	Washer under spring for lock.	Arandela bajo muelle de cerradura.	Rondela sotto molla per serratura.
5	1 F 5 418 696 V	1		Jeu de 3 barillets.	Satz von 3 Schlosseinsätzen	Set of 3 barrels.	Juego de 3 barriletes.	Serie di 3 bariletti.
6	1 D 5 413 593 C	1	R.p. GX 67 272 01 A → 5/72.	Ressort de serrure :	Schlossfeder :	Spring for lock:	Muelle de cerradura :	Molla per serratura :
	GX 67 272 01 A	1	5/72 →.	–	–	–	–	–
7	1 D 5 413 588 Y	1		Jonc de barillet.	Sicherungsring für Schlosseinsatz.	Circlip for barrel.	Retén de barrilete.	Arresto per barilette.
8	1 D 5 413 594 W	1		Écrou de vis de bouton poussoir.	Mutter für Druckknopfschraube.	Nut for push-button screw.	Tuerca de tornillo de botón pulsador.	Dado per vite del bottone pulsante.
9	1 D 5 413 592 S	1		Verrou de barillet.	Verriegelung für Schlosseinsatz.	Pin for barrel.	Cerrojo de barrilete.	Chiavistello per barilette.
10	1 D 5 413 591 F	1		Coupelle de bouton-poussoir.	Teller für Druckknopf.	Cup for push-button.	Copela de botón pulsador.	Scodellino per bottone pulsante.
11	GX 67 129 01 A	1	⌀ ext. 38 - L 33 → 12/71.	Guide de bouton-poussoir :	Führung für Druckknopf :	Guide for push-button:	Guía de botón pulsador :	Guida per bottone pulsante :
	GX 67 265 01 A	1	⌀ ext. 38 - L 33 12/71 →.		–	–	–	–
12			R.m.p. 12/70 →.	Serrure de porte :	Türschloss :	Lock for door:	Cerradura de puerta :	Serratura per portello :
	GX 67 138 01 B	1	BL.	–	–	–	–	–
	GX 67 138 02 A	1	BK.	–	–	–	–	–
13	GX 67 168 01 A	1	R.p. GX 67 168 02 A → 12/70.	Gâche de serrure :	Schlossfalle :	Striking plate f. lock:	Cerradero de cerradura :	Bocchetta per serratura :
	GX 67 168 01 B	1	12/70 → 1/72 R.p. GX 67 168 02 A.	–	–	–	–	–
	GX 67 168 02 A	1	1/72 →.	–	–	–	–	–

I	NUMÉROS	K		Serrure porte de coffre *(Suite)*	Schloss für Heckklappe *(Forts.)*	Lock for boot door *(Cont.)*	Cerradura de puerta de maleta *(Cont.)*	Serratura per portello posteriore *(Cont.)*
14	GX 67 169 01 A	1	⌀ ext. 45 - e 7 → 12/71.	Entretoise de serrure :	Abstandsring für Schloss :	Distance piece f. lock:	Separador de cerradura :	Distanziale per serratura :
	GX 67 266 01 A	1	⌀ ext. 45 - e 7 12/71 →.	–	–	–	–	–
15	GX 67 170 01 A	1	→ 12/71.	Jonc de serrure :	Sicherungsring für Schloss:	Clip for lock:	Retén de cerradura :	Arresto per serratura :
	GX 67 267 01 A		12/71 →.	–	–	–	–	–
16	GX 67 268 01 A	1	⌀ 9-19 - e 2 12/71 →.	Rondelle d'étanchéité.	Dichtscheibe.	Sealing washer.	Arandela de estanq.	Rondella di tenuta.
17	GX 67 269 01 A	1	⌀ 6-3,5 - L 90 12/71 →.	Tube d'écoulement d'eau.	Wasserablaufrohr.	Water outflow pipe.	Tubo de desagüe.	Tubetto di scolo acqua.
	ZD 9368 130 W		H M 6 × 16.	Vis :	Schraube :	Screw:	Tornillo :	Vite :
		2		– de serrure.	- für Schloss.	– for lock.	– de cerradura.	– per serratura.
		2		– de gâche.	– für Schlossfalle.	– for striking plate.	– de cerradero.	– per bocchetta.

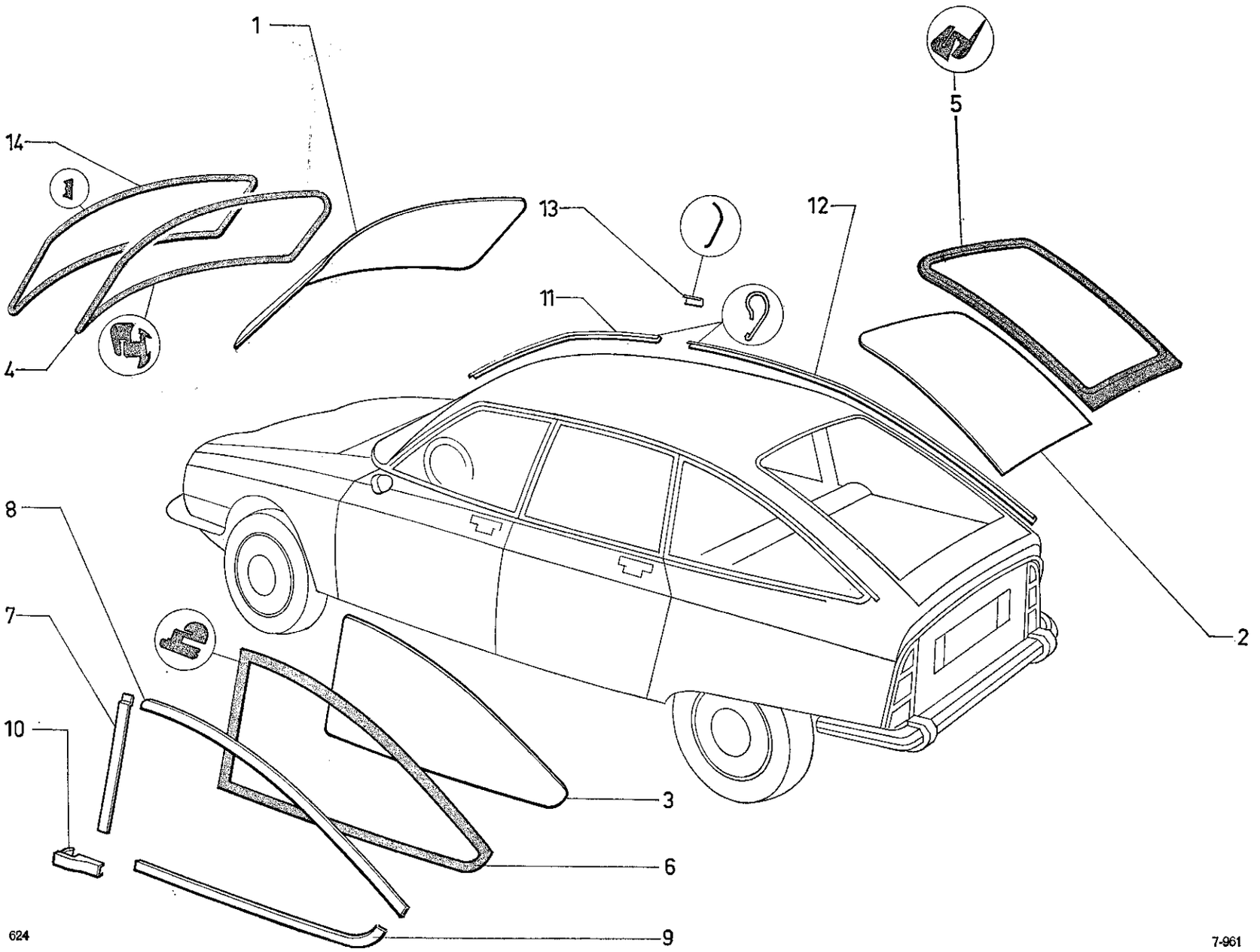
1
14
4
13
12
5
11
2
8
7
10
3
6
9
624
7-961

I	NUMÉROS	K	BL	Glace de pare-brise, de custode, de lunette, et enjoliveurs	Windschutzscheibe, Seitenfenster, Heckfenster und Zierleisten	Glasses f. windscreen, side panels, rear window and embellishers	Cristales de parabrisas de paneles laterales, de luneta y embellecedores	Cristalli per parabrez., per pannelli laterali, per lunotto e modanature
1				Glace de pare-brise :	Glas für Windschutzscheibe :	Windscreen glass:	Cristal de parabrisas :	Cristallo di parabrezza :
	GX 80 100 01 A	1	« Luxrit » - e 5.	–	–	–	–	–
	GX 80 100 02 A	1	« Triplex » - e 7.	–	–	–	–	–
	GX 80 100 03 A	1	« Luxrit ».	– teintée.	– getönt.	– tinted.	– coloreado.	– tinto.
	GX 80 100 04 A	1	« Triplex ».	–	–	–	–	–
2				Glace de lunette :	Glas für Heckfenster :	Glass f. rear window:	Cristal de luneta :	Cristallo di lunotto :
	GX 80 101 01 A	1	« Securit » - e 4,2.	–	–	–	–	–
	GX 80 101 02 A	1		– chauffante.	– heizbar.	– heated.	– termico.	– termico.
	GX 80 101 03 A	1		– teintée.	– getönt.	– tinted.	– coloreado.	– tinto.
	GX 80 101 04 A	1		– chauffante (teintée).	– getönt (heizbar).	– tinted (heated).	– coloreado (termico).	– tinto (termico).
3			e 4,2.	Glace de custode :	Glas für Seitenfenster :	Glass for side panel:	Cristal de panel lateral :	Cristallo per panello laterale :
	GX 80 102 01 A	1	G.	–	–	–	–	–
	GX 80 103 01 A	1	D.	–	–	–	–	–
	GX 80 102 03 A	1	G.	– teintée.	– getönt.	– tinted.	– coloreado.	– tinto.
	GX 80 103 03 A	1	D.	–	–	–	–	–
4		1		Scellement glace de pare-brise :	Führung für Windschutzscheibe :	Sealing rubber for windscreen glass:	Selladura de cristal de parabrisas :	Sigillatura per cristallo del parabrezza :
	GX 80 113 03 A		CONF (CLUB → 12/70).	– pour glace, e 5.	– für Scheibe, 5 mm stark.	– for glass, thickness 5.	– para cristal de esp. 5.	– per cristallo, spessore 5.
	GX 80 113 05 A		CLUB 12/70 →.	–	–	–	–	–
	GX 80 113 04 A		CONF (CLUB → 12/70).	– pour glace, e 7.	– für Scheibe, 7 mm stark.	– for glass, thickness 7.	– para cristal de esp. 7.	– per cristallo, spessore 7.
	GX 80 113 06 A		CLUB 12/70 →.	–	–	–	–	–
5	GX 80 115 01 A	1		Scellement glace de lunette.	Führung für Heckscheibe.	Sealing rubber for rear window.	Selladura de cristal de luneta.	Sigillatura per cristallo di lunotto.
6				Scellement glace de custode :	Führung für Scheibe Seitenfenster :	Sealing rubber for side panel glass:	Selladura de cristal de panel lateral :	Sigillatura per cristallo del panello laterale :
	GX 80 117 01 A	1	G.	–	–	–	–	–
	GX 80 118 01 A	1	D.	–	–	–	–	–

I	NUMÉROS	K	BL	Glace de pare-brise, de custode, de lunette, et enjoliveurs *(Suite)*	Windschutzscheibe, Seitenfenster, Heckfenster und Zierleisten *(Forts.)*	Glasses f. windscreen, side panels, rear window and embellishers *(Cont.)*	Cristales de parabrisas de paneles laterales, de luneta y embellecedores *(Cont.)*	Cristalli per parabrez., per pannelli laterali, per lunotto e modanature *(Cont.)*
				Enjoliveurs :	Zierleisten :	Embellishers:	Embellecedores :	Modanature :
				– de custode.	– für Seitenfenster.	– for side panel.	– de paneles laterales.	– per panelli laterali.
7	GX 80 189 01 A	1	AV G - CLUB.	–	–	–	–	–
	GX 80 190 01 A	1	AV D - CLUB.	–	–	–	–	–
	GX 80 305 01 A	1	AV G - CONF.	–	–	–	–	–
	GX 80 306 01 A	1	AV D - CONF.	–	–	–	–	–
8	GX 80 307 01 A	1	Sup. G - CONF.	–	–	–	–	–
	GX 80 308 01 A	1	Sup. D - CONF.	–	–	–	–	–
	GX 80 191 01 A	1	Sup. G - CLUB.	–	–	–	–	–
	GX 80 192 01 A	1	Sup. D - CLUB.	–	–	–	–	–
9	GX 80 132 01 A	1	Inf. G.	–	–	–	–	–
	GX 80 201 01 A	1	Inf. D.	–	–	–	–	–
10	GX 80 254 01 A	1	G.	– embout.	– Endstück.	– end piece.	– de terminal.	– per terminale.
	GX 80 255 01 A	1	D.	–	–	–	–	–
	GX 80 252 01 A	1	Inf. → 12/70.	– de scellement de pare brise.	– für Führung der Windschutzscheibe.	– for windscreen sealing.	– de selladura de parabrisas.	– per sigillatura del parabrezza.
	GX 80 253 01 A	1	Sup. → 12/70.	–	–	–	–	–
	GX 80 250 01 A		L 20 → 12/70.	– couvre joint.	– für Nahtadbeckung.	– cover joint.	– de cubre-junta.	– per coprigiunto.
		2		– de pare brise.	– für Windschutzscheibe.	– for windscreen.	– de parabrisas.	– del parabrezza.
		1		– de lunette AR.	– für Heckfensters.	– for rear glass.	– de luneta.	– del lunotto.

I	NUMÉROS	K	BL	Glace de pare-brise, de custode, de lunette, et enjoliveurs *(Suite)*	Windschutzscheibe, Seitenfenster, Heckfenster und Zierleisten *(Forts.)*	Glasses f. windscreen, side panels, rear window and embellishers *(Cont.)*	Cristales de parabrisas de paneles laterales, de luneta y embellecedores *(Cont.)*	Cristalli per parabrez. per pannelli laterali, per lunotto e modanature *(Cont.)*
11				Profilé finition pavillon :	Abschlussprofil für Dach :	Finisher for roof:	Perfil de techo :	Modanatura per tetto :
	GX 80 163 01 A	1	AV G → 11/71.	–	–	–	–	–
	GX 80 266 01 A	1	AV D → 11/71.	–	–	–	–	–
12	GX 80 267 01 A	1	AR G → 11/71.	–	–	–	–	–
	GX 80 268 01 A	1	AR D → 11/71.	–	–	–	–	–
11-12	GX 80 527 01 A	1	G 11/71 →.	–	–	–	–	–
	GX 80 528 01 A	1	D 11/71 →.	–	–	–	–	–
13	GX 80 269 01 A	2	11/71 →.	Couvre joint.	Nahtabdeckung.	Coverjoint.	Cubre-junta.	Coprigiunto.
14	GX 80 429 01 A	1	CLUB.	Clé de scellement de glace PB.	Köder für Windschutzscheibe.	Fitting for windscreen sealing.	Engaste de selladura de parabrisas.	Graffatura per sigillatura parabrezza.
1 + 4 + 14	GX 80 109 05 A	1	« Luxrit » - e 5.	Ensemble de pare-brise :	Windschutzscheibe, insgesamt :	Windscreen assy:	Conjunto de parabrisas :	Insieme parabrezza :
	GX 80 109 06 A	1	« Triplex » - e 7.	–	–	–	–	–
	GX 80 109 07 A	1	« Luxrit ».	– teinté.	– getönt.	– tinted.	– coloreado.	– tinto.
	GX 80 109 10 A	1	« Triplex ».	–	–	–	–	–

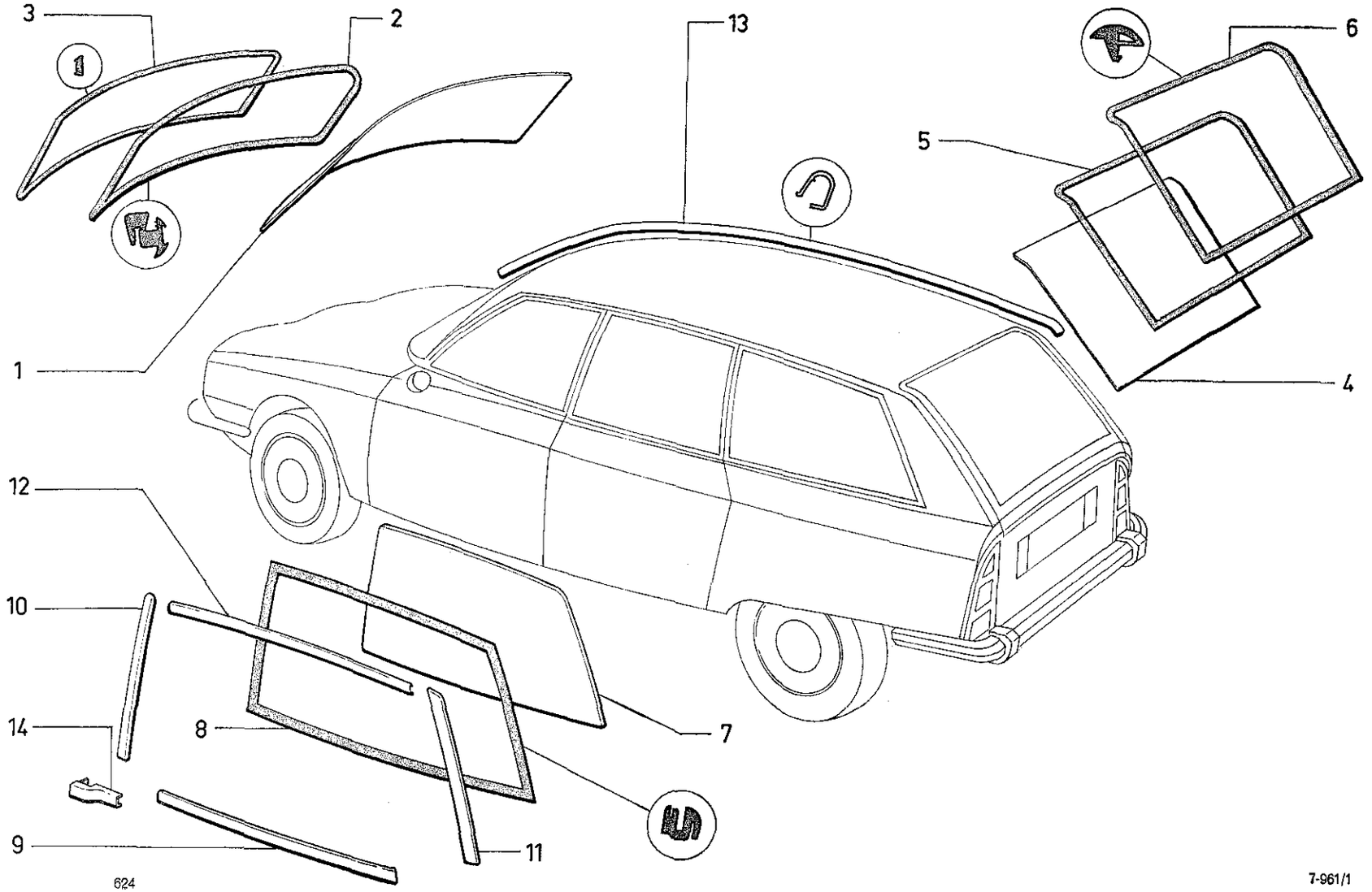
3
2
13
6
5
1
4
12
10
14
8
7
9
11
624

I	NUMÉROS	K	GX F 4	Glace de pare-brise, de custode, de porte de coffre et d'enjoliveurs	Windschutzscheibe, Seitenfenster, Heckfenster und Zierleisten	Glasses f. windscreen, side panels, rear window and embellishers	Cristales de parabrisas de paneles laterales, de luneta y embellecedores	Cristalli per parabrez., per pannelli laterali, per lunotto e modanature
1	GX 80 100 01 A	1	« Luxrit » - e 5.	Glace de pare-brise :	Windschutzscheibe :	Windscreen glass:	Cristal de parabrisas :	Cristallo parabrezza :
	GX 80 100 02 A	1	« Triplex » - e 7.	–	–	–	–	–
	GX 80 100 03 A	1	« Luxrit ».	– teintée.	– getönt.	– tinted.	– coloreado.	– tinto.
	GX 80 100 04 A	1	« Triplex ».	–	–	–	–	–
2				Scellement glace :	Führung für Windschutzscheibe :	Sealing f. windscreen:	Guarnición de parabrisas :	Guarnizione per parabrezza :
	GX 80 113 03 A	1	CONF.	– pare-brise, e 5.	– f. Scheibe, 5 stark.	– f. glass, e 5.	– para cristal de e 5.	– per cristallo, e 5.
	GX 80 113 05 A	1	CLUB.	– pare-brise, e 5.	– f. Scheibe, 5 stark.	– f. glass, e 5.	– para cristal de e 5.	– per cristallo, e 5.
	GX 80 113 04 A	1	CONF.	– pare-brise, e 7.	– f. Scheibe, 7 stark.	– f. glass, e 7.	– para cristal de e 7.	– per cristallo, e 7.
	GX 80 113 06 A	1	CLUB.	– pare-brise, e 7.	– f. Scheibe, 7 stark.	– f. glass, e 7.	– para cristal de e 7.	– per cristallo, e 7.
3	GX 80 429 01 A	1	CLUB.	Clé de scellement de glace PB.	Köder f. Windschutzsch.	Setting strip for windscreen.	Engaste de parabrisas.	Graffatura parabrez.
4				Glace de porte de coffre :	Glas f. Heckfenster :	Glass f. rear window:	Cristal de luneta :	Cristallo per portello :
	GX 67 150 01 A	1		–	–	–	–	–
	GX 67 150 02 A	1		– chauffante.	– heizbar.	– heated.	– termico.	– termico.
	GX 67 150 03 A	1		– teintée.	– getönt.	– tinted.	– coloreado.	– tinto.
	GX 67 150 04 A	1		– chauffante (teintée).	– getönt (heizbar).	– tinted (heated).	– coloreado (termico).	– tinto (termico).
5	2 S 5 403 182 P	1	⌀ 11 - L 4,30 m → 9/72.	Scellement de glace de porte de coffre :	Führung f. Heckfenster :	Sealing f. rear window:	Guarnición de luneta :	Guarnizione per cristallo portello :
	GX 67 276 01 A	1	9/72 →.	– caoutchouc.	– Gummi.	– rubber.	– caucho.	– gomma.
6	GX 67 271 01 A	1	Caoutchouc → 9/72.	Profilé de glace de porte de coffre.	Profil f. Hecksfenster.	Finisher f. rear window.	Perfil de cristal de luneta.	Profilo per cristallo portello.
7	GX 80 102 02 A	1	G.	Glace de custode :	Glass f. Seitenfenster :	Glass f. side panel:	Cristal panel lateral :	Cristallo per pannelli laterali :
	GX 80 103 02 A	1	D.	–	–	–	–	–
	GX 80 102 04 A	1	G.	– teintée.	– getönt.	– tinted.	– coloreado.	– tinto.
	GX 80 103 04 A	1	D.	–	–	–	–	–
8	GX 80 117 02 A	1	G.	Scellement glace de custode :	Führung f. Seitenfenster :	Sealing f. side panel:	Guarnición de cristal lateral :	Guarnizione per cristallo laterale :
	GX 80 118 02 A	1	D.	–	–	–	–	–

I	NUMÉROS	K	GX F 4	Glace de pare-brise, de custode, de porte de coffre et d'enjoliveurs *(Suite)*	Windschutzscheibe, Seitenfenster, Heckfenster und Zierleisten *(Forts.)*	Glasses f. windscreen, side panels, rear window and embellishers *(Cont.)*	Cristales de parabrisas de paneles laterales, de luneta y embellecedores *(Cont.)*	Cristalli per parabrez., per pannelli laterali, per lunotto e modanature *(Cont.)*
				Enjoliveur de glace custode (inox) :	Zierleisten für Seitenfenster :	Embellishers for side glass:	Embellecedores de cristal lateral :	Modanature per cristallo laterale :
9	GX 80 132 02 A	1	Inf. G.	–	–	–	–	–
	GX 80 201 02 A	1	Inf. D.	–	–	–	–	–
10	GX 80 189 04 A	1	AV G - CLUB.	–	–	–	–	–
	GX 80 190 04 A	1	AV D - CLUB.	–	–	–	–	–
11	GX 80 191 04 A	1	AR G -CLUB.	–	–	–	–	–
	GX 80 192 04 A	1	AR D - CLUB.	–	–	–	–	–
12	GX 80 195 02 A	1	Sup. G - CLUB.	–	–	–	–	–
	GX 80 196 02 A	1	Sup. D. - CLUB.	–	–	–	–	–
			CONF.	– (peint couleur indifférente).	– (gestrichen).	– (painted).	– (pintados).	– (verniciate).
10	GX 80 305 02 A	1	AV G.	–	–	–	–	–
	GX 80 306 02 A	1	AV D.	–	–	–	–	–
11	GX 80 307 02 A	1	AR G.	–	–	–	–	–
	GX 80 308 02 A	1	AR D.	–	–	–	–	–
12	GX 80 309 01 A	1	Sup. G.	–	–	–	–	–
	GX 80 310 01 A	1	Sup. D.	–	–	–	–	–
13	GX 80 527 02 A	1	G.	Enjoliveur de jet d'eau de pavillon :	Zierleiste f. Abflussrinne am Dach :	Embellisher f. guttering:	Embellecedor de gotera :	Modanatura per scolatoio:
	GX 80 528 02 A	1	D.	–	–	–	–	–
14	GX 80 254 01 A	1	Inf. AV G.	Embout enjoliveur de custode (inox) :	Endstück f. Zierleiste (rostfrei) :	Embellisher end piece (stainless):	Terminal de embellecedor (inox) :	Terminale per modanatura (inoss.) :
	GX 80 255 01 A	1	Inf. AV D	–	–	–	–	–
1+2 +3				Ensemble de pare-brise :	Windschutzscheibe, insgesamt :	Windscreen assy:	Conjunto de parabrisas :	Insieme parabrezza :
	GX 80 109 05 A	1	« Luxrit ».	–	–	–	–	–
	GX 80 109 06 A	1	« Triplex ».	–	–	–	–	–
	GX 80 109 07 A	1	« Luxrit ».	– teinté.	– getönt.	– tinted.	– coloreado.	– tinto.
	GX 80 109 10 A	1	« Triplex ».	–	–	–	–	–

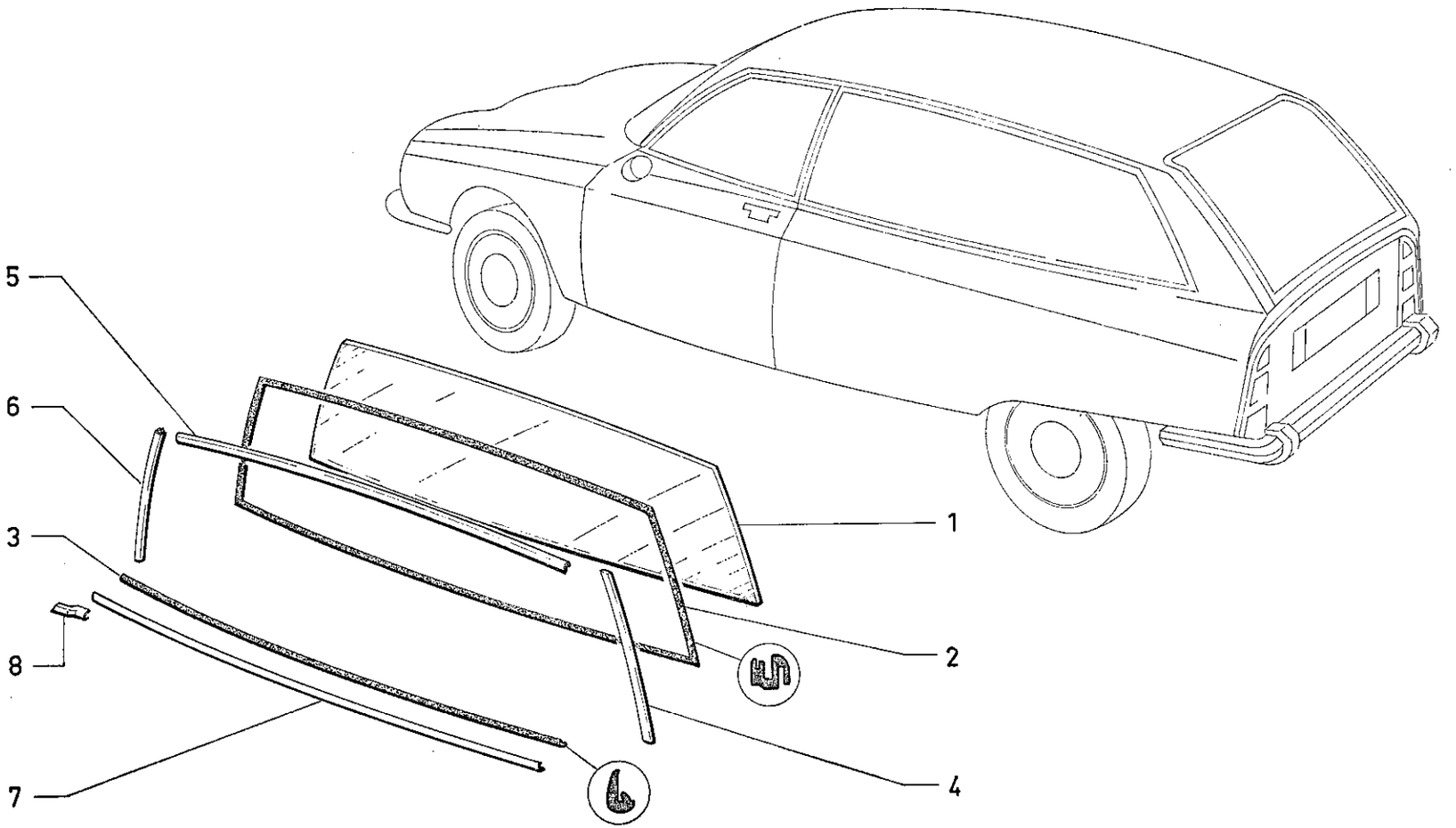
5
6
3
8
7
1
2
4

I	NUMÉROS	K	GX F 2 - glace	Glaces de custode	Scheiben für Seitenfenster	Glasses for side panels	Cristales de paneles laterales	Cristalli per pannelli laterali
				NOTA : Pare-brise et lunette AR GX F 2, voir 7-961/1.	ANM. : Bezüglich Windschutzscheibe und Heckfenster f. GX F 2, siehe 7-961/1.	NOTE: For windscreen and rear window f. GX F 2, do see 7-961/1.	NOTA : Para parabrisas y luneta tras. de GX F 2 ver 7-961/1.	NOTA : Per parabrezza e lunotto post. per GX F 2 vedere 7-961/1.
1				Glace :	Scheibe :	Glass:	Cristal :	Cristallo :
	GX 80 287 01 A	1	G.	-	-	-	-	-
	GX 80 288 01 A	1	D.	-	-	-	-	-
2	2 S 5 403 182 P	2	⌀ 11 - L 4300.	Scellement glace.	Scheibenführung.	Setting piece f. glass.	Engaste de cristal.	Graffatura per cristallo.
3	GX 80 518 01 A	2	Inf. - int.	Garniture.	Dichtgarnitur.	Sealing.	Guarnición.	Guarnizione.
			Ext.	Enjoliveur :	Zierleiste :	Embellisher:	Embellecedor :	Modanatura :
4	GX 80 329 01 B	1	AR G.	-	-	-	-	-
	GX 80 330 01 B	1	AR D.	-	-	-	-	-
5	GX 80 333 01 B	1	Sup. G.	-	-	-	-	-
	GX 80 334 01 B	1	Sup. D.	-	-	-	-	-
6	GX 80 331 01 B	1	AV G.	-	-	-	-	-
	GX 80 332 01 B	1	AV D.	-	-	-	-	-
7	GX 80 325 01 A	1	Inf. G.	-	-	-	-	-
	GX 80 326 01 A	1	Inf. D.	-	-	-	-	-
8	GX 80 327 01 A	1	Inf. AV G.	-	-	-	-	-
	GX 80 328 01 B	1	Inf. AV D.	-	-	-	-	-

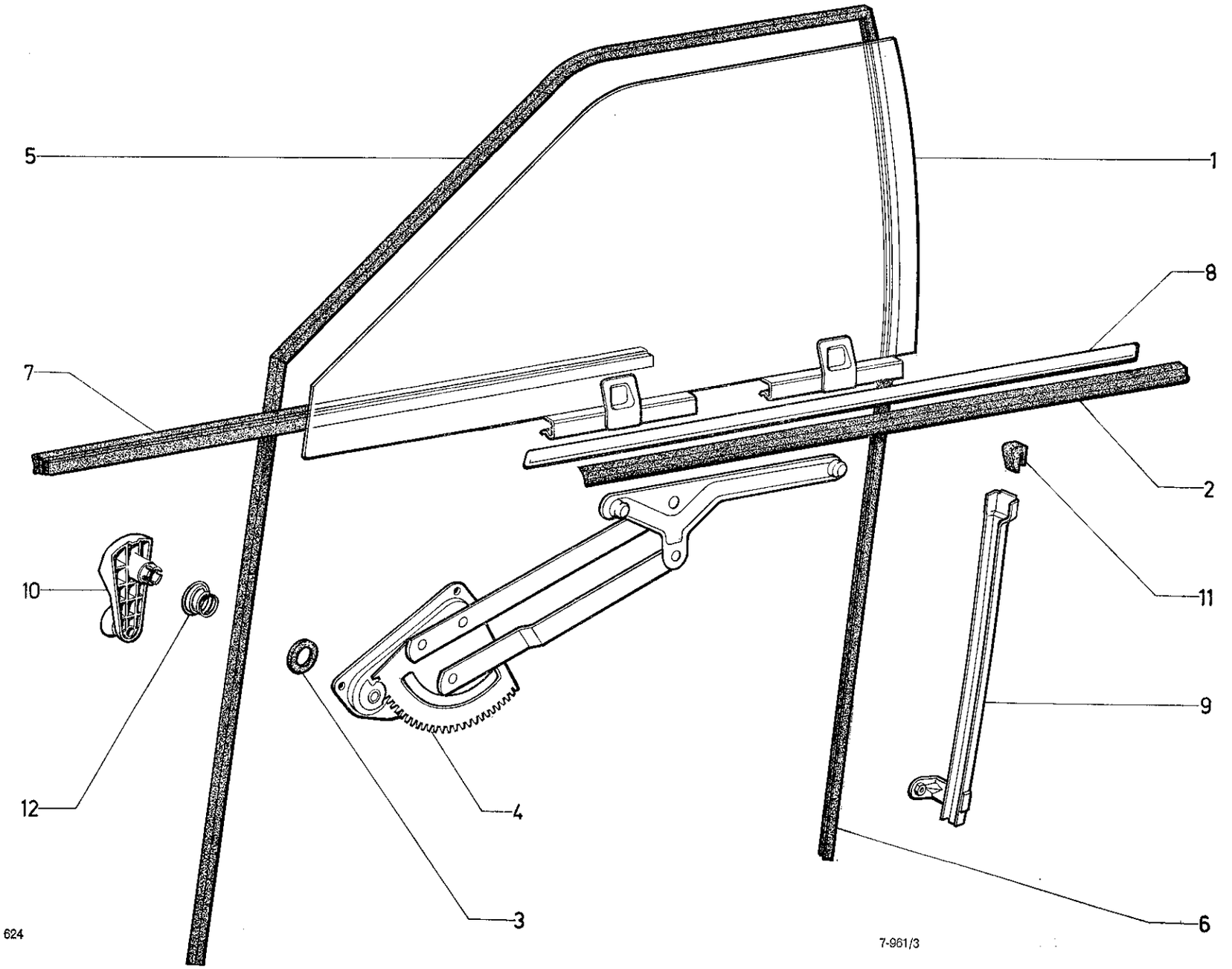
5
1
8
7
2
10
11
9
12
4
3
6
624
7-961/3

I	NUMÉROS	K		Glace de porte AV	Glas an vorderer Tür	Glasses for front doors	Cristales de puertas delanteras	Cristalli per portiere anteriori
1				Glace avec bas de glace (chaussée) :	Glas mit angepresster untere Scheibenführung :	Glass with lower channel clampt on:	Cristal con moldura de base engastada :	Cristallo con guida di base graffato :
	GX 65 185 01 C	1	G.	–	–	–	–	–
	GX 65 186 01 C	1	D.	–	–	–	–	–
	GX 65 185 02 A	1	G.	– teintée.	– getönt.	– tinted.	– coloreado.	– tinto.
	GX 65 186 02 A	1	D.	–	–	–	–	–
2	GX 65 189 01 A	2	Ext. - L 725.	Garniture d'étanchéité.	Dichtgarnitur.	Sealing trimming.	Guarnición de estanq.	Guarniz. di tenuta.
3	GX 65 195 01 A	2	40 × 17,5 × 6.	Embase de manivelle.	Fuss der Fensterkurbel.	Base for handle.	Escudo de manivela.	Basetta per manovella.
4				Lève-glace :	Fensterheber :	Window winder:	Alzacristal :	Alzacristallo :
	GX 65 198 01 B	1	G - R.p. GX 65 500 01 A. → 3/71.	–	–	–	–	–
	GX 65 199 01 B	1	D → 3/71.	–	–	–	–	–
	GX 65 500 01 A	1	G 3/71 →.	– insonorisé.	– m. Geräuschdämpfung.	– antirattle.	– insonorizado.	– insonorizzato.
	GX 65 501 01 A	1	D 3/71 →.	– insonorisé.	– m. Geräuschdämpfung.	– antirattle.	– insonorizado.	– insonorizzato.
5	GX 65 200 01 A	2	L 1560.	Coulisse AV.	Vordere Führung.	Front channel.	Corredera delantera.	Slitta anteriore.
6	GX 65 201 01 A	2	L 900.	Coulisse AR.	Hintere Führung.	Rear channel.	Corredera trasera.	Slitta posteriore.
7	GX 65 203 01 A	2	L 715 - int.	Étanchéité enjoliveur.	Abdichtung als Zierstück.	Sealing forming embellisher.	Guarnición formante embellecedor.	Guarniz. formante modanatura.
8			Ext. - L 782.	Enjoliveur, partie inf. :	Zierstück, unterer Teil :	Embellisher, lower part:	Embellecedor, parte inf. :	Abbellimento, parte inf. :
	GX 65 238 01 A	1	G.	–	–	–	–	–
	GX 65 239 01 A	1	D.	–	–	–	–	–
9			AR.	Guide mobile :	Bewegliche Führung :	Moving guide:	Guia movil :	Guida mobile :
	GX 65 475 01 A	1	G.	–	–	–	–	–
	GX 65 476 01 A	1	D.	–	–	–	–	–
10	GX 65 262 01 A	2		Manivelle de lève-glace.	Kurbel für Fensterheber.	Handle for window winder.	Manivela de alzacristal.	Manovella per alzacristallo.
11	GX 65 266 02 A	2	e 7.	Butée caoutchouc.	Gummianschlag.	Rubber stop.	Tope de caucho.	Reggispinta di gomma.
12	D 9961-124 L	2	⌀ int. 32 - ⌀ int. 45.	Ressort de manivelle.	Feder für Fensterkurbel.	Spring for handle.	Muelle de manivela.	Molla per manovella.
	AM 854-228 A	4	L 20.	Profilé d'enjoliveur.	Profil f. Zierstück.	Strip f. embellisher.	Perfil de embellecedor.	Profilo per abbellimento.
	23 454 319 A *ZD 9345 430 W*	2	H M 5 × 14.	Vis de guide-glace.	Schraube für Scheibenführung.	Screw f. guide.	Tornillo de guida de cristal	Vite per guidacristallo.
	25 240 019 H *ZD 9524 000 W*	8	H M 6.	Écrou de lève-glace.	Mutter für Fensterheber.	Nut for window winder.	Tuerca de alzacristal.	Dado per alzacristallo.

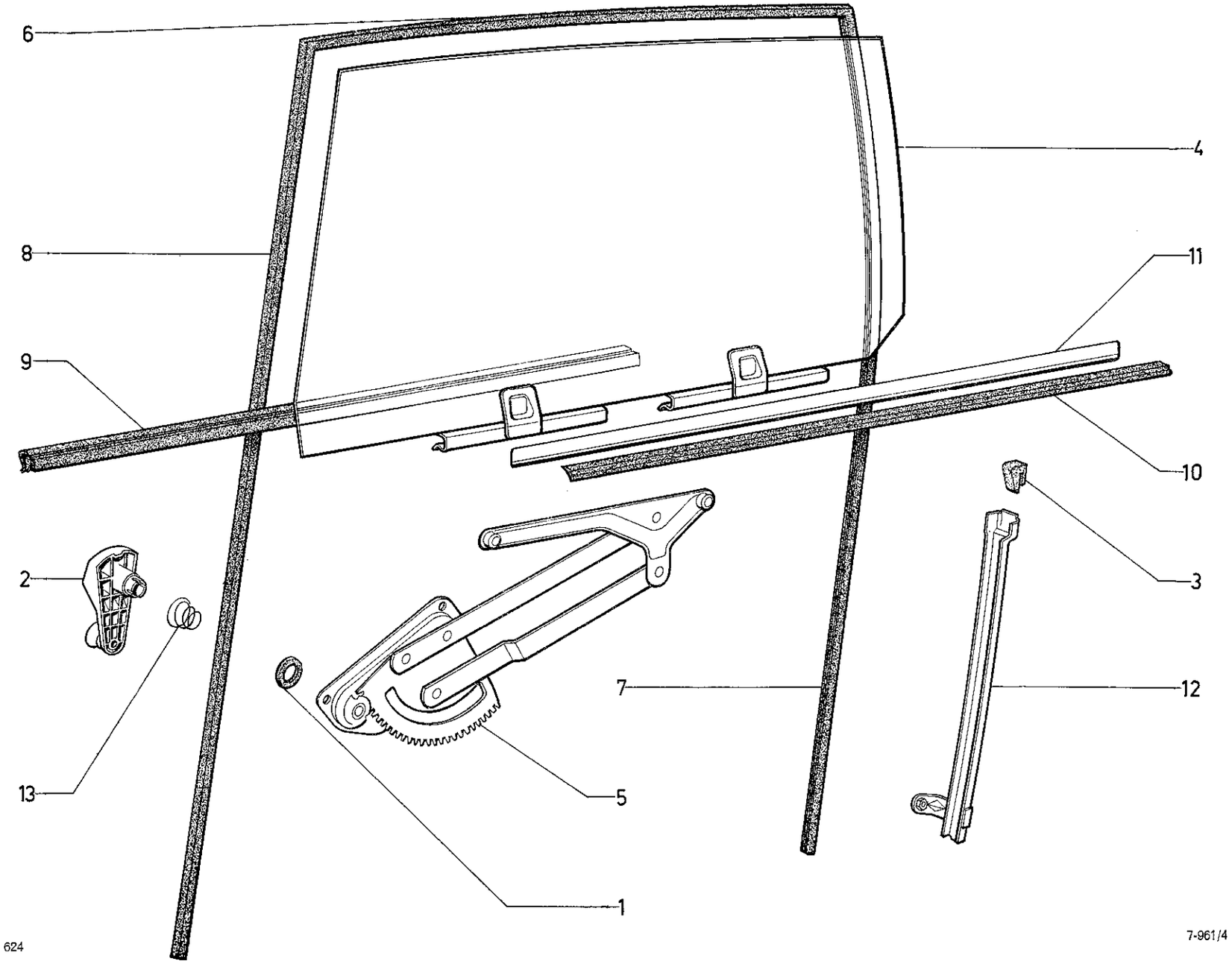
6
4
8
11
9
10
2
3
7
12
13
5
1
624
7-961/4

I	NUMÉROS	K		Glace de porte AR	Glas an hinterer Tür	Glasses for rear doors	Cristales de puertas traseras	Cristalli per portiere posteriori
1	GX 65 195 01 A	2	40 × 17,5 × 6.	Embase de manivelle.	Fuss der Fensterkurbel.	Base for handle.	Escudo de manivela.	Basetta per manovella.
2	GX 65 262 01 A	2		Manivelle de lève-glace.	Kurbel.	Handle.	Manivela.	Manovella.
3	GX 65 266 01 A	2	e 12,5.	Butée caoutchouc.	Gummianschlag.	Rubber buffer.	Tope de caucho.	Reggispinta di gomma.
4	GX 66 163 01 C	1	G - BL.	Glace avec bas de glace (chaussée) :	Scheibe mit angepresster unterer Scheibenführung :	Glass with lower channel clampt on:	Cristal con moldura de base engastada :	Cristallo con guida di base graffato base :
	GX 66 164 01 C	1	D - BL.	–	–	–	–	–
	GX 66 163 02 C	1	G - GX F 4.	–	–	–	–	–
	GX 66 164 02 C	1	D - GX F 4.	–	–	–	–	–
	GX 66 163 03 A	1	G - BL.	– teintée.	– getönt.	– tinted.	– coloreado.	– tinto.
	GX 66 164 03 A	1	D - BL.	–	–	–	–	–
	GX 66 163 04 A	1	G - GX F 4.	–	–	–	–	–
	GX 66 164 04 A		D - GX F 4.	–	–	–	–	–
5	GX 66 167 01 A	1	G - entr. de fixat. 300.	Lève-glace :	Fensterheber :	Window winder:	Alzacristal :	Alzacristallo :
	GX 66 168 01 A	1	D.	–	–	–	–	–
6	GX 66 171 01 A	2	Sup. 560.	Coulisse.	Scheibenführung.	Channel.	Corredera.	Slitta.
7	GX 66 172 01 A	2	AR.	Coulisse.	Scheibenführung.	Channel.	Corredera.	Slitta.
8	GX 66 207 01 A	2	AV.	Coulisse.	Scheibenführung.	Channel.	Corredera.	Slitta.
9	GX 66 174 01 A	2	L 648 - int.	Étanchéité enjoliveur.	Abdichtung als Zierstück.	Sealing forming embellisher.	Guarnición formante embellecedor.	Guarniz. formante modanatura.
10	GX 66 186 01 A	2	Ext. - L 655.	Garniture d'étanchéité.	Dichtgarnitur.	Sealing trimming.	Guarnición de estanq.	Guarniz. di tenuta.
11	GX 66 188 01 A	1	Ext. G - L 702.	Enjoliveur, partie inf. :	Zierstück, unterer Teil :	Embellisher, lower part:	Embellecedor, parte inf. :	Modanatura parte inf. :
	GX 66 253 01 A	1	Ext. D - L 702.	–	–	–	–	–
12	GX 66 319 01 A	1	AR G.	Guide mobile :	Bewegliche Führung :	Moving guide:	Guia movil :	Guida mobile :
	GX 66 320 01 A	1	AR D.	–	–	–	–	–
13	D 9961-124 L	2	⌀ int. 32 - ⌀ int. 45.	Ressort de manivelle.	Feder für Fensterkurbel.	Spring for handle.	Muelle de manivela	Molla per manovella.
	ZD 9345 430 W	2	H M 5 × 14.	Vis de guide-glace.	Schraube für Scheibenführung.	Side runner screw.	Tornillo de guia de cristal.	Vite per guida cristallo.
	ZD 9524 000 W	8	H M 6.	Écrou de lève-glace.	Mutter für Fensterheber.	Window winder nut.	Tuerca per alzacristal.	Dado per alzacrist. allo.
	AM 854-228 A	4	L 20.	Profilé d'enjoliveur ext.	Äusseres Zierprofil.	Exterior finisher.	Perfil de remate ext.	Profilo di abbell. est.

SOUS-GROUPES	DÉSIGNATION DES CHAPITRES	UNTER-GRUPPEN	BEZEICHNUNG DER KAPITEL	UNDER-GROUPS	DESCRIPTION OF CHAPTERS
8-554	Pare-soleil - Rétroviseur int.	8-554	Sonnenblende - Innerer Rückblickspiegel	8-554	Sun visor - Rear view mirror, inner
8-616	Ceintures de sécurité	8-616	Sicherheitsgurte	8-616	Safety belts
8-622	Outillage de roue	8-622	Werkzeuge für Rad	8-622	Tools for wheel
8-922	Banquette AR fixe - Armature CLUB → 7/73 - CONF	8-922	Hintere Sitzbank, feststehend - Armatur CLUB → 7/73 - CONF	8-922	Rear bench seat, fixed - Frame CLUB → 7/73 - CONF
8-922/A	Banquette AR fixe - Armature CLUB 7/73 →	8-922/A	Hintere Sitzbank, feststehend - Armatur CLUB 7/73 →	8-922/A	Rear bench seat, fixed - Frame CLUB 7/73 →
8-922/1	Banquette AR fixe - Garnitures → 7/73	8-922/1	Hintere Sitzbank, feststehend - Bezüge → 7/73	8-922/I	Rear bench seat, fixed - Trims → 7/73
8-922/2	Banquette AR fixe - Garniture CONF 7/73 →	8-922/2	Hintere Sitzbank, feststehend - Bezüge CONF 7/73 →	8-922/2	Rear bench seat, fixed - Trims CONF 7/73 →
8-922/3	Banquette AR fixe - Garnitures CLUB 7/73 →	8-922/3	Hintere Sitzbank, feststehend - Bezüge CLUB 7/73 →	8-922/3	Rear bench seat, fixed - Trims CLUB 7/73 →
8-922/4	Banquette AR fixe complète CONF 7/73 →	8-922/4	Hintere Sitzbank, feststehend, komplett CONF 7/73 →	8-922/4	Rear bench seat, fixed, complete - CONF 3/73 →
8-922/5	Banquette AR fixe complète - CLUB 7/73 →	8-922/5	Hintere Sitzbank, feststehend, komplett CLUB 7/73 →	8-922/5	Rear bench seat, fixed, complete - CLUB 7/73 →
8-922/6	Banquette AR rabattable - Armature BK	8-922/6	Hintere Sitzbank, Umklappbar - Armatur BK	8-922/6	Rear bench seat, folding - Frame BK
8-922/7	Banquette AR rabattable - Garnitures BK - CLUB	8-922/7	Hintere Sitzbank, Umklappbar - Bezüge BK - CLUB	8-922/7	Rear bench seat, folding - Trims BK - CLUB
8-922/8	Banquette AR rabattable - Garnitures BK - CONF	8-922/8	Hintere Sitzbank, Umklappbar - Bezüge BK - CONF	8-922/8	Rear bench seat, folding - Trims BK - CONF
8-932	Sièges AV - Armatures CLUB	8-932	Vordere Sitze - Armaturen CLUB	8-932	Front seats - Frames - CLUB
8-932/1	Sièges AV - Garnitures CLUB → 4/72	8-932/1	Vordere Sitze - Bezüge CLUB → 4/72	8-932/1	Front seats - Trims CLUB → 4/72
8-932/2	Sièges AV - Garnitures CLUB 4/72 →	8-932/2	Vordere Sitze - Bezüge CLUB 4/72 →	8-932/2	Front seats - Trims CLUB 4/72 →
8-932/3	Sièges AV - Vide-poches CLUB → 4/72	8-932/3	Vordere Sitze - Ablagefach CLUB → 4/72	8-932/3	Front seats - Map pocket → 4/72
8-932/4	Sièges AV - Armature CONF	8-932/4	Vordere Sitze - Armaturen CONF	8-932/4	Front seats - Frames CONF
8-932/5	Sièges AV - Garnitures CONF	8-932/5	Vordere Stize - Bezüge CONF	8-932/5	Front seats - Trims CONF
8-932/6	Sièges AV complets CLUB	8-932/6	Vordere Sitze, komplett CLUB	8-932/6	Front seats, complete CLUB
8-932/7	Sièges AV complets CONF	8-932/7	Vordere Sitze, komplett CONF	8-932/7	Front seats, complete CONF
8-941	Sièges AV - Repose-tête CLUB	8-941	Vordere Sitze - Kopfstutze CLUB	8-941	Front seats - Head-rest CLUB
8-981	Insonorisation-tapis	8-981	Geräuschdämpfung - Bodenmatten	8-981	Sound-proofing - Carpets
8-982	Garnitures intérieures de caisse	8-982	Innenbezüge für Karosserie	8-982	Body interior trims
8-983	Panneaux de portes AV CLUB → 7/73	8-983	Türfüllungen, vorn CLUB → 7/73	8-983	Door panels, front CLUB → 7/73
8-983/A	Panneaux de portes AV CLUB - CONF 7/73 →	8-983/A	Türfüllungen, vorn CLUB - CONF 7/73 →	8-983/A	Door panels, front CLUB - CONF 7/73 →
8-983/1	Panneaux de portes AR CLUB → 7/73	8-983/1	Türfüllungen, hinten CLUB → 7/73	8-983/1	Door panels, rear CLUB → 7/73
8-983/1 A	Panneaux de portes AR CLUB - CONF 7/73 →	8-983/1 A	Türfüllungen, hinten CLUB - CONF 7/73 →	8-983/1 A	Door panels, rear CLUB - CONF 7/73 →
8-983/2	Panneaux de portes CONF → 7/73	8-983/2	Türfüllungen CONF → 7/73	8-983/2	Door panels CONF → 7/73

SUBGRUPOS	DESIGNACION DE LOS CAPITULOS	SOTTO-GRUPPI	DESIGNAZIONE DEI CAPITOLI
8-554	Parasol - Retrovisor interior	8-554	Parasole - Retrovisore interno
8-616	Cinturones de securidad	8-616	Cinture di sicurezza
8-622	Utillaje para ruedas	8-622	Attrezzi per ruote
8-922	Banqueta trasera fija - Armadura CLUB → - 7/73 CONF	8-922	Sedile posteriore fisso - Armatura CLUB → 7/73 - CONF
8-922/A	Banqueta trasera fija - Armadura CLUB 7/73 →	8-922/A	Sedile posteriore fisso - Armatura CLUB 7/73 →
8-922/1	Banqueta trasera fija - Guarniciones → 7/73	8-922/1	Sedile posteriore fisso - Rivestimenti → 7/73
8-922/2	Banqueta trasera fija - Guarniciones CONF 7/73 →	8-922/2	Sedile posteriore fisso - Rivestimenti CONF 7/73 →
8-922/3	Banqueta fija trasera - Guarniciones CLUB 7/73 →	8-922/3	Sedile posteriore fisso - Rivestimenti CLUB 7/73 →
8-922/4	Banqueta trasera fija completa CONF 7/73 →	8-922/4	Sedile posteriore fisso completo - CONF 7/73 →
8-922/5	Banqueta trasera fija completa CLUB 7/73 →	8-922/5	Sedile posteriore fisso completo - CLUB 7/73 →
8-922/6	Banqueta trasera plegable - Armadura BK	8-922/6	Sedile posteriore ribaltabile - Armatura BK
8-922/7	Banqueta trasera plegable - Guarniciones BK - CLUB	8-922/7	Sedile posteriore ribaltabile - Rivestimenti BK - CLUB
8-922/8	Banqueta trasera plegable - Guarniciones BK - CONF	8-922/8	Sedile posteriore ribaltabile - Rivestimenti BK - CONF
8-932	Asientos delanteros - Armaduras CLUB	8-932	Sedili anteriori - Armature CLUB
8-932/1	Asientos delanteros - Guarniciones CLUB → 4/72	8-932/1	Sedili anteriori - Rivestimenti CLUB → 4/72
8-932/2	Asientos delanteros - Guarniciones CLUB 4/72 →	8-932/2	Sedili anteriori - Rivestimenti CLUB 4/72 →
8-932/3	Asientos delanteros - Portaobjetos CLUB → 4/72	8-932/3	Sedili anteriori - Tasche CLUB → 4/72
8-932/4	Asientos delanteros - Armaduras CONF	8-932/4	Sedili anteriori - Armature CONF
8-932/5	Asientos delanteros - Guarniciones CONF	8-932/5	Sedili anteriori - Rivestimenti CONF
8-932/6	Asientos delanteros completos CLUB	8-932/6	Sedili anteriori completi CLUB
8-932/7	Asientos delanteros completos CONF	8-932/7	Sedili anteriori completi CONF
8-941	Asientos delanteros - Apoyo de cabeza CLUB	8-941	Sedili anteriori - Appoggiatesta CLUB
8-981	Insonorización - Alfombras	8-981	Insonorizzazione - Tappeti
8-982	Guarniciones interiores de caja	8-982	Rivestimenti interni della scocca
8-983	Paneles de puertas delanteras CLUB → 7/73	8-983	Pannelli per portiere anteriore CLUB → 7/73
8-983/A	Paneles de puertas del. CLUB - CONF 7/73 →	8-983/A	Pannelli portiere ant. CLUB - CONF 7/73 →
8-983/1	Paneles de puertas traseras CLUB → 3/73	8-983/1	Pannelli per portiere posteriore CLUB → 3/73
8-983/1 A	Paneles de puertas tras. CLUB - CONF 3/73 →	8-983/1 A	Pannelli portiere post. CLUB - CONF 7/73 →
8-983/2	Paneles de puertas CONF → 3/73	8-983/2	Pannelli per portiere CLUB → 3/73

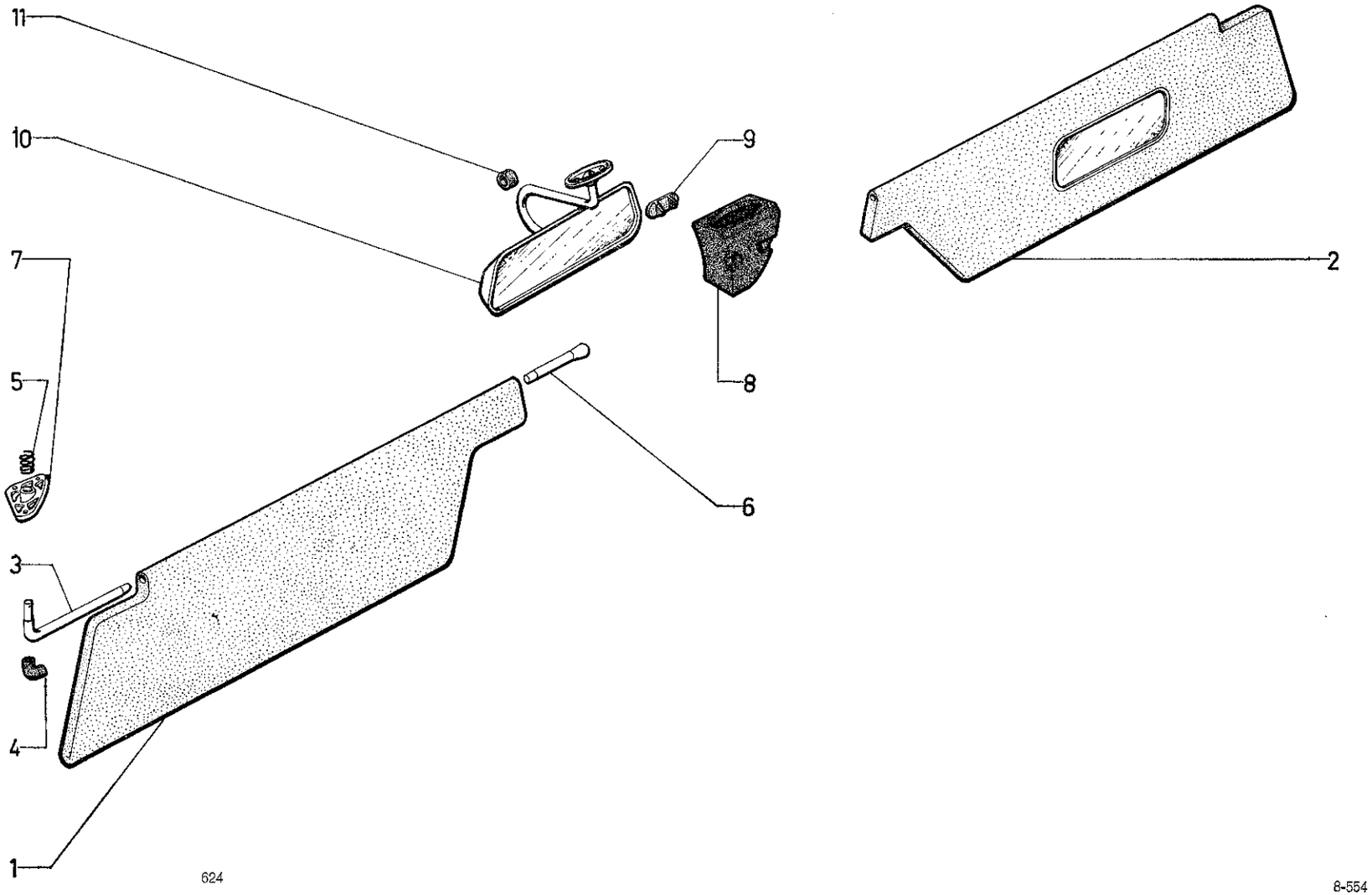
11
10
9
7
5
8
6
3
4
1
2
624

I	NUMÉROS	K		Pare-soleil Rétroviseur intérieur	Sonnenblende Innerer Rückblickspiegel	Sun visor Rear view mirror (inner)	Para-sol Retrovisor interior	Parasole Retrovisore interno
			→ 7/73	Pare-soleil	Sonnenblende	Sun visor	Para-sol	Parasole
1				Écran sans miroir :	Blendschirm ohne Spiegel :	Screen without mirror:	Pantalla sin espejo :	Schermo senza specchietto :
	GX 53 192 01 A	1	G - CONF.	–	–	–	–	–
	GX 53 192 02 A	1	D - CONF.	–	–	–	–	–
1	GX 53 192 01 A	1	G - CLUB.	Écran sans miroir.	Blendschirm ohne Spiegel.	Screen without mirror.	Pantalla sin espejo.	Schermo senza specchietto.
2	GX 53 193 01 A	1	D - R.m.p. - CLUB.	Écran avec miroir.	Blendschirm mit Spiegel.	Screen with mirror.	Pantalla con espejo.	Schermo con specchietto.
			CLUB - D à D					
2	GX 53 193 03 A	1	G - R.m.p.	Écran avec miroir.	Blendschirm mit Spiegel.	Screen with mirror.	Pantalla con espejo.	Schermo con specchietto.
1	GX 53 192 02 A	1	D.	Écran sans miroir :	Blendschirm ohne Spiegel :	Screen without mirror:	Pantalla sin espejo :	Schermo senza specchietto :
	GX 53 192 03 A	1	G (AUS).	–	–	–	–	–
	GX 53 192 04 A	1	D (AUS).	–	–	–	–	–
			TT 7/73 →	Pare-soleil	Sonnenblende	Sun visor	Para-sol	Parasole
1		1	G.	Écran nu :	Blendschirm, ohne Ausr. :	Screen, only:	Pantalla desnuda :	Schermo nudo :
	GX 53 192 01 B		D à G.	– sans miroir.	– ohne Spiegel.	– without mirror.	– sin espejo.	– senza specchietto.
	GX 53 193 03 B		D à D.	– avec miroir.	– mit Spiegel.	– with mirror.	– con espejo.	– con specchietto.
	GX 53 192 03 B		(AUS).	– sans miroir.	– ohne Spiegel.	– without mirror.	– sin espejo.	– senza specchietto.
2		1	D.	Écran nu :	Blendschirm, ohne Ausr. :	Screen, only:	Pantalla desnuda :	Schermo nudo :
	1 G 5 442 211 T		D à G - R.p. 5 446 451 E.	– avec miroir.	– mit Spiegel.	– with mirror.	– con espejo.	– con specchietto.
	1 G 5 446 451 E		D à G.	– avec miroir.	– mit Spiegel.	– with mirror.	– con espejo.	– con specchietto.
	GX 53 192 02 B		D à D (SD).	– sans miroir.	– ohne Spiegel.	– without mirror.	– sin espejo.	– senza specchietto.
	GX 53 192 04 B		(AUS).	– sans miroir.	– ohne Spiegel.	– without mirror.	– sin espejo.	– senza specchietto.

I	NUMÉROS	K		Pare-soleil Rétroviseur intérieur *(Suite)*	Sonnenblende Innerer Rückblickspiegel *(Forts.)*	Sun visor Rear view mirror (Inner) *(Cont.)*	Para-sol Retrovisor interior *(Cont.)*	Parasole Retrovisore interno *(Cont.)*
			TT	**Fixation**	**Befestigung**	**Securing parts**	**Sujeción**	**Fissaggio**
3	GX 53 189 01 A	2		Axe latéral.	Seitenachse.	Lateral spindle.	Eje lateral.	Perno lateral.
4	GX 53 265 01 A	2		Protecteur d'axe.	Abschirmung für Achse.	Spindle protector.	Protector de eje.	Prottetore per perno.
5	GX 53 262 01 A	2		Ressort d'axe.	Feder für Achse.	Spindle spring.	Muelle de eje.	Molla del perno.
6	GX 53 210 01 A	2	→ 7/73.	Axe central :	Mittlere Achse :	Central spindle:	Eje central :	Perno laterale :
	GX 53 210 02 A	2	7/73 →.	–	–	–	–	–
7				Support latéral :	Seitlicher Träger.	Lateral bracket:	Soporte lateral :	Supporto laterale :
	GX 53 187 01 A	1	G.	–	–	–	–	–
	GX 53 188 01 A	1	D.	–	–	–	–	–
8	GX 53 211 01 A	1		Support central.	Mittlerer Träger.	Central bracket.	Soporte centrale.	Supporto centrale.
9	GX 53 263 01 A	1		Barette de maintien.	Halteblech.	Retaining plate.	Plaqueta de sujeción.	Piaccheta di fissaggio.
	ZD 9096 600 U	6	TFB 4,85 × 19.	Vis.	Schraube.	Screw.	Tornillo.	Vite.
	26 157 969 A *ZC 9615 796 U*	6		Écrou expansible.	Mutter.	Expanding nut.	Tuerca expansible.	Dado espansibile.
				Rétroviseur	**Rückblickspiegel**	**Rear view mirror**	**Retrovisor**	**Retrovisore**
10				Rétroviseur :	Rückblickspiegel :	Rear view mirror:	Retrovisor :	Retrovisore :
	GX 53 180 01 A	1	CONF.	–	–	–	–	–
	GX 53 180 02 A	1	CLUB.	–	–	–	–	–
11		?		Butée caoutchouc :	Gummianschlag :	Rubber bush:	Tope de caucho :	Reggispinta di gomma :
	GX 53 264 01 A		1° - L 22 - N.F.P.	–	–	–	–	–
	1 M 5 420 287 N *AM 551-192 A*		2° - L 28.	–	–	–	–	–
	1 M 5 420 288 Z *AM 551-193 A*		3° - L 37.	–	–	–	–	–
				Fixation	**Befestigung**	**Securing parts**	**Sujeción**	**Fissaggio**
	ZC 9621 528 U	2	TFB M 5 × 18.	Vis.	Schraube.	Screw.	Tornillo.	Vite.
	26 158 069 N *ZC 9615 806 U*	2	M 5.	Écrou cage.	Käfigmutter.	Nut in cage.	Tuerca en cajilla.	Dado in gabbia.

I	NUMÉROS	K		Ceintures de sécurité	Sicherheitsgurte	Safety belts	Cinturones de seguridad	Cinture di sicurezza
			AV					
A				Ceinture 3 brins :	Dreipunktgurt :	Belt, 3 straps:	Cinturón de 3 hebras :	Cintura a 3 cinghie :
	GX 53 258 01 B	1	R.m.p. 1/72 → 4/73. R.p. GX 53 258 01 C.	- avec fixation.	- m. Befestigungsteilen.	- with securing parts.	- con pieza de fijación.	- con pezzi di fissag.
	GX 53 259 01 B	1	R.m.p. 1/72 → 4/73. R.p. GX 53 259 01 C.	-	-	-	-	-
	GX 53 258 01 C	1	G 4/73 →.	-	-	-	-	-
	GX 53 259 01 C	1	D 4/73 →.	-	-	-	-	-
	1 D 5 416 368 R *DX 9616-269 A*	6	7/16".	Vis.	Schraube.	Screw.	Tornillo.	Vite.
	1 D 5 416 367 E *DX 9616-215* A	6	20,5 × 11,3 × 6.	Entretoise.	Zwischenstück.	Distance piece.	Separador.	Distanziale.
	ZC 9624 033 W	6	29 × 18.	Rondelle.	Scheibe.	Washer.	Arandela.	Rondella.
	1 D 5 416 391 R *DX 9616-217 A*	2		Boîtier sur pied milieu.	Gehäuse am Mittelpfosten.	Casing on central pillar.	Caja sobre pie medio.	Scatola sul montante centrale.
	DX 616-214 A	2		Crochet.	Haken.	Hook.	Gancho.	Gancio.
			AR → 1/72					
B				Ceinture 3 brins :	Dreipunktgurt :	Belt, 3 straps:	Cinturón de 3 hebras :	Cintura a 3 cinghie :
	GX 53 285 02 A	1	G - BL - CONF R.p. GX 53 285 02 B.	- boucles grises.	- grauer Verschluss.	- grey buckles.	- hebillas gris.	- fibblie grigie.
	GX 53 286 02 A	1	D - BL - CONF R.p. GX 53 286 02 B.	-	-	-	-	-
	GX 53 285 01 A	1	G - BK - CONF.	- boucles grises.	- grauer Verschluss.	- grey buckles.	- hebillas gris.	- fibbie grigie.
	GX 53 286 01 A	1	D - BK - CONF R.p. GX 53 286 01 B.	-	-	-	-	-
	GX 53 287 01 A	1	G - CLUB - R.p. GX 53 285 01 C.	-	-	-	-	-
	GX 53 288 01 A	1	D - CLUB - R.p. GX 53 286 02 B.	-	-	-	-	-
C	GX 53 291 01 A	1		Ceinture centrale, 2 brins (boucles noires) avec fixation.	Zweipunkt-Mittelgurt (schwarzer Verschluss) m. Befestigungsteilen.	Central belt, 2 straps (black buckles) with securing parts.	Cinturón central de 2 hebras (hebillas negras) con piezas de fijación.	Cintura centrale a 2 fibbie (fibbie nere) con pezzi di fissag.
	1 D 5 416 368 R *DX 9616-269 A*	8	7/16".	Vis.	Schraube.	Screw.	Tornillo.	Vite.
	1 D 5 416 367 E *DX 9616-215* A	8	20,5 × 11,3 × 6.	Entretoise	Zwischenstück.	Distance piece.	Separador.	Distanziale.
	ZC 9624 033 W	8	29 × 18.	Rondelle.	Scheibe.	Washer.	Arandela.	Rondella.
	DX 616-214 A	4		Crochet.	Haken.	Hook.	Gancho.	Gancio.

I	NUMÉROS	K		Outillage de roue	Werkzeuge für Rad	Tools for wheels	Utillaje de ruedas	Attrezzi per ruote
	GX 52 107 01 A	1		Cric.	Wagenheber.	Jack.	Gato.	Cricco.
	GX 52 101 01 A	1		Manivelle.	Handkurbel.	Starting handle.	Manivela.	Manovella.
	2 G 5 430 509 X			Vilebrequin démonte-roue.	Radkurbel.	Wheel brace.	Berbiquí desmontaruedas.	Menaruola smontaruote.
				Fixation cric	**Befestigung Wagenheber**	**Jack securing parts**	**Sujeción de gato**	**Fissaggio per cricco**
	GX 52 110 01 A	1		Agrafe.	Spange.	Clip.	Grapa.	Graffetta.
	23 678 009 N *ZD 9367 800 N*	1	TH M 6 × 10.	Vis.	Schraube.	Screw.	Tornillo.	Vite.
	22 908 019 G *ZD 9290 800 U*	1	Co 6.	Rondelle.	Scheibe.	Washer.	Arandela.	Rondella.
	ZC 9615 856 U	1	M 6.	Écrou cage.	Käfigmutter.	Cage nut.	Tuerca con cajilla.	Dado in gabbia.
				Fixation manivelle	**Befestigung Handkurbel**	**Starting handle securing parts**	**Sujeción de manivela**	**Fissaggio per manovella**
	ZC 9619 893 U	2		Agrafe.	Spange.	Clip.	Grapa.	Graffetta.
	ZC 9618 747 U	2		Rivet.	Niet.	Rivet.	Remache.	Rivetto.
				Support de roue	**Halterung für Reserverad**	**Wheel bracket**	**Soporte de rueda**	**Supporto ruota**
	GX 22 114 01 B	1		Support assemblé.	Komplette Halterung.	Bracket, assy	Soporte completo.	Supporto completo.
	GX 52 128 01 A	1		Sangle de maintien.	Halteband.	Holding strap.	Cinturón de sujeción.	Cinghia di fissaggio.

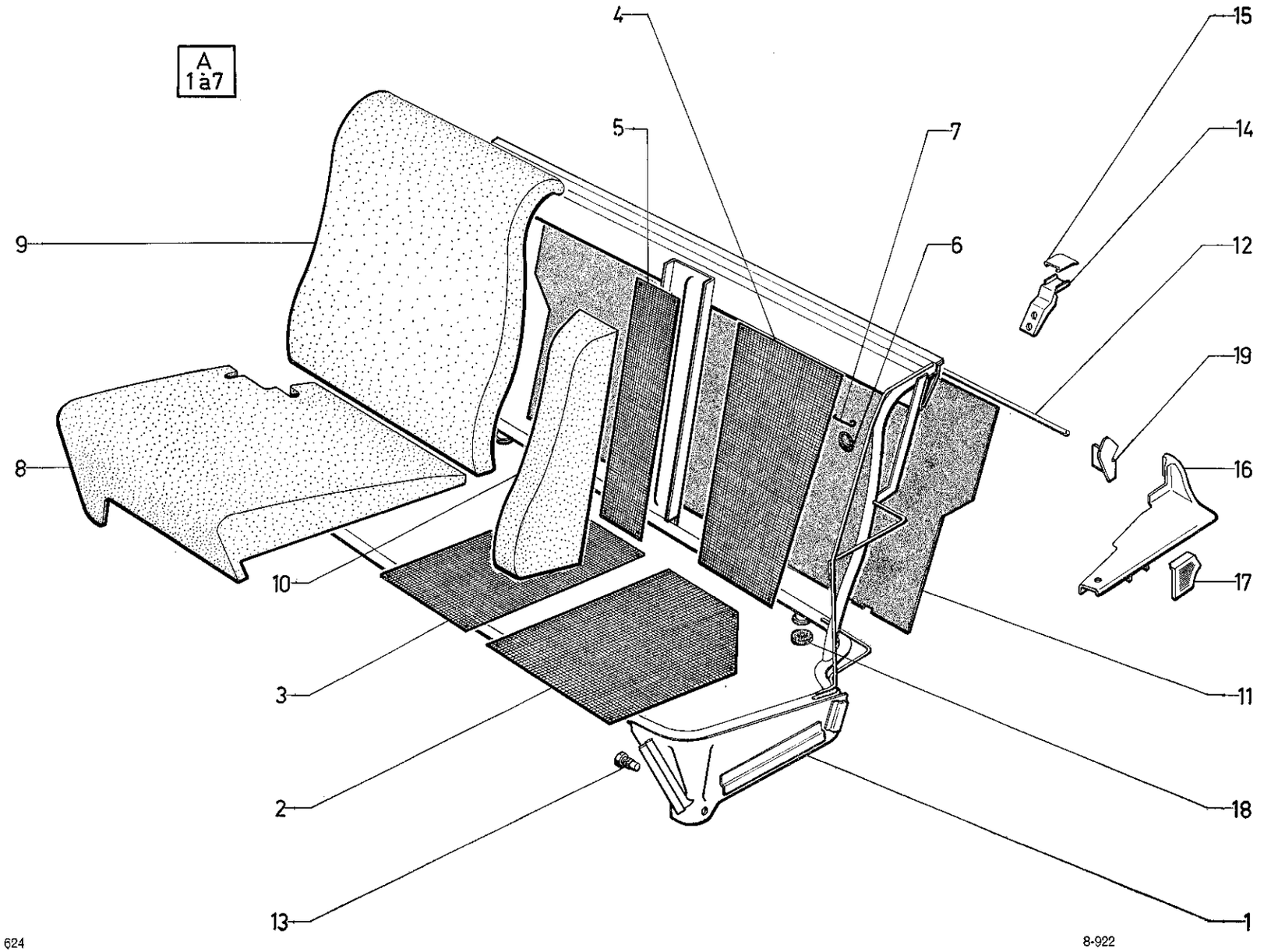
A
1 à 7
4
15
5
7
14
9
6
12
19
8
16
10
17
3
11
2
18
13
1

I	NUMÉROS	K	CONF CLUB → 7/73	Banquette AR fixe Armature	Hintere Sitzbank, feststehend - Armatur	Rear bench, fixed Frame	Banqueta tras. fija Armadura	Banchetto post. fisso Armatura
A	GX 82 233 01 A	1	CLUB.	Armature avec sommiers (1 à 7) :	Armatur mit Unterlage (1 - 7) :	Frame with backing (1 to 7):	Armadura con somier (1 a 7) :	Armatura con sottofondo (1 a 7) :
		1	CONF 7/73 →.	–	–	–	–	–
	GX 82 233 02 A	1	CONF → 7/73.	–	–	–	–	–
1	GX 82 224 01 A	1	CLUB.	Armature nue :	Armatur, ohne Ausrüstung :	Frame, only:	Armadura desnuda :	Armatura nuda :
		1	CONF 7/73 →.	–	–	–	–	–
	GX 82 224 02 A	1	CONF → 7/73.	–	–	–	–	–
2	GX 82 147 01 A	1	G.	Sommier latéral coussin :	Seitliche Unterlage für Sitzkissen :	Lateral backing for cushion:	Somier lateral de cojin :	Sottofondo laterale per cuscino :
	GX 82 148 01 A	1	D.	–	–	–	–	–
3	GX 82 183 01 A	1		Sommier central coussin.	Mittlere Unterlage für Sitzkissen.	Central backing for cushion.	Somier central de cojin.	Sottofondo centrale per cuscino.
4	GX 82 226 01 A	1	G.	Sommier latéral dossier :	Seitliche Unterlage für Rückenlehne :	Lateral backing f. squab:	Somier lateral de respaldo :	Sottofondo laterale per schienale :
	GX 82 227 01 A	1	D.	–	–	–	–	–
5	GX 82 230 01 A	1		Sommier central dossier.	Mittlere Unterlage für Rückenlehne.	Central backing f. squab.	Somier central de respaldo.	Sottofondo centrale per schienale.
6		?		Anneau élastique (6 - 7) :	Elastischer Ring (6 - 7) :	Elastic ring (6 - 7):	Anillo elastico (6 - 7) :	Anello elastico (6 - 7) :
	1 F 5 420 459 H *AM 922-105*			– simple avec crochets.	– einfach, mit Haken.	– plain with hooks.	– simple con ganchos.	– semplice con ganci.
	1 A 5 420 463 B *AM 922-114 A*			– renforcé avec crochets.	– verstärkt, mit Haken.	– reinforced with hooks.	– reforzado con ganchos.	– rinforzato con ganci.
	GX 82 232 01 A			– double avec crochets.	– doppelt, mit Haken.	– double with hooks.	– doble con ganchos.	– doppio con ganci.
7	1 A 5 412 294 H *AM 922-112*	?		Crochet d'armature.	Haken für Armatur.	Hook for frame.	Gancho de armadura.	Gancio per armatura.
8		1		Matelassure de coussin :	Polsterung für Sitzkissen :	Padding for cushion:	Relleno de cojin :	Imbottitura del cuscino :
	GX 82 234 02 A		CLUB → 4/72.	– (tissu).	– (Stoff).	– (material).	– (tejido).	– (tessuto).
	GX 82 234 03 A		CLUB → 4/72.	– (Targa).	– (Targa).	– (Targa leatherette).	– (Targa).	– (Targa).
	GX 82 234 03 B		CLUB 4/72 → CONF 7/73 →.	– (tous garnissages).	– (alle Bezüge).	– (all trimmings).	– (todas guarniciones).	– (tutti rivestimenti).
	GX 82 234 01 A		CONF → 4/72.	– (simili).	– (Simili).	– (leatherette).	– (simili).	– (simili)
	GX 82 234 01 B		CONF 4/72 → 7/73.	–	–	–	–	–
9		1		Matelassure de dossier :	Polsterung für Rückenlehne :	Padding for squab:	Relleno de respaldo :	Imbottitura per schienale :
	GX 82 235 02 A		CLUB → 4/72.	– (tissu).	– (Stoff).	– (material).	– (tejido).	– (tessuto).
	GX 82 235 03 A		CLUB → 4/72.	– (Targa).	– (Targa).	– (Targa leatherette)	– (Targa).	– (Targa).
	GX 82 235 03 B		CLUB 4/72 → CONF 7/73 →.	– (tous garnissages)	– (alle Bezüge).	– (all trimmings).	– (todas guarniciones).	– (tutti rivestimenti).
	GX 82 235 01 A		CONF → 4/72.	– (simili).	– (Simili).	– (leatherette).	– (simili).	– (simili)
	GX 82 235 01 B		CONF 4/72 → 7/73.	–	–	–	–	–

I	NUMÉROS	K	CONF CLUB → 7/73	Banquette AR fixe Armature (Suite)	Hintere Sitzbank, feststehend, Armatur (Forts.)	Rear bench, fixed Frame (Cont.)	Banqueta tras. fija Armadura (Cont.)	Banchetto post. fisso Armatura (Cont.)
10	GX 82 236 01 A	1		Matelassure centrale dossier.	Mittlere Polsterung für Rückenlehne.	Central padding for squab.	Relleno central de respaldo.	Imbottitura centrale per schienale.
11	GX 82 246 01 A	1		Panneau AR.	Hintere Füllung.	Rear panel.	Panel tras.	Panello post.
	20 964 009 N *ZD 9096 400 U*	1	TFB 3,52 × 9,5.	Vis de panneau :	Schraube für Füllung :	Screw for panel:	Tornillo de panel :	Vite per panello :
	20 965 009 H *ZD 9096 500 U*	1	TFB 3,52 × 15,9.	–	–	–	–	–
12				Tringle de garniture :	Gestänge für Bezug :	Rod for trimming:	Varilla de guarnición :	Astina per rivestimento :
	GX 82 173 01 A	2	L 1150.	– lisse.	– glatt.	– smooth.	– lisa.	– liscia.
	N 9932-101 L	2	L 413.	– à boucles.	– mit gebogenen Enden.	– with rolled ends.	– rizada.	– ad anelli.
13	GX 82 186 01 A	1	→ 7/71.	Axe AV d'articulation :	Vordere Gelenkachse :	Hinge front pin:	Eje delant. de articulación:	Perno ant. dell' articolazione :
	GX 82 186 02 A	1	7/71 →.	–	–	–	–	–
	ZC 9450 234 U	1	H M 10.	Écrou d'axe.	Mutter für Achse.	Nut for spindle.	Tuerca de eje.	Dado per perno.
14	GX 82 212 01 A	2		Patte de dossier.	Lasche für Rückenlehne.	Squab lug.	Pata de respaldo.	Staffa per schienale.
	23 658 019 F *ZD 9365 800 W*	2		Vis de patte :	Schraube für Lasche :	Lug screw:	Tornillo de pata :	Vite per staffa :
	23 660 319 F *ZD 9366 030 W*	2		–	–	–	–	–
	22 902 019 P *ZD 9290 200 U*	4	Co 5.	Rondelle de vis.	Scheibe für Schraube.	Washer for screw.	Arandela de tornillo.	Rondella pér vite.
	ZC 9615 825 W	3	M 5.	Écrou en cage.	Käfigmutter.	Nut in cage.	Tuerca en cajilla.	Dado in gabbia.
15	GX 82 208 01 A	2		Enjoliveur de patte.	Verzierung für Lasche.	Embellisher for lug.	Embellecedor de pata.	Modanatura per staffa.
16	GX 82 237 01 A	1	G → 2/71.	Verrou supérieur :	Obere Verriegelung :	Upper lock :	Cerrojo superior :	Chiavistello superiore :
	GX 82 238 01 A	1	D → 2/71.	–	–	–	–	–
	24 537 019 D *ZD 9453 700 W*	2	TCB M 5 × 25 → 2/71.	Vis de verrou :	Schraube f. Verriegelung :	Lock screw:	Tornillo de cerrojo :	Vite per chiavistello :
	22 508 009 X *ZD 9250 800 U*	1	TA 4,85 → 2/71.	–	–	–	–	–
	22 902 019 P *ZD 9290 200 U*	3	Co 5 → 2/71.	Rondelle de vis.	Scheibe für Schraube.	Washer for screw.	Arandela de tornillo.	Rondella per vite.
17	GX 82 239 01 A	1	G → 2/71.	Couvercle de verrou :	Abdeckung f. Verriegelung:	Lock cover:	Tapa de cerrojo :	Coperchio per chiavistello :
	GX 82 240 01 A	1	D → 2/71.	–	–	–	–	–
18	1 F 5 420 460 U *AM 922-108*	2		Rondelle d'insonorisation.	Geräuchdämpfungs-scheibe.	Sound proofing washer.	Arandela de insonorización.	Rondella d'insonorizzazione.
19	GX 82 210 01 A	1	G.	Enjoliveur supérieur :	Obere Verzierung :	Upper embellisher:	Embellecedor sup. :	Modanatura sup. :
	GX 82 211 01 A	1	D	–	–	–	–	–

I	NUMÉROS	K	CLUB 7/73 →	Banquette AR fixe Armature	Hintere Sitzbank, feststehend-Armatur	Rear bench, fixed Frame	Banqueta trass. fija Armadura	Banchetto post. fisso Armatura
				Montage avec accoudoir	**Einbau mit Armlehne**	**Fitting with armrest**	**Montage con apoyabrazo**	**Montaggio con appoggiagomito**
	GX 82 233 01 B	1		Armature avec sommiers.	Armatur mit Unterlage.	Frame with backing.	Armadura con somier.	Armatura con sottofondo.
	GX 82 224 01 B	1		Armature nue.	Armatur, ohne Ausrüstung.	Frame, only.	Armadura desnuda.	Armatura nuda.
		?		Anneau élastique 6-7 :	Elastischer Ring (6 - 7) :	Elastic ring (6 - 7):	Anillo elastico (6 - 7) :	Anello elastico (6 - 7) :
	1 F 5 420 459 H *AM 922-105*			– simple avec crochets.	– einfach, mit Haken.	– plain with hooks.	– simple con ganchos.	– simplice con ganci.
	1 A 5 420 463 B *AM 922-114 A*			– renforcé avec crochets.	– verstärkt, mit Haken.	– reinforced with hooks.	– reforzado con ganchos.	– rinforzato con ganci.
	GX 82 232 01 A			– double avec crochets.	– doppelt, mit Haken.	– double with hooks.	– doble con ganchos.	– doppio con ganci.
	1 A 5 412 294 H *AM 922-112*	?		Crochet d'armature.	Haken für Armatur.	Hook for frame.	Gancho de armadura.	Gancio per armatura.
				Tringle de garniture :	Gestänge für Bezug :	Rod for trimming :	Varilla de guarnición :	Astina per rivestimento :
	GX 82 173 01 A	2		– lisse.	– glatt.	– smooth.	– lisa.	– liscia.
	N 9932-101 L	2	L 1150.	– à boucles.	– mit gebogenen Enden.	– with rolled ends.	– rizada.	– ad anelli.
	1 F 5 420 460 U *AM 922-108*	2	L 413.	Rondelle d'insonorisation.	Geräuchdämpf.-Scheibe.	Sound proofing washer.	Arandela de insonorización.	Rondella d'insonorizzazione.
	GX 82 246 01 A			Panneau AR.	Hintere Füllung.	Rear panel.	Panel tras.	Panello post.
	20 965 009 H *ZD 9096 500 U*	4	TFB 3,52 × 16.	Vis de panneau.	Schraube für Füllung.	Screw for panel.	Tornillo de panel.	Vite per panello.
	GX 82 212 01 A	2		Patte de dossier.	Lasche für Rückenlehne	Squab lug	Pata de respaldo	Staffa per schienale.
				Vis de patte :	Schraube für Lasche :	Lug screw:	Tornillo de pata :	Vite per staffa :
	23 659 019 A *ZD 9365 900 W*	4	TH M 5 × 12.	– sur dossier.	– am R'lehne.	– on squab.	– sobre respaldo.	– su schienale.
	23 660 319 F *ZD 9366 030 W*	2	TH M 5 × 14.	– sur caisse.	– am Wagenkasten.	– on body.	– sobre caja.	– su cassone.
	22 902 019 P *ZD 9290 200 U*	4	Co 5.	Rondelle de vis.	Scheibe für Schraube.	Washer for screw.	Arandela de tornillo.	Rondella per vite.
	ZC 9615 845 U	2	M 5.	Écrou en cage.	Käfigmutter.	Nut in cage.	Tuerca en cajilla.	Dado in gabbia.
	GX 82 186 02 A	1		Axe AV d'articulation.	Vordere Gelenkachse.	Front spindle for hinge.	Eje delant. de articulación.	Perno ant. dell' articolazione.
	GX 82 197 01 A	2	18 × 10 × 2.	Rondelle d'axe.	Scheibe f. Bolzen.	Pin Washer.	Arandela de eje.	Rondella per perno.

I	NUMÉROS	K	CLUB 7/73 →	Banquette AR fixe Armature (Suite)	Hintere Sitzbank, feststehend-Armatur (Forts.)	Fixed rear bench, seat Frame (Cont.)	Banqueta tras fija Armadura (Cont.)	Banchetto post. fisso Armatura (Cont.)
	GX 82 147 01 A	1	G.	Sommier latéral coussin :	Seitliche Unterlage für Sitzkissen :	Lateral backing for cushion:	Somier lateral de cojin :	Sottofondo laterale per cuscion :
	GX 82 148 01 A	1	D.	–	–	–	–	–
	GX 82 183 01 A	1		Sommier central coussin.	Mittlere Unterlage für Sitzkissen.	Central backing for cushion.	Somier central de cojin.	Sottofondo centrale per cuscino.
	3 G 5 424 894 P	1	G.	Sommier latéral dossier :	Seitliche Unterlage für Rückenlehne :	Lateral backing f. quab:	Somier lateral de respaldo :	Sottofondo laterale per schienale :
	3 G 5 424 895 A	1	D.	–	–	–	–	–
	3 G 5 424 900 E	1		Matelassure de coussin.	Polsterung für Sitzkissen.	Padding for cushion.	Relleno de cojin.	Imbottitura del cuscino.
	3 G 5 440 447 U	1		Matelassure de dossier.	Polsterung für Rückenlehne.	Padding for squab.	Relleno de respaldo.	Imbottitura per schienale.
	3 G 5 443 166 Y	1		Accoudoir matelassé.	Armlehne, gepolstert.	Padded armrest.	Apoyabrazo rellenado.	Appoggiagomito con imbottitura.

I	NUMÉROS	K	→ 7/73	Banquette AR fixe Garnitures	Hintere Sitzbank, feststehend - Bezüge	Fixed rear bench seat Trimmings	Banqueta tras. fija Guarniciones	Banchetto post. fisso Rivestimento
			CLUB	**Tissu Jersey**	**Jersey-Stoff**	**Jersey material**	**Tejido Jersey**	**Tessuto Jersey**
A			→ 9/71.	Garniture confectionnée :	Fertiger Bezug :	Trimming, made up:	Guarnición confeccionada :	Rivestimento confezion. :
	GX 82 253 04 A	1		– bleue.	– blau.	– blue.	– azul.	– blu.
	GX 82 253 05 A	1		– rouge.	– rot.	– red.	– rojo.	– rosso.
	GX 82 253 06 A	1		– bronze.	– bronze.	– bronze.	– bronce.	– bronzo.
	GX 82 253 07 A	1		– verte.	– grün.	– green.	– verde.	– verde.
				Tissu Jersey et simili	**Jersey-Stoff und Simili**	**Jersey material and leatherette**	**Tejido Jersey y simili**	**Tessuto Jersey e simili**
B				Garniture confectionnée :	Fertiger Bezug :	Trimming, made up:	Guarnición confeccionada :	Rivestimento confezion. :
			9/71 → 4/72.	– (cotes verticales).	– (senkrechte Rippen).	– (vertical ribs).	– (costillas verticales).	– (coste verticali).
	GX 82 253 04 B	1		– bleue.	– blau.	– blue.	– azul.	– blu.
	GX 82 253 05 B	1		– rouge.	– rot.	– red.	– rojo.	– rosso.
	GX 82 253 06 B	1		– bronze.	– bronze.	– bronze.	– bronce.	– bronzo.
	GX 82 253 07 B	1		– verte.	– grün.	– green.	– verde.	– verde.
			4/72 →.	– (cotes horizontales).	– (wagerechte Rippen).	– (horizontal ribs).	– (costillas horizontales).	– (coste orizontali).
	GX 82 253 04 C	1		– bleue.	– blau.	– blue.	– azul.	– blu.
	GX 82 253 05 C	1		– rouge.	– rot.	– red.	– rojo.	– rosso.
	GX 82 253 07 C	1		– vert Jura.	– Jura-grün.	– Jura green.	– verde Jura.	– verde Jura.
	GX 82 253 06 C	1	→ 7/72.	– bronze.	– bronze-farbig.	– bronze.	– bronce.	– bronzo.
	GX 82 253 14 A	1	7/72 →.	– noisette.	– Hazelnussbraun.	– nut-brown.	– color de avellana.	– marrone ciaro.
				Targa (cotes verticales)	**Targa (senkrechte Rippen)**	**Targa leatherette (vertical ribs)**	**Targa (asargado verticalmente)**	**Targa (a coste verticali)**
C			→ 4/72.	Garniture confectionnée :	Fertige Bezüge :	Made up trimmings :	Guarniciones confeccion. :	Rivestimenti confez. :
	GX 82 253 08 A	1		– noir.	– schwarz.	– black.	– negro.	– nero.
	GX 82 253 09 A	1	N.F.P. → 9/71.	– fauve.	– gelbbraun.	– fawn.	– leonado.	– fulvo.
	GX 82 253 13 A	1	9/71 →.	– tabac.	– tabak-farben.	– tobacco.	– tabaco.	– tabacco.

I	NUMÉROS	K	→ 7/73	Banquette AR fixe Garnitures *(Suite)*	Hintere Sitzbank, feststehend - Bezüge *(Forts.)*	Fixed rear bench seat Trimmings *(Cont.)*	Banqueta tras. fija Guarniciones *(Cont.)*	Banchetto post. fisso Rivestimento *(Cont.)*
				Targa (cotes horizontales)	**Targa (wagerechte Rippen)**	**Targa leatherette (horizontal ribs)**	**Targa (asargado horizontalmente)**	**Targa (a coste orizontali)**
D			4/72 →.	Garniture confectionnée :	Fertige Bezüge :	Made up trimmings :	Guarniciones confeccion. :	Rivestimenti confez. :
	GX 82 253 08 B	1		– noir.	– schwarz.	– black.	– negro.	– nero.
	GX 82 253 09 B	1		– tabac.	– tabak-farben.	– tobacco.	– tabaco.	– tabacco.
			CONF	**Simili (cotes verticales)**	**Simili (senkrechte Rippen)**	**Leatherette (vertical ribs)**	**Simili (asargado verticalmente)**	**Simili (a coste verticali)**
E			→ 4/72.	Garniture confectionnée :	Fertige Bezüge :	Made up trimmings:	Guarniciones confeccion. :	Rivestimenti confezion. :
	GX 82 253 10 A	1		– noir.	– schwarz.	– black.	– negro.	– nero.
	GX 82 253 11 A	1	→ 9/71.	– fauve.	– gelbbraun.	– fawn.	– leonado.	– fulvo.
	GX 82 253 12 A	1	9/71 →.	– tabac.	– tabak-farben.	– tobacco.	– tabaco.	– tabacco.
				Simili (cotes horizontales)	**Simili (wagerechte Rippen)**	**Leatherette (horizontal ribs)**	**Simili (asargado horizontal)**	**Simili (a coste orizontali)**
F			4/72 →.	Garniture confectionnée :	Fertige Bezüge :	Made up trimmings:	Guarniciones confeccion. :	Rivestimenti confezion. :
	GX 82 253 10 B	1		– noir.	– schwarz.	– black.	– negro.	– nero.
	GX 82 253 11 B	1		– tabac.	– tabak-farben.	– tobacco.	– tabaco.	– tabacco.

I	NUMÉROS	K	CONF 7/73 →	Banquette AR fixe Garnitures	Hintere Sitzbank, feststehend - Bezuge	Fixed rear bench seat Trimmings	Banqueta tras. fija Guarniciones	Banchetto post. fisso Rivestimento
				Tissu Jersey	**Jersey-Stoff**	**Jersey material**	**Tejido Jersey**	**Tessuto Jersey**
			BL.	Garniture confectionnée :	Fertiger Bezüge :	Trimming, made up :	Guarniciò confeccionada :	Rivestimenti confezion :
	GX 82 253 20 A	1		– bleu-vert.	– blau-grün.	– blue green.	– azul verde.	– blu verde.
	GX 82 253 05 C	1		– rouge.	– rot.	– red.	– rojo.	– rosso.
	GX 82 253 07 C	1		– vert Jura.	– Jura-grün.	– Jura green.	– verde Jura.	– verde Jura.
	GX 82 253 14 A	1		– noisette.	– Hazelnussbraun.	– nut-brown.	– color de avellana.	– marrone ciaro.
				Targa	**Targa**	**Targa leatherette**	**Targa**	**Targa**
			BL.	Garniture confectionnée :	Fertiger Bezuge :	Trimming, made up:	Guarnición confeccionada :	Rivestimenti confezion. :
	GX 82 253 08 B	1		– anthracite.	– anthrazit.	– antracite.	– antracita.	– antracite
	GX 82 253 09 B	1		– tabac.	– tabak-farben.	– tobacco.	– tabaco.	– tabacco.

I	NUMÉROS	K	BK	**Banquette AR rabattable Armature** *(Suite)*	**Hintere Sitzbank, umklappbar Armatur** *(Forts.)*	**Rear folding bench Armature** *(Cont.)*	**Banqueta tras. plegable Armadura** *(Cont.)*	**Banchetto post. ribaltabile Armatura** *(Cont.)*
				Enjoliveur sup. :	Obere Verzierung :	Upper embellisher:	Embellecedor sup. :	Modanatura sup. :
	GX 82 210 02 A	1	G.	–	–	–	–	–
	GX 82 211 02 A	1	D.	–	–	–	–	–
	GX 82 101 01 A	1		Tôle AR de fermeture.	Hint. Abschlussblech.	Rear closing panel.	Chapa tras. de cierre.	Lamiera post. di chiusura.
	GX 82 325 01 A	1		Garniture de tôle AR.	Bezug f. hint. Blech.	Rear panel trimming.	Garnición de chapa tras.	Rivestimento lamiera posteriore.
	GX 82 173 01 A	?		Tringle de garniture.	Gestänge f. Bezug.	Rod f. trimming.	Varilla de guarnición.	Astina per rivestimento.
				Anneau avec crochets :	Ring mit Haken :	Ring with hooks:	Anillo con ganchos :	Anello con ganci :
	1 F 5 420 459 H *AM 922-105*	?		– simple.	– einfach.	– plain.	– simple.	– simplice.
	1 A 5 420 463 B *AM 922-114*	6		– renforcé.	– verstärkt.	– reinforced.	– reforzado.	– rinforzato.
	GX 82 232 01 A	3		– double.	– doppelt.	– double.	– doble.	– doppio.

I	NUMÉROS	K	BK CLUB	Banquette AR rabattable Garnitures	Hintere Sitzbank, umklappbar Bezüge	Rear folding bench Trimming	Banqueta tras. plegable Guarniciones	Banchetto post. ribaltabile Rivestimenti
			→ 4/72	**Tissu Jersey et simili**	**Jersey-Stoff und Simili**	**Jersey material and leatherette**	**Téjido Jersey y simili**	**Tessuto Jersey e simili**
				COUSSIN	SITZKISSEN	CUSHION	COJIN	CUSCINO
A		?		Garniture confectionnée :	Fertiger Bezug :	Trimming, made up:	Guarnición confeccionada:	Rivestimento confezionato:
	GX 82 308 04 A			– bleu.	– blau.	– blue.	– azul.	– blu.
	GX 82 308 05 A			– rouge.	– rot.	– red.	– rojo.	– rosso.
	GX 82 308 06 A			– bronze.	– bronze-farben.	– bronze.	– bronze.	– bronzo.
	GX 82 308 07 A			– vert Jura.	– Jura grün.	– Jura green.	– verde Jura.	– verde Jura.
				DOSSIER	RÜCKENLEHNE	SQUAB	RESPALDO	SCHIENALE
B		?		Garniture confectionnée :	Fertiger Bezug :	Trimming, made up:	Guarnición confeccionada:	Rivestimento confezionato:
	GX 82 117 10 A			– bleu.	– blau.	– blue.	– azul.	– blu.
	GX 82 117 11 A			– rouge.	– rot.	– red.	– rojo.	– rosso.
	GX 82 117 12 A			– bronze.	– bronze-farben.	– bronze.	– bronce.	– bronzo.
	GX 82 117 13 A			– vert Jura.	– Jura grün.	– Jura green.	– verde Jura.	– verde Jura.
				Targa	**Targa**	**Targa leatherette**	**Targa**	**Targa**
				COUSSIN	SITZKISSEN	CUSHION	COJIN	CUSCINO
C		?		Garniture confectionnée :	Fertiger Bezug :	Trimming, made up:	Guarnición confeccionada:	Rivestimento confezionato:
	GX 82 308 10 A			– gris anthracite.	– grau.	– grey.	– gris.	– grigio.
	GX 82 308 14 A			– tabac.	– tabak-farben.	– tobacco.	– tabaco.	– tabacco.
				DOSSIER	RÜCKENLEHNE	SQUAB	RESPALDO	SCHIENALE
D		?		Garniture confectionnée :	Fertiger Bezug :	Trimming made up:	Guarnición confeccionada:	Rivestimento confezionato:
	GX 82 117 16 A			– gris anthracite.	– grau.	– grey.	– gris.	– grigio.
	GX 82 117 19 B		R.m.p.	– tabac.	– tabak-farben.	– tobacco.	– tabaco.	– tabacco.

I	NUMÉROS	K	CLUB 7/73→	Banquette AR fixe Garnitures	Hintere Sitzbank, feststehend - Bezüge	Fixed rear bench seat Trimmings	Banqueta tras. fija Guarniciones	Banchetto post. fisso Rivestimento
				Tissu Jersey	**Jersey-Stoff**	**Jersey material**	**Tejido Jersey**	**Tessuto Jersey**
				Garniture confectionnée :	Fertiger Bezug :	Trimming, made up:	Guarnición confeccionada :	Rivestimento confezion. :
	GX 82 253 04 D	1		– bleu-vert.	– blau-grün.	– blue green.	– azul verde.	– blu verde.
	GX 82 253 05 D	1		– rouge.	– rot.	– reed.	– rojo.	– rosso.
	GX 82 253 14 B	1		– noisette.	– haselnussbraun.	– hazel.	– avellana.	– marrone chiaro.
	GX 82 253 07 D	1		– vert Jura.	– grün.	– green.	– verde.	– verde.
				Garniture d'accoudoir confectionnée :	Fertiger Bezug für Armlehne :	Armrest trimming, made up:	Guarnición confeccionada de apoyabrazo :	Rivestimento confezion. per appoggiagomito :
	3 G 5 443 269 T	1		– bleu-vert.	– blau-grün.	– blue green.	– azul green.	– blu verde.
	3 G 5 443 270 D	1		– rouge.	– rot.	– red.	– rojo.	– rosso.
	3 G 5 443 272 A	1		– noisette.	– haselnussbraun.	– azel.	– avellana.	– marrone chiaro.
	3 G 5 443 271 P	1		– vert Jura.	– grün.	– green.	– verde.	– verde.
				Targa	**Targa**	**Targa leatherette**	**Targa**	**Targa**
				Garniture confectionnée :	Fertiger Bezug :	Made up trimming:	Guarniciones confeccion. :	Rivestimenti confez. :
	GX 82 253 08 C	1		– anthracite.	– anthrazit.	– anthracite.	– antracita.	– antracite.
	GX 82 253 09 C	1		– tabac.	– tabak-farben.	– tobacco.	– tabaco.	– tabacco.
				Garniture d'accoudoir confectionnée :	Fertiger Bezug für Armlehne :	Armrest made up trimming:	Guarniciones confeccion. de apoyabrazo :	Rivestimenti confezion. per appoggiagomito :
	3 G 5 443 273 L	1		– anthracite.	– anthrazit.	– anthracite.	– antracita.	– antracite.
	3 G 5 443 274 X	1		– tabac.	– tabak-farben.	– tobacco.	– tabaco.	– tabacco.

I	NUMÉROS	K	CONF 7/73 →	Banquette AR fixe complète	Komplette Sitzbank, feststehend, hinten	Rear fixed bench (complete)	Banqueta tras. fija completa	Banchetto post. fisso completo
				Tissu Jersey	**Jersey-Stoff**	**Jersey material**	**Tejido Jersey**	**Tessuto Jersey**
				Banquette complète :	Komplette Sitzbank :	Complete bench:	Banqueta completa :	Banchetto completo :
	GX 82 254 30 A	1		– bleu-vert.	– blau-grün.	– blue green.	– azul verde.	– blu verde.
	GX 82 254 24 A	1		– rouge.	– rot.	– red.	– rojo.	– rosso.
	GX 82 254 25 A	1		– vert Jura.	– Jura-grün.	– Jura green.	– verde Jura.	– verde Jura.
	GX 82 254 26 A	1		– noisette.	– haselnussbraun.	– hazel.	– avellana.	– marrone.
				Targa	**Targa**	**Targa leatherette**	**Targa**	**Targa**
				Banquette complète :	Komplette Sitzbank :	Complete bench:	Banqueta completa :	Banchetto completo :
	GX 82 254 27 A	1		– anthracite.	– anthrazit.	– anthracite.	– antracita.	– antracite.
	GX 82 254 28 A	1		– tabac.	– tabak-farben.	– tobacco.	– tabaco.	– tabacco.

I	NUMÉAOS	K	CLUB 7/73 →	Banquette AR fixe complète	Komplette Sitzbank, feststehend, hinten	Rear fixed bench (complete)	Banqueta tras. fija completa	Banchetto post. fisso completo
				MONTAGE AVEC ACCOUDOIR	EINBAU MIT ARMLEHNE	FITTING WITH ARMREST	MONTAGE CON APOYABRAZO	MONTAGGIO CON APPOGGIAGOMITO
				Tissu Jersey	**Jersey-Stoff**	**Jersey material**	**Tejido Jersey**	**Tessuto Jersey**
	GX 82 254 23 B	1		Banquette complète : – bleu-vert.	Komplette Sitzbank : – blau-grün.	Complete bench: – blue green.	Banqueta completa : – azul verde.	Banchetto completo : – blu verde.
	GX 82 254 24 B	1		– rouge.	– rot.	– red.	– rojo.	– rosso.
	GX 82 254 26 B	1		– noisette.	– haselnussbraun.	– hazel.	– avellana.	– marrone chiaro.
	GX 82 254 25 B	1		– vert Jura.	– Jura-grün.	– Jura green.	– verde Jura.	– verde Jura.
				Targa	**Targa**	**Targa leatherette**	**Targa**	**Targa**
	GX 82 254 27 B	1		Banquette complète : – anthracite.	Komplette Sitzbank : – anthrazit.	Complete bench: – anthracite.	Banqueta completa : – antracita.	Banchetto completo : – antracite.
	GX 82 254 28 B	1		– tabac.	– tabak-farben.	– tobacco.	– tabaco.	– tabacco.

I	NUMÉROS	K	BK	Banquette AR rabattable Armature	Hintere Sitzbank, umklappbar Armatur	Rear folding bench Armature	Banqueta tras. plegable Armadura	Banchetto post. ribaltabile Armatura
				Coussin	**Sitzkissen**	**Cushion**	**Cojin**	**Cuscino**
	GX 82 119 01 A	1		Armature nue.	Armatur o. Ausrüstung.	Frame only.	Armadura desnuda.	Armatura nuda.
	GX 82 279 01 A	1		Armature avec sommiers.	Armatur m. Unterlage.	Frame with backing.	Armadura con somier.	Armatura sottofondo.
				Sommier latéral :	Seitliche Unterlage :	Lateral backing:	Somier lateral :	Sottofondo laterale :
	GX 82 147 02 A	1	G.	–	–	–	–	–
	GX 82 148 02 A	1	D.	–	–	–	–	–
	GX 82 183 02 A	1		Sommier central.	Mittlere Unterlage.	Central backing.	Somier central.	Sottofondo centrale.
	GX 82 120 03 B	1	R.m.p. 9/71 → .	Matelassure.	Polsterung.	Padding.	Relleno.	Imbottitura.
	GX 82 267 01 A	1	G.	Verrou assemblé :	Verriegelung, insgesamt :	Lock assy:	Cerrojo unido :	Chiavistello assiemato :
	GX 82 268 01 A	1	D.	–	–	–	–	–
	GX 82 186 02 A	2		Axe d'articulation.	Gelenkbolzen.	Hing pin.	Eje de articulación.	Perno articulazione.
				Dossier	**Rückenlehne**	**Squab**	**Respaldo**	**Schienale**
	GX 82 115 01 A	1		Armature nue.	Armatur o. Ausrüstung.	Frame only.	Armadura desnuda	Armatura nuda.
				Matelassure :	Polsterung :	Padding:	Relleno :	Imbottitura :
	GX 82 116 01 A	1		–	–	–	–	–
	GX 82 116 03 B	1	CLUB - R.m.p. 4/72 → .	– (tous garnissages).	– (f. alle Bezüge).	– (f. all trimmings).	– (para todas guarniciones).	– (per tutti rivest.).
	GX 82 272 01 B	1	G → 1/73.	Verrou assemblé :	Verriegelung, insgesamt :	Bolt assy:	Cerrojo unido :	Chiavistello assiemato :
	GX 82 273 01 B	1	D → 1/73.	–	–	–	–	–
	GX 82 272 01 C	1	G 1/73 → .	–	–	–	–	–
	GX 82 273 01 C	1	D 1/73 → .	–	–	–	–	–
	GX 82 269 01 A	2		Doigt de verrouillage.	Verriegelungszapfen.	Locking finger.	Dedo de cierre.	Nottolino.
				Couvercle de verrou :	Abdeckung für Verriegelung:	Lock cover:	Tapa de cerrojo :	Coperchio per chiavistello:
	GX 82 239 02 A	1	G → 1/73.	–	–	–	–	–
	GX 82 240 02 A	1	D → 1/73.	–	–	–	–	–
	GX 82 239 02 B	1	G 1/73 → .	–	–	–	–	–
	GX 82 240 02 B	1	D 1/73 → .	–	–	–	–	–
	GX 82 113 01 A	1		Charnière femelle.	Scharnier.	Femal hing.	Bisagra hembra.	Cerniera femmina.

I	NUMÉROS	K	BK	Banquette AR rabattable Armature *(Suite)*	Hintere Sitzbank, umklappbar Armatur *(Forts.)*	Rear folding bench Armature *(Cont.)*	Banqueta tras. plegable Armadura *(Cont.)*	Banchetto post. ribaltabile Armatura *(Cont.)*
				Enjoliveur sup. :	Obere Verzierung :	Upper embellisher:	Embellecedor sup. :	Modanatura sup. :
	GX 82 210 02 A	1	G.	–	–	–	–	–
	GX 82 211 02 A	1	D.	–	–	–	–	–
	GX 82 101 01 A	1		Tôle AR de fermeture.	Hint. Abschlussblech.	Rear closing panel.	Chapa tras. de cierre.	Lamiera post. di chiusura.
	GX 82 325 01 A	1		Garniture de tôle AR.	Bezug f. hint. Blech.	Rear panel trimming.	Garnición de chapa tras.	Rivestimento lamiera posteriore.
	GX 82 173 01 A	?		Tringle de garniture.	Gestänge f. Bezug.	Rod f. trimming.	Varilla de guarnición.	Astina per rivestimento.
				Anneau avec crochets :	Ring mit Haken :	Ring with hooks:	Anillo con ganchos :	Anello con ganci :
	1 F 5 420 459 H *AM 922-105*	?		– simple.	– einfach.	– plain.	– simple.	– semplice.
	1 A 5 420 463 B *AM 922-114*	6		– renforcé.	– verstärkt.	– reinforced.	– reforzado.	– rinforzato.
	GX 82 232 01 A	3		– double.	– doppelt.	– double.	– doble.	– doppio.

I	NUMÉROS	K	BK CLUB	Banquette AR rabattable Garnitures	Hintere Sitzbank, umklappbar Bezüge	Rear folding bench Trimming	Banqueta tras. plegable Guarniciones	Banchetto post. ribaltabile Rivestimenti
			→ 4/72	**Tissu Jersey et simili**	**Jersey-Stoff und Simili**	**Jersey material and leatherette**	**Téjido Jersey y simili**	**Tessuto Jersey e simili**
				COUSSIN	SITZKISSEN	CUSHION	COJIN	CUSCINO
A				Garniture confectionnée :	Fertiger Bezug :	Trimming, made up:	Guarnición confeccionada:	Rivestimento confezionato:
	GX 82 308 04 A	1		– bleu.	– blau.	– blue.	– azul.	– blu.
	GX 82 308 05 A	1		– rouge.	– rot.	– red.	– rojo.	– rosso.
	GX 82 308 06 A	1		– bronze.	– bronze-farben.	– bronze.	– bronze.	– bronzo.
	GX 82 308 07 A	1		– vert Jura.	– Jura grün.	– Jura green.	– verde Jura.	– verde Jura.
				DOSSIER	RÜCKENLEHNE	SQUAB	RESPALDO	SCHIENALE
B				Garniture confectionnée :	Fertiger Bezug :	Trimming, made up:	Guarnición confeccionada:	Rivestimento confezionato:
	GX 82 117 10 A	1		– bleu.	– blau.	– blue.	– azul.	– blu.
	GX 82 117 11 A	1		– rouge.	– rot.	– red.	– rojo.	– rosso.
	GX 82 117 12 A	1		– bronze.	– bronze-farben.	– bronze.	– bronce.	– bronzo.
	GX 82 117 13 A	1		– vert Jura.	– Jura grün.	– Jura green.	– verde Jura.	– verde Jura.
				Targa	**Targa**	**Targa leatherette**	**Targa**	**Targa**
				COUSSIN	SITZKISSEN	CUSHION	COJIN	CUSCINO
C				Garniture confectionnée :	Fertiger Bezug :	Trimming, made up:	Guarnición confeccionada:	Rivestimento confezionato:
	GX 82 308 10 A	1	R.p. GX 82 308 10 B.	– gris anthracite.	– grau.	– grey.	– gris.	– grigio.
	GX 82 308 14 A	1	R.p. GX 82 308 11 B.	– tabac.	– tabak-farben.	– tobacco.	– tabaco.	– tabacco.
				DOSSIER	RÜCKENLEHNE	SQUAB	RESPALDO	SCHIENALE
D				Garniture confectionnée :	Fertiger Bezug :	Trimming made up:	Guarnición confeccionada:	Rivestimento confezionato:
	GX 82 117 16 A	1	R.p. GX 82 117 18 B.	– gris anthracite.	– grau.	– grey.	– gris.	– grigio.
	GX 82 117 19 B	1	R.m.p.	– tabac.	– tabak-farben.	– tobacco.	– tabaco.	– tabacco.

I	NUMÉROS	K	BK CLUB	Banquette AR rabattable Garnitures	Hintere Sitzbank, umklappbar Bezüge	Rear folding bench Trimming	Banqueta tras. plegable Guarniciones	Banchetto post. ribaltabile Rivestimenti
			4/72 →	**Tissu Jersey et simili**	**Jersey-Stoff und Simili**	**Jersey material and leatherette**	**Tejido Jersey y simili**	**Tessuto Jersey e simili**
				COUSSIN	SITZKISSEN	CUSHION	COJIN	CUSCINO
E				Garniture confectionnée :	Fertige Bezüge :	Made up trimmings:	Guarniciones confeccion. :	Rivestimenti confezion. :
	GX 82 308 04 B	1	→ 7/73.	– bleu.	– blau.	– blue.	– azul.	– blu.
	GX 82 308 16 A	1	7/73 →.	– bleu-vert.	– blau-grün.	– blue green.	– azul verde.	– blu verde.
	GX 82 308 05 B	1		– rouge.	– rot.	– red.	– rojo.	– rosso.
	GX 82 308 07 B	1		– vert Jura.	– Jura-grün.	– Jura green.	– verde Jura.	– verde Jura.
	GX 82 308 06 B	1	→ 7/72.	– bronze.	– bronze-farben.	– bronze.	– bronce.	– bronzo.
	GX 82 308 15 A	1	7/72 →.	– noisette.	– hazelnussbrown.	– nut-brown.	– color de avellana.	– marrone chiaro.
				DOSSIER	RÜCKENLEHNE	SQUAB	RESPALDO	SCHIENALE
F				Garniture confectionnée :	Fertige Bezüge :	Made up trimmings:	Guarniciones confeccion. :	Rivestimenti confezion. :
	GX 82 117 23 B	1	→ 7/73.	– bleu.	– blau.	– blue.	– azul.	– blu.
	GX 82 117 31 A	1	7/73 →.	– bleu-vert.	– blau-grün.	– blue green.	– azul verde.	– blu verde.
	GX 82 117 24 B	1		– rouge.	– rot.	– red.	– rojo.	– rosso.
	GX 82 117 26 B	1		– vert Jura.	– Jura-grün.	– Jura green.	– verde Jura.	– verde Jura.
	GX 82 117 25 B	1	→ 7/72.	– bronze.	– bronze-farben.	– bronze.	– bronce.	– bronzo.
	GX 82 117 29 A	1	7/72 →.	– noisette.	– hazelnussbrown.	– nut-brown.	– color de avellana.	– marrone chiaro.
				Targa	**Targa**	**Targa leatherette**	**Targa**	**Targa**
				COUSSIN	SITZKISSEN	CUSHION	COJIN	CUSCINO
G				Garniture confectionnée :	Fertige Bezüge :	Made up trimmings:	Guarniciones confeccion. :	Rivestimenti confezion. :
	GX 82 308 10 B	1		– noir.	– schwarz.	– black.	– negro.	– nero.
	GX 82 308 11 B	1		– tabac.	– tabak-farben.	– tobacco.	– tabaco.	– tabacco.
				DOSSIER	RÜCKENLEHNE	SQUAB	RESPALDO	SCHIENALE
H				Garniture confectionnée :	Fertige Bezüge :	Made up trimmings:	Guarniciones confeccion. :	Rivestimenti confezion. :
	GX 82 117 18 B	1		– noir.	– schwarz.	– black.	– negro.	– nero.
	GX 82 117 19 B	1		– tabac.	– tabak-farben.	– tobacco.	– tabaco.	– tabacco.

I	NUMÉROS	K	BK CONF	Banquette AR rabattable Garnitures	Hintere Sitzbank, umklappbar Bezüge	Rear folding bench Trimming	Banqueta tras. plegable Guarniciones	Banchetto post. ribaltabile Rivestimenti
			→ 4/72	**Simili**	**Simili**	**Leatherette**	**Simili**	**Simili**
				COUSSIN	SITZKISSEN	CUSHION	COJIN	CUSCINO
A				Garniture confectionnée :	Fertige Bezüge :	Trimming, made up:	Guarnición confeccion. :	Rivestimento confezion.:
	GX 82 308 08 A	1		– gris anthracite.	– grau.	– grey.	– gris.	– grigio.
	GX 82 308 13 A	1		– tabac.	– tabak-farben.	– tobacco.	– tabaco.	– tabaco.
				DOSSIER	RÜCKENLEHNE	SQUAB	RESPALDO	SCHIENALE
B				Garniture confectionnée :	Fertige Bezüge :	Trimming, made up:	Guarnición confeccion. :	Rivestimento confezion. :
	GX 82 117 14 A	1		– gris anthracite.	– grau.	– grey.	– gris.	– grigio.
	GX 82 117 27 A	1		– tabac.	– tabak-farben.	– tobacco.	– tabaco.	– tabacco.
			4/72 →	**Simili**	**Simili**	**Leatherette**	**Simili**	**Simili**
				COUSSIN	SITZKISSEN	CUSHION	COJIN	CUSCINO
C				Garniture confectionnée :	Fertige Bezüge :	Trimming, made up:	Guarnición confeccion. :	Rivestimento confezion. :
	GX 82 308 08 B	1		– noir.	– schwarz.	– black.	– negro.	– nero.
	GX 82 308 09 B	1		– tabac.	– tabak-farben.	– tobacco.	– tabaco.	– tabacco.
				DOSSIER	RÜCKENLEHNE	SQUAB	RESPALDO	SCHIENALE
D				Garniture confectionnée :	Fertige Bezüge :	Trimming, made up:	Guarnición confeccion. :	Rivestimento confezion. :
	GX 82 117 21 B	1		– noir.	– schwarz.	– black.	– negro.	– nero.
	GX 82 117 22 B	1		– tabac.	– tabak-farben.	– tobacco.	– tabaco.	– tabacco.

I	NUMÉROS	K	CLUB	Sièges AV - Armatures	Vordere Sitze Armaturen	Front seats - Frames	Asientos delanteros Armaduras	Sedili anteriori Armature
			R.m.p.	Armature avec sommiers :	Armatur mit Unterlage :	Frame with backing:	Armadura con somieres :	Armatura con sottofondo :
	GX 81 237 01 B	1	G - N.F.P. → 4/72.	–	–	–	–	–
	GX 81 238 01 B	1	D - N.F.P. → 4/72.	–	–	–	–	–
	GX 81 237 01 C	1	G 4/72 →.	–	–	–	–	–
	GX 81 238 01 C	1	D 4/72 →.	–	–	–	–	–
			4/72 → R.m.p. - d.e.o. 1-GX 81 150 02 A.	Armature nue :	Armatur ohne Ausrüstung :	Frame, only:	Armadura desnuda :	Armatura nuda :
	GX 81 103 01 C	1	G.	–	–	–	–	–
	GX 81 104 01 C	1	D.	–	–	–	–	–
				Sommier de coussin :	Unterlage für Sitzkissen :	Backing for cushion:	Somier de cojin :	Sottofondo del cuscino :
	GX 81 149 01 A	1	G → 4/72.	–	–	–	–	–
	GX 81 150 01 A	1	D → 4/72.	–	–	–	–	–
	GX 81 150 02 A	2	4/72 →.	–	–	–	–	–
	GX 81 157 01 A	2		Sommier de dossier.	Unterlage f. Rückenlehne.	Backing for squab.	Somier de respaldo.	Sottofondo schienale.
				Matelassure de coussin :	Polsterung für Sitzkissen :	Padding for cushion:	Relleno de cojin :	Imbottitura schienale :
			BL.					
	GX 81 184 01 A	1	G.	– (pour tissu).	– (f. Stoff).	– (for material).	– (para tejido).	– (per tessuto).
	GX 81 245 01 A	1	D.	–	–	–	–	–
	GX 81 184 03 A	1	G.	– (pour Targa).	– (f. Targa).	– (for Targa leatherette).	– (para Targa).	– (per Targa).
	GX 81 245 03 A	1	D.	–	–	–	–	–
			BK.					
	GX 81 184 03 B	1	G.	– (tous garnissages).	– (f. alle Bezüge).	– (f. all trimmings).	– (para todas guarn.).	– (per tutti rivestim.).
	GX 81 245 03 B	1	D.	–	–	–	–	–
				Matelassure de dossier :	Polsterung für Rückenleh. :	Padding for squab:	Relleno de respaldo :	Imbottitura schienale :
			BL.					
	GX 81 185 01 A	2		– (pour tissu).	– (f. Stoff).	– (for material).	– (para tejido).	– (per tessuto).
	GX 81 185 03 A	2		– (pour Targa).	– (f. Targa).	– (for Targa leatherette).	– (para Targa).	– (per Targa).
	GX 81 185 03 B	2	BK.	– (tous garnissages).	– (f. alle Bezüge).	– (f. all trimmings).	– (para todas guarn.).	– (per tutti rivestim.).
				Renfort latéral dossier gauche :	Seitliche Verstärkung für linke Rückenlehne :	Lateral rein. f. LHS squab:	Refuerzo lateral de respaldo isquierdo :	Rinforzo laterale per schienale sinistro :
	GX 81 243 01 A	1	G.	–	–	–	–	–
	GX 81 244 01 A	1	D.	–	–	–	–	–
				Renfort latéral dossier droit :	Seitliche Verstärkung für rechte Rückenlehne :	Lateral reinforcement f. RHS squab:	Refuerzo laterale de respaldo derecho :	Rinforzo laterale per schienale destro :
	GX 81 271 01 A	1	G.	–	–	–	–	–
	GX 81 272 01 A	1	D.	–	–	–	–	–
				Levier de verrouillage :	Verriegelungshebel :	Locking lever:	Palanca de bloqueo :	Leva di bloccaggio :
	GX 81 121 01 A	1	G.	–	–	–	–	–
	GX 81 122 01 A	1	D.	–	–	–	–	–
				Levier de positionnement :	Einstellhebel :	Positioning lever:	Palanca de posicionado :	Leva di positionamento :
	GX 81 333 01 A	1	G.	–	–	–	–	–
	GX 81 334 01 A	1	D.	–	–	–	–	–

I	NUMÉROS	K	CLUB	Sièges AV - Armatures *(Suite)*	Vordere Sitze Armaturen *(Forts.)*	Front seats - Frames *(Cont.)*	Asientos delanteros Armaduras *(Cont.)*	Sedili anteriori Armature *(Cont.)*
				Levier d'articulation :	Gelenkhebel :	Hinge lever:	Palanca de articulación :	Leva d'articolazione :
	GX 81 295 01 A	1	G → 5/71.	– chromé.	– verchromt.	– chromiumplated.	– cromado.	– cromado.
	GX 81 296 01 A	1	D → 5/71.	– chromé.	– verchromt.	– chromium plated.	– cromato.	– cromato.
	GX 81 295 01 B	1	G 5/71 →.	– gris anthracite.	– grau.	– grey.	– gris.	– grigio.
	GX 81 296 01 B	1	D 5/71 →.	–	–	–	–	–
				Enjoliveur de levier :	Verzierung für Hebel :	Embellisher for lever:	Embellecedor de palanca :	Modanatura per leva :
	GX 81 297 01 A	1	G.	–	–	–	–	–
	GX 81 335 01 A	1	D.	–	–	–	–	–
	GX 81 336 01 A	2		Jonc de levier.	Sicherungsring für Hebel.	Clip for lever.	Retén de palanca.	Arresto elastico per leva.
	GX 81 269 01 A	2		Bride maintien de ceinture.	Halteflansch für Sicherheitsgurt.	Retaining lug for belt.	Brida de sujeción de cinturón.	Staffa per fissaggio della cintura.
	22 610 069 V *ZD 9261 000 N*	4	TFB 3,5 × 15.	Vis de bride.	Schraube für Flansch.	Screw for lug.	Tornillo de brida.	Vite per staffa.
	1 A 5 413 322 G *AM 922-132*	2		Tendeur AR.	Hinterer Spanner.	Rear spreader.	Tensor tras.	Tenditore post.
				Tringle de garniture :	Gestänge für Bezug :	Rod for trimming:	Varilla de guarnición :	Astina per rivestimento :
	6 G 5 420 546 D	4	L 508 - R.m.p.	– lisse.	– glatt.	– smooth.	– lisa.	– liscia.
	GX 81 219 01 A	2	L 415.	– avec 1 ergot.	– mit einem Zapfen.	– with 1 dowel.	– con 1 espiga.	– con 1 grano.
	GX 81 267 01 A	2	L 462.	– avec embout coudé.	– mit gebogenem Ende.	– with elbowed end piece.	– con terminal acodillado.	– con terminale a gomito.
	GX 81 268 02 A	2	L 400.	– avec 2 ergots.	– mit zwei Zapfen.	– with 2 dowels.	– con 2 espigas.	– con 2 grani.
	N 9932-101 L	4	L 413.	– à boucles.	– mit gebogenen Enden.	– with rolled ends.	– rizado.	– ad anelli.
	GX 81 223 01 A	4	L 410.	Bande de maintien.	Halteband.	Securing band.	Banda de sujeción.	Striscia di fissaggio.
		?		Anneau élastique :	Elastischer Ring :	Elastic ring:	Anillo elastico :	Anello elastico :
	1 F 5 420 459 H *AM 922-105*			– simple avec crochets.	– einfach m. Haken.	– plain, with hooks.	– simple con gauchos.	– simplice con ganci.
	1 A 5 420 463 B *AM 922-114 A*			– renforcé avec crochets.	– verstäkt m. Haken.	– reinforced, with hooks.	– reforzado con gauchos.	– rinforzato con ganci.
	1 A 5 412 294 H *AM 922-112*	?		Crochet d'armature.	Haken für Armatur.	Hook for frame.	Gancho de armadura.	Gancio per armatura.
	1 D 5 420 640 A *DS 932-149*	2		Câble de verrouillage.	Verriegelungszug.	Locking cable.	Cable de bloqueo.	Cavo di bloccaggio.
	1 A 5 413 304 L	2		Serre-câble.	Zugklemme.	Trunnion, clamping cable.	Aprieta-cavo.	Morsetto serracavo.
	GX 81 227 01 A	2		Ressort de rappel :	Rückholfeder :	Return spring:	Muelle de retroceso :	Molla di richiamo :
	GX 81 188 01 A	4		–	–	–	–	–

I	NUMÉROS	K	CLUB	Sièges AV - Armatures *(Suite)*	Vordere Sitze Armaturen *(Forts.)*	Front seats - Frames *(Cont.)*	Asientos delanteros Armaduras *(Cont.)*	Sedili anteriori Armature *(Cont.)*
	GX 81 159 01 A	1	G.	Support de siège gauche :	Träger für linken Sitz :	Bracket f. LHS seat:	Soporte de asiento isq. :	Supporto per sedile S :
	GX 81 192 01 A	1	D.	–	–	–	–	–
	GX 81 193 01 A	1	G.	Support de siège droit :	Träger für rechten Sitz :	Bracket f. RHS seat:	Soporte de asiento der. :	Supporto per sedile D :
	GX 81 160 01 A	1	D.	–	–	–	–	–
	GX 81 189 01 A	2	295 × 42 × 10.	Cale sous support :	Scheibe unter Träger :	Shim under bracket:	Suplemento bajo soporte :	Spessore sotto supporto :
	GX 81 189 02 A	2	295 × 42 × 20.	–	–	–	–	–
				Fixation	**Befestigung**	**Securing parts**	**Sujeción**	**Fissaggio**
				Vis à pointe :	Spitzschraube :	Pointed screw:	Tornillo de punta :	Vite a punta :
	23 728 019 A *ZD 9372 730 W*	2	TH M 7 × 60.	–	–	–	–	–
	23 730 319 A *ZD 9373 030 W*	4	TH M 7 × 80.	–	–	–	–	–
	ZD 9373 130 W	2	TH M 7 × 90	–	–	–	–	–
	ZD 9373 330 W	2	TH M 7 × 100 - R.p. 23 761 019 W.	–	–	–	–	–
	23 453 319 F *ZD 9345 230W*	2	TH M 7 × 70.	–	–	–	–	–
	ZC 9615 828 U	4	M 7.	Écrou en cage.	Käfigmutter.	Nut in cage.	Tornillo en cajilla.	Dado in gabbia

I	NUMÉROS	K	CLUB → 4/72	Sièges AV Garnitures	Vordere Sitze Bezüge	Front seats Trimmings	Asientos delanteros Guarniciones	Sedili anteriori Rivestimenti
				Garniture confectionnée (cotes verticales)	Fertige Bezüge (senkrechte Rippen)	Made up trimmings (vertical ribs)	Guarniciones confeccionadas (costillas verticales)	Rivestimenti confezionati (coste verticali)
A		?	BL → 9/71.	Tissu Jersey velours :	Stoff Jersey-Velours :	Velvet Jersey material:	Tejido Jersey aterciopelado :	Tessuto velluto Jersey :
	GX 81 186 08 B		G.	– bleu.	– blau.	– blue.	– azul.	– blu.
	GX 81 273 07 B		D.	–	–	–	–	–
	GX 81 186 09 B		G.	– rouge.	– rot.	– red.	– rojo	– rosso.
	GX 81 273 08 B		D.	–	–	–	–	–
	GX 81 186 10 B		G.	– bronze.	– bronze-farben.	– bronze.	– bronce.	– bronzo.
	GX 81 273 09 B		D.	–	–	–	–	–
	GX 81 186 11 B		G.	– vert Jura	– Jura-grün	– Jura green.	– verde Jura.	– verde Jura.
	GX 81 273 10 B		D.	–	–	–	–	–
B		?	BL 9/71 →.	Tissu Jersey et simili :	Jersey-Stoff und Simili :	Jersey material and leatherette:	Tejido Jersey y simili :	Tessuto Jersey e simili :
	GX 81 186 08 C		G.	– bleu.	– blau.	– blue.	– azul.	– blu.
	GX 81 273 07 C		D.	–	–	–	–	–
	GX 81 186 09 C		G.	– rouge.	– rot.	– red.	– rojo.	– rosso.
	GX 81 273 08 C		D.	–	–	–	–	–
	GX 81 186 10 C		G.	– bronze.	– bronze-farben.	– bronze.	– bronce.	– bronzo.
	GX 81 273 09 C		D.	–	–	–	–	–
	GX 81 186 11 C		G.	– vert jura.	– Jura-grün.	– Jura green.	– verde Jura.	– verde Jura.
	GX 81 273 10 C		D	–	–	–	–	–
C		?	BK 10/71 →.	Tissu Jersey et simili :	Jersey-Stoff und Simili :	Jersey material and leatherette:	Tejido Jersey y simili :	Tessuto Jersey e simili :
	GX 81 186 08 D		G.	– bleu.	– blau.	– blue.	– azul.	– blu.
	GX 81 273 07 D		D.	–	–	–	–	–
	GX 81 186 09 D		G.	– rouge.	– rot.	– red.	– rojo.	– rosso.
	GX 81 273 08 D		D.	–	–	–	–	–
	GX 81 186 10 D		G.	– bronze.	– bronze-farben.	– bronze.	– bronce.	– bronzo.
	GX 81 273 09 D		D.	–	–	–	–	–
	GX 81 186 11 D		G.	– vert Jura.	– Jura-grün.	– Jura green.	– verde Jura.	– verde Jura.
	GX 81 273 10 D		D.	–	–	–	–	–

I	NUMÉROS	K	CLUB → 4/72	Sièges AV - Garnitures *(Suite)*	Vordere Sitze Bezüge *(Forts.)*	Front seats Trimmings *(Cont.)*	Asientos delanteros Guarniciones *(Cont.)*	Sedili anteriori Rivestimenti *(Cont.)*
				Garniture confectionnée	**Fertige Bezüge**	**Made up trimmings**	**Guarniciones confeccionadas**	**Rivestimenti confezionati**
				Targa aéré :	**Targa :**	**Aerated Targa leatherette:**	**Targa aireado :**	**Targa aerato :**
D			BL.					
	GX 81 186 12 B		G.	– gris anthracite.	– grau.	– grey.	– gris.	– grigio.
	GX 81 273 11 B		D.	–	–	–	–	–
	GX 81 186 13 B		G → 9/71.	– fauve.	– braun.	– fawn.	– leonado.	– fulvo.
	GX 81 273 12 B		D.	–	–	–	–	–
	GX 81 186 22 A		G 9/71 →.	– tabac.	– tabak-farben.	– tobacco.	– tabaco.	– tabacco.
	GX 81 273 21 A		D.	–	–	–	–	–
E			BK.					
	GX 81 186 12 C		G.	– noir.	– schwarz.	– black.	– negro.	– nero.
	GX 81 273 11 C		D.	–	–	–	–	–
	GX 81 186 22 B		G.	– tabac.	– tabak-farben.	– tobacco.	– tabaco.	– tabacco.
	GX 81 273 21 B		D.	–	–	–	–	–

I	NUMÉROS	K	CLUB 4/72 →	Sièges AV - Garnitures	Vordere Sitze Bezüge	Front seats Trimmings	Asientos delanteros Guarniciones	Sedili anteriori Rivestimenti
				Garniture confectionnée (cotes horizontales)	Fertige Bezüge (wagerechte Rippen)	Made up trimmings (horizontal ribs)	Guarniciones confeccionadas (costillas horizontales)	Rivestimenti confezionati (coste orizontali)
				(montage vide-poches incorporé)	(Ausführung mit Eingebautem Ablagefach)	(equipment with built in map pocket)	(montaje con portaobjetos incorporado)	(montaggio con tasca incorporato)
A				Tissu Jersey et simili :	Jersey-Stoff und Simili :	Jersey material and leatherette:	Tejido Jersey y simili :	Tessuto Jersey e simili :
	GX 81 186 08 F	1	G → 7/73.	– bleu.	– blau.	– blue.	– azul.	– blu.
	GX 81 273 07 F	1	D → 7/73.	–	–	–	–	–
	GX 81 186 37 A	1	G 7/73 →.	– bleu-vert.	– blau-grün.	– blue green.	– azul verde.	– blu verde.
	GX 81 273 37 A	1	D 7/73 →.	– bleu-vert.	– blau-grün.	– blue green.	– azul verde.	– blu verde.
	GX 81 186 09 F	1	G.	– rouge.	– rot.	– red.	– rojo.	– rosso.
	GX 81 273 08 F	1	D.	–	–	–	–	–
	GX 81 186 11 F	1	G.	– vert Jura.	– Jura-grün.	– Jura green.	– verde Jura.	– verde Jura.
	GX 81 273 10 F	1	D.	–	–	–	–	–
	GX 81 186 10 F	1	G → 7/72.	– bronze.	– bronze-farbig.	– bronze.	– bronce.	– bronzo.
	GX 81 273 09 F	1	D → 7/72.	–	–	–	–	–
	GX 81 186 26 A	1	G 7/72 →.	– noisette.	– hazelnussbraun.	– nut-brown.	– color de avellana.	– marrone chiaro.
	GX 81 273 25 A	1	D 7/72 →.	–	–	–	–	–
B				Targa aéré :	Targa :	Aerated Targa leatherette :	Targa aerado :	Targa aerato :
	GX 81 186 12 E	1	G.	– noir.	– schwarz.	– black.	– negro.	– nero.
	GX 81 273 11 E	1	D	–	–	–	–	–
	GX 81 186 22 D	1	G.	– tabac.	– tabak-farben.	– tobacco.	– tabaco.	– tabacco.
	GX 81 273 21 D	1	D.	–	–	–	–	–

I	NUMÉROS	K	CLUB → 4/72	Sièges AV Vide-poches	Vordere Sitze Ablagefach	Front seats Map pocket	Asientos delanteros Portaobjetos	Sedili anteriori Tasca
				Vide-poches	**Ablagefach**	**Map pocket**	**Portaobjetos**	**Tasca**
A			→ 9/71.	**Garnissage tissu :**	**Stoff-Bezug :**	**Material trimming:**	**Guarnición de tejido :**	**Rivestimento tessuto :**
	GX 81 298 03 A		G.	– bleu.	– blau.	– blue.	– azul.	– blu.
	GX 81 299 03 A		D.	–	–	–	–	–
	GX 81 298 04 A		G.	– rouge.	– rot.	– red.	– rojo.	– rosso.
	GX 81 299 04 A		D.	–	–	–	–	–
	GX 81 298 05 A		G.	– bronze.	– bronze-farben.	– bronze.	– bronce.	– bronzo.
	GX 81 299 05 A		D.	–	–	–	–	–
	GX 81 298 06 A		G.	– vert Jura.	– Jura-grün.	– Jura green.	– verde Jura.	– verde Jura.
	GX 81 299 06 A		D.	–	–	–	–	–
B			9/71 →.	**Garnissage tissu :**	**Stoff-Bezug :**	**Material trimming:**	**Guarnición de tejido :**	**Rivestimento tessuto :**
	GX 81 298 03 B		G.	– bleu.	– blau.	– blue.	– azul.	– blu.
	GX 81 299 03 B		D.	–	–	–	–	–
	GX 81 298 04 B		G.	– rouge.	– rot.	– red.	– rojo.	– rosso.
	GX 81 299 04 B		D.	–	–	–	–	–
	GX 81 298 05 B		G.	– bronze.	– bronze-farben.	– bronze.	– bronce.	– bronzo.
	GX 81 299 05 B		D.	–	–	–	–	–
	GX 81 298 06 B		G.	– vert Jura.	– Jura-grün.	– Jura green.	– verde Jura.	– verde Jura.
	GX 81 299 06 B		D.	–	–	–	–	–
C				**Garnissage Targa :**	**Targa-Bezug :**	**Targa leatherette trimming:**	**Guarnición Targa :**	**Rivestimento Targa :**
	GX 81 298 07 A		G.	– gris anthracite.	– grau.	– grey.	– gris.	– grigio.
	GX 81 299 07 A		D.	–	–	–	–	–
	GX 81 298 08 A		G → 9/71.	– fauve.	– braun.	– fawn.	– leonado.	– fulvo.
	GX 81 299 08 A		D.	–	–	–	–	–
	GX 81 298 09 A		G 9/71 →.	– tabac.	– tabak-farben.	– tobacco.	– tabaco.	– tabacco.
	GX 81 299 09 A		D.	–	–	–	–	–

I	NUMÉROS	K	CONF	Sièges AV - Armatures	Vordere Sitze Armaturen	Front seats - Frames	Asientos delanteros Armaduras	Sedili anteriori Armature
				Armature avec sommiers :	Armatur mit Unterlage :	Frame with backing:	Armadura con somieres :	Armatura con sottofondo :
	GX 81 237 02 A	1	G → 4/72 R.p. GX 81 237 02 B.	- dossier articulé.	- für umklappbare Rückenlehne.	- squab, articulated.	- respaldo articulado.	- schienale articolato.
	GX 81 237 02 B	1	G 4/72 →.	-	-	-	-	-
	GX 81 238 02 A	1	D.	- dossier fixe.	- für feststehende Rückenlehne.	- squab, fixed.	- respaldo fijo.	- schienale fisso.
				Armature nue :	Armatur, ohne Ausrüstung :	Frame, only:	Armadura desnuda :	Armatura nuda :
	GX 81 103 02 A	1	G - R.p. GX 81 103 02 B → 4/72 d.e.o. 1-GX 81 151 02 A.	- dossier articulé.	- für umklappbare Rückenlehne.	- squab, articulated.	- respaldo articulado.	- schienale articolato.
	GX 81 103 02 B	1	G 4/72 →.	-	-	-	-	-
	GX 81 104 02 A	1	D.	- dossier fixe.	- für feststehende Rückenlehne.	- squab, fixed.	- respaldo fijo.	- schienale fisso.
				Sommier de coussin :	Unterlage für Sitzkissen :	Backing for cushion:	Somier de cojin :	Sottofondo del cuscino :
	GX 81 149 01 A	1	G → 4/72.	-	-	-	-	-
	GX 81 151 02 A	1	G 4/72 →.	-	-	-	-	-
	GX 81 150 02 A	1	D.	-	-	-	-	-
	GX 81 157 02 A	2		Sommier de dossier.	Unterlage für Rückenlehne.	Backing for squab.	Somier de respaldo.	Sottofondo dello schienale.
				Matelassure de coussin :	Polsterung für Sitzkissen :	Padding for cushion:	Relleno de cojin :	Imbottitura del cuscino :
	GX 81 184 02 A	1	G - BL.	-	-	-	-	-
	GX 81 245 02 A	1	D - BL.	-	-	-	-	-
	GX 81 184 02 B	1	G - BK.	-	-	-	-	-
	GX 81 245 02 B	1	D - BK.	-	-	-	-	-
				Matelassure de dossier :	Polsterung für Rückenlehne :	Padding for squab:	Relleno de respaldo :	Imbottiura dello schienale :
	GX 81 288 01 A	2	BL.	- centrale.	- Mittelteil.	- central.	- central.	- centrale.
	GX 81 289 01 A	2	BL.	- sup.	- Oberer Teil.	- upper.	- superior.	- superiore.
	GX 81 185 02 B	2	BK.	-	-	-	-	-
				Renfort latéral dossier gauche :	Seitliche Verstärkung für linke Rückenlehne :	Lateral reinf. f. LS squab:	Refuerzo lateral de respaldo isquierdo :	Rinforzo laterale per schienale sinistro :
	GX 81 243 02 A	1	G.	-	-	-	-	-
	GX 81 244 02 A	1	D.	-	-	-	-	-
				Renfort latéral dossier droit :	Seitliche Verstärkung für rechte Rückenlehne :	Lateral reinf. f. RS squab:	Refuerzo lateral de respaldo derecho :	Rinforzo laterale per schienale destro :
	GX 81 271 02 A	1	G.	-	-	-	-	-
	GX 81 272 02 A	1	D.	-	-	-	-	-
	GX 81 295 02 A	1	G.	Levier d'articulation.	Gelenkhebel.	Articulation lever.	Palanca de articulación.	Leva d'articolazione.
	GX 81 336 01 A	1		Jonc de levier.	Verzierung für Hebel.	Clip for lever.	Retén de palanca.	Arresto per leva.

I	NUMÉROS	K	CONF	Sièges AV - Armatures (Suite)	Vordere Sitze Armaturen (Forts.)	Front seats - Frames (Cont.)	Asientos delanteros Armaduras (Cont.)	Sedili anteriori Armature (Cont.)
	GX 81 269 01 A	2		Bride de ceinture.	Flansch f. Sicherheitsgurt.	Retaining lug for belt.	Brida de cinturón.	Staffa per cintura.
	22 610 069 V *ZD 9261 000 N*	4	TFB 3,5 × 15.	Vis de bride.	Schraube für Flansch.	Screw for lug.	Tornillo de brida.	Vite per staffa.
	I A 5 413 322 G *AM 922-132*	2		Tendeur AR.	Hinterer Spanner.	Rear stretcher.	Tensor trasero.	Tenditore posteriore.
				Tringle de garniture :	Gestänge für Bezug :	Rod for trimming:	Varilla de guarnición :	Astina per rivestimento :
	6 G 5 420 546 D	2	L 508 - R.m.p.	– lisse.	– glatt.	– smooth.	– lisa.	– liscia.
	GX 81 268 01 A	2	L 438.	– avec 2 ergots.	– mit zwei Zapfen.	– with 2 dowels.	– con 2 espigas.	– con 2 grani.
	GX 81 268 02 A	2	L 400.	– avec 2 ergots.	– mit zwei Zapfen.	– with 2 dowels.	– con 2 espigas.	– con 2 grani.
	2 G 5 403 203 T *AMF 922-109 A*	4	L 375.	– à boucles.	– mit gebogenen Enden.	– with rolled ends.	– rizada.	– ad anelli.
	GX 81 223 01 A	4	L 410.	Bande de maintien.	Halteband.	Securing band.	Banda de sujeción.	Striscia di fissaggio.
		?		Anneau élastique :	Elastischer Ring :	Elastic ring:	Anillo elastico	Anello elastico :
	1 F 5 420 459 H *AM 922-105*			– simple avec crochets.	– einfach m. Haken.	– plain, with books.	– simple con ganchos	– simplice con ganci.
	1 A 5 420 463 B *AM 922-114 A*			– renforcé avec crochets.	– verstärkt m. Haken.	– reinforced with hooks.	– reforzado con ganchos.	– rinforzato con ganci.
	1 A 5 412 294 H *AM 922-112*	?		Crochet d'armature.	Haken für Armatur.	Hook for frame.	Gancho de armadura.	Gancio per armatura.
	GX 81 159 01 A	1	G.	Support de siège gauche :	Träger für linken Sitz :	Bracket for LS seat:	Soporte de asiento isq. :	Supporto per sedile S :
	GX 81 192 01 A	1	D.	–	–	–	–	–
	GX 81 193 01 A	1	G.	Support de siège droit :	Träger für rechten Sitz :	Bracket for RS seat:	Soporte de asiento der. :	Supporto per sedile D :
	GX 81 160 01 A	1	D.	–	–	–	–	–
	GX 81 189 01 A	2	295 × 42 × 10.	Cale sous support :	Scheibe unter Träger :	Shim under bracket:	Suplemento bajo soporte :	Spessore sotto supporto :
	GX 81 189 02 A	2	295 × 42 × 20.	–	–	–	–	–
				Fixation	**Befestigung**	**Securing parts**	**Sujeción**	**Fissaggio**
				Vis à pointe :	Spitzschraube :	Pointed screw:	Tornillo de punta :	Vite a punta :
	23 727 319 S *ZD 9372 730 W*	2	TH M 7 × 60.		–	–	–	–
	ZD 9373 030 W	4	TH M 7 × 80 R.p. 23 730 019 P.	–	–	–	–	–
	ZD 9373 130 W	2	TH M 7 × 90.	–	–	–	–	–
	ZD 9373 330 W	2	TH M 7 × 100 - R.p. 23 761 019 W.	–	–	–	–	–
	23 453 319 F *ZD 9345 230 W*	2	TH M 7 × 70.	–	–	–	–	–
	ZC 9615 828 U	4	M 7.	Écrou en cage.	Käfigmutter.	Nut in cage.	Tuerca in cajilla.	Dado in gabbia.

1	NUMÉROS	K	CONF	Sièges AV - Armatures *(Suite)*	Vordere Sitze Armaturen *(Forts.)*	Front seats - Frames *(Cont.)*	Asientos delanteros Armaduras *(Cont.)*	Sedili anteriori Armature *(Cont.)*
			D à D	Pièces spéciales	Spezialteile	Special parts	Piezas especiales	Pezzi speciali
				Armature nue :	Armatur ohne Ausrüst. :	Frame, only:	Armadura des nuda :	Armatura nuda :
	GX 81 103 03 A	1	G - R.p. GX 81 103 02 B.	– dossier fixe.	– feststt. Rückenlehne.	– fixed squab.	– respaldo fijo.	– schienale fisso.
	GX 81 104 03 A	1	D	– dossier articulé	– umklappbare R' lehne.	– articulated squab.	– respaldo articulado.	– schienale articolato.
				Armature avec sommiers :	Armatur mit Unterlagen :	Frame with backings:	Armadura con somieres :	Armatura con sottofondi :
	GX 81 237 03 A	1	G.	– dossier fixe.	– feststt. Rückenlehne.	– fixed squab.	– respaldo fijo.	– Schienale fisso.
	GX 81 238 03 A	1	D.	– dossier articulé.	– umklappbare R'lehne.	– articulated squab.	– respaldo articulado.	– schienale articolato.
	GX 81 245 05 A	1	D.	Matelassure de coussin.	Polsterung f. Sitzkissen.	Padding for cushion.	Relleno de cojin.	Imbottitura del cuscino.

I	NUMÉROS	K	CLUB 4/72 →	Sièges AV complets	Vordere Sitze, komplett	Complete front seats	Asientos delanteros completos	Sedili anteriori completi
				Montage vide-poches incorporé	Ausführung mit Eingebautem ablagefach	Equipment with built in map pocket	Montage con portaobjetos incorporado	Montaggio con tasca incorporata
A				SIÈGE GARNI TISSU JERSEY	SITZ BEZOGEN MIT JERSEY-STOFF	SEAT TRIMMED WITH JERSEY MATERIAL	ASIENTO GUARNECIDO CON TEJIDO JERSEY	SEDILE RIVESTITO TESSUTO JERSEY
			G.					
	GX 81 100 13 B	1	→ 7/73.	– bleu.	– blau.	– blue.	– azul.	– blu.
	GX 81 100 43 A	1	7/73 →.	– bleu-vert.	– blau-grün.	– blue green.	– azul verde.	– blu verde.
	GX 81 100 14 B	1		– rouge.	– rot.	– red.	– rojo.	– rosso.
	GX 81 100 15 B	1	N.F.P. → 4/72.	– bronze.	– bronze-farben.	– bronze.	– bronce.	– bronzo.
	GX 81 100 24 A	1	4/72 →.	– noisette.	– haselnussbraun.	– hazel.	– avellana.	– marrone chiaro.
	GX 81 100 16 B	1		– vert Jura.	– Jura-grün.	– Jura green.	– verde Jura.	– verde Jura.
			D.					
	GX 81 101 13 B	1	→ 7/73.	– bleu.	– blau.	– blue.	– azul.	– blu.
	GX 81 101 43 A	1	7/73 →.	– bleu-vert.	– blau-grün.	– blue green.	– azul verde.	– blu verde.
	GX 81 101 14 B	1		– rouge.	– rot.	– red.	– rojo.	– rosso.
	GX 81 101 15 B	1	N.F.P. → 4/72.	– bronze.	– bronze-farben.	– bronze.	– bronce.	– bronzo.
	GX 81 101 24 A	1	4/72 →.	– noisette.	– haselnussbraun.	– hazel.	– avellana.	– marrone chiaro.
	GX 81 101 16 B	1		– vert Jura.	– Jura-grün.	– Jura green.	– verde Jura.	– verde Jura.
B				SIÈGE GARNI TARGA	SITZ BEZOGEN MIT TARGA	SEAT TRIMMED WITH TARGA LEATHERETTE	ASIENTO GUARNECIDO CON TARGA	SEDILE RIVESTITO TARGA
			G.					
	GX 81 100 17 B	1		– noir.	– schwarz.	– black.	– negro.	– nero.
	GX 81 100 18 B	1		– tabac.	– tabak-farben.	– tobacco.	– tabaco.	– tabacco.
			D.					
	GX 81 101 17 B	1		– noir.	– schwarz.	– black.	– negro.	– nero.
	GX 81 101 18 B	1		– tabac.	– tabak-farben.	– tobacco.	– tabaco.	– tabacco.

I	NUMÉROS	K	CONF 4/72 →	Sièges AV complets	Vordere Sitze, komplett	Complete front seats	Asientos delantero completos	Sedili anteriori completi
				Montage vide-poches incorporé	Ausführung mit Eingebautem Ablagefach	Equipment with built in map pocket	Montage con portaobjetos incorporado	Montaggio con tasca incorporata
A				SIÈGE GARNI SIMILI	SITZ BEZOGEN MIT SIMILI	SEAT TRIMMED WITH LEATHERETTE	ASIENTO GUARNECIDO CON SIMILI	SEDILE RIVESTITO SIMILI
		?	G.					
	GX 81 100 19 A			– noir.	– schwarz.	– black.	– negro.	– nero.
	GX 81 100 20 A			– tabac.	– tabakfarben.	– tobacco.	– tabaco.	– tabacco.
		?	D.					
	GX 81 101 19 A			– noir.	– schwarz.	– black.	– negro.	– nero.
	GX 81 101 20 A			– tabac.	– tabakfarben.	– tobacco.	– tabaco.	– tabacco.
			9/72 →	SIÈGE GARNI (OPTION TISSU)	SITZ BEZOGEN MIT STOFF (SONDERAUSRUSTUNG)	SEAT TRIMMED WITH MATERIAL (OPTIONAL OUTFIT)	ASIENTO GUARNECIDO (OPCION TEJIDO)	SEDILE RIVESTITO (OPZIONE TESSUTO)
		?	G.	(Dossier articulé).	(Eintellb. Rückenlehne).	(Hinged squab).	(Respaldo articulado).	(Schienale articulato).
	GX 81 100 26 A			– bleu.	– blau.	– blue.	– azul.	– blu.
	GX 81 100 27 A			– rouge.	– rot.	– red.	– rojo.	– rosso.
	GX 81 100 28 A			– noisette.	– hazelnussbraun.	– hazel.	– color de avellana.	– marrone chiaro.
	GX 81 100 29 A			– vert Jura.	– Jura-grün.	– Jura-green.	– verde Jura.	– verde Jura.
		?	D.	(Dossier fixe).	(Feststeh. Rückenlehne).	(Fixed squab).	(Respaldo fijo).	(Schienale fisso.)
	GX 81 101 26 A			– bleu.	– blau.	– blue.	– azul.	– blu.
	GX 81 101 27 A			– rouge.	– rot.	– red.	– rojo.	– rosso.
	GX 81 101 28 A			– noisette.	– hazelnussbraun.	– hazel.	– color de avellana.	– marrone chiaro.
	GX 81 101 29 A			– vert Jura.	– Jura-grün.	– Jura-green.	– verde Jura.	– verde Jüra.

I	NUMÉROS	K	CLUB CONF 7/73 →	Sièges AV Repose-tête	Vordere Sitze Kopfstütze	Front seats Head-rest	Asientos delanteros Apoyo de cabeza	Sedili anteriori Appoggiatesta
				Repose-tête	**Kopfstütze**	**Head-rest**	**Apoyo de cabeza**	**Appoggiastesta**
				Tissu :	**Stoff :**	**Material:**	**Tejido :**	**Tessuto :**
			→ 10/71.					
	GX 81 106 03 A	2		– bleu.	– blau.	– blue.	– azul.	– blu.
	GX 81 106 04 A	2		– rouge.	– rot.	– red.	– rojo.	– rosso.
	GX 81 106 05 A	2		– bronze.	– bronzefarben.	– bronze.	– bronce.	– bronzo.
	GX 81 106 06 A	2		– vert Jura.	– Jura-grün.	– Jura green.	– verde Jura.	– verde Jura.
			10/71 →.					
	GX 81 106 03 B	2	→ 7/73.	– bleu	– blau.	– blue.	– azul.	– blu.
	ZC 9856 268 U	2	7/73 →.	– bleu-vert.	– blau-grün.	– blue green.	– azul verde.	– blu verde.
	GX 81 106 04 B	2		– rouge.	– rot.	– red.	– rojo.	– rosso.
	GX 81 106 05 B	2	→ 7/72.	– bronze.	– bronzefarben.	– bronze.	– bronce.	– bronzo.
	GX 81 398 05 A	2	7/72 →.	– noisette.	– hazelnussbraun.	– nut-brown.	– color de avellana.	– marrone chiaro.
	GX 81 106 06 B	2		– vert Jura.	– Jura-grün.	– Jura green.	– verde Jura.	– verde Jura.
				Targa :	**Targa :**	**Targa leatherette:**	**Targa :**	**Targa :**
	GX 81 106 07 A	2		– noir.	– schwarz.	– black.	– negro.	– nero.
	GX 81 106 08 A	2	→ 9/71.	– fauve.	– braun.	– fawn.	– leonado.	– fulvo.
	GX 81 106 09 A	2	9/71 →.	– tabac.	– tabakfarben.	– tobacco.	– tabaco.	– tabacco.
				Simili :	**Simili :**	**Simili leatherette:**	**Simili :**	**Simili :**
	GX 81 106 03 C	2	→ 7/73.	– bleu.	– blau.	– blue.	– azul.	– blu.
	GX 81 106 21 A	2	7/73 →.	– bleu-vert.	– blau-grün.	– blue green.	– azul verde.	– blu verde.
	GX 81 106 04 C	2		– rouge.	– rot.	– red.	– rojo.	– rosso.
	GX 81 106 18 A	2		– tabac.	– tabakfarben.	– tobacco.	– tabaco.	– tobacco.
	GX 81 106 06 C	2		– vert Jura.	– Jura-grün.	– Jura green.	– verde Jura.	– verde Jura.
			(AUS)	**Pièces spéciales**	**Spezialteile**	**Special parts**	**Piezas especiales**	**Pezzi speciali**
				Tissu :	**Stoff :**	**Material:**	**Tejido :**	**Tessuto :**
	GX 81 106 10 A	2		– bleu.	– blau.	– blue.	– azul.	– blu.
	GX 81 106 11 A	2		– rouge.	– rot.	– red.	– rojo.	– rosso.
	GX 81 106 12 A	2		– bronze.	– bronzefarben.	– bronze.	– bronce.	– bronzo.
	GX 81 106 13 A	2		– vert Jura.	– Jura-grün.	– Jura green.	– verde Jura.	– verde Jura.
				Targa :	**Targa :**	**Targa leatherette:**	**Targa :**	**Targa :**
	GX 81 106 14 A	2		– noir.	– schwarz.	– black.	– negro.	– nero.
	GX 81 106 15 A	2		– tabac.	– tabakfarben.	– tobacco.	– tabaco.	– tabacco.
				Simili :	**Simili :**	**Simili leatherette:**	**Simili :**	**Simili :**
	GX 81 106 10 B	2		– bleu.	– blau.	– blue.	– azul.	– blu.
	GX 81 106 11 B	2		– rouge.	– rot.	– red.	– rojo.	– rosso.
	GX 81 106 19 A	2		– tabac.	– tabakfarben.	– tobacco.	– tabaco.	– tabacco.
	GX 81 106 13 B	2		– vert Jura.	– Jura-grün.	– Jura green.	– verde Jura.	– verde Jura.

I	NUMÉROS	K	CLUB	Sièges AV Repose-tête *(Suite)*	Vordere Sitze Kopfstütze *(Forts.)*	Front seats Head rest *(Cont.)*	Asientos delanteros Apoyo de cabeza *(Cont.)*	Sedili anteriori Appoggiatesta *(Cont.)*
				Pièces de finition	**Zubehörteile**	**Finishing parts**	**Piezas de finition**	**Pezzi di finitura**
	GX 81 350 01 A	2		Bouton de réglage.	Einstellknopf.	Adjusting knob.	Botón de reglage.	Bottone di regol.
				Œillet plastique sur dossier :	Plastik-Öse für Rückenlehne :	Plastic eyelett on back of seat:	Ojete de plastico de respaldo :	Occhiello di plastica per schienale
	GX 81 319 02 A	4	R.m.p.	– (mâle).	– (Einsteckteil).	– (male part).	– (macho).	– (maschio).
	GX 81 320 01 A	4	→ 4/72.	– (femelle).	– (Hohlteil).	– (female part).	– (hembra).	– (femmina).
	GX 81 320 03 A	4	4/72 →.	– (femelle).	– (Hohlteil).	– (female part).	– (hembra).	– (femmina).
	GX 81 348 01 A	4	R.p. GX 81 348 01 B → 7/71.	Bouchon de guide :	Führungsstopfen :	Guide plug:	Tapón de guía :	Tappo di guida :
	GX 81 348 01 B		7/71 →.	–	–	–	–	–
	GX 81 319 01 B	4		Guide de montant.	Führung f. Kopfstütze.	Rod guide.	Guía de montante.	Guida per montante.
	GX 81 337 01 B	4	R.m.p.	Obturateur.	Stopfen.	Obturator.	Obturador.	Obturatore.
	GX 81 402 01 A	4	24 × 18 × 3,5.	Rondelle entretoise de bouchon.	Scheibe f. Stopfen.	Plug washer.	Arandela de tapón.	Rondella per tappo.

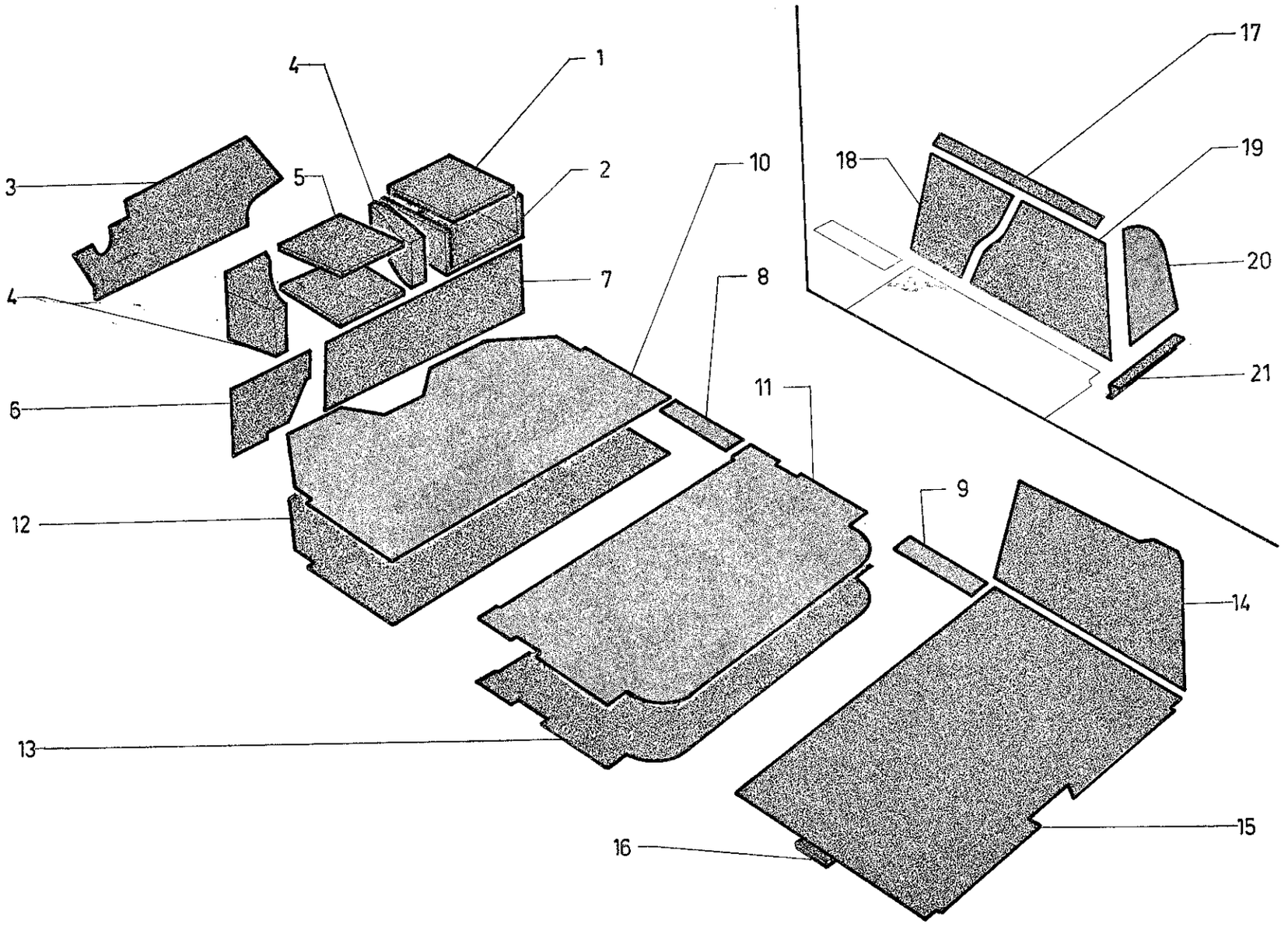
1
2
3
4
4
5
6
7
8
9
10
11
12
13
14
15
16
17
18
19
20
21

I	NUMÉROS	K		Insonorisation - Tapis	Geräuschdämpfung Bodenmatten	Sound-proofing Carpets	Insonorización Alfombras	Insonorizzazione Tappeti
				Garniture latérale :	Seitlicher Bezug :	Lateral trimming:	Guarnición lateral :	Rivestimento laterale :
1	GX 80 204 01 B	1	D - R.m.p.	- sup.	- oben.	- upper.	- superior.	- superiore.
2	GX 80 203 01 A	1	D.	- inf.	- unten.	- lower.	- inferior.	- inferiore.
2 Bis	GX 80 347 01 A	1	D.	- fond tablette.	- f. Ablagefach.	- f. shelf.	- de tablilla.	- per fondo riparo.
3	GX 80 339 01 A	1	R.m.p. → 7/72 R.p. GX 80 339 03 A.	Garniture supérieure :	Oberer Bezug :	Upper trimming:	Guarnición superior :	Rivestimento superiore :
	GX 80 339 03 A	1	7/72 →.	-	-	-	-	-
	GX 80 343 01 A	3		Plaquette de maintien.	Halteplakette.	Holding plate.	Plaqueta de sujeción.	Placchetta di fissaggio.
4	GX 80 207 01 A	1	G.	Garniture de conduit latéral :	Bezug der seitlichen Führung :	Trimming for lateral duct:	Guarnición de conducto lateral :	Rivestimento per condotto laterale :
	GX 80 296 01 A	1	D.	-	-	-	-	-
5	GX 80 206 01 A	1		Garniture de conduit central.	Bezug der Mittelkonsole.	Trimming for central duct.	Guarnición de conducto central.	Rivestimento per condotto centrale.
6	GX 80 172 01 A	1	G → 7/72.	Garniture de tablier :	Bezug am Spritzblech :	Trimming for scuttle:	Guarnición de salpicadero :	Rivestimento per paratia anteriore :
	GX 80 172 03 A		7/72 →.	-	-	-	-	-
7	GX 80 264 01 A	1	D → 7/72.	-	-	-	-	-
	GX 80 264 03 A		7/72 →.	-	-	-	-	-
8	GX 80 292 01 A	2	R.p. GX 80 292 01 B → 3/71.	Garniture de brancard AV :	Bezug für vorderen Unterzug :	Trimming for front siderail:	Guarnición de vara delantera :	Rivestimento per longherone anteriore :
	GX 80 292 01 B	2	3/71 →.	-	-	-	-	-
	GX 80 170 02 B	1	G - GX F 2.	-	-	-	-	-
	GX 80 211 02 B	1	D - GX F 2.	-	-	-	-	-
9				Garniture AR de longeron :	Bezug für hinteren Längsträger :	Trimming for rear sidemember:	Guarnición trasera de larguero :	Rivestimento posteriore per longherone :
	GX 80 303 01 A	1	G → 3/71.	-	-	-	-	-
	GX 80 304 01 A	1	D → 3/71.	-	-	-	-	-
	GX 80 303 01 B	1	G 3/71 →.	-	-	-	-	-
	GX 80 304 01 B	1	D 3/71 →.	-	-	-	-	-

I	NUMÉROS	K		Insonorisation - Tapis *(Suite)*	Geräuschdämpfung Bodenmatten *(Forts.)*	Sound-proofing Carpets *(Cont.)*	Insonorización Alfombras *(Cont.)*	Insonorizzazione Tappeti *(Cont.)*
10				Tapis AV :	Bodenmatte, vorn :	Front carpet:	Alfombra delant. :	Tappeto ant. :
	GX 80 209 01 A	1	CLUB → 3/71.	–	–	–	–	–
	GX 80 209 01 C		CLUB 3/71 → 7/72.	–	–	–	–	–
	GX 80 209 01 D		CLUB 7/72 →.	–	–	–	–	–
	GX 80 176 02 A	1	CONF → 7/72 R.p. GX 80 363 02 A d.e.o. 1-GX 30 368 02 A.	–	–	–	–	–
	GX 80 363 02 A	1	CONF - G → 7/72.	–	–	–	–	–
	GX 80 368 02 A	1	CONF - D → 7/72.	–	–	–	–	–
	GX 80 209 02 D	1	CONF 7/72 → R.p. GX 80 363 02 B d.e.o. 1-GX 80 368 02 B.	–	–	–	–	–
	GX 80 209 04 A	1	GX F 2 - CONF → 7/72 R.p. GX 80 363 02 B d.e.o. 1-GX 80 368 02 B.	–	–	–	–	–
	GX 80 363 02 B		CONF - G 7/72 →.	–	–	–	–	–
	GX 80 368 02 B		CONF - D 7/72 →.	–	–	–	–	–
11				Tapis AR :	Bodenmatte, hinten :	Rear carpet:	Alfombra post. :	Tappeto post. :
	GX 80 210 01 A	1	CLUB → 3/71 R.p. GX 80 210 01 B.	–	–	–	–	–
	GX 80 210 01 B	1	CLUB 3/71 →.	–	–	–	–	–
	GX 80 177 02 A	1	CONF.	–	–	–	–	–
	GX 80 177 02 B	1	GX F 2 - CONF.	–	–	–	–	–
12	GX 80 171 01 A	1	→ 7/72.	Insonorisant AV :	Geräuschdämpfung, vorn :	Front sound proofing lining:	Insonorización delant. :	Insonorizzante ant. :
	GX 80 171 01 B	1	7/72 →.	–	–	–	–	–
13	GX 80 169 01 A	1	AR.	Insonorisant.	Geräuschdämpfung.	Sound-proofing lining.	Insonorización.	Insonorizzante.
14			CLUB.	Garniture latérale de coffre :	Seitlicher Bezug des Kofferraums :	Lateral trimming for boot:	Guarnición lateral de maleta :	Rivestimento laterale per cofano baùle :
	GX 80 173 01 A	1	G.	–	–	–	–	–
	GX 80 174 01 A	1	D.	–	–	–	–	–
15	GX 80 338 01 A	1	R.m.p.	Garniture de fond de coffre.	Bezug für Bodenblech des Kofferraums.	Trimming for boot bottom panel.	Guarnición del fondo. de maleta.	Rivestimento per fondo cofano baùle.
	GX 80 337 01 A	1		Bordure.	Schutzrand.	Edge piece.	Orladura.	Bordatura.
	ZC 9619 902 U	?		Agrafe	Klammer.	Clip.	Grapa.	Graffetta.

I	NUMÉROS	K		Insonorisation - Tapis *(Suite)*	Geräuschdämpfung Bodenmatten *(Forts.)*	Sound-proofing Carpets *(Cont.)*	Insonorización Alfombras *(Cont.)*	Insonorizzazione Tappeti *(Cont.)*
16	GX 80 235 01 A	1		Insonorisant de fond de coffre.	Geräuschdämpfung für Bodenblech des Kofferraums.	Sound proofing lining for boot.	Insonorización del fondo de maleta.	Insonorizzante per fondo cofano baùle.
			BK	**Pièces spéciales**	**Spezialteile**	**Special parts**	**Piezas especiales**	**Pezzi speciali**
				Garniture latérale de passage de roue :	Seitlicher Bezug für Radkasten :	Lateral trimming for wheel arche:	Guarnición lateral de paso de rueda :	Rivestimento laterale per passaggio ruota :
14	GX 80 173 02 A	1	G → 7/73.	–	–	–	–	–
	GX 80 174 02 A	1	D → 7/73.	–	–	–	–	–
	GX 80 173 02 B	1	G - CLUB 7/73 →.	–	–	–	–	–
	GX 80 173 05 A	1	G - CONF 7/73 →.	–	–	–	–	–
	GX 80 174 02 B	1	D - CLUB 7/73 →.	–	–	–	–	–
	GX 80 174 05 A	1	D - CONF 7/73 →.	–	–	–	–	–
15	GX 80 175 02 A	1		Garniture de fond de coffre.	Bezug für Bodenblech des Kofferraums.	Trimming for boot bottom panel.	Guarnición del fondo de maleta.	Rivestimento per fondo cofano baùle.
	GX 80 337 01 A	1		Bordure.	Schutzrand.	Edge piece.	Orladura.	Bordatura.
	ZC 9619 902 U	?		Agrafe.	Klammer.	Clip.	Grapa.	Graffetta.
	GX 80 424 01 A	1	G.	Garniture supérieure :	Oberer Bezug :	Upper trimming:	Guarnición super. :	Rivestimento super. :
	GX 80 425 01 A	1	D.	–	–	–	–	–
	GX 80 525 01 A	1	AR G.	Garniture transversale :	Bezug, querlaufend :	Transversal trimming:	Guarnición transversal :	Rivestimento trasversale :
	GX 80 526 01 A	1	AR D.	–	–	–	–	–
	GX 80 476 01 A	1	AR G.	Garniture inférieure :	Unterer Bezug :	Lower trimming:	Guarnición inf. :	Rivestimento inf. :
	GX 80 468 01 A	1	AR D.	–	–	–	–	–
	GX 80 590 01 A	2		Garniture latérale AV.	Seitl. Bezug, vorn.	Lateral, front trimming.	Guarnición later. del.	Rivestimento laterale anteriore.
			GX F 2 - glace					
				Garniture de :	Bezug für :	Trimming for:	Guarnición de :	Rivestimento per :
17	GX 80 483 01 A	1	Sup G.	– passage de roue.	– Radkasten.	– wheel arch.	– paso de rueda.	– passaggio ruota.
	GX 80 484 01 A	1	Sup D.	–	–	–	–	–
18	GX 80 479 01 A	1	AV G.	– passage de roue.	– Radkasten.	– wheel arch.	– paso de rueda.	– passaggio ruota.
	GX 80 480 01 A	1	AV D.	–	–	–	–	–
19	GX 80 481 01 A	1	AR G.	– passage de roue.	– Radkasten.	– wheel arch.	– paso de rueda.	– passaggio ruota.
	GX 80 482 01 A	1	AR D.	–	–	–	–	–
21	GX 80 535 01 A	1	G.	– traverse inf.	– untere Traverse.	– lower crossmember.	– traviesa inf.	– traversa inf.
	GX 80 536 01 A	1	D.	–	–	–	–	–
20	GX 80 530 01 A	1	G.	– cloison AR.	– hint. Trennwand.	– rear partition.	– tabique tras.	– paratia post.
	GX 80 531 01 A	1	D.	–	–	–	–	–

I	NUMÉROS	K		Insonorisation - Tapis *(Suite)*	Geräuschdämpfung Bodemmatten *(Forts.)*	Sound-proofing Carpets *(Cont.)*	Insonorización Alfombras *(Cont.)*	Insonorizzazione Tappeti *(Cont.)*
			D à D	**Pièces spéciales**	**pezialteile**	**Special parts**	**Piezas especiales**	**Pezzi speciali**
				Garniture de tablier :	Spritzwandbezug :	Trimming scuttle:	Guarnición de salpicadero :	Rivestimento per paratia :
3	GX 80 339 02 A	1	Sup. → 7/72.	–	–	–	–	–
	GX 80 339 04 A		7/72 →.	–	–	–	–	–
6	GX 80 452 01 A	1	Inf. G → 3/71 R.p. GX 80 452 03 A.	–	–	–	–	–
	GX 80 452 02 A	1	Inf. G 3/71 → 7/72.	–	–	–	–	–
	GX 80 452 03 A	1	Inf. G 7/72 →.	–	–	–	–	–
7	GX 80 264 02 A	1	Inf. D → 7/72 R.p. GX 80 264 04 A.	–	–	–	–	–
	GX 80 264 04 A	1	Inf. D 7/72 →.	–	–	–	–	–
10	GX 80 215 02 A	1	CLUB → 7/72 R.p. GX 80 209 03 C.	Tapis AV :	Bodenmatten, vorn :	Front carpet:	Alfombra delant. :	Tappeto ant. :
	GX 80 209 03 B	1	CLUB → 7/72 R.p. GX 80 209 03 C.	–	–	–	–	–
	GX 80 209 03 C	1	CLUB 7/72 →.	–	–	–	–	–
	GX 80 209 05 A	1	CONF 7/72 → R.p. GX 80 363 02 B d.e.o. 1-GX 80 368 02 B.	–	–	–	–	–
	GX 80 209 06 A	1	CONF - GX F 2 → 7/72 R.p. GX 80 363 02 B d.e.o. 1-GX 80 368 02 B.	–	–	–	–	–
	GX 80 363 02 B	1	CONF - G 7/72 →.	–	–	–	–	–
	GX 80 368 02 B	1	CONF - D 7/72 →.	–	–	–	–	–
12	GX 80 171 02 A	1	AV N.F.P. → 7/72.	Insonorisant :	Geräuschdämpfung :	Sound proofing lining:	Insonorización :	Insonorizzante :
	GX 80 171 02 B	1	N.F.P. 7/72 →.	–	–	–	–	–
	GX 80 587 02 A	1	7/72 →.	Garniture de pédalier.	Bezug f. Pedalwerk.	Pedal gear trimming.	Guarnición de soporte de pedales.	Rivestimento per pedaliera.

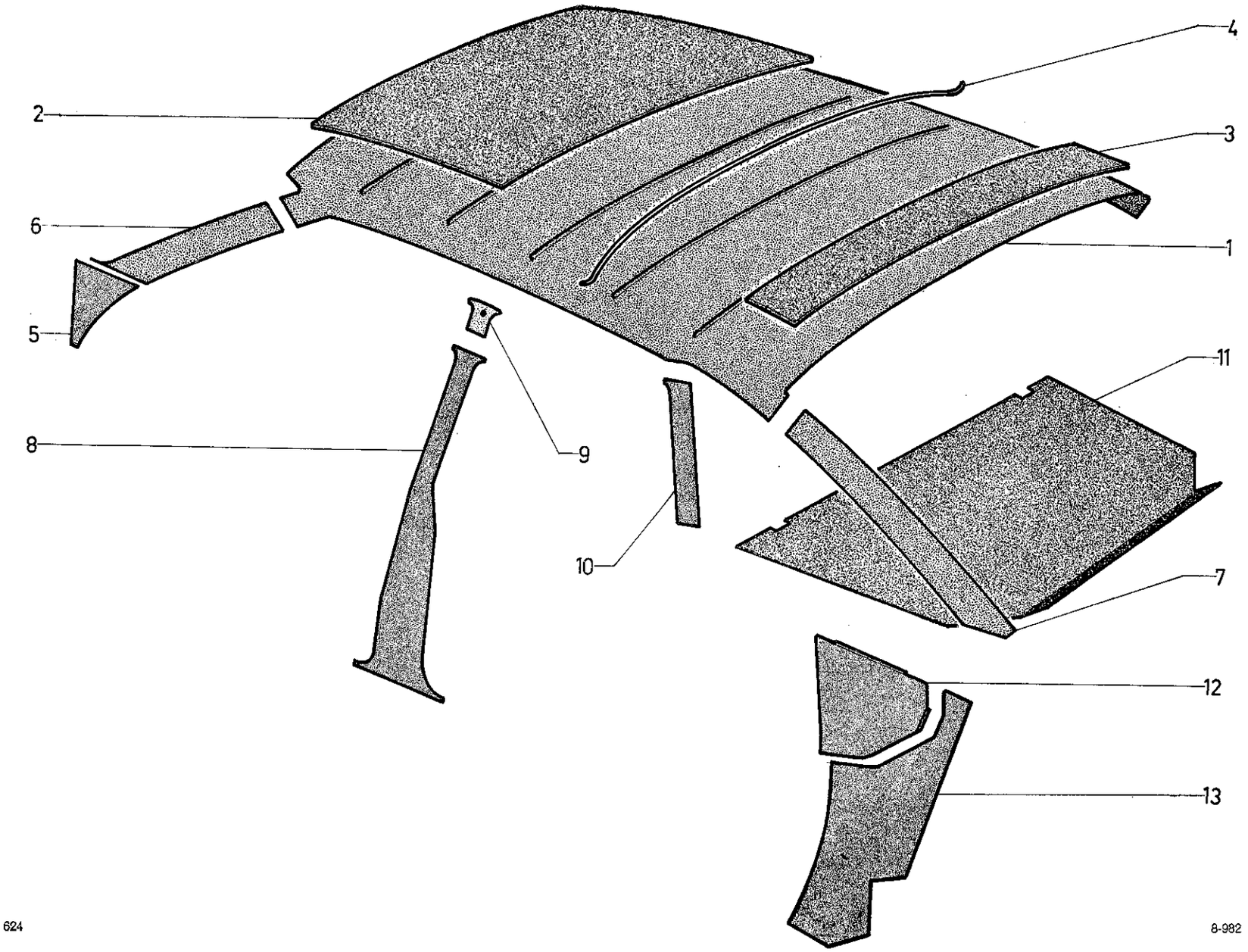
2
4
3
6
1
5
11
8
9
10
7
12
13

I	NUMÉROS	K		Garnitures intérieures de caisse	Innenbezüge für Karosserie	Body interior trimming	Guarniciones inter. de caja	Rivestimenti interni della scocca
1	GX 80 144 01 A	1	BL → 7/73.	Garniture de pavillon :	Bèzug für Wagendach :	Trimming for roof:	Guarnición de techo :	Rivestimento teto :
	3 G 5 440 050 D	1	7/73 →.	– beige.	– beige.	– beige.	– gris amarillento.	– bigio chiaro.
				Garniture d'insonorisation :	Geräuschdämpfungs-garnitur :	Sound proofing trimming:	Guarnición de insonor. :	Rivestimento insonorizz. :
2	GX 80 153 01 A	1	AV.	–	–	–	–	–
3	GX 80 154 01 A	3	AR.	–	–	–	–	–
4	GX 80 149 01 A	5		Arceau.	Spriegel.	Stick.	Arco.	Centina.
	N 9988-119 L	?		Embout d'arceau.	Endstück f. Spriegel.	End piece f. stick.	Terminal de arco.	Terminale per centina.
5				Garniture inf. pied AV :	Unterer Bezug f. vord. Pfosten :	Lower trimming for front pillar:	Guarnic. inf. de pie del. :	Rivest. inf. el montante ant. :
	GX 80 293 01 A	1	G.	–	–	–	–	–
	GX 80 294 01 A	1	D.	–	–	–	–	–
6				Garniture sup. pied AV :	Oberer Bezug f. vord. Pfosten :	Upper trimming for front pillar:	Guarnic. sup. de pie del. :	Rivest. sup. del montante anteriore :
	GX 80 145 01 A	1	G → 7/73.	–	–	–	–	–
	GX 80 146 01 A	1	D → 7/73.	–	–	–	–	–
	3 G 5 440 061 Y	1	G 7/73 →.	–	–	–	–	–
	3 G 5 440 062 J	1	D 7/73 →.	–	–	–	–	–
7			BL.	Garniture de custode :	Bezug für Schalblech :	Trimming for quarter panel:	Guarnición de custodia :	Rivest. per custodia :
	GX 80 150 01 A	1	G → 7/73.	–	–	–	–	–
	GX 80 151 01 A	1	D → 7/73.	–	–	–	–	–
	3 G 5 440 051 P	1	G 7/73 →.	–	–	–	–	–
	3 G 5 440 052 A	1	D 7/73 →.	–	–	–	–	–
8				Garniture de pied milieu :	Bezug für Mittelpfosten :	Trimming for central pillar:	Guarnición de pie medio :	Rivestimento per montante centrale :
	GX 80 260 01 A	1	G.	–	–	–	–	–
	GX 80 261 01 A	1	D.	–	–	–	–	–
9				Gousset sup.	Oberes Winkelblech :	Upper gusset:	Consola sup. :	Mensola super. :
	GX 80 258 01 A	1	G.	–	–	–	–	–
	GX 80 259 01 A	1	D.	–	–	–	–	–
	22 136 069 W *ZD 9213 600 N*	2	TFB 3,52 × 12,7.	Vis de gousset.	Schraube f. Winkelblech.	Screw for gusset.	Tornillo de consola.	Vite per mensola.
10			BL.	Garniture de pied AR :	Bezug für hinteren Pfosten :	Trimming for rear pillar:	Guarnición de pie tras. :	Rivest. per montante post. :
	GX 80 147 01 A	1	G.	–	–	–	–	–
	GX 80 148 01 A	1	D.	–	–	–	–	–

I	NUMÉROS	K		Garnitures intérieures de caisse *(Suite)*	Innenbezüge für Karosserie *(Forts.)*	Body interior trimming *(Cont.)*	Guarniciones inter. de caja *(Cont.)*	Rivestimenti interni della scocca *(Cont.)*
			BK	**Pièces spéciales**	**Spezialteile**	**Special parts**	**Piezas especiales**	**Pezzi speciali**
	GX 80 595 01 A	2	GX F 2 - L 120.	Profilé de finition : – de pavillon. – de pied milieu (à découper à longueur).	Zierprofil : – f. Dach. – f. Mittelpfosten (zu Länge schneiden).	Finisher: – for roof. – for centre pillar (to be cut to length).	Perfil de remate : – de techo. – de pie medio (de cortar a longitud).	Profilo difinitura : – per tetto. – per montante centr. (da tranciare a lunghezza).
1	GX 80 144 02 A	1	→ 7/73.	Garniture de pavillon :	Bezug f. Wagendach :	Trimming f. roof :	Guarnición de techo :	Rivestimento per tetto :
	GX 80 144 02 B	1	7/73 →.	– beige.	– beige.	– beige.	– gris amarillento.	– bigio chiaro.
7				Garniture de custode :	Bezug f. Schalblech :	Trimming for quarter panel:	Guarnición de custodia :	Rivestimento per custodia :
	GX 80 444 01 A	1	G → 7/72.	–	–	–	–	–
	GX 80 445 01 A	1	D → 7/72.	–	–	–	–	–
	GX 80 444 01 B		G 7/72 →.	–	–	–	–	–
	GX 80 445 01 B		D 7/72 →.	–	–	–	–	–
	GX 80 444 02 A		G - GX F 2 - glace.	–	–	–	–	–
	GX 80 445 02 A		D - GX F 2 - glace.	–	–	–	–	–
				Patte de finition :	Zierlasche :	Finishing clamp :	Pata de finición :	Staffa di finitura :
	GX 80 442 01 A	1	G.	– de fil.	– f. Kabel.	– f. lead.	– de filo.	– per filo.
	GX 80 443 01 A	1	D.	– de lunette AR.	– f. Rüchfenster.	– f. rear window.	– de luneta tras.	– per lunotto post.
10				Garniture de pied AR :	Bezug f. Hint. Pfosten :	Trimming for rear pillar:	Guarnición de pie tras. :	Rivestimento per montante posteriore :
	GX 80 147 02 A	1	G.	–	–	–	–	–
	GX 80 148 02 A	1	D.	–	–	–	–	–
11				Tablette AR amovible :	Abnehmbare Hutablage :	Removable shelf:	Tablilla amovible :	Tavoletta amovibile :
	GX 80 377 01 A	1	R.p. GX 80 377 01 B → 5/73.	– (complète).	– (komplett).	– (complete).	– (completa).	– (completa).
	GX 80 377 01 B	1	5/73 →.	–	–	–	–	–

I	NUMÉROS	K		Garnitures intérieures de caisse *(Suite)*	Innenbezüge für Karosserie *(Forts.)*	Body interior trimming *(Cont.)*	Guarniciones inter. de caja *(Cont.)*	Rivestimenti interni della scocca *(Cont.)*
			BK	**Pièces spéciales**	**Spezialteile**	**Special parts**	**Piezas especiales**	**Pezzi speciali**
	GX 80 383 01 A	8		Gache de positionnement.	Einrastung zur Einstellung	Positioning catch.	Enganche de posicionado.	Bocchetta di posizionam.
	1 G 5 447 696 M	1		Ensemble de fixation.	Satz Befestingungsteile.	Set of securing parts.	Conjunto de fijación.	Insieme di fissaggio.
	GX 80 382 01 A	1	G → 5/73.	Support plastique AR :	Hint. Plastik-Träger :	Rear plastic bracket:	Soporte tras. de plastico :	Sopporto post. di plastica :
	GX 80 390 01 A	1	D.	–	–	–	–	–
	GX 80 407 01 A	2	G.	Boîtier plastique :	Plastik-Gehäuse :	Plastic box:	Caja de plastico :	Scatola di plastica :
	GX 80 408 01 A	2	D.	–	–	–	–	–
	GX 80 562 01 A	1	G.	Butée :	Anschlag :	Stop:	Tope :	Reggispinta :
	GX 80 563 01 A	1	D.	–	–	–	–	–
	GX 80 564 01 A	2		Embout.	Endstück.	–	–	–
	GX 80 561 01 A	2		Sangle de maintien.	Haltegurt.	Holding belt.	Cinturón.	Cinghia.
			GX F 2.	Profilé de finition de garniture de pavillon :	Abschlussprofil für Dachbezug :	Finisher for roof trimming:	Perfil de guarnición de techo :	Profilo per rivestimento tetto :
	GX 80 547 01 A	1	G.	–	–	–	–	–
	GX 80 548 01 A	1	D.	–	–	–	–	–
	GX 80 381 01 A	2	E 4 5/73 →.	Rondelle.	Scheibe.	Washer.	Arandela.	Rondella.
	GX 80 384 01 A	2	5/73 →.	Gache.	Einrastung.	Catch.	Enganche.	Bocchetta.
	GX 80 395 01 A	2	E 2 5/73 →.	Rondelle.	Scheibe.	Washer.	Arandela.	Rondella.
	GX 80 578 01 A	1	5/73 →.	Vis.	Schraube.	Screw.	Tornillo.	Vite.
	GX 80 581 01 A	1	5/73 →.	Doigt.	Sperrdaumen.	Bolt.	Dedo de enganche.	Nasello arresto.
	GX 80 410 01 A	4		Pène de verrou.	Schlossriegel.	Lock bolt.	Pestillo.	Stanghetta.
	GX 80 409 01 A	4		Ressort de pène.	Riegelfeder.	Bolt spring.	Muelle de pestillo.	Molla per stanghetta.
				Montage toit ouvrant	**Einbau Schiebedach**	**Sliding roof**	**Montaje techo abridero**	**Montaggio tetto apribile**
				Pièces spéciales	**Spezialteile**	**Special parts**	**Piezas especiales**	**Pezzi speciali**
	3 G 5 444 844 M	1	BL.	Garniture de pavillon :	Dachbezug :			
	3 G 5 446 840 M	1	BK.	–	–			
	2 G 5 435 204 E		L 950.	Arceau de garniture :	Bezugspriegel :	Trimming arch:	Arco de guarnición :	Centina rivestimento :
	2 G 5 445 123 V	1	BK.	– AR.	– hinten.	– rear.	– trasero.	– posteriore.
	3 G 5 435 205 R	1	L 2620.	Profilé de finition.	Zierprofil.	Finisher.	Perfil de finición.	Profilo di finitura.

I	NUMÉROS	K	CLUB → 7/73	Panneaux de portes AV	Türfüllungen, vorn	Front door panels	Paneles de puertas delanteras	Pannelli per portiere anteriori
			→ 3/72.	Panneau sup. garni (sans accoudoir) :	Obere Türfüllung, bezogen (ohne Armstütze) :	Panel, trimmed, upper (without armrest):	Panel sup. guarnecido (sin appoyabrazo) :	Pannello sup. rivestito (senza appoggiagomito) :
		?	G.					
	GX 65 293 05 A			– gris.	– grau.	– grey.	– gris.	– grigio.
	GX 65 293 06 A		→ 9/71.	– fauve.	– braun.	– fawn.	– leonado.	– fulvo.
	GX 65 293 07 A			– bleu.	– blau.	– blue.	– azul.	– blu.
	GX 65 293 08 A			– rouge.	– rot.	– red.	– rojo.	– rosso.
	GX 65 293 09 A			– bronze.	– bronze-farben.	– bronze.	– bronce.	– bronzo.
	GX 65 293 10 A			– vert Jura.	– Jura-grün.	– Jura green.	– verde Jura.	– verde Jura.
	GX 65 293 12 A		9/71 →.	– tabac.	– tabak-farben.	– tobacco.	– tabaco.	– tabacco.
		?	D.					
	GX 65 294 05 A			– gris.	– grau.	– grey.	– gris.	– grigio.
	GX 65 294 06 A		→ 9/71.	– fauve.	– braun.	– fawn.	– leonado.	– fulvo.
	GX 65 294 07 A			– bleu.	– blau.	– blue.	– azul.	– blu.
	GX 65 294 08 A			– rouge.	– rot.	– red.	– rojo.	– rosso.
	GX 65 294 09 A			– bronze.	– bronze-farben.	– bronze.	– bronce.	– bronzo.
	GX 65 294 10 A			– vert Jura.	– Jura-grün.	– Jura green.	– verde Jura.	– verde Jura.
	GX 65 294 12 A		→ 9/71.	– tabac.	– tabak-farben.	– tobacco.	– tabaco.	– tabacco.
			3/72 →.	Panneau sup. garni (sans accoudoir) :	Obere Türfüllung, bezogen (ohne Armstütze) :	Panel, trimmed, upper (without armrest):	Panel sup. guarnecido (sin appoyabrazo) :	Pannello sup. rivestito (senza appoggiagomito) :
		?	G.					
	GX 65 293 05 C			– gris.	– grau.	– grey.	– gris.	– grigio.
	GX 65 293 07 C			– bleu.	– blau.	– blue.	– azul.	– blu.
	GX 65 293 08 C			– rouge.	– rot.	– red.	– rojo.	– rosso.
	GX 65 293 09 C			– bronze.	– bronze-farben.	– bronze.	– bronce.	– bronzo.
	GX 65 293 10 C			– vert.	– grün.	– green.	– verde.	– verde.
	GX 65 293 12 C			– tabac.	– tabak-farben.	– tobacco.	– tabaco.	– tabacco.
		?	D.					
	GX 65 294 05 C			– gris.	– grau.	– grey.	– gris.	– grigio.
	GX 65 294 07 C			– bleu.	– blau.	– blue.	– azul.	– blue.
	GX 65 294 08 C			– rouge.	– rot.	– red.	– rojo.	– rosso.
	GX 65 294 09 C			– bronze.	– bronze-farben.	– bronze.	– bronce.	– bronzo.
	GX 65 294 10 C			– vert.	– grün.	– green.	– verde.	– verde.
	GX 65 294 12 C			– tabac.	– tabak-farben.	– tobacco.	– tabaco.	– tabacco.

I	NUMÉROS	K	CLUB → 7/73	Panneaux de portes AV *(Suite)*	Türfüllungen, vorn *(Forts.)*	Front door panels *(Cont.)*	Paneles de puertas delanteras *(Cont.)*	Pannelli per portiere anteriori *(Cont.)*
				Fixation	**Befestigung**	**Securing**	**Sujeción**	**Fissaggio**
	ZC 9619 910 U	34	R.m.p.	Agrafe.	Klammer.	Clip.	Grapa.	Graffetta.
	26 130 409 K *ZC 9613 040 U*	34	→ 9/71.	Bouchon.	Stopfen.	Plug.	Tapón.	Tappo.
	GX 65 416 01 B	2	BK - CLUB.	Profilé de finition de panneau.	Zierprofil.	Finisher.	Perfil de remate.	Profilo di finit.
				Panneau inf. garni :	**Untere Türfüllung, bezogen :**	**Panel trimmed, lower:**	**Panel inf. guarnecido :**	**Pannello inf. rivestito :**
			G.					
	GX 65 366 02 A	1		– gris.	– grau.	– grey.	– gris.	– grigio.
	GX 65 366 03 A	1	→ 9/71.	– fauve.	– braun.	– fawn.	– leonado.	– fulvo.
	GX 65 366 04 A	1		– bleu.	– blau.	– blue.	– azul.	– blu.
	GX 65 366 05 A	1		– rouge.	– rot.	– red.	– rojo.	– rosso.
	GX 65 366 06 A	1		– bronze.	– bronze-farben.	– bronze.	– bronce.	– bronzo.
	GX 65 366 07 A	1		– vert Jura.	– Jura-grün.	– Jura green.	– verde Jura.	– verde Jura.
	GX 65 366 08 A	1	9/71 →.	– tabac.	– tabak-farben).	– tobacco.	– tabaco.	– tabacco.
			D.					
	GX 65 367 02 A	1		– gris.	– grau.	– grey.	– gris.	– grigio.
	GX 65 367 03 A	1	→ 9/71.	– fauve.	– braun.	– fawn.	– leonado.	– fulvo.
	GX 65 367 04 A	1		– bleu.	– blau.	– blue.	– azul.	– blu.
	GX 65 367 05 A	1		– rouge.	– rot.	– red.	– rojo.	– rosso.
	GX 65 367 06 A	1		– bronze.	– bronze-farben.	– bronze.	– bronce.	– bronzo.
	GX 65 367 07 A	1		– vert Jura.	– Jura-grün.	– Jura green.	– verde Jura.	– verde Jura.
	GX 65 367 08 A	1	9/71 →.	– tabac.	– tabak-farben.	– tobacco.	– tabaco.	– tabacco.
				Fixation	**Befestigung**	**Securing**	**Sujeción**	**Fissaggio**
	GX 65 377 01 A	20		Pastille auto-collante.	Klebeplättchen.	Adhesive pisc.	Pastilla adhesiva.	Pastiglia adesiva.

I	NUMÉROS	K	CLUB → 7/73	Panneaux de portes AV *(Suite)*	Türfüllungen, vorn *(Forts.)*	Front door panels *(Cont.)*	Paneles de puertas delanteras *(Cont.)*	Pannelli per portiere anteriori *(Cont.)*
			→ 1/72	**Accoudoir**	**Armstütze**	**Armrest**	**Apoyabrazo**	**Appoggiagomito**
				Accoudoir :	Armstütze :	Armrest:	Apoyabrazo :	Appoggiagomito :
	GX 65 127 01 A	1	G.	–	–	–	–	–
	GX 65 128 01 A	1	D.	–	–	–	–	–
	GX 65 525 01 A	2	AV.	Plaquette de renforcement.	Verstärkungsplakette.	Reinforcement plate.	Plaqueta de refuerzo.	Placchetta di rinforzo.
	GX 05 197 01 A	6		Plaquette de fixat.	Befestigungsplakette.	Securing plate.	Plaqueta de sujeción.	Placchetta di fissaggio.
			AV.	Embase de finition :	Zierrosette :	Escutcheon:	Escudo :	Basetta di finitura :
	GX 65 527 01 A	1	G.	–	–	–	–	–
	GX 65 528 01 A	1	D.	–	–	–	–	–
				Enjoliveur :	Zierstück :	Embellishment:	Embellecedor :	Abbellimento :
	GX 65 485 01 A	1	G.	–	–	–	–	–
	GX 65 486 01 A	1	D.	–	–	–	–	–
	ZC 9619 885 U	2		Agrafe.	Klammer.	Clip.	Grapa.	Graffetta.
	ZC 9615 819 U	8	M 5.	Écrou en cage.	Käfigmutter.	Cage-nut.	Tuerca en cajilla.	Dado in gabbia.
				Vis :	Schraube :	Screw:	Tornillo :	Vite :
	26 663 319 D *ZD 9366 330 W*	8	TH 5 × 20.	–	–	–	–	–
	ZC 9613 697 U	4	TFB 2,84 × 15,9.	–	–	–	–	–
				Solution réparation : note d'information après vente n° 71007 du 17-09-1971.	Z. Reparaturausführung.	For repair operation.	Solución de reparación.	Soluzione di reparazione.
	GX 65 551 01 A	2		Patte AV de fixation.	Vord. Befestigungslasche.	Front plate.	Pata delantera.	Staffa ant.
	GX 65 552 01 A	2		Patte AV de retenue.	Vord. Haltelasche.	Front plate.	Pata delantera.	Staffa ant.

I	NUMÉROS	K	CLUB → 7/73	Panneaux de portes AV *(Suite)*	Türfüllungen, vorn *(Forts.)*	Front door panels *(Cont.)*	Paneles de puertas delanteras *(Cont.)*	Pannelli per portiere anteriori *(Cont.)*
			1/72 →	**Accoudoir**	**Armstütze**	**Armrest**	**Apoyabrazo**	**Appoggiagomito**
				Accoudoir :	Armstütze :	Armrest:	Apoyabrazo :	Appoggiagomito :
	GX 65 127 01 B	1	G - R.p. GX 65 646 01 A.	–	–	–	–	–
	GX 65 128 01 B	1	D - R.p. GX 65 647 01 A.	–	–	–	–	–
				Fixation	**Befestigung**	**Securing parts**	**Sujeción**	**Fissaggio**
	GX 65 525 01 A	2	AV.	Plaquette de renforcement.	Verstärkungsplakette.	Reinforcement plate.	Plaqueta de refuerzo.	Placchetta di rinforzamento.
	22 385 019 Z *ZD 9238 500 U*	8	Cr 6,3 × 11.	Rondelle.	Scheibe.	Washer.	Arandela.	Rondella.
	ZD 9364 330 W	10	TH M 5 × 20.	Vis :	Schraube :	Screw:	Tornillo :	Vite :
	ZD 9454 930 U	10	TCB M 6 × 25.	–	–	–	–	–
	ZC 9613 697 U	6	TFB 2,84 × 15,9.	–	–	–	–	–
	26 158 379 G *ZD 9615 837 U*	8	M 6.	Écrou en cage :	Käfigmutter :	Cage-nut:	Tuerca en cajilla :	Dado in gabbia :
	ZC 9615 852 U	8	M 5.	–	–	–	–	–
	26 192 379 X *ZC 9619 133 U*	6	5,25 × 15 × 1,5.	Rondelle plate :	Unterlegscheibe :	Washer:	Arandela :	Rondella :
	ZC 9619 137 U	2	6,25 × 12 × 1.	–	–	–	–	–

I	NUMÉROS	K	CLUB - CONF 7/73 →	Panneaux de portes AV	Türfüllungen, vorn	Front door panels	Paneles de puertas delanteras	Pannelli per portiere anteriori
				Panneau sup. garni (sans accoudoir) :	Obere Türfüllung, bezogen (ohne Armstütze) :	Panel, trimmed, upper (without armrest):	Panel sup. guarnecido (sin apoyabrazo) :	Pannello sup. rivestito (senza appoggiagomito) :
			G.					
	GX 65 293 05 B	1		– gris.	– grau.	– grey.	– gris.	– grigio.
	GX 65 293 15 B	1		– bleu.	– blau.	– blue.	– azul.	– blu.
	GX 65 293 08 B	1		– rouge.	– rot.	– red.	– rojo.	– rosso.
	GX 65 293 10 B	1		– vert Jura.	– Jura-grün.	– Jura green.	– verde Jura.	– verde Jura.
	GX 65 293 12 B	1		– tabac.	– tabak-farben.	– tobacco.	– tabaco.	– tabacco.
			D.					
	GX 65 294 05 B	1		– gris.	– grau.	– grey.	– gris.	– grigio.
	GX 65 294 15 B	1		– bleu.	– blau.	– blue.	– azul.	– blu.
	GX 65 294 08 B	1		– rouge.	– rot.	– red.	– rojo.	– rosso.
	GX 65 294 10 B	1		– vert Jura.	– Jura-grün.	– Jura green.	– verde Jura.	– verde Jura.
	GX 65 294 12 B	1		– tabac.	– tabak-farben.	– tobacco.	– tabaco.	– tabacco.

I	NUMÉROS	K	CLUB - CONF 7/73 →	Panneaux de portes AV (Suite)	Türfüllungen, vorn (Forts.)	Front door panels (Cont.)	Paneles de puertas delanteras (Cont.)	Pannelli per portiere anteriori (Cont.)
				Fixation	**Befestigung**	**Securing**	**Sujeción**	**Fissaggio**
	ZC 9619 910 U	34	R.m.p.	Agrafe.	Klammer.	Clip.	Grapa.	Graffetta.
	26 130 4 09 K *ZC 9613 040 U*	34		Bouchon.	Stopfen.	Plug.	Tapón.	Tappo.
	GX 65 416 01 B	2	BK - CLUB.	Profilé de finition de panneau.	Zierprofil.	Finisher.	Perfil de remate.	Profilo di finit.
				Panneau inf. garni :	**Untere Türfüllung, bezogen :**	**Panel trimmed, lower:**	**Panel inf. guarnecido :**	**Pannello inf. rivestito :**
			G.					
	3 G 5 447 856 B	1		– gris.	– grau.	– grey.	– gris.	– grigio.
	3 G 5 447 861 F	1		– bleu-vert.	– blau-grün.	– blue green.	– azul verde.	– blu verde.
	3 G 5 447 858 Y	1		– rouge.	– rot.	– red.	– rojo.	– rosso.
	3 G 5 447 859 T	1		– vert Jura.	– Jura-grün.	– Jura green.	– verde Jura.	– verde Jura.
	3 G 5 447 857 M	1		– tabac.	– tabak-farben.	– tobacco.	– tabaco.	– tabacco.
			D.					
	3 G 5 447 862 S	1		– gris.	– grau.	– grey.	– gris.	– grigio.
	3 G 5 447 905 J	1		– bleu-vert.	– blau-grün.	– blue green.	– azul verde.	– blu verde.
	3 G 5 447 864 N	1		– rouge.	– rot.	– red.	– rojo.	– rosso.
	3 G 5 447 865 Z	1		– vert Jura.	– Jura-grün.	– Jura green.	– verde Jura.	– verde Jura.
	3 G 5 447 863 C	1		– tabac.	– tabak-farben.	– tobacco.	– tabaco.	– tabacco.
				Fixation	**Befestigung**	**Securing**	**Sujeción**	**Fissaggio**
	GX 65 377 01 A	20		Pastille auto-collante.	Klebeplättchen.	Adhesive disc.	Pastilla adhesiva.	Pastiglia adesiva.

I	NUMÉROS	K	CLUB - CONF 7/73 →	Panneaux de portes AV *(Suite)*	Türfüllungen, vorn *(Forts.)*	Front door panels *(Cont.)*	Panels de puertas delanteras *(Cont.)*	Panelli per portiere anteriori *(Cont.)*
				Accoudoir	**Armstütze**	**Armrest**	**Apoyabrazo**	**Appoggiagomito**
		1	G.	Accoudoir :	Armstütze :	Armrest:	Apoyabrazo :	Appoggiagomito :
	GX 65 646 01 A			– gris anthracite.	– grau.	– grey.	– gris.	– grigio.
	GX 65 646 02 A			– bleu.	– blau.	– blue.	– azul.	– blu.
	3 G 5 439 376 C			– rouge.	– rot.	– red.	– rojo.	– rosso.
	3 G 5 439 377 N			– tabac.	– tabak-farben.	– tobacco.	– tabaco.	– tabacco.
	3 G 5 439 378 Z			– vert Jura.	– grün.	– green.	– verde.	– verde.
		1	D.					
	GX 65 647 01 A			– gris anthracite.	– grau.	– grey.	– gris.	– griggio.
	GX 65 647 02 A			– bleu.	– blau.	– blue.	– azul.	– blu.
	3 G 5 439 380 W			– rouge.	– rot.	– red.	– rojo.	– rosso.
	3 G 5 439 381 G			– tabac.	– tabak-farben.	– tobacco.	– tabaco.	– tabacco.
	3 G 5 439 382 T			– vert Jura.	– grün.	– green.	– verde.	– verde.
				Fixation	**Befestigung**	**Securing parts**	**Sujeción**	**Fissaggio**
	GX 65 525 01 A	2	AV.	Plaquette de renforcement.	Verstärkungsplakette.	Reinforcement plate.	Plaqueta de refuerzo.	Placchetta di rinforzamento.
	22 385 019 Z *ZD 9238 500 U*	8	Cr 6,3 × 11.	Rondelle.	Scheibe.	Washer.	Arandela.	Rondella.
	ZD 9364 330 W	10	TH M 5 × 20.	Vis :	Schraube :	Screw:	Tornillo :	Vite :
	ZD 9454 930 U	10	TCB M 6 × 25.	–	–	–	–	–
	ZC 9613 697 U	6	TFB 2,84 × 15,9.	–	–	–	–	–
	26 158 379 G *ZC 9615 837 U*	8	M 6.	Écrou en cage :	Käfigmutter :	Cage-nut:	Tuerca en cajilla :	Dado in gabbia :
	ZC 9615 852 U	8	M 5.	–	–	–	–	–
	26 192 379 X *ZC 9619 133 U*	6	5,25 × 15 × 1,5.	Rondelle plate :	Unterlegscheibe :	Washer :	Arandela :	Rondella :
	ZC 9619 137 U	2	6,25 × 12 × 1.	–	–	–	–	–

I	NUMÉROS	K	CLUB → 7/73	Panneaux de portes AR	Türfüllungen, hinten	Rear door panels	Paneles de puertas traseras	Pannelli per portiere posteriori
			→ 3/72.	Panneau sup. garni (sans accoudoir) :	Obere Türfüllung, bezogen (ohne Armstütze) :	Panel, trimmed, upper (without armrest):	Panel sup. guarnecido (sin apoyabrazo) :	Pannello sup. rivestito (senza appoggiagomito) :
		?	G.					
	GX 66 217 05 A			– gris.	– grau.	– grey.	– gris.	– grigio.
	GX 66 217 06 A		→ 9/71.	– fauve.	– braun.	– fawn.	– leonado.	– fulvo.
	GX 66 217 07 A			– bleu.	– blau.	– blue.	– azul.	– blu.
	GX 66 217 08 A			– rouge.	– rot.	– red.	– rojo.	– rosso.
	GX 66 217 09 A			– bronze.	– bronze-farben.	– bronze.	– bronce.	– bronzo.
	GX 66 217 10 A			– vert Jura.	– Jura-grün.	– Jura green.	– verde Jura.	– verde Jura.
	GX 66 217 12 A		9/71 →.	– tabac.	– tabak-farben.	– tobacco.	– tabaco.	– tabacco.
		?	D.					
	GX 66 218 05 A			– gris.	– grau.	– grey.	– gris.	– grigio.
	GX 66 218 06 A		→ 9/71.	– fauve.	– braun.	– fawn.	– leonado.	– fulvo.
	GX 66 218 07 A			– bleu.	– blau.	– blue.	– azul.	– blu.
	GX 66 218 08 A			– rouge.	– rot.	– red.	– rojo.	– rosso.
	GX 66 218 09 A			– bronze.	– bronze-farben.	– bronze.	– bronce.	– bronzo.
	GX 66 218 10 A			– vert Jura.	– Jura-grün.	– Jura green.	– verde Jura.	– verde Jura.
	GX 66 218 12 A		9/71 →.	– tabac.	– tabak-farben.	– tobacco.	– tabaco.	– tabacco.
			3/72 →.	Panneau sup. garni (sans accoudoir) :	Obere Türfüllung, bezogen (ohne Armstutze) :	Panel, trimmed, upper (without armrest):	Panel sup. guarnecido (sin apoyabrazo) :	Pannello sup. rivestito (senza appoggiagomito) :
		?	G.					
	GX 66 217 05 C			– gris.	– grau.	– grey.	– gris.	– grigio.
	GX 66 217 07 C			– bleu.	– blau.	– blue.	– azul.	– blu.
	GX 66 217 08 C			– rouge.	– rot.	– red.	– rojo.	– rosso.
	GX 66 217 09 C			– bronze.	– bronze.	– bronze.	– bronce.	– bronzo.
	GX 66 217 10 C			– vert.	– grün.	– green.	– verde.	– verde.
	GX 66 217 12 C			– tabac.	– tabak-farben.	– tobacco.	– tabaco.	– tabacco.
		?	D.					
	GX 66 218 05 C			– gris.	– grau.	– grey.	– gris.	– grigio.
	GX 66 218 07 C			– bleu.	– blau.	– blue.	– azul.	– blu.
	GX 66 218 08 C			– rouge.	– rot.	– red.	– rojo.	– rosso.
	GX 66 218 09 C			– bronze.	– bronze-farben.	– bronze.	– bronce.	– bronzo.
	GX 66 218 10 C			– vert.	– grün.	– green.	– verde.	– verde.
	GX 66 218 12 C			– tabac.	– tabak-farben.	– tobacco.	– tabaco.	– tabacco.

I	NUMÉROS	K	CLUB → 7/73	Panneaux de portes AR (Suite)	Türfüllungen, hinten (Forts.)	Rear door panels (Cont.)	Paneles de puertas traseras (Cont.)	Pannelli per portiere posteriori (Cont.)
				Fixation	**Befestigung**	**Securing**	**Sujeción**	**Fissaggio**
	ZC 9619 910 U	28	R.m.p.	Agrafe.	Klammer.	Clip.	Grapa.	Graffetta.
	26 130 409 K *ZC 9613 040 U*	28	→ 9/71.	Bouchon.	Stopfen.	Plug.	Tapón.	Tappo.
	GX 65 417 01 B	2	BK.	Profilé de finition de panneau.	Zierprofil.	Finisher.	Perfil de remate.	Profilo di finitura.
				Panneau inf. garni :	**Untere Türfüllung, bezogen :**	**Panel, trimmed, lower:**	**Panel infer. guarnecido :**	**Pannelli inf. rivestito :**
			G.					
	GX 66 267 02 A	1		– gris.	– grau.	– grey.	– gris.	– grigio.
	GX 66 267 03 A	1	→ 9/71.	– fauve.	– braun.	– fawn.	– leonado.	– fulvo.
	GX 66 267 04 A	1		– bleu.	– blau.	– blue.	– azul.	– blu.
	GX 66 267 05 A	1		– rouge.	– rot.	– red.	– rojo.	– rosso.
	GX 66 267 06 A	1		– bronze.	– bronze-farben.	– bronze.	– bronce.	– bronzo.
	GX 66 267 07 A	1		– vert Jura.	– Jura-grün.	– Jura green.	– verde Jura.	– verde Jura.
	GX 66 267 08 A	1	9/71 →.	– tabac.	– tabak-farben.	– tobacco.	– tabaco.	– tabacco.
			D.					
	GX 66 268 02 A	1		– gris.	– grau.	– grey.	– gris.	– grigio.
	GX 66 268 03 A	1	→ 9/71.	– fauve.	– braun.	– fawn.	– leonado.	– fulvo.
	GX 66 268 04 A	1		– bleu.	– blau.	– blue.	– azul.	– blu.
	GX 66 268 05 A	1		– rouge.	– rot.	– red.	– rojo.	– rosso.
	GX 66 268 06 A	1		– bronze.	– bronze-farben.	– bronze.	– bronce.	– bronzo.
	GX 66 268 07 A	1		– vert Jura.	– Jura-grün.	– Jura green.	– verde Jura.	– verde Jura.
	GX 66 268 08 A	1	9/71 →.	– tabac.	– tabak-farben.	– tobacco.	– tabaco.	– tabacco.
				Fixation	**Befestigung**	**Securing**	**Sujeción**	**Fissaggio**
	GX 65 377 01 A	18		Pastille auto-collante.	Klebeplättchen.	Adhesive disc.	Pastilla adhesiva.	Pastiglia adesiva.

I	NUMÉROS	K	CLUB → 7/73	Panneaux de portes AR (Suite)	Türfüllungen, hinten (Forts.)	Rear door panels (Cont.)	Paneles de puertas traseras (Cont.)	Panelli per portiere posteriori (Cont.)
	GX 66 276 01 A	2		Cendrier.	Aschenbecher.	Asthray.	Cenicero.	Portacenere.
			→ 1/72	**Accoudoir**	**Armstütze**	**Armrest**	**Apoyabrazo**	**Appoggiagomito**
				Accoudoir :	Armstütze :	Armrest:	Apoyabrazo :	Appoggiagomito :
	GX 66 306 01 A	1	G.	–	–	–	–	–
	GX 66 307 01 A	1	D.	–	–	–	–	–
	GX 65 525 01 A	2	AV.	Plaquette de renforcement.	Verstärkungsplakette.	Reinforcement plate.	Plaqueta de refuerzo.	Placchetta di rinforzamento.
	GX 05 197 01 A	6		Plaquette de fixat.	Befestigungsplakette.	Securing plate.	Plaqueta de sujeción.	Placchetta di fissaggio.
			AV.	Embase de finition :	Zierrosette :	Escutcheon:	Escudo :	Basetta di finitura :
	GX 65 527 01 A	1	G.		–	–	–	–
	GX 65 528 01 A	1	D.	-	–	–	–	–
				Enjoliveur :	Zierstück :	Embellishment:	Embellecedor :	Abbellimento :
	GX 65 485 01 A	1	G.	-	–	–	–	–
	GX 65 486 01 A	1	D.	-	–	–	–	–
	ZC 9619 885 U	2		Agrafe.	Klammer.	Clip.	Grafa.	Graffetta.
	ZC 9615 819 U	8	M 5.	Écrou en cage.	Käfigmutter.	Cage-nut.	Tuerca en cajilla.	Dado in gabbia.
				Vis :	Schraube :	Screw:	Tornillo :	Vite :
	ZD 9366 330 U	8	TH 5 × 20.	–	–	–	–	–
	ZC 9613 697 U	4	TFB 2,84 × 15,9.	–	–	–	–	–
				Solution réparation : note d'information après vente n° 71 007 du 17-09-1971.	Z. Reparaturausführung.	For repair operation.	Solución de reparación.	Soluzione di reparazione.
	GX 65 551 01 A	2		Patte AV de fixation.	Vord. Befestigungslasche.	Front plate.	Pata delantera.	Staffa ant.
	GX 65 552 01 A	2		Patte AV de retenue.	Vord. Haltelasche.	Front plate.	Pata delantera.	Staffa ant.

I	NUMÉROS	K	CLUB → 7/73	Panneaux de portes AR (Suite)	Türfüllungen, hinten (Forts.)	Rear door panels (Cont.)	Paneles de puertas traseras (Cont.)	Pannelli per portiere posteriori (Cont.)
			1/72 →	**Accoudoir**	**Armstütze**	**Armrest**	**Apoyabrazo**	**Appoggiagomito**
				Accoudoir :	Armstütze :	Armrest:	Apoyabrazo :	Appoggiagomito :
	GX 66 306 01 B	1	G - R.p. GX 66 388 01 A.	–	–	–	–	–
	GX 66 307 01 B	1	D - R.p. GX 66 389 01 A.	–	–	–	–	–
				Fixation	**Befestigung**	**Securing parts**	**Sujeción**	**Fissaggio**
	GX 65 525 01 A	2		Plaquette de renforcement.	Verstärkungsplakette.	Reinforcement plate.	Plaqueta de refuerzo.	Placchetta di rinforzamento.
	22 385 019 Z *ZD 9238 500 U*	8	Cr 6,3 × 11.	Rondelle.	Scheibe.	Washer.	Arandela.	Rondella.
	ZD 9364 330 W	10	TH M 5 × 20.	Vis :	Schraube :	Screw:	Tornillo :	Vite :
	ZD 9454 930 U	10	TCB M 6 × 25.	–	–	–	–	–
	ZC 9613 697 U	6	TFB 2,84 × 15,9.	–	–	–	–	–
	26 158 379 G *ZC 9615 837 U*	8	M 6.	Écrou en cage :	Käfigmutter :	Cage-nut:	Tuerca en cajilla :	Dado in gabbia :
	ZC 9615 852 U	8	M 5.	–	–	–	–	–
	26 192 379 X *ZC 9619 133 U*	6	5,25 × 15 × 1,5.	Rondelle plate :	Scheibe :	Washer:	Arandela	Rondella :
	ZC 9619 137 U	6	6,25 × 12 × 1.	–	–	–	–	–

I	NUMÉROS	K	CLUB - CONF 7/73 →	Panneaux de portes AR	Türfüllungen, hinten	Rear door panels	Panelas de puertas traseras	Pannelli per portiere posteriori
				Panneau sup. garni (sans accoudoir) :	Obere Türfüllung, bezogen (ohne Armstütze) :	Panel, trimmed, upper (wit hout armrest):	Panel sup. guarnecido (sin apoyabrazo) :	Pannello sup. rivestito (senza appoggiagomito) :
			G.					
	GX 66 217 05 B	1		– gris.	– grau.	– grey.	– gris.	– grigio.
	GX 66 217 15 B	1		– bleu.	– blau.	– blue.	– azul.	– blu.
	GX 66 217 08 B	1		– rouge.	– rot.	– red.	– rojo.	– rosso.
	GX 66 217 10 B	1		– vert Jura.	– Jura-grün.	– Jura green.	– verde Jura.	– verde Jura.
	GX 66 217 12 B	1		– tabac.	– tabak-farben.	– tobacco.	– tabaco.	– tabacco.
			D.					
	GX 66 218 05 B	1		– gris.	– grau.	– grey.	– gris.	– grigio.
	GX 66 218 15 B	1		– bleu.	– blau.	– blue.	– azul.	– blu.
	GX 66 218 08 B	1		– rouge.	– rot.	– red.	– rojo.	– rosso.
	GX 66 218 10 B	1		– vert Jura.	– Jura-grün.	– Jura green.	– verde Jura.	– verde Jura.
	GX 66 218 12 B	1		– tabac.	– tabak-farben.	– tobacco.	– tabaco.	– tabacco.

I	NUMÉROS	K	CLUB - CONF 7/73 →	Panneaux de portes AR (Suite)	Türfüllungen, hinten (Forts.)	Rear door panels (Cont.)	Paneles de puertas traseras (Cont.)	Pannelli per portiere posteriori (Cont.)
				Fixation	**Befestigung**	**Securing**	**Sujeción**	**Fissaggio**
	ZC 9619 910 U	28	R.m.p.	Agrafe.	Klammer.	Clip.	Grapa.	Graffetta.
	GX 65 417 01 B	2	BK.	Profilé de finition de panneau.	Zierprofil.	Finisher.	Perfil de remate.	Profilo di finitura.
				Panneau inf. garni :	**Untere Türfüllung, bezogen :**	**Panel, trimmed, lower:**	**Panel infer. guarnecido :**	**Pannelli inf. rivestito :**
			G.					
	3 G 5 447 844 W	1		– gris.	– grau.	– grey.	– gris.	– grigio.
	3 G 5 447 849 A	1		– bleu - vert.	– blau-grün.	– blue green.	– azul verde.	– blu verde.
	3 G 5 447 846 T	1		– rouge.	– rot.	– red.	– rojo.	– rosso.
	3 G 5 447 847 D	1		– vert Jura.	– Jura-grün.	– Jura green.	– verde Jura.	– verde Jura.
	3 G 5 447 845 G	1		– tabac.	– tabak-farben.	– tobacco.	– tabaco.	– tabacco.
			D.					
	3 G 5 447 850 L	1		– gris.	– grau.	– grey.	– gris.	– grigio.
	3 G 5 447 855 R	1		– bleu-vert.	– blau-grün.	– blue green.	– azul verde.	– blu verde.
	3 G 5 447 852 H	1		– rouge.	– rot.	– red.	– rojo.	– rosso.
	3 G 5 447 853 U	1		– vert Jura.	– Jura-grün.	– Jura green.	– verde Jura.	– verde Jura.
	3 G 5 447 851 X	1		– tabac.	– tabak-farben.	– tobacco.	– tobaco.	– tabacco.
				Fixation	**Befestigung**	**Securing**	**Sujeción**	**Fissaggio**
	GX 65 377 01 A	18		Pastille auto-collante.	Klebeplättchen.	Adhesive disc.	Pastilla adhesiva.	Pastiglia adesiva.

I	NUMÉROS	K	CLUB - CONF 7/73 →	Panneaux de portes AR (Suite)	Türfüllungen, hinten (Forts.)	Rear door panels (Cont.)	Paneles de puertas traseras (Cont.)	Pannelli per portiere posteriori (Cont.)
				Accoudoir	**Armstütze**	**Armrest**	**Apoyabrazo**	**Appoggiagomito**
			G.	Accoudoir :	Armstütze :	Armrest:	Apoyabrazo :	Appoggiagomito :
	GX 66 388 01 A	1		– gris anthracite.	– grau.	– grey.	– gris.	– grigio.
	GX 66 388 02 A	1		– bleu.	– blau.	– blue.	– azul.	– blau.
	3 G 5 439 390 E	1		– rouge.	– rot.	– red.	– rojo.	– rosso.
	3 G 5 439 391 R	1		– tabac.	– tabak-farben.	– tobacco.	– tabaco.	– tabacco.
	3 G 5 439 392 B	1		– vert Jura.	– grün.	– green.	– verde.	– verde.
		1	D.					
	GX 66 389 01 A	1		– gris anthracite.	– grau.	– grey.	– gris.	– grigio.
	GX 66 389 02 A	1		– bleu.	– blau.	– blue.	– azul.	– blu.
	3 G 5 439 394 Y	1		– rouge.	– rot.	– red.	– rojo.	– rosso.
	3 G 5 439 395 J	1		– tabac.	– tabak-farben.	– tobacco.	– tabaco.	– tabacco.
	3 G 5 439 396 V	1		– vert Jura.	– grün.	– green.	– verde.	– verde.
				Cendrier :	Aschenbecher :	Ash tray:	Cenicero :	Portacenere :
	GX 66 390 01 A	2		– gris anthracite.	– grau.	– grey.	– gris.	– grigio.
	GX 66 390 02 A	2		– bleu.	– blau.	– blue.	– azul.	– blu.
	1 G 5 439 715 M	2		– rouge.	– rot.	– red.	– rojo.	– rosso.
	1 G 5 439 716 Y	2		– tabac.	– tabak-farben.	– tobacco.	– tabaco.	– tabacco.
	1 G 5 439 717 J	2		– vert Jura.	– grün.	– green.	– verde.	– verde.
				Fixation	**Befestigung**	**Securing parts**	**Sujeción**	**Fissaggio**
	GX 65 525 01 A	2		Plaquette de renforcement.	Verstärkungsplakette.	Reinforcement plate.	Plaqueta de refuerzo.	Placchetta di rinforzamento.
	22 385 019 Z *ZD 9238 500 U*	8	Cr 6,3 × 11.	Rondelle.	Scheibe.	Washer.	Arandela.	Rondella.
	ZD 9364 330 W	10	TH M 5 × 20.	Vis :	Schraube :	Screw:	Tornillo :	Vite :
	ZD 9454 930 U	10	TCB M 6 × 25.	–	–	–	–	–
	ZC 9613 697 U	6	TFB 2,84 × 15,9.	–	–	–	–	–
	26 158 379 G *ZC 9615 837 U*	8	M 6.	Écrou en cage :	Käfigmutter :	Cage-nut:	Tuerca en cajilla :	Dado in gabbia :
	ZC 9615 852 U	8	M 5.	–	–	–	–	–
	26 192 379 X *ZC 9619 133 W*	6	5,25 × 15 × 1,5.	Rondelle plate :	Scheibe :	Washer:	Arandela :	Rondella :
	ZC 9619 137 U	6	6,25 × 12 × 1.	–	–	–	–	–

I	NUMÉROS	K	CONF → 7/73	Panneaux de portes	Türfüllungen	Door panels	Paneles de puertas	Pannelli per portiere
			→ 3/72.	**Panneau garni :**	**Türfüllung, bezogen :**	**Panel, trimmed:**	**Panel guarnecido :**	**Pannello rivestito :**
		?	AV G.					
	GX 65 293 03 A			– gris.	– grau.	– grey.	– gris.	– grigio.
	GX 65 293 04 A		→ 9/71.	– fauve.	– braun.	– fawn.	– leonado.	– fulvo.
	GX 65 293 11 A		9/71 →.	– tabac.	– tabak-farben.	– tobacco.	– tabaco.	– tabacco.
		?	AV D.					
	GX 65 294 03 A			– gris.	– grau.	– grey.	– gris.	– grigio.
	GX 65 294 04 A		→ 9/71.	– fauve.	– braun.	– fawn.	– leonado.	– fulvo.
	GX 65 294 11 A		9/71 →.	– tabac.	– tabak-farben.	– tobacco.	– tabaco.	– tabacco.
		?	AR G.					
	GX 66 217 03 A			– gris.	– grau.	– grey.	– gris.	– grigio.
	GX 66 217 04 A		→ 9/71.	– fauve.	– braun.	– fawn.	– leonado.	– fulvo.
	GX 66 217 11 A		9/71 →.	– tabac.	– tabak-farben.	– tobacco.	– tabaco.	– tabacco.
		?	AR D.					
	GX 66 218 03 A			– gris.	– grau.	– grey.	– gris.	– grigio.
	GX 66 218 04 A		→ 9/71.	– fauve.	– braun.	– fawn.	– leonado.	– fulvo.
	GX 66 218 11 A		9/71 →.	– tabac.	– tabak-farben.	– tobacco.	– tabaco.	– tabacco.
			3/72 →.	**Panneau garni :**	**Türfüllung, bezogen :**	**Panel, trimmed:**	**Panel guarnecido :**	**Pannello rivestito :**
		?	AV G.					
	GX 65 293 03 B			– gris.	– grau.	– grey.	– gris.	– grigio.
	GX 65 293 11 B			– tabac.	– tabak-farben.	– tobacco.	– tabaco.	– tabacco.
		?	AV D.					
	GX 65 294 03 B			– gris.	– grau.	– grey.	– gris.	– grigio.
	GX 65 294 11 B			– tabac.	– tabak-farben.	– tobacco.	– tabaco.	– tabacco.
		?	AR G.					
	GX 66 217 03 B			– gris.	– grau.	– grey.	– gris.	– grigio.
	GX 66 217 11 B			– tabac.	– tabak-farben.	– tobacco.	– tabaco.	– tabacco.
		?	AR D.					
	GX 66 218 03 B			– gris.	– grau.	– grey.	– gris.	– grigio.
	GX 66 218 11 B			– tabac.	– tabak-farben.	– tobacco.	– tabaco.	– tabacco.

I	NUMÉROS	K	CONF →7/73	Panneaux de portes (Suite)	Türfüllungen (Forts.)	Door panels (Cont.)	Paneles de puertas (Cont.)	Pannelli per portiere (Cont.)
	GX 65 426 01 A			Poignée de tirage :	Innerer Türgriff :	Handle:	Manecilla :	Maniglia :
		2	AV.	–	–	–	–	–
		2	AR.	–	–	–	–	–
	1 G 5 403 204 D *AMF 9983-294 A*	8		Embase de poignée.	Rosette.	Base for handle.	Escudo de manecilla.	Base per maniglia.
	1 G 5 403 205 P *AMF 9983-295 A*	8		Embout de finition.	Endstück.	Endpiece.	Terminal de finición.	Terminale di finitura.
	ZC 9615 819 U	8	M 5	Écrou en cage.	Käfigmutter.	Nut in cage.	Tuerca en cajilla.	Dado in gabbia.
	ZD 9464 530 W	8	TF M 5 × 25.	Vis :	Schraube :	Screw:	Tornillo :	Vite :
	ZC 9619 910 U	?	R.m.p. 9/71 →.	–	–	–	–	–
	26 130 409 K *ZC 9613 040 U*	58	→ 9/71.	Bouchon.	Stopfen.	Plug.	Tapón.	Tappo.

INDEX

NUMÉROTATION A

NUMÉROS	SOUS-GROUPE	REPÈRE	NUMÉROS	SOUS-GROUPE	REPÈRE	NUMÉROS	SOUS-GROUPE	REPÈRE	NUMÉROS	SOUS-GROUPE	REPÈRE
AYA 124-63	1-123	18	AY 532-34	2-532/A	3	AY 9532-027 A	2-532	6	AM 9653-111 A	5-653	
AM 142-67	2-142/1A	7	AY 841-118	7-744			2-532/A	6	AMB 9844-120 L	7-844	9
A 174-6 A	6-173	12-20	AM 854-87	2-171/A	14	AY 9532-145 A	2-532	20	AM 9851-197 B	7-851	9
A 174-98 A	6-642/4	37	AM 854-228 A	7-961/3			2-532/A	20	AM 9861-155 L	7-852	17
AM 511-296 A	5-512			7-961/4		AY 9532-912 L	2-532/1	19	AM 9861-188 L	7-852	18
AZ 512-3	5-512		AM 9174-006 A	6-173	9	AY 9532-934 A	2-532/1	5	AM 9861-232 L	7-861	3
AZ 512-4	5-512		AM 9174-007 B	6-173	4-12	AY 9532-995 A	2-532/1	20	AM 9861-394 A	7-861/1	3
AZ 512-5	5-512		AY 9182-230 A	7-852	19	AY 9532-995 B	2-532/1	21	AM 9922-928 L	6-642/2	13
AY 532-017	2-532/A	8	AW 9334-157 L	7-852	20						

NUMÉROTATION D

DS 175-68	6-175	16	DX 616-214 A	8-616		DM 9453-147 L	3-392	4	DX 9564-103 C	5-564	8
DX 434-299 A	3-434	13	DX 642-114	6-642/1		DV 9453-165 L	3-392	5	DX 9564 220 A	5-564	
	3-434/1	12	D 9175-992 L	6-615	7	D 9511-997 L	7-852	21	DX 9564-955 L	5-564	6
DF 511-76	5-512		DS 9314-133 L	5-512		DM 9511-999 L	5-512		DS 9565-970 L	5-561	16
DX 511-99	5-512			6-173	16	DX 9521-299 A	5-521/3	14	DX 9575-240 A	5-541	10
DX 511-151 A	5-512		D 9391-125 L	5-512		DX 9532-981 L	2-532/1	18	D 9841-008 L	7-742	9
DX 511-152 A	5-512		DM 9453-130 L	3-392	3	DX 9532-995 A	2-532	19	D 9961-124 L	7-961/3	12
DX 532-71	2-532/A	6	DM 9453-147 A	3-392	4		2-532/A	19		7-961/4	13
DX 564-209 A	5-564	1	DM 9453-147 B	3-392	4	DV 9533-267 A	2-533	3	D 9961-980 L	7-851	10

NUMÉROTATION GX

GX 01 115 01 A	1-114	3	GX 01 118 01 A	1-225	4	GX 01 120 01 A	1-225	6	GX 01 122 02 A	1-114	4
GX 01 116 01 A	1-225	3	GX 01 119 01 A	1-225	5	GX 01 122 01 A	1-114	4	GX 01 137 01 A	1-222	2

INDEX *(suite)*

NUMÉROS	SOUS-GROUPE	REPÈRE	NUMÉROS	SOUS-GROUPE	REPÈRE	NUMÉROS	SOUS-GROUPE	REPÈRE	NUMÉROS	SOUS-GROUPE	REPÈRE
GX 01 137 02 A	1-222	2	GX 01 243 01 A	1-123	14	GX 01 356 01 A	1-122	8	GX 01 477 02 A	1-114	16
GX 01 144 01 C	1-001		GX 01 244 01 A	1-123	15	GX 01 368 01 A	1-114	10	GX 01 483 01 A	1-123	29
GX 01 144 02 A	1-001		GX 01 253 02 A	1-123	16	GX 01 371 01 A	1-114	29	GX 01 484 01 A	1-123	25
GX 01 144 02 B	1-001		GX 01 257 01 A	1-123	17	GX 01 378 01 A	1-225	7	GX 01 485 01 A	1-222	1
GX 01 144 02 C	1-001		GX 01 267 01 A	1-112	3	GX 01 378 02 A	1-225	7	GX 01 485 02 A	1-222	1
GX 01 144 06 B	1-001		GX 01 270 01 A	1-112	4	GX 01 378 03 A	1-225	7	GX 01 487 01 A	1-114	4
GX 01 147 01 A	1-121	4	GX 01 274 01 A	1-112	5	GX 01 378 04 A	1-225	7	GX 01 487 02 A	1-114	4
GX 01 147 02 A	1-121	4	GX 01 276 01 A	1-112	6	GX 01 387 01 A	1-123	19	GX 01 490 01 A	1-114	31
GX 01 151 01 A	1-222	3	GX 01 280 01 B	1-112	8	GX 01 388 01 A	1-114	11	GX 01 491 01 A	1-225	9
GX 01 151 02 A	1-222	3	GX 01 280 01 C	1-112	8	GX 01 388 02 A	1-114	11	GX 01 499 01 A	1-222	
GX 01 154 01 A	1-222	4	GX 01 280 02 A	1-112	8	GX 01 397 01 A	1-225	15	GX 01 506 01 A	1-114	1
GX 01 154 02 A	1-222	4	GX 01 281 01 A	1-112	9	GX 01 397 03 A	1-225	15	GX 01 509 01 A	1-123	1
GX 01 155 01 A	1-222	5	GX 01 281 02 A	1-112	9	GX 01 397 04 B	1-225	15	GX 01 509 01 B	1-123	1
GX 01 169 01 A	1-114	5	GX 01 283 01 A	1-225	8	GX 01 402 01 A	1-225	17	GX 01 510 01 A	1-123	2
GX 01 169 01 B	1-114	5	GX 01 284 01 A	1-225	9	GX 01 405 01 A	1-122	9	GX 01 510 01 B	1-123	2
GX 01 173 01 A	1-114	6	GX 01 287 01 A	1-122	2	GX 01 406 01 A	1-122	10	GX 01 511 01 A	1-121	2
GX 01 179 01 A	1-112	1	GX 01 288 01 A	1-122	1	GX 01 406 01 B	1-122	10	GX 01 511 02 A	1-121	2
GX 01 179 02 A	1-112	1	GX 01 289 01 A	1-122	3	GX 01 413 01 A	1-225	16	GX 01 512 01 A	1-121	3
GX 01 179 03 A	1-112	1	GX 01 290 01 A	1-122	4	GX 01 413 02 A	1-225	16	GX 01 512 02 A	1-121	3
GX 01 180 01 A	1-112	2	GX 01 292 01 A	1-122	5	GX 01 417 01 A	1-114	12	GX 01 513 01 A	1-123	7
GX 01 180 02 A	1-112	2	GX 01 292 01 B	1-122	5	GX 01 421 01 A	1-225	18	GX 01 515 01 A	1-123	10
GX 01 180 03 A	1-112	2	GX 01 294 01 A	1-112	12	GX 01 425 01 A	1-114	13	GX 01 519 01 A	1-001	
GX 01 188 01 A	1-112	1	GX 01 294 01 B	1-112	12	GX 01 434 01 A	1-222	7	GX 01 519 02 A	1-001	
GX 01 188 02 A	1-112	1	GX 01 294 02 A	1-112	12	GX 01 434 02 A	1-222	7	GX 03 108 01 A	6-175	12
GX 01 188 03 A	1-112	1	GX 01 297 01 A	1-225	10	GX 01 436 05 A	1-121	11	GX 03 117 01 A	6-175	1
GX 01 189 01 A	1-112	2	GX 01 304 01 A	1-225	11	GX 01 436 06 A	1-121	11	GX 03 126 01 A	2-141	4
GX 01 189 02 A	1-112	2	GX 01 306 01 A	1-112	7	GX 01 437 01 A	1-121	11	GX 03 126 02 A	2-141/A	3
GX 01 189 03 A	1-112	2	GX 01 307 01 A	1-112	11	GX 01 437 02 A	1-121	11	GX 03 127 02 B	2-141/A	3
GX 01 190 01 A	1-225		GX 01 307 01 B	1-112	11	GX 01 438 03 A	1-121	12	GX 03 127 03 A	2-141/A	3
GX 01 204 01 A	1-121 2-322	5 3	GX 01 307 02 A	1-112	11	GX 01 446 01 A	1-123	20	GX 03 128 01 A	2-141 2-141/A	5
GX 01 205 01 C	1-114	1	GX 01 312 01 A	1-222	6	GX 01 447 01 A	1-114	14			
GX 01 205 03 A	1-114	1	GX 01 314 01 A	1-225	2	GX 01 448 05 A	1-121	13	GX 03 130 01 A	2-141	6
GX 01 205 03 B	1-114	1	GX 01 315 01 A	1-225	12	GX 01 452 01 A	1-122	6	GX 03 145 01 A	6-173	1
GX 01 214 01 A	1-123	3	GX 01 318 02 A	1-225	13	GX 01 452 02 A	1-122	6	GX 03 145 02 A	6-173	1
GX 01 214 02 A	1-123	3	GX 01 318 04 A	1-225	13	GX 01 453 01 A	1-122	7	GX 03 145 02 B	6-173	1
GX 01 216 01 A	1-123	4	GX 01 320 01 A	1-225	1	GX 01 453 02 A	1-122	7	GX 03 145 03 A	6-173	1
GX 01 218 01 A	1-123	5	GX 01 320 02 A	1-225	1	GX 01 455 01 A	1-121	8	GX 03 145 03 B	6-173	1
GX 01 219 01 A	1-123	5	GX 01 320 03 A	1-225	1	GX 01 456 01 A	1-121	10	GX 03 146 02 A	6-173	2
GX 01 220 01 A	1-123	7	GX 01 323 01 A	1-225	14	GX 01 457 01 B	1-121	1	GX 03 148 01 B	6-173	3
GX 01 221 01 A	1-123	8	GX 01 324 01 A	1-121	5	GX 01 457 02 B	1-121	1	GX 03 151 01 A	6-175	7
GX 01 222 01 A	1-123	9	GX 01 324 01 B	1-121	5	GX 01 457 03 A	1-121	1	GX 03 151 02 A	6-175	7
GX 01 222 01 B	1-123	9	GX 01 328 01 B	1-121	6	GX 01 457 05 A	1-121	1	GX 03 155 01 A	6-175	3
GX 01 222 01 C	1-123	9	GX 01 344 01 B	1-112	10	GX 01 457 06 A	1-121	1	GX 03 157 15 A	2-142	1
GX 01 228 01 A	1-123	10	GX 01 344 01 C	1-112	10	GX 01 458 01 A	1-114	2	GX 03 159 01 A	2-141	7
GX 01 230 01 A	1-123	11	GX 01 344 02 A	1-112	10	GX 01 458 01 B	1-114	2		2-141/A	6
GX 01 326 01 A	1-123	12	GX 01 345 01 B	1-112	11	GX 01 458 02 A	1-114	2	GX 03 159 03 A	2-141/A	6
GX 01 239 01 A	1-123	13	GX 01 346 01 B	1-112	12	GX 01 463 01 A	1-114	27	GX 03 162 01 B	6-175	4
GX 01 240 01 A	1-123	13	GX 01 347 01 A	1-114	8	GX 01 472 01 A	1-114	28	GX 03 162 01 C	6-175	4
			GX 01 349 01 A	1-114	9	GX 01 474 01 A	1-114	30	GX 03 162 01 D	6-175	4

INDEX *(suite)*

NUMÉROS	SOUS-GROUPE	REPÈRE	NUMÉROS	SOUS-GROUPE	REPÈRE	NUMÉROS	SOUS-GROUPE	REPÈRE	NUMÉROS	SOUS-GROUPE	REPÈRE
GX 03 163 01 A	6-175	5	GX 03 254 01 A	6-173	9	GX 04 214 02 B	2-141/A	2		6-642	16
GX 03 168 01 A	2-141	8	GX 03 255 01 B	2-171/A	10	GX 04 215 01 A	2-141	3	GX 05 197 01 A	8-983	
	2-141/A	7	GX 03 256 01 A	2-141	12		2-141/A	2		8-983/1	
GX 03 169 01 A	2-141	10	GX 03 257 01 A	2-141	1	GX 04 222 01 A	6-182	8	GX 05 200 01 A	6-242	17
	2-141/A	16	GX 03 258 01 A	2-141	2	GX 04 227 01 A	2-141/A	9	GX 05 208 01 A	6-242	14
GX 03 171 01 A	6-173	6	GX 03 262 01 A	2-171/A	3	GX 04 228 01 A	2-141/A	10	GX 05 209 01 A	6-242	14
GX 03 177 01 A	6-175	8	GX 03 270 01 A	2-141	14	GX 04 230 02 A	2-141/A	4	GX 06 103 01 D	2-211	1
GX 03 178 01 A	6-175	9		2-141/A	12	GX 04 237 01 A	6-182	15	GX 06 103 01 E	2-211	1
GX 03 179 01 B	6-175	6	GX 03 273 01 A	2-171/A	1	GX 04 242 01 A	6-182	13	GX 06 103 02 B	2-211/1	1
GX 03 179 01 C	6-175	6	GX 03 273 02 B	2-171/A	1	GX 04 243 01 A	6-182	14	GX 06 103 02 D	2-211/1	1
GX 03 182 01 A	2-171	1	GX 03 273 03 A	2-171/A	1	GX 05 100 01 A	6-242	2	GX 06 103 03 A	2-211	1
GX 03 182 01 C	2-171/A	1	GX 03 273 04 A	2-171/A	1	GX 05 100 01 B	6-242	2	GX 06 103 04 A	2-211/1	1
GX 03 182 02 A	2-171	1	GX 03 275 01 A	2-141/A	1	GX 05 100 02 C	6-242	2	GX 06 103 05 A	2-211/1	1
GX 03 182 02 C	2-171/A	1	GX 03 275 02 A	2-141/A	1	GX 05 101 01 A	6-242	2	GX 06 103 05 B	2-211/1	1
GX 03 182 05 A	2-171	1	GX 03 280 01 B	2-141/A	5	GX 05 101 01 B	6-242	2	GX 06 104 01 A	2-211	2
GX 03 182 06 A	2-171/A	1	GX 03 281 01 A	2-141/A	15	GX 05 101 02 C	6-242	2	GX 06 105 01 B	2-532/A	1
GX 03 182 07 A	2-171/A	1	GX 03 290 01 A	6-175	5	GX 05 104 01 A	6-242	3	GX 06 105 02 A	2-533/1	1
GX 03 183 01 A	2-171	2	GX 03 291 01 A	6-175	18	GX 05 104 01 B	6-242	3	GX 06 105 03 A	2-532/1	1
	2-171/A	2	GX 03 292 01 A	6-175	19	GX 05 104 02 B	6-242	3	GX 06 106 01 A	2-211	20
GX 03 183 02 A	2-171	2	GX 03 292 01 B	6-175	19	GX 05 105 01 A	6-242	3		2-211/1	21
	2-171/A	2	GX 03 293 01 A	6-175	16	GX 05 105 01 B	6-242	3	GX 06 108 01 A	2-211	13
GX 03 189 01 A	2-171	3	GX 03 294 01 A	6-175	17	GX 05 105 02 B	6-242	3		2-211/1	17
GX 03 189 01 B	2-171/A	4	GX 03 295 01 A	6-175	23	GX 05 112 01 A	6-242	4	GX 06 108 01 B	2-211	13
GX 03 189 02 A	2-171/A	4	GX 03 296 01 A	6-173		GX 05 112 02 A	6-242	4		2-211/1	17
GX 03 192 01 A	2-171	4	GX 03 297 01 A	6-175	20	GX 05 113 01 F	6-242	1	GX 06 123 01 B	2-211	11
GX 03 192 01 B	2-171/A	5	GX 03 299 01 A	6-175	23	GX 05 113 01 G	6-242	1		2-211/1	14
GX 03 192 02 A	2-171/A	5	GX 03 302 01 A	6-173	18	GX 05 113 02 C	6-242	1	GX 06 123 01 C	2-211	11
GX 03 194 01 A	2-171	6	GX 03 303 01 A	6-173	19	GX 05 113 02 E	6-242	1		2-211/1	14
GX 03 194 01 C	2-171	6	GX 03 304 01 A	6-173	20	GX 05 113 02 F	6-242	1	GX 06 130 01 A	2-171	5
GX 03 194 01 D	2-171/A	7	GX 03 308 01 A	2-171		GX 05 113 02 G	6-242	1	GX 06 130 01 B	2-171/A	6
GX 03 195 01 A	2-171	7	GX 04 103 01 A	2-141	9	GX 05 113 03 C	6-242	1	GX 06 133 01 A	2-211	15
	2-171/A	8		2-141/A	8	GX 05 113 04 D	6-242	1		2-211/1	18
GX 03 195 01 B	2-171/A	8	GX 04 116 01 A	6-182	1	GX 05 123 01 A	6-242	5	GX 06 133 01 B	2-211	15
GX 03 195 02 A	2-171/A	8	GX 04 116 01 B	6-182	1	GX 05 125 01 A	6-242	6		2-211/1	18
GX 03 197 01 A	2-171	10	GX 04 116 02 A	6-182	1	GX 05 126 01 A	6-242	7	GX 06 138 01 A	2-211	4
	2-171/A	12	GX 04 125 01 A	6-182	2	GX 05 130 01 B	6-242	8		2-211/1	10
GX 03 198 01 A	6-173	11	GX 04 125 02 A	6-182	2	GX 05 145 01 B	6-242	9	GX 06 142 01 A	2-211	14
GX 03 199 01 A	6-173	7	GX 04 140 01 A	6-182	3	GX 05 164 01 B	6-242	10		2-211/1	16
GX 03 214 01 A	2-171	8	GX 04 140 03 A	6-182	3	GX 05 164 01 C	6-242	10	GX 06 147 01 A	2-211	5
GX 03 214 01 B	2-171/A	9	GX 04 141 01 A	6-182	3	GX 05 169 01 A	6-242	5	GX 06 148 01 A	2-211	6
GX 03 214 01 C	2-171/A	9	GX 04 141 03 A	6-182	3	GX 05 173 01 A	6-242	12	GX 06 149 01 A	2-211	7
GX 03 239 01 A	6-173	8	GX 04 141 04 A	6-182	3	GX 05 173 02 A	6-242	12	GX 06 149 02 A	2-211/1	26
GX 03 241 01 A	2-141	11	GX 04 146 01 A	6-182	4	GX 05 175 01 A	6-242	12	GX 06 150 01 A	2-211	8
GX 03 243 01 A	2-141	13	GX 04 152 01 A	6-182	5	GX 05 176 01 A	6-242	12	GX 06 151 01 A	2-211	9
	2-141/A	11	GX 04 152 01 B	6-182	5	GX 05 186 01 A	6-242	13	GX 06 152 01 B	2-211	10
GX 03 245 01 A	6-173	21	GX 04 154 01 A	6-182	6	GX 05 186 01 B	6-242	13	GX 06 153 01 A	2-211	18
	6-175	13	GX 04 191 01 A	6-182	7	GX 05 194 01 A	6-242	14		2-211/1	12
GX 03 248 01 A	6-175	14	GX 04 214 01 A	2-141	3	GX 05 195 01 A	6-242	14	GX 06 154 01 A	2-533	2
GX 03 253 01 A	6-175	2	GX 04 214 02 A	2-141/A	2	GX 05 196 01 B	6-242	15	GX 06 154 01 B	2-533	2

INDEX *(suite)*

NUMÉROS	SOUS-GROUPE	REPÈRE
GX 06 154 02 A	2-533/1	2
GX 06 155 01 A	2-533	4
GX 06 155 02 A	2-533/1	3
GX 06 155 03 A	2-533	4
GX 06 156 01 A	2-533	5
GX 06 157 01 A	2-533	6
GX 06 157 01 B	2-533	6
GX 06 157 02 A	2-533/1	4
GX 06 158 01 A	2-533	10
GX 06 158 01 B	2-533	10
GX 06 158 02 A	2-533/1	5
GX 06 159 01 A	2-533	11
GX 06 159 02 A	2-533/1	6
GX 06 160 01 A	2-533	12
GX 06 160 02 A	2-533/1	7
GX 06 161 01 A	2-533	13
GX 06 162 01 A	2-533	14
GX 06 163 01 A	2-533	16
GX 06 163 02 A	2-533/1	8
GX 06 164 01 A	2-533	17
GX 06 164 02 A	2-533/1	9
GX 06 165 02 A	2-533/1	10
GX 06 170 01 A	2-211	3
GX 06 171 01 A	2-211	18
	2-211/1	12
GX 06 172 01 A	2-211	19
	2-211/1	13
GX 06 173 01 A	2-533/1	11
GX 06 174 01 A	2-533/1	12
GX 06 175 01 A	2-533/1	14
GX 06 176 01 A	2-533/1	13
GX 06 178 01 A	2-533/1	15
GX 06 179 01 A	2-533	18
GX 06 179 02 A	2-533/1	16
GX 06 180 01 A	2-211/1	2
GX 06 181 01 A	2-211/1	3
GX 06 182 01 A	2-211/1	4
GX 06 183 01 A	2-211/1	5
GX 06 184 01 A	2-211/1	6
GX 06 184 02 A	2-211/1	6
GX 06 185 01 A	2-211/1	7
GX 06 186 01 A	2-211/1	8
GX 06 187 01 A	2-211/1	9
GX 06 188 01 A	2-211	16
	2-211/1	19
GX 06 188 02 A	2-211	16
	2-211/1	19
GX 06 189 01 A	2-533/1	17
GX 06 190 01 A	2-533/1	18
GX 06 191 01 A	2-533/1	19
GX 06 192 01 A	2-211	24
	2-211/1	25
GX 06 193 01 A	2-211	23
	2-211/1	24
GX 06 194 01 A	2-211/1	6
GX 06 195 01 A	2-211/1	6
GX 06 197 01 A	2-533	20
GX 07 100 01 A	6-133	1
GX 08 102 01 A	1-033	3
GX 08 102 02 A	1-033	3
GX 08 103 01 A	2-312	1
GX 08 103 01 B	2-312	1
GX 08 104 02 A	2-322	2
GX 08 104 03 A	1-333	20
GX 08 107 01 A	2-312	3
GX 08 108 01 A	2-322	14
GX 08 111 01 A	1-333	34
GX 08 112 01 A	2-312	2
GX 08 112 01 B	2-312	2
GX 08 112 01 C	2-312	2
GX 08 117 01 A	2-312	7
GX 08 118 01 A	2-312	6
GX 08 119 01 A	2-312	4
GX 08 120 01 A	2-322	13
GX 08 120 01 B	2-322	13
GX 08 121 01 A	2-322	9
GX 08 121 01 B	2-322	9
GX 08 122 01 A	1-121	6
	2-322	15
GX 08 122 01 B	2-322	15
GX 08 123 01 A	2-322	16
GX 08 125 01 B	2-322	4
GX 08 126 01 B	2-322	7
GX 08 141 01 A	2-312	5
GX 08 145 01 A	2-322/1	1
GX 08 149 01 B	2-322	1
GX 08 157 01 A	2-322/1	2
GX 08 158 01 A	2-322/1	3
GX 08 161 01 A	2-322	8
GX 08 169 01 A	2-322	11
GX 08 171 01 A	2-322	6
GX 08 176 01 A	2-322/1	8
GX 08 177 01 A	2-322/1	7
GX 08 179 01 A	1-033	4
	1-114	7
GX 08 180 01 A	2-322/1	4
GX 08 180 01 B	2-322/1	4
GX 08 182 01 A	2-322/1	6
GX 08 182 01 B	2-322/1	6
GX 08 190 01 A	2-322	19
GX 08 191 01 A	2-322	20
GX 08 192 01 A	2-322	21
GX 08 193 01 A	2-322	17
GX 08 194 01 A	2-322	22
GX 08 195 01 A	2-322	23
GX 08 200 01 A	2-322	10
GX 08 201 01 A	2-322	5
GX 08 202 01 A	2-322	18
GX 08 211 01 A	2-322/1	9
GX 08 213 01 A	2-322/1	5
GX 08 213 01 B	2-322/1	5
GX 09 104 01 A à GX 09 104 34 A	1-333	2
GX 09 106 01 A	1-334	3
GX 09 107 01 A	1-333	3
	1-343	7
GX 09 116 01 A	1-333	4
GX 09 116 02 A	1-333	4
GX 09 118 01 A	1-334	1
GX 09 118 02 A	1-334	1
GX 09 119 01 B	1-334	2
GX 09 119 02 A	-1334	2
GX 09 125 01 B	1-334	4
GX 09 126 01 A	1-334	5
GX 09 128 01 A	1-334	6
GX 09 129 01 A	1-334	7
GX 09 130 01 A	1-334	8
GX 09 131 01 A	1-334	9
GX 09 132 01 A	1-334	10
GX 09 132 01 B	1-334	10
GX 09 133 01 A	1-334	11
GX 09 134 01 A	1-334	12
GX 09 135 01 A	1-334	13
GX 09 136 01 B	1-334	14
GX 09 142 01 A à GX 09 142 31 A	1-333	5
GX 09 143 01 A	1-333	6
GX 09 144 01 A	1-333	7
GX 09 144 02 A	1-333	7
GX 09 145 01 B	1-333	8
GX 09 145 02 B	1-333	8
GX 09 147 01 D	1-343	2
GX 09 147 02 B	1-343	2
GX 09 148 01 A	4-373	9
GX 09 148 01 C	4-373	9
GX 09 150 01 A	1-333	9
GX 09 151 01 A	1-343	
GX 09 152 01 A	4-373	14
GX 09 153 01 A	4-373	10
GX 09 154 01 A	1-333	7
GX 09 155 01 A	1-033	5
GX 09 156 01 B	1-033	6
GX 09 156 02 B	1-033	6
GX 09 157 01 A	1-033	7
GX 09 163 02 A	1-333	10
GX 09 163 02 B	1-333	10
GX 09 164 01 B	1-333	11
GX 09 164 02 A	1-333	11
GX 09 164 02 B	1-333	11
GX 09 177 01 A	1-333	13
GX 09 188 01 A à GX 09 188 44 A	1-343	10
GX 09 196 02 A	1-333	14
GX 09 196 02 B	1-333	14
GX 09 203 01 B	1-033	8
GX 09 203 01 D	1-033	8
GX 09 203 02 B	1-033	8
GX 09 203 02 D	1-033	8
GX 09 210 01 A	1-333	15
GX 09 210 01 B	1-333	15
GX 09 210 01 E	1-333	15
GX 09 210 02 A	1-333	15
GX 09 210 02 B	1-333	15
GX 09 210 02 E	1-333	15
GX 09 211 01 A	1-333	16
GX 09 211 01 D	1-333	16
GX 09 217 01 A	1-333	17
GX 09 222 01 A à GX 09 222 08 A	1-333	18
GX 09 227 01 A	1-334	
GX 09 229 01 A à GX 09 229 08 A	1-333	19
GX 09 230 01 A	4-373	12
GX 09 230 01 B	4-373	12
GX 09 245 01 A	1-033	9
	1-114	21
GX 09 250 01 A	1-333	21
GX 09 250 01 B	1-333	21
GX 09 251 01 B	1-343	1
GX 09 251 01 D	1-343	1
GX 09 252 01 A	1-343	3

INDEX *(suite)*

NUMÉROS	SOUS-GROUPE	REPÈRE	NUMÉROS	SOUS-GROUPE	REPÈRE	NUMÉROS	SOUS-GROUPE	REPÈRE	NUMÉROS	SOUS-GROUPE	REPÈRE
GX 09 253 01 A	1-343	4	GX 09 349 01 A	1-033	1	GX 11 130 01 B	2-532/A	7	GX 11 161 01 A	2-532/1	13
GX 09 254 01 A	1-343	5	GX 09 350 01 A	1-033	2	GX 11 131 01 A	2-532	8	GX 11 162 01 A	2-532/1	17
GX 09 258 01 A	1-343	6	GX 09 351 01 A	1-033	2	GX 11 131 03 A	2-532/A	8	GX 11 163 01 A	2-532/A	12
GX 09 258 01 B	1-343	6	GX 09 352 01 A	4-373	12	GX 11 132 01 A	2-532	9	GX 11 163 02 A	2-532/A	12
GX 09 258 01 C	1-343	6	GX 09 354 01 A	1-033	1		2-532/A	9	GX 11 164 01 A	2-532/1	31
GX 09 260 01 A	1-334	16	GX 09 355 01 A	1-033	1	GX 11 133 01 A	2-532	10	GX 11 165 01 A	2-532/1	31
GX 09 264 01 A	1-334	17	GX 09 356 01 A	1-033	2		2-532/A	10	GX 11 166 01 A	2-532/A	20
GX 09 264 01 B	1-334	17	GX 09 357 01 A	1-033	2	GX 11 133 02 A	2-532/A	10	GX 13 124 01 A	3-393	2
GX 09 265 01 A	1-334	18	GX 09 358 01 A	1-343	2	GX 11 134 01 A	2-532	11	GX 13 125 01 A	3-391/1	3
GX 09 265 01 B	1-334	18	GX 09 359 01 A	1-343	2		2-532/A	11	GX 13 125 01 B	3-391/1	3
GX 09 274 01 A	1-333	22	GX 09 360 01 A	1-333	1	GX 11 134 02 A	2-532/A	11	GX 13 129 01 A	3-393	4
GX 09 275 01 A	1-333	23	GX 09 361 01 A	1-033	1	GX 11 135 01 A	2-532	12	GX 13 132 01 A	3-393	5
GX 09 275 01 B	1-333	23	GX 09 362 01 A	1-033	2	GX 11 136 01 A	2-532	13	GX 13 132 01 B	3-393	5
GX 09 275 01 D	1-333	23	GX 09 363 01 A	1-033	2		2-532/A	13	GX 13 133 01 A	3-393	6
GX 09 276 01 A	1-333	24	GX 09 364 01 A	1-033	2	GX 11 136 02 A	2-532/A	13	GX 13 135 01 A	3-393	7
GX 09 276 01 C	1-333	24	GX 09 365 01 A	1-333	1	GX 11 137 01 A	2-532	14	GX 13 136 01 A	3-393	8
GX 09 277 01 A	1-333	25	GX 10 106 01 A	4-373	5		2-532/A	14	GX 13 138 01 A	3-393	1
GX 09 278 01 A	1-333	14	GX 10 107 01 A	4-373	1	GX 11 139 01 A	2-532	7	GX 13 141 01 A	4-394/1	1
GX 09 278 01 B	1-333	14	GX 10 142 01 A	4-373	2	GX 11 139 01 B	2-532/A	7	GX 13 143 01 A	4-394/2	4
GX 09 279 01 A	1-333	26	GX 10 143 01 A	4-373	18	GX 11 140 01 A	2-532	9	GX 13 154 01 A	3-393	9
GX 09 279 01 B	1-333	26		2-532	18		2-532/A	9	GX 13 156 01 A	3-393	10
GX 09 283 01 A	1-033		GX 11 101 01 A	2-532/A	18	GX 11 141 01 A	2-532	10	GX 13 156 02 A	3-393	10
GX 09 283 01 B	1-033			2-532/1	4		2-532/A	10	GX 13 166 01 A	4-394/1	14
GX 09 286 01 A	1-033			2-532	17	GX 11 142 01 A	2-532	15	GX 13 166 02 A	4-394/1	14
GX 09 287 01 A	1-033		GX 11 102 01 A	2-532/A	17		2-532/A	15	GX 13 174 01 A	4-394/1	6
GX 09 289 01 A	1-334	19		2-532/1	3	GX 11 143 01 A	2-532	12	GX 13 185 01 A	4-394/1	9
GX 09 290 01 A	1-333	23	GX 11 109 01 A	2-532	2	GX 11 144 01 A	2-532	16	GX 13 185 01 B	4-394/1	9
GX 09 290 01 B	1-333	23		2-532/A	2		2-532/A	16	GX 13 188 01 A	4-394/1	10
GX 09 290 01 D	1-333	23	GX 11 109 02 A	2-532/1	2	GX 11 145 01 A	2-532	13	GX 13 188 01 B	4-394/1	10
GX 09 298 01 A	1-333	12	GX 11 114 01 A	2-532	1		2-532/A	13	GX 13 191 01 A	4-394	6
GX 09 299 01 A	1-333	27	GX 11 114 01 B	2-532/A	1	GX 11 146 01 A	2-532/1	6		4-394	11
GX 09 301 02 A	1-334	20	GX 11 114 02 A	2-532/1	1	GX 11 147 01 A	2-532/1	7	GX 13 192 01 A	4-394/1	12
GX 09 301 02 B	1-334	20	GX 11 114 03 A	2-532/1	1	GX 11 147 02 A	2-532/A	5	GX 13 192 02 A	4-394/1	12
GX 09 305 01 C	1-033	1	GX 11 114 04 A	2-532	1	GX 11 148 01 A	2-532/1	8	GX 13 193 01 A	4-394/1	13
GX 09 305 02 A	1-033	1	GX 11 114 04 B	2-532/A	1	GX 11 148 02 A	2-532/A	4	GX 13 201 01 A	4-394/1	15
GX 09 305 02 B	1-033	1	GX 11 114 05 A	2-532/A	1	GX 11 149 01 A	2-532/1	9	GX 13 203 01 A	4-394/1	17
GX 09 305 02 E	1-033	1	GX 11 119 01 A	5-512		GX 11 149 02 A	2-532/A	7	GX 13 204 01 A	4-394/1	18
GX 09 305 05 C	1-033	1	GX 11 120 01 A	5-512		GX 11 150 01 A	2-532/1	10	GX 13 212 01 A	4-394/2	1
GX 09 309 01 A	1-333	28	GX 11 122 01 A	5-512		GX 11 150 02 A	2-532/A	9	GX 13 212 01 B	4-394/2	1
GX 09 314 01 B	1-333	10	GX 11 122 03 A	5-512		GX 11 151 01 A	2-532/1	11	GX 13 214 01 A	4-394/2	2
GX 09 315 01 A	1-333	11	GX 11 122 07 A	5-512		GX 11 152 01 A	2-532/1	12	GX 13 218 01 A	4-394/2	6
GX 09 321 01 A	1-033		GX 11 124 01 A	5-512		GX 11 153 01 A	2-532/1	13	GX 13 219 01 A	4-394/2	7
GX 09 323 01 B	1-333	1	GX 11 127 01 A	2-532	3	GX 11 154 01 A	2-532/1	14	GX 13 220 01 A	4-394/2	15
GX 09 324 01 B	1-333	1	GX 11 127 02 A	2-532/A	3	GX 11 155 01 A	2-532/1	15	GX 13 221 01 A	4-394/2	16
GX 09 325 01 A	1-333	7	GX 11 128 01 A	2-532	4	GX 11 156 01 A	2-532/1	16	GX 13 222 01 A	4-394/2	16-21
GX 09 339 01 A	1-333	10		2-532/A	4	GX 11 157 01 A	2-532/1	22	GX 13 223 01 A	4-394/2	8
GX 09 345 01 A	1-334	10	GX 11 129 01 A	2-532	5	GX 11 158 01 A	2-532/1	10	GX 13 224 01 A	4-394/2	9
GX 09 347 01 A	1-033			2-532/A	5	GX 11 159 01 A	2-532/1	11	GX 13 226 01 A	4-394/2	12
GX 09 348 01 A	1-033		GX 11 130 01 A	2-532	7	GX 11 160 01 A	2-532/1	12	GX 13 227 01 A	4-394/2	18

INDEX *(suite)*

NUMÉROS	SOUS-GROUPE	REPÈRE	NUMÉROS	SOUS-GROUPE	REPÈRE	NUMÉROS	SOUS-GROUPE	REPÈRE	NUMÉROS	SOUS-GROUPE	REPÈRE
GX 13 245 01 A	4-394/1	3	GX 13 418 01 A	3-391/1	3	GX 20 328 02 A	3-412	9	GX 21 232 01 A	3-422	8
GX 13 245 02 A	4-394/1	3	GX 13 420 01 A	4-394/1	5	GX 20 340 01 A	3-412	10	GX 21 242 01 A	3-435	3
GX 13 246 01 A	4-394/1	5	GX 13 426 01 A	4-394/1	9	GX 20 347 01 A	3-434	7	GX 21 242 01 B	3-435	3
GX 13 246 02 A	4-394/1	5	GX 13 427 01 A	4-394/1	10	GX 20 369 01 A	3-437	15	GX 21 243 01 A	3-437	5
GX 13 248 01 A	4-394/3	9	GX 20 102 01 A	3-413	4	GX 20 377 01 A	3-412	11	GX 21 248 01 A	3-435/1	2
GX 13 252 01 A	4-394/1	4	GX 20 107 01 A	3-413	3	GX 20 379 01 A	3-412	12	GX 21 250 01 A	3-435/1	18
GX 13 257 01 A	4-394/1	2	GX 20 112 01 A	3-413	5	GX 20 383 01 A	4-394/2	27	GX 21 250 02 A	3-435/1	18
GX 13 257 02 A	4-394/1	2	GX 20 160 01 A	3-435/1	1	GX 20 384 01 A	4-394/2	28	GX 21 250 03 A	3-435/1	18
GX 13 262 02 A	4-394/1	16	GX 20 169 01 C	3-435/1	5	GX 20 424 01 B	3-412	7	GX 21 250 04 A	3-435/1	18
GX 13 263 02 A	4-394/1	17	GX 20 170 01 C	3-435/1	5	GX 20 433 01 A	3-413	1	GX 21 251 01 A	3-435/1	20
GX 13 264 02 A	4-394/1	18	GX 20 186 01 A	3-434	4	GX 20 434 01 A	3-413	1	GX 21 257 01 A	4-394/2	29
GX 13 265 01 A	4-394/2	3	GX 20 187 01 A	3-435/1	7	GX 20 435 01 A	3-435/1	3	GX 21 264 01 A	3-437	6
GX 13 267 01 A	4-394/2	24	GX 20 187 01 B	3-435/1	8	GX 20 436 01 A	3-435/1	3	GX 21 266 01 A	3-437	7
GX 13 268 01 A	4-394/2	11	GX 20 188 01 A	3-434	5	GX 20 440 01 A	3-435/1	14	GX 21 268 01 A	3-422	10
GX 13 269 01 A	4-394/2	10		3-434/1	8	GX 20 446 01 A	3-434	8	GX 21 269 01 A	3-422	1
GX 13 271 01 A	4-394/3	5	GX 20 191 01 A	3-434	1	GX 20 447 01 A	3-434	9	GX 21 271 01 A	3-435/1	19
GX 13 271 02 A	4-394/3	5	GX 20 192 01 A	3-434	6	GX 20 448 10 A	3-434	10	GX 21 272 01 A	3-422	12
GX 13 272 02 A	4-394/3	6	GX 20 196 01 A	3-435	1		3-434/1	7	GX 21 295 01 A	3-422	11
GX 13 273 01 A	4-394/3	6	GX 20 199 01 A	3-435/1	6	GX 20 456 01 A	3-435	4	GX 21 296 01 A	3-437	8
GX 13 273 02 A	4-394/3	6	GX 20 215 02 B	3-412	1	GX 20 457 01 A	3-437/A	10		3-437/A	13
GX 13 275 01 A	4-394/3	7	GX 20 227 01 A	3-435/1	4	GX 20 461 01 A	3-435/1	9	GX 21 299 01 A	4-394/3	13
GX 13 275 02 A	4-394/3	7	GX 20 230 01 C	3-435/1	17	GX 20 462 01 A	3-435/1	10	GX 21 300 01 A	4-394/3	14
GX 13 278 01 A	3-391/1	2	GX 20 231 01 A	3-435/1	16	GX 20 464 01 A	3-435/1	11	GX 21 301 01 A	4-394	9
GX 13 290 01 A	3-393	11	GX 20 234 01 A	3-437	2	GX 21 101 01 A	3-426	6	GX 21 302 01 A	4-394	10
GX 13 303 01 A	4-394/2	24	GX 20 234 01 B	3-437	2	GX 21 102 01 A	3-426	5	GX 21 305 01 A	4-394/3	12
GX 13 305 01 A	4-394/3	3	GX 20 234 01 C	3-437/A	6	GX 21 106 01 A	3-426	8	GX 21 306 01 A	4-394/3	12
GX 13 306 01 A	4-394/3	4	GX 20 235 01 A	3-437	3	GX 21 123 01 A	3-422	3	GX 21 308 01 A	4-394	11
	6-173	5		3-437/A	11	GX 21 123 01 B	3-422	3	GX 21 317 01 A	3-422	9
GX 13 306 02 A	4-394/3	4	GX 20 236 01 A	3-437	4	GX 21 123 02 A	3-422	3	GX 21 318 01 A	3-422	9
GX 13 308 01 A	6-173	22		3-437/A	12	GX 21 123 02 B	3-422	3	GX 21 332 01 A	3-437	9
GX 13 312 01 A	3-393	18	GX 20 243 01 B	3-412	6	GX 21 124 01 A	3-422	3	GX 21 346 01 A	3-426	4
GX 13 339 01 A	4-394/3	28	GX 20 246 01 B	3-412	2	GX 21 124 01 B	3-422	3	GX 21 348 01 A	4-394/2	30
GX 13 351 01 A	4-394/3	8	GX 20 247 01 B	3-412	2	GX 21 124 02 A	3-422	3	GX 21 351 01 A	3-426	1
GX 13 352 01 A	4-394/3	1	GX 20 248 01 A	3-412	4	GX 21 124 02 B	3-422	3	GX 21 356 01 B	3-437	7
GX 13 363 01 A	4-394/3	7	GX 20 253 01 A	3-412	5	GX 21 125 01 A	3-422	4	GX 21 356 01 D	3-437/A	8
GX 13 366 01 A	4-934/2	19	GX 20 256 01 B	3-412	3	GX 21 126 01 A	3-422	7	GX 21 357 01 A	3-422	13
GX 13 367 01 A	4-394/2	20	GX 20 257 01 B	3-412	3	GX 21 151 01 A	3-422	2	GX 21 360 01 A	3-422	17
GX 13 370 01 A	4-394/2	25	GX 20 270 01 B	3-434	2	GX 21 151 01 B	3-422	2	GX 21 369 01 A	3-437	15
GX 13 371 01 A	4-394/2	13	GX 20 273 01 A	3-434	3	GX 21 170 01 A	3-426	3		3-437/A	14
GX 13 372 01 A	4-394/2	14	GX 20 287 01 A	3-435/1	12	GX 21 178 01 A	3-434/1	1	GX 21 371 01 A	3-437/A	9
GX 13 376 01 A	3-391	10	GX 20 288 01 A	3-435/1	13	GX 21 179 01 A	3-434/1	4	GX 21 381 01 A	3-422	9
GX 13 393 01 A	4-394/2	4	GX 20 297 01 A	3-435	6	GX 21 179 01 B	3-434/1	4	GX 21 382 01 A	3-422	9
GX 13 394 01 A	4-394/2	24	GX 20 303 01 A	3-437	1	GX 21 180 01 A	3-434/1	13	GX 22 101 01 A	3-413	2
GX 13 395 01 A	4-394/3	3	GX 20 303 01 B	3-437/A	5	GX 21 184 01 A	3-434/1	3	GX 22 105 01 A	3-413	6
GX 13 396 01 A	4-394/1	15	GX 20 316 01 A	3-435	5	GX 21 186 01 A	3-434/1	2	GX 22 114 01 B	8-622	
GX 13 404 01 A	4-394/1	9	GX 20 317 01 A	3-435	2	GX 21 186 01 B	3-434/1	2	GX 22 125 01 A	3-413	7
GX 13 409 01 A	4-394/1	13	GX 20 317 01 B	3-435	2	GX 21 186 02 A	3-434/1	2	GX 22 125 02 A	3-413	7
GX 13 413 01 A	3-392	1	GX 20 321 01 A	3-412	8	GX 21 195 01 A	3-435	1	GX 22 125 03 A	3-413	7
GX 13 416 01 A	4-394/1		GX 20 328 01 A	3-412	9	GX 21 211 01 A	3-426	2	GX 22 125 04 A	3-413	7

INDEX *(suite)*

NUMÉROS	SOUS-GROUPE	REPÈRE	NUMÉROS	SOUS-GROUPE	REPÈRE	NUMÉROS	SOUS-GROUPE	REPÈRE	NUMÉROS	SOUS-GROUPE	REPÈRE
GX 22 125 05 A	3-413	7	GX 25 186 01 A	4-394	7	GX 25 319 01 A	4-394	1		7-821	4
GX 22 125 06 A	3-413	7	GX 25 189 01 A	4-394	8	GX 25 322 01 A	4-394	3		7-821/1	17
GX 22 125 07 A	3-413	7	GX 25 191 01 A	4-394-	14	GX 25 323 01 A	4-394	15	GX 31 688 01 A	7-821/2	16
GX 22 136 01 A	3-413	8	GX 25 191 02 A	4-394	14	GX 25 326 01 A	4-451/1	3		7-821/3	14
GX 22 144 01 A	3-413	6	GX 25 192 01 A	4-394	15	GX 25 326 02 A	4-451/1	3		7-821	5
GX 24 104 01 A	3-442	12	GX 25 192 02 A	4-394	15	GX 25 328 01 A	4-454/1	12	GX 31 689 01 A	7-821/1	16
GX 24 105 01 A	3-442	2	GX 25 199 01 A	4-453	3	GX 25 329 01 A	4-451/1	1		7-821/2	15
GX 24 105 02 A	3-442	2	GX 25 218 01 A	4-453	19	GX 25 330 01 A	4-451/2	4	GX 31 689 03 A	7-821/3	13
GX 24 107 01 A	3-442	5	GX 25 221 01 A	4-394	15	GX 25 332 01 A	4-394	3		7-821	5
GX 24 107 02 A	3-442	5	GX 25 222 01 A	4-394	15	GX 31 479 01 A	7-741	9	GX 31 690 01 A	7-821/1	16
GX 24 109 01 A	3-442	6	GX 25 222 01 B	4-394	15	GX 31 527 01 A	7-742	10		7-821/2	15
GX 24 110 01 A	3-442	10	GX 25 225 01 A	4-394	15	GX 31 585 01 A	7-008	14	GX 31 690 03 A	7-821/3	13
GX 24 111 01 A	3-442	16	GX 25 227 01 A	4-394	15		7-008/1	4	GX 31 691 01 A	7-821	6
GX 24 112 01 A	3-442	17	GX 25 240 01 A	4-452	3	GX 31 585 02 A	7-008/2	10	GX 31 692 01 A	7-821	6
GX 24 113 01 A	3-442	15	GX 25 242 01 A	4-452	1		7-008/3	4	GX 31 693 01 A	7-821	7
GX 24 116 01 A	3-442	11	GX 25 243 01 A	4-452	1	GX 31 585 03 A	7-008/2	10	GX 31 694 01 A	7-821	7
GX 24 120 01 A	3-442	14	GX 25 244 01 A	4-452	2		7-008/3	4		7-821	8
GX 24 120 01 B	3-442	14	GX 25 245 01 A	4-452	2	GX 31 660 01 A	7-008	1	GX 31 695 01 A	7-821/1	9
GX 24 121 01 A	3-442	13	GX 25 246 01 A	4-452	5	GX 31 660 02 A	7-008	1		7-821/2	9
GX 24 122 01 C	3-442	1	GX 25 246 01 B	4-452	5	GX 31 660 03 A	7-008	1		7-821/3	10
GX 24 122 02 B	3-442	1	GX 25 246 01 C	4-452	5	GX 31 660 04 A	7-008/1	1		7-821	8
GX 24 127 01 A	3-442	18	GX 25 247 01 A	4-452	6	GX 31 660 05 A	7-008/2	1		7-821/1	9
GX 24 138 01 A	3-442	3	GX 25 248 01 A	4-452	4	GX 31 660 06 A	7-008/3	1	GX 31 696 01 A	7-821/2	9
GX 24 139 01 A		3	GX 25 253 01 A	4-452	7	GX 31 669 01 A	7-742	2		7-821/3	10
GX 25 102 01 A	4-451/2	14	GX 25 258 01 A	4-454/1	16	GX 31 670 01 A	7-742	2	GX 31 697 01 A	7-821	9
GX 25 103 01 A	4-451/2	13	GX 25 266 01 A	4-451	7	GX 31 671 01 A	7-742	3	GX 31 698 01 A	7-821	9
GX 25 104 01 A	4-451/2	12	GX 25 266 02 A	4-451/1	8	GX 31 672 01 A	7-742	3	GX 31 699 01 A	7-821	10
GX 25 106 01 A	4-451/2	2	GX 25 267 01 A	4-451	1	GX 31 673 01 A	7-742	4	GX 31 700 01 A	7-821	10
GX 25 107 01 A	4-451/2	7	GX 25 267 02 B	4-451/1	2	GX 31 674 01 A	7-742	5	GX 31 701 01 A	7-821	12
GX 25 107 01 B	4-451/2	7	GX 25 267 02 C	4-451/1	2	GX 31 675 01 A	7-742	6	GX 31 702 01 A	7-821	12
GX 25 117 01 A	4-394	3	GX 25 268 02 A	4-451/2	3	GX 31 676 01 A	7-742	5	GX 31 703 01 A	7-821	14
GX 25 117 01 B	4-394	3	GX 25 268 03 A	4-451/2	3	GX 31 677 01 A	7-742	7	GX 31 704 01 A	7-821	14
GX 25 128 01 A	4-451/2	1	GX 25 269 02 B	4-451	3	GX 31 678 01 A	7-742	7		7-821	13
GX 25 159 02 A	4-453	1	GX 25 269 03 B	4-451	3	GX 31 681 01 A	7-821	1	GX 31 705 01 A	7-821/1	14
GX 25 160 01 A	4-394/3	2	GX 25 271 01 A	4-394	8	GX 31 682 01 A	7-821	1		7-821/2	12
GX 25 160 02 A	4-394/3	2	GX 25 272 01 A	4-394	8	GX 31 683 01 A	7-821	2		7-821	13
GX 25 160 03 A	4-394/3	2	GX 25 273 01 A	4-394	8	GX 31 684 01 A	7-821	2	GX 31 706 01 A	7-821/1	14
GX 25 160 04 A	4-394/3	2	GX 25 273 01 B	4-394	8		7-821	3		7-821/2	12
GX 25 162 01 A	4-394	2	GX 25 283 01 A	4-394	8	GX 31 685 01 A	7-821/1	19	GX 31 707 01 A	7-821	16
GX 25 162 01 B	4-394	2	GX 25 284 01 A	4-394	8		7-821/2	18	GX 31 708 01 A	7-821	16
GX 25 162 02 A	4-394	2	GX 25 298 01 A	4-451/1	9		7-821	3		7-821	15
GX 25 162 02 B	4-394	2	GX 25 299 01 A	4-451/1	10	GX 31 686 01 A	7-821/1	19	GX 31 709 01 A	7-821/1	3
GX 25 162 03 A	4-394	2	GX 25 303 01 A	4-451/1	5		7-821/2	18		7-821/2	3
GX 25 167 01 A	4-394	4	GX 25 304 01 A	4-451/1	4		7-821	4		7-821/3	3
GX 25 167 02 A	4-394	4	GX 25 306 01 A	4-451/1	7	GX 31 687 01 A	7-821/1	17		7-821	15
GX 25 171 01 A	4-394	1	GX 25 313 01 A	4-394	5		7-821/2	16	GX 31 710 01 A	7-821/1	3
GX 25 171 02 A	4-394	1	GX 25 314 01 A	4-394	4		7-821/3	14		7-821/2	3
GX 25 183 01 A	4-394	5	GX 25 317 01 A	4-394	7					7-821/3	3
GX 25 183 02 A	4-394	5	GX 25 318 01 A	4-394	8				GX 31 712 01 A	7-741	9

INDEX *(suite)*

NUMÉROS	SOUS-GROUPE	REPÈRE
GX 31 712 02 A	7-741	9
GX 31 712 03 A	7-741	9
GX 31 712 04 A	7-741	9
GX 31 713 01 A	7-741	8
GX 31 714 01 A	7-741	7
GX 31 715 01 A	7-008	12
	7-008/1	13
	7-008/2	21
	7-008/3	17
GX 31 716 01 A	7-008	12
	7-008/1	13
	7-008/2	21
	7-008/3	17
GX 31 717 01 C	7-008	11
GX 31 718 01 A	7-008	11
GX 31 718 01 B	7-008	11
GX 31 718 01 C	7-008	11
GX 31 719 02 A	7-008/2	4
	7-008/3	3
GX 31 721 02 A	7-008/2	4
	7-008/3	3
GX 31 723 01 A	7-008	8
	7-008/1	16
	7-008/2	24
	7-008/3	20
GX 31 724 01 A	7-008	8
	7-008/1	16
	7-008/2	24
	7-008/3	20
GX 31 725 01 A	7-008	7
	7-008/1	5
	7-008/2	12
	7-008/3	8
GX 31 726 01 A	7-008	7
	7-008/1	5
	7-008/2	12
	7-008/3	8
GX 31 727 01 A	7-008	6
	7-008/1	3
	7-008/2	11
	7-008/3	7
GX 31 728 01 A	7-008	6
GX 31 728 01 B	7-008	6
	7-008/1	3
	7-008/2	11
	7-008/3	7
GX 31 729 01 A	7-008	5
	7-008/1	15
	7-008/2	23
	7-008/3	19
GX 31 730 01 A	7-008	5
	7-008/1	15
	7-008/2	23
	7-008/3	19
GX 31 731 01 A	7-008	4
	7-008/1	10
	7-008/2	18
	7-008/3	14
GX 31 732 01 A	7-008	3
GX 31 733 01 A	7-008	2
GX 31 734 01 A	7-008	10
GX 31 735 01 A	7-008	10
GX 31 736 01 B	7-008	9
GX 31 737 01 B	7-742	8
GX 31 739 01 A	7-741	1
GX 31 739 02 A	7-741	1
GX 31 740 02 A	7-741	2
GX 31 741 01 A	7-741	3
GX 31 741 02 A	7-741	3
GX 31 742 01 A	7-741	4
GX 31 743 01 A	7-741	5
GX 31 744 01 A	7-741	6
GX 31 745 01 A	7-741	6
GX 31 746 01 A	7-821	11
GX 31 747 01 A	7-821	11
GX 31 748 01 A	7-742	1
GX 31 749 01 A	7-008	13
GX 31 750 01 A	7-008	13
GX 31 775 01 A	7-741	11
GX 31 776 01 A	7-741	11
GX 31 777 01 A	7-741	2
GX 31 778 01 A	7-741	10
GX 31 779 01 A	7-741	10
GX 31 798 01 A	7-008	16
GX 31 799 01 A	7-008	17
GX 31 800 01 A	7-821	17
	7-821/1	20
	7-821/2	19
	7-821/3	23
GX 31 801 01 A	7-821	17
	7-821/1	20
	7-821/2	19
	7-821/3	23
GX 31 802 01 A	7-821	18
	7-821/1	21
	7-821/2	20
	7-821/3	24
GX 31 803 01 A	7-821	18
	7-821/1	21
	7-821/2	20
	7-821/3	24
GX 31 804 01 A	7-821	19
	7-821/1	22
	7-821/2	21
GX 31 804 02 A	7-821/3	25
GX 31 805 01 A	7-821	19
	7-821/1	22
	7-821/2	21
GX 31 805 02 A	7-821/3	25
GX 31 806 01 A	7-821	20
	7-821/1	23
	7-821/2	22
	7-821/3	26
GX 31 807 01 A	7-821	20
	7-821/1	23
	7-821/2	22
	7-821/3	26
GX 31 808 01 A	7-008	18
GX 31 826 01 A	7-821/1	1
GX 31 826 02 A	7-821/2	1
GX 31 826 03 A	7-821/3	1
GX 31 827 01 A	7-821/1	2
	7-821/2	2
GX 31 827 02 A	7-821/3	2
GX 31 829 01 A	7-821/1	4
GX 31 829 02 A	7-821/2	3
	7-821/3	5
GX 31 830 01 A	7-821/1	5
GX 31 830 02 A	7-821/2	5
	7-821/3	6
GX 31 831 01 A	7-821/1	6
	7-821/2	6
	7-821/3	7
GX 31 833 01 A	7-821/1	8
	7-821/2	8
	7-821/3	9
GX 31 834 01 A	7-821/1	10
	7-821/2	10
	7-821/3	11
GX 31 835 01 A	7-821/1	11
GX 31 836 01 A	7-821/1	12
	7-821/2	11
GX 31 836 02 A	7-821/3	12
GX 31 837 01 A	7-821/1	13
	7-821/2	13
	7-821/3	28
GX 31 838 01 A	7-821/1	15
	7-821/2	14
GX 31 839 01 A	7-821/1	18
	7-821/2	17
	7-821/3	15
GX 31 841 01 A	7-821/1	1
GX 31 841 02 A	7-821/2	1
GX 31 841 03 A	7-821/3	1
GX 31 842 01 A	7-821/1	2
	7-821/2	2
GX 31 842 02 A	7-821/3	2
GX 31 844 01 A	7-821/1	4
GX 31 844 02 A	7-821/2	4
	7-821/3	5
GX 31 845 01 A	7-821/1	5
GX 31 845 02 A	7-821/2	5
	7-821/3	6
GX 31 846 01 A	7-821/1	6
	7-821/2	6
	7-821/3	7
GX 31 848 01 A	7-821/1	8
	7-821/2	8
	7-821/3	9
GX 31 849 01 A	7-821/1	10
	7-821/2	10
	7-821/3	11
GX 31 850 01 A	7-821/1	11
GX 31 851 01 A	7-821/1	12
	7-821/2	11
	7-821/3	28
GX 31 851 02 A	7-821/3	12
GX 31 852 01 A	7-821/1	13
	7-821/2	13
GX 31 853 01 A	7-821/1	15
	7-821/2	14
GX 31 854 01 A	7-821/1	18
	7-821/2	17
	7-821/3	15
GX 31 857 01 A	7-008/1	2
GX 31 857 02 A	7-008/2	3
GX 31 857 03 A	7-008/3	2
GX 31 858 01 A	7-008/1	2
GX 31 858 02 A	7-008/2	3
GX 31 858 03 A	7-008/3	2

INDEX *(suite)*

NUMÉROS	SOUS-GROUPE	REPÈRE
GX 31 859 01 A	7-008/1	17
	7-008/2	13
	7-008/3	9
GX 31 860 01 A	7-008/1	6
	7-008/2	14
	7-008/3	10
GX 31 861 01 A	7-008/1	7
	7-008/2	15
	7-008/3	11
GX 31 863 01 A	7-008/1	8
	7-008/2	16
	7-008/3	12
GX 31 864 01 A	7-008/1	9
	7-008/2	17
	7-008/3	13
GX 31 865 01 A	7-008/1	9
	7-008/2	17
	7-008/3	13
GX 31 866 01 A	7-008/1	11
	7-008/2	19
	7-008/3	13
GX 31 867 01 A	7-008/1	12
	7-008/2	20
	7-008/3	16
GX 31 868 01 A	7-008/1	14
	7-008/2	22
	7-008/3	18
GX 31 869 01 A	7-008/1	14
	7-008/2	22
	7-008/3	18
GX 31 872 01 A	7-821/3	4
GX 31 873 01 A	7-821/3	16
GX 31 874 01 A	7-821/3	17
GX 31 875 01 A	7-821/3	18
GX 31 876 01 A	7-821/3	21
GX 31 877 01 A	7-821/3	22
GX 31 878 01 A	7-821/3	4
GX 31 879 01 A	7-821/3	16
GX 31 880 01 A	7-821/3	17
GX 31 881 01 A	7-821/3	18
GX 31 882 01 A	7-821/3	21
GX 31 883 01 A	7-008/2	2
GX 31 884 01 A	7-008/2	2
GX 31 885 01 A	7-008/2	5
	7-008/3	5
GX 31 886 01 A	7-008/2	5
	7-008/3	5
GX 31 887 01 A	7-088/2	6
GX 31 888 01 A	7-008/2	6
GX 31 889 01 A	7-008/2	7
GX 31 890 01 A	7-008/2	7
GX 31 891 01 A	7-008/2	8
GX 31 892 01 A	7-008/2	8
GX 31 893 01 A	7-008/2	9
GX 31 894 01 A	7-008/2	9
GX 31 895 01 A	7-008/3	6
GX 31 896 01 A	7-008/3	6
GX 31 897 01 A	7-008/3	21
GX 31 898 01 A	7-008/3	21
GX 31 899 01 A	7-821	21
	7-821/1	24
	7-821/2	23
	7-821/3	27
GX 31 900 01 A	7-821	21
	7-821/1	24
	7-821/2	23
	7-821/3	27
GX 31 905 01 A	7-821/1	7
	7-821/2	7
	7-821/3	8
GX 31 906 01 A	7-821/1	7
	7-821/2	7
	7-821/3	8
GX 31 907 01 A	7-821/3	19
GX 31 908 01 A	7-821/3	20
GX 31 909 01 A	7-821/3	19
GX 31 910 01 A	7-821/3	20
GX 40 101 01 A	3-441	1
GX 40 110 01 A	3-441	3
GX 40 113 01 A	3-441	9
GX 40 114 01 A	3-441	8
GX 40 115 01 A	3-441	2
GX 40 127 02 A	3-441	11
GX 40 127 03 A	3-441	11
GX 40 127 04 A	3-441	11
GX 40 141 01 A	3-441	4
GX 40 142 01 A	3-441	7
GX 40 146 01 A	3-441	14
GX 40 147 01 A	3-441	10
GX 40 148 01 A	3-441	12
GX 41 101 01 A	5-522	1
GX 41 101 02 A	5-522	1
GX 41 105 01 A	7-856	2
GX 41 110 01 A	7-856	3
GX 41 111 01 A	5-522	2
GX 41 111 02 A	5-522	2
GX 41 113 01 A	7-856	9
GX 41 113 02 A	7-856	9
GX 41 114 02 A	5-522	3
GX 41 114 03 A	5-522	3
GX 41 116 01 A	5-522	5
GX 41 125 01 A	7-856	4
GX 41 125 01 B	7-856	4
GX 41 125 02 A	7-856	4
GX 41 125 02 B	7-856	4
GX 41 130 01 A	7-856	8
GX 41 196 01 A	5-522	10
GX 41 196 01 B	5-522	10
GX 41 196 02 A	5-522	10
GX 41 200 01 A	5-521	6
	5-521/1/2	7
	5-521/3	12
GX 41 204 01 A	7-856	5
GX 41 204 01 B	7-856	5
GX 41 204 02 A	7-856	5
GX 41 206 01 A	7-856	6
GX 41 209 01 A	7-856	2
GX 41 214 01 A	5-522	4
GX 41 216 01 A	5-522	4
GX 41 221 01 A	5-522	4
GX 41 224 01 A	5-522	4
GX 41 226 01 A	5-522	4
GX 41 228 01 B	7-856	7
GX 41 228 02 A	7-856	5
GX 41 231 11 A	5-521	1
GX 41 231 11 B	5-521	1
GX 41 231 12 B	5-521/1	1
GX 41 231 13 B	5-521	1
GX 41 231 14 B	5-521/1	1
GX 41 235 01 A	7-856	9
GX 41 235 02 A	7-856	10
GX 41 236 01 A	7-856	8
GX 41 236 02 A	7-856	9
GX 41 237 01 A	7-856	10
GX 41 241 01 A	5-522	12
GX 41 251 01 A	7-856	11
GX 41 254 02 B	7-856	1
GX 41 256 01 A	7-856	12
GX 41 256 01 B	7-856	13
GX 41 259 11 B	5-521/2	1
GX 41 259 12 B	5-521/3	1
GX 41 260 05 A	5-521	2
GX 41 260 06 A	5-521/1	2
GX 41 260 07 A	5-521	2
GX 41 260 08 A	5-521/1	2
GX 41 261 05 A	5-521/2	2
GX 41 261 06 A	5-521/3	2
GX 41 262 01 A	5-521/1	3
GX 41 262 01 B	5-521	3
GX 41 269 01 A	5-521	7
	5-521/1	8
GX 41 270 01 A	5-521/3	13
GX 41 271 01 A	5-521	8
	5-521/1	9
GX 41 275 01 A	5-522	11
GX 41 275 02 A	5-522	11
GX 41 281 01 A	5-522	9
GX 41 282 01 A	5-522	9
GX 41 284 01 A	5-522	4
GX 41 290 01 A	5-521/4	1
GX 41 293 01 A	5-521/4	2
GX 41 293 02 A	5-521/4	2
GX 41 295 01 A	5-521/4	3
GX 41 298 01 A	5-521/4	11
GX 41 301 01 A	5-521/4	4
GX 41 305 01 A	5-521/4	5
GX 41 310 01 A	5-521/4	6
GX 41 315 01 A	5-521/4	7
GX 41 325 01 A	5-521/4	12
GX 41 331 01 A	7-856	5
GX 41 333 01 A	7-856	5
GX 41 334 01 A	7-856	5
GX 41 335 01 A	5-521/4	9
GX 41 339 01 A	5-522	8
GX 41 340 01 A	5-522	8
GX 41 341 01 A	5-522	7
GX 41 342 01 A	5-522	7
GX 41 343 01 A	7-856	14
GX 41 348 01 A	5-521	9
	5-521/1/2	10
	5-521/3	16
GX 41 351 01 A	7-856	3
GX 41 351 01 B	7-856	3
GX 41 351 02 A	7-856	3
GX 41 351 02 B	7-856	3
GX 41 352 01 A	7-856	3
GX 41 352 02 A	7-856	3
GX 41 353 01 A	7-856	3
GX 41 353 02 A	7-856	3
GX 41 353 02 B	7-856	3
GX 41 354 01 A	7-856	3
GX 41 355 01 A	7-856	13
GX 41 355 02 A	7-856	13
GX 41 356 01 A	7-856	13
GX 41 356 02 A	7-856	13
GX 41 362 01 A	5-521	5

INDEX *(suite)*

NUMÉROS	SOUS-GROUPE	REPÈRE
GX 41 362 01 C	5-521	5
GX 41 363 01 A	5-521/1	10
GX 41 363 01 C	5-521/1	10
GX 41 364 01 A	5-521/1	5
GX 41 365 01 A	5-521/1	4
GX 41 366 01 A	5-521/1	6
GX 41 372 01 A	7-856	15
GX 41 375 01 A	7-856	1
GX 41 381 01 A	7-856	3
GX 41 381 02 A	7-856	3
GX 41 385 01 A	7-856	3
GX 41 388 01 B	7-856	1
GX 41 388 02 C	7-856	1
GX 41 390 01 A	5-521/2	3
	5-521/3	3
GX 41 391 01 A	5-521/2	4
	5-521/3	4
GX 41 392 01 A	5-521/2	5
	5-521/3	5
GX 41 393 01 A	5-521/2	6
GX 41 394 01 A	5-521/2	7
	5-521/3	10
GX 41 395 01 A	5-521/3	7
GX 41 396 01 A	5-521/3	6
GX 41 397 01 A	5-521/3	8
GX 41 398 01 A	5-521/3	9
GX 41 400 01 A	5-521/4	9
GX 41 402 01 A	5-521/2	9
GX 41 404 01 A	5-521/4	9
GX 41 414 01 A	5-521/2	9
GX 41 416 01 A	5-521	4
GX 41 417 01 B	5-521	10
	5-521/1	10
GX 41 418 01 B	5-521/2	8
GX 41 419 01 B	5-521/3	11
GX 41 422 01 A	7-856	16
GX 41 423 01 A	7-856	17
GX 41 424 01 A	5-521/4	10
GX 41 425 01 A	5-521/4	
GX 41 426 01 A	7-856	
GX 41 428 01 A	7-856	
GX 41 435 01 A	7-856	18
GX 41 437 01 A	7-856	19
GX 41 437 02 A	7-856	19
GX 42 108 01 A	3-437	10
GX 42 108 01 B	3-437	10
	3-437/A	7
GX 42 112 01 B	3-437	11
GX 42 112 01 C	3-437	11
	3-437/A	1
GX 42 125 01 A	3-437	12
GX 42 125 01 B	3-437	12
	3-437/A	4
GX 42 126 01 A	3-437	13
GX 42 148 01 A	4-314	2
GX 42 148 02 A	4-314/1	2
GX 42 156 01 A	4-314	7
	4-314/1	5
GX 42 157 01 A	4-314	8
	4-314/1	6
GX 42 159 01 A	4-314	6
	4-314/2	5
GX 42 165 01 A	4-314	4
GX 42 165 02 A	4-314/2	3
GX 42 169 01 A	4-314	3
	4-314/1	3
GX 42 176 01 A	4-314	16
GX 42 176 02 A	4-314/2	10
GX 42 190 01 A	4-454	2
GX 42 205 01 A	2-142/1	
	2-142/1A	
GX 42 208 01 A	4-314	9
GX 42 208 02 A	4-314/1	7
GX 42 217 01 A	4-454	1
GX 42 218 01 A	4-454/1	7
GX 42 222 01 A	4-314	13
GX 42 226 01 A	2-142/1	
	2-142/1A	
GX 42 234 01 A	4-314/2	2
GX 42 243 01 A	4-454/1	1
GX 42 245 01 A	4-454/1	4
GX 42 247 01 A	4-454	6
GX 42 248 01 A	4-454	5
GX 42 249 01 A	4-454	8
GX 42 250 01 A	4-454	7
GX 42 254 01 A	4-454/1	8
GX 42 258 01 B	2-142/1	1
	2-142/1A	1
GX 42 258 02 A	2-142/1	
	2-142/1A	
GX 42 259 01 A	2-142/1	2
	2-142/1A	2
GX 42 259 02 A	2-142/1	
	2-142/1A	
GX 42 276 01 A	4-314/2	12
GX 42 285 01 A	2-322/1	10
	4-314	18
GX 42 288 01 A	4-454/1	2
GX 42 289 01 A	2-142/1	
	2-142/1A	
GX 42 292 01 A	2-142/1	4
	2-142/1A	4
GX 42 300 01 A	4-454/1	9
GX 42 302 01 A	4-454/1	5
GX 42 304 01 A	4-314/2	13
GX 42 309 01 A	4-454	11
GX 42 310 01 A	4-454	12
GX 42 314 01 A	1-334/1	9
GX 42 317 01 A	1-334/1	10
GX 42 318 01 A	1-334/1	11
GX 42 319 01 A	1-334/1	12
GX 42 325 01 A	3-437	14
GX 42 325 01 B	3-437	14
	3-437/A	2
GX 42 328 01 A	1-334/1	13
GX 42 328 01 B	1-334/1	13
GX 42 338 01 A	7-853/1	7
GX 42 343 01 A	1-334/1	14
GX 42 343 01 B	1-334/1	14
GX 42 347 01 A	7-853/1	3
GX 42 353 01 A	7-853/1	4
GX 42 353 01 B	7-853/1	4
GX 42 355 01 A	7-853/1	1
GX 42 355 01 B	7-853/1	1
GX 42 355 01 C	7-853/1	1
GX 42 355 02 A	7-853/1	1
GX 42 355 02 B	7-853/1	1
GX 42 355 03 C	7-853/1	1
GX 42 356 01 A	7-853/1	5
GX 42 356 02 A	7-853/1	5
GX 42 356 03 A	7-853/1	5
GX 42 356 03 B	7-853/1	5
GX 42 356 04 A	7-853/1	5
GX 42 356 04 B	7-853/1	5
GX 42 357 01 A	7-853/1	6
GX 42 357 01 B	7-853/1	6
GX 42 360 01 A	1-334/1	1
GX 42 360 01 B	1-334/1	1
GX 42 360 01 C	1-334/1	1
GX 42 365 01 A	7-853/1	2
GX 42 365 01 B	7-853/1	2
GX 42 378 01 A	4-314	1
GX 42 379 01 A	4-454	3
GX 42 383 01 A	4-314/2	1
GX 42 384 01 A	4-314/1	1
GX 42 386 01 A	4-314	20
	4-314/2	14
GX 42 393 01 A	2-142/1	3
GX 42 397 03 A	2-142/1A	3
GX 42 400 01 A	2-142/1A	
GX 42 401 01 B	2-142/1A	14
GX 42 403 01 A	2-142/1A	8
GX 42 425 01 A	1-334/1	
GX 42 425 01 B	1-334/1	4
GX 42 448 01 A	7-853/1	8
GX 42 455 01 A	7-853/1	3
GX 42 461 01 A	4-454	13
GX 42 463 01 A	4-454/1	8
GX 42 464 01 A	4-454/1	9
GX 42 467 01 A	1-334/1	7
GX 42 470 01 A	2-142/1A	14
GX 42 471 01 A	3-437	13
	3-437/A	3
GX 42 472 01 A	2-142/1A	5
GX 42 475 01 A	2-142/1A	3
GX 42 481 01 A	2-142/1A	15
GX 42 492 01 A	1-334/1	18
GX 43 102 01 A	7-852	1
GX 43 107 01 A	7-852	2
GX 43 113 02 A	7-852	3
GX 43 114 01 B	7-852	4
GX 43 122 01 A	6-642/2	1
GX 43 122 02 B	6-642/2	1
GX 43 122 03 B	6-642/2	1
GX 43 123 01 A	6-642/2	2
GX 43 131 01 A	6-642/2	3
GX 43 131 01 C	6-642/2	3
GX 43 136 01 A	6-642/2	4
GX 43 136 01 B	6-642/2	4
GX 43 139 01 A	6-642/2	5
GX 43 140 01 A	6-642/2	6
GX 43 140 01 C	6-642/2	6
GX 43 141 01 A	6-642/2	6
GX 43 142 01 A	6-642/2	7
GX 43 143 01 A	6-642/2	8
GX 43 144 01 A	6-642/2	9
GX 43 146 01 A	6-642/2	10
GX 43 147 01 A	6-642/2	14
GX 43 148 01 A	6-642/2	15
GX 50 120 01 A	6-642	3
GX 50 120 02 A	6-642	3
GX 50 120 02 B	6-642	3
GX 50 123 01 A	6-642	4
GX 50 123 01 B	6-642	4

INDEX *(suite)*

NUMÉROS	SOUS-GROUPE	REPÈRE	NUMÉROS	SOUS-GROUPE	REPÈRE	NUMÉROS	SOUS-GROUPE	REPÈRE	NUMÉROS	SOUS-GROUPE	REPÈRE
GX 50 124 01 A	6-642	4	GX 50 325 01 A	6-642/1	16	GX 50 416 01 A	6-642/4	14	GX 53 102 01 B	5-561	10
GX 50 124 01 B	6-642	4	GX 50 327 01 A	6-642/1	16	GX 50 417 01 A	6-642/4	15	GX 53 102 02 A	5-561	10
GX 50 155 01 A	6-642	5	GX 50 328 01 A	6-642	1	GX 50 418 01 A	6-642/4	16	GX 53 103 01 A	7-741	12
GX 50 155 01 B	6-642	5	GX 50 328 01 B	6-642	1	GX 50 419 01 A	6-642/4	17	GX 53 112 01 A	7-008	15
GX 50 156 01 A	6-642	5	GX 50 328 02 A	6-642	1	GX 50 420 01 A	6-642/4	18	GX 53 112 02 A	7-008/1	18
GX 50 156 01 B	6-642	5	GX 50 329 01 A	6-642	2	GX 50 421 01 A	6-642/4	19	GX 53 116 01 A	5-561	8
GX 50 170 01 A	6-173		GX 50 329 01 B	6-642	2	GX 50 422 01 A	6-642/4	20	GX 53 116 02 A	5-561	8
GX 50 200 01 C	6-642/1	1	GX 50 329 02 A	6-642	2	GX 50 423 01 A	6-642/4	21	GX 53 125 01 A	5-564	4
GX 50 200 02 A	6-642/1	1	GX 50 334 01 A	6-642/3	13	GX 50 424 01 A	6-642/4	22	GX 53 129 01 A	5-571	
GX 50 203 01 A	6-642/1	2	GX 50 337 01 A	6-642/3	14	GX 50 425 01 A	6-642/4	23	GX 53 137 01 A	5-541	7
GX 50 203 02 A	6-642/1	3	GX 50 338 01 A	6-642/1	5	GX 50 426 01 A	6-642/4	24	GX 53 141 01 A	5-561	2
GX 50 203 02 B	6-642/1	3	GX 50 339 01 A	6-642/1	27	GX 50 427 01 A	6-642/4	25	GX 53 141 01 B	5-561	2
GX 50 203 03 A	6-642/1	2	GX 50 340 01 A	6-642/1	4	GX 50 428 01 A	6-642/4	26	GX 53 145 02 A	5-561	1
GX 50 203 04 A	6-642/1	2	GX 50 341 01 A	6-642/1	5	GX 50 429 01 A	6-642/4	27	GX 53 145 03 A	5-561	1
GX 50 204 01 A	6-642/3	2	GX 50 342 01 A	6-642/1	15	GX 50 430 01 A	6-642/4	28	GX 53 156 01 B	5-544	1
GX 50 205 01 A	6-642/3	3	GX 50 343 01 A	6-642/1	6	GX 50 431 01 A	6-642/4	29	GX 53 157 01 B	5-544	1
GX 50 206 01 A	6-642/3	4	GX 50 344 01 A	6-642/1	7	GX 50 432 01 A	6-642/4	30	GX 53 160 01 A	5-544	2
GX 50 207 01 A	6-642/3	5	GX 50 345 01 A	6-642/1	18	GX 50 433 01 A	6-642/4	31	GX 53 160 02 A	5-544	2
GX 50 208 01 A	6-642/1	12	GX 50 346 01 A	6-642/1	19	GX 50 434 01 A	6-642/4	32	GX 53 161 01 A	5-544	2
GX 50 208 02 A	6-642/1	14	GX 50 347 01 A	6-642/1	21	GX 50 435 01 A	6-642/4	33	GX 53 161 02 A	5-544	2
GX 50 209 01 A	6-642/1	13	GX 50 348 01 A	6-642/1	20	GX 50 436 01 A	6-642/4	34	GX 53 162 01 A	5-561	4
GX 50 211 01 A	6-642	7	GX 50 354 01 A	6-643	11	GX 50 437 01 A	6-642/4	35	GX 53 162 02 A	5-561	4
GX 50 211 01 B	6-642	7	GX 50 357 01 A	6-643	13	GX 50 438 01 A	6-642	13	GX 53 163 01 A	5-561	5
GX 50 221 01 A	6-642/3	6	GX 50 358 01 A	6-643	14	GX 50 439 01 A	6-642	14	GX 53 163 02 A	5-561	5
GX 50 225 01 A	6-642/3	1	GX 50 360 01 A	6-642/3		GX 50 440 01 A	6-642/1	23	GX 53 167 01 A	5-561	3
GX 50 226 01 A	6-642/3	7	GX 50 363 01 A	6-642/3	15	GX 50 442 01 A	6-642/1	6	GX 53 167 02 A	5-561	3
GX 50 227 01 A	6-642/3	8	GX 50 372 01 A	6-642/1	26	GX 50 443 01 A	6-642/1	7	GX 53 180 01 A	8-554	10
GX 50 231 01 B	6-643	12	GX 50 373 01 A	6-642/1	16	GX 51 101 01 B	5-653		GX 53 180 02 A	8-554	10
GX 50 232 01 B	6-642/3	10	GX 50 384 01 A	6-642/1	5	GX 51 102 01 B	5-653		GX 53 187 01 A	8-554	7
GX 50 242 01 A	6-642	8	GX 50 385 01 A	6-642/1	4	GX 51 121 01 A	5-653		GX 53 188 01 A	8-554	7
GX 50 244 01 A	6-642	10	GX 50 386 01 A	6-642/1	24	GX 51 122 01 A			GX 53 189 01 A	8-554	3
GX 50 245 01 A	6-642/1	8	GX 50 387 01 A	6-642/1	25	GX 51 123 01 A	5-653		GX 53 192 01 A	8-554	1
GX 50 250 01 B	6-642/1	22	GX 50 397 01 A	6-643	15	GX 51 124 01 A	5-653		GX 53 192 02 A	8-554	1
GX 50 252 01 B	6-642/1	9	GX 50 400 01 A	6-642	16	GX 51 126 01 A	5-653		GX 53 192 03 A	8-554	1
GX 50 252 02 A	6-642/1	9	GX 50 401 01 A	6-642	16	GX 51 129 01 A	5-653		GX 53 192 04 A	8-554	1
GX 50 259 01 A	6-642	6	GX 50 402 01 A	6-642/4	1	GX 51 133 01 A	5-653		GX 53 193 01 A	8-554	2
GX 50 262 01 A	6-642	9	GX 50 403 01 A	6-642/4	2	GX 51 136 01 B	5-653		GX 53 193 03 A	8-554	2
GX 50 266 01 A	6-642	11	GX 50 404 01 A	6-642/4	3	GX 51 137 01 B	5-653		GX 53 210 01 A	8-554	6
GX 50 267 01 A	6-642	11	GX 50 405 01 A	6-642/4	3	GX 51 138 01 A	5-653		GX 53 211 01 A	8-554	8
GX 50 268 01 A	6-642	11	GX 50 406 01 A	6-642/4	4	GX 51 139 01 A	5-653		GX 53 215 01 A	5-544	8
GX 50 274 01 A	6-642/1	14	GX 50 407 01 A	6-642/4	5	GX 51 140 01 A	5-653		GX 53 217 02 A	5-544	9
GX 50 275 01 A	6-642	12	GX 50 408 01 A	6-642/4	6	GX 51 151 01 A	5-653		GX 53 224 01 B	5-564	2
GX 50 276 01 A	6-642/3	11	GX 50 409 01 A	6-642/4	7	GX 51 154 01 A	5-653		GX 53 225 01 A	5-564	6
GX 50 277 01 A	6-642/1	16	GX 50 410 01 A	6-642/4	8	GX 51 155 01 A	5-653		GX 53 226 01 B	5-564	5
GX 50 278 01 A	6-642/3	9	GX 50 411 01 A	6-642/4	9	GX 51 158 01 A	5-653		GX 53 227 01 A	5-564	7
GX 50 316 01 A	6-642/1	10	GX 50 412 01 A	6-642/4	10	GX 51 158 02 A	5-653		GX 53 228 01 A	5-564	8
GX 50 316 01 B	6-642/1	10	GX 50 413 01 A	6-642/4	11	GX 52 101 01 A	8-622		GX 53 230 01 A	5-564	3
GX 50 322 01 A	6-642/1	17	GX 50 414 01 A	6-642/4	12	GX 52 107 01 A	8-622		GX 53 232 01 A	5-561	9
GX 50 323 01 A	6-642/1	11	GX 50 415 01 A	6-642/4	13	GX 52 110 01 A	8-622		GX 53 232 02 A	5-561	9

INDEX *(suite)*

NUMÉROS	SOUS-GROUPE	REPÈRE
GX 53 232 03 A	5-561	9
GX 53 253 01 A	5-561	14
GX 53 253 02 A	5-561	14
GX 53 254 01 A	5-561	15
GX 53 258 01 B	8-616/A	
GX 53 259 01 B	8-616/A	
GX 53 262 01 A	8-554	5
GX 53 263 01 A	8-554	9
GX 53 264 01 A	8-554	11
GX 53 265 01 A	8-554	4
GX 53 285 01 A	8-616	
GX 53 285 01 B	8-616	
GX 53 285 02 A	8-616/B	
GX 53 285 02 B	8-616/D	
GX 53 286 01 A	8-616/B	
GX 53 286 01 B	8-616/D	
GX 53 286 02 A	8-616/B	
GX 53 286 02 B	8-616/D	
GX 53 287 01 A	8-616/B	
GX 53 288 01 A	8-616/B	
GX 53 290 01 B	8-616/E	
GX 53 291 01 A	8-616/C	
GX 53 295 02 A	5-544	4
GX 53 296 01 A	5-544	4
GX 53 296 02 A	5-544	4
GX 53 297 01 A	5-544	3
GX 53 298 01 A	5-544	3
GX 53 299 01 A	5-561	6
GX 53 299 02 A	5-561	6
GX 53 300 01 A	5-561	7
GX 53 300 02 A	5-561	7
GX 53 301 01 A	5-541	8
GX 53 302 01 A	5-561	13
GX 53 302 02 A	5-561	13
GX 53 303 01 A	5-561	12
GX 53 303 02 A	5-561	12
GX 53 307 01 A	5-561	11
GX 53 307 02 A	5-561	11
GX 53 312 01 A	5-544	9
GX 53 318 01 A	5-561	16
GX 53 319 01 A	5-564	1
GX 53 323 01 A	5-544	9
GX 54 100 01 A	5-512	
GX 54 101 01 A	5-512	
GX 54 106 01 A	5-511	
GX 54 106 02 A	5-511	
GX 54 106 05 A	5-511	
GX 54 106 06 A	5-511	
GX 54 106 20 A	5-511	
GX 54 108 01 A	5-511	
GX 54 108 02 A	5-511	
GX 54 108 03 A	5-511	
GX 54 108 04 A	5-511	
GX 54 108 05 A	5-511	
GX 54 108 06 A	5-511	
GX 54 110 01 A	5-512	
GX 54 111 01 A	5-512	
GX 54 119 01 A	5-512	
GX 54 128 01 A	5-512	
GX 54 129 01 A	5-512	
GX 54 130 01 A	5-512	
GX 54 131 01 A	5-512	
GX 54 134 01 A	5-512	
GX 54 135 01 A	5-512	
GX 54 137 01 A	5-512	
GX 54 139 01 A	5-512	
GX 54 150 01 A	5-511	
GX 54 153 01 A	5-512	
GX 54 154 01 A	5-511	
GX 54 168 01 A	5-511	
GX 54 170 01 A	5-511	
GX 54 171 01 A	5-511	
GX 54 176 01 A	5-511	
GX 60 122 01 A	5-541	1
GX 60 122 03 B	5-541	1
GX 60 122 07 B	5-541/1	1
GX 60 122 09 A	5-541	1
GX 60 122 12 A	5-541/1	1
GX 60 122 12 B	5-541/1	1
GX 60 122 13 A	5-541	1
GX 60 122 13 B	5-541	1
GX 60 123 01 A	5-541	1
GX 60 123 03 B	5-541	1
GX 60 123 07 A	5-541/1	1
GX 60 123 07 B	5-541/1	1
GX 60 123 09 A	5-541	1
GX 60 123 12 A	5-541/1	1
GX 60 123 12 B	5-541/1	1
GX 60 123 13 A	5-541	1
GX 60 123 13 B	5-541	1
GX 60 128 01 A	5-541	13
GX 60 131 01 A	5-541	12
GX 60 153 01 A	7-852	22
GX 60 160 01 A	6-242	19
GX 60 160 01 B	6-242	19
GX 60 160 02 A	6-242	19
GX 60 166 01 A	5-541	2
GX 60 166 02 A	5-541	2
GX 60 167 01 A	5-541	2
GX 60 167 02 A	5-541	2
GX 60 169 01 A	7-852	6
GX 60 172 01 A	7-852	5
GX 60 180 01 A	7-853	2
GX 60 181 01 A	7-853	2
GX 60 191 01 B	7-853	3
GX 60 198 01 A	7-853	4
GX 60 270 01 B	7-853	1
GX 60 234 01 A	5-541	3
GX 60 234 02 A	5-541	3
GX 60 235 01 A	5-541	3
GX 60 235 02 A	5-541	3
GX 60 236 01 A	5-541	4
GX 60 237 01 A	5-541	4
GX 60 271 01 A	7-853	5
GX 60 272 01 A	7-853	6
GX 60 273 01 A	7-853	7
GX 60 274 01 B	7-853	8
GX 60 282 01 A	5-541	15
GX 60 282 01 B	5-541	15
GX 60 283 01 A	5-541	17
GX 60 293 02 A	7-853	9
GX 60 293 03 A	7-853	9
GX 60 302 01 A	5-541	14
GX 60 302 01 B	5-541	14
GX 60 303 01 A	5-541	16
GX 63 119 01 A	7-851	2
GX 63 119 02 A	7-851	2
GX 63 119 03 A	7-851	2
GX 63 120 01 A	7-851	2
GX 63 120 02 A	7-851	2
GX 63 120 03 A	7-851	2
GX 63 120 04 A	7-851	2
GX 63 176 01 A	7-851	3
GX 63 187 01 A	7-851	3
GX 63 187 02 A	7-851	3
GX 63 197 01 A	7-851	4
GX 63 198 01 A	7-851	5
GX 63 199 01 A	7-851	6
GX 63 208 01 A	7-851	7
GX 63 265 01 A	7-851	8
GX 63 265 01 B	7-851	8
GX 63 282 01 B	7-851	1
GX 63 282 02 B	7-851	1
GX 63 283 01 B	7-851	1
GX 63 283 02 B	7-851	1
GX 63 287 01 A	5-541	5
GX 63 288 01 A	5-541	6
GX 63 299 01 A	7-851	11
GX 63 301 01 A	7-851	12
GX 63 303 01 A	7-844	12
	7-844/1	16
	7-851	13
GX 63 303 02 A	7-844	12
	7-844/1	16
	7-851	13
GX 65 127 01 A	8-983	
GX 65 127 01 B	8-983	
GX 65 128 01 A	8-983	
GX 65 128 01 B	8-983	
GX 65 158 01 A	7-841	2
	7-842	2
GX 65 159 01 A	7-841	3
	7-842	3
GX 65 159 02 A	7-841	3
	7-842	3
GX 65 168 01 A	7-841	4
	7-842	4
GX 65 185 01 C	7-961/3	1
GX 65 186 01 C	7-961/3	1
GX 65 189 01 A	7-961/3	2
GX 65 195 01 A	7-961/3	3
	7-961/4	1
GX 65 200 01 A	7-961/3	5
GX 65 201 01 A	7-961/3	6
GX 65 203 01 A	7-961/3	7
GX 65 212 01 A	7-861	6
	7-861/A	6
GX 65 213 01 A	7-861	6
	7-861/A	6
GX 65 238 01 A	7-961/3	8
GX 65 239 01 A	7-961/3	8
GX 65 257 01 A	7-841	5
GX 65 259 01 A	7-841	6
	7-842	5
GX 65 259 01 B	7-841	6
GX 65 262 01 A	7-961/3	10
	7-961/4	2
GX 65 266 01 A	7-961/4	3
GX 65 266 02 A	7-961/3	11
GX 65 279 01 A	7-861	8
GX 65 287 02 A	7-841	7
GX 65 293 03 A	8-983/2	
GX 65 293 03 B	8-983/2	
GX 65 293 04 A	8-983/2	
GX 65 293 05 A	8-983	
GX 65 293 05 C	8-983	

INDEX *(suite)*

NUMÉROS	SOUS-GROUPE	REPÈRE
GX 65 293 06 A	8-983	
GX 65 293 07 A	8-983	
GX 65 293 07 C	8-983	
GX 65 293 08 A	8-983	
GX 65 293 08 C	8-983	
GX 65 293 09 A	8-983	
GX 65 293 09 C	8-983	
GX 65 293 10 A	8-983	
GX 65 293 10 C	8-983	
GX 65 293 11 A	8-983/2	
GX 65 293 11 B	8-983/2	
GX 65 293 12 A	8-983	
GX 65 293 12 C	8-983	
GX 65 294 03 A	8-983/2	
GX 65 294 03 B	8-983/2	
GX 65 294 04 A	8-983/2	
GX 65 294 05 A	8-983	
GX 65 294 05 C	8-983	
GX 65 294 06 A	8-983	
GX 65 294 07 A	8-983	
GX 65 294 07 C	8-983	
GX 65 294 08 A	8-983	
GX 65 294 08 C	8-983	
GX 65 294 09 A	8-983	
GX 65 294 09 C	8-983	
GX 65 294 10 A	8-983	
GX 65 294 10 C	8-983	
GX 65 294 11 A	8-983/2	
GX 65 294 11 B	8-983/2	
GX 65 294 12 A		
GX 65 294 12 C	8-983	
GX 65 309 01 A	7-841	7
GX 65 310 01 A	7-841	7
GX 65 334 01 A	7-841	8
GX 65 335 01 A	7-841	9
GX 65 338 01 A	7-841	8
GX 65 339 01 A	7-841	9
GX 65 342 01 A	7-861	10
GX 65 357 01 A	7-861 7-861/A	17 14
GX 65 366 02 A	8-983	
GX 65 366 03 A	8-983	
GX 65 366 04 A	8-983	
GX 65 366 05 A	8-983	
GX 65 366 06 A	8-983	
GX 65 366 07 A	8-983	
GX 65 366 08 A	8-983	
GX 65 367 02 A	8-983	
GX 65 367 03 A	8-983	
GX 65 367 04 A	8-983	
GX 65 367 05 A	8-983	
GX 65 367 06 A	8-983	
GX 65 367 07 A	8-983	
GX 65 367 08 A		
GX 65 377 01 A	8-983 8-983/1	
GX 65 379 01 A	7-861	13
GX 65 380 01 A	7-861	13
GX 65 381 01 A	7-861	19
GX 65 386 01 A	7-861	15
GX 65 397 01 A	7-861	16
GX 65 404 01 A	7-861 7-861/A	12 11
GX 65 405 01 A	7-861 7-861/A	12 11
GX 65 406 01 A	7-861 7-861/A	14 13
GX 65 407 01 A	7-861 7-861/A	14 13
GX 65 416 01 B	8-983	
GX 65 417 01 B	8-983/1	
GX 65 419 01 A	7-861 7-861/A	11 16
GX 65 426 01 A	8-983/2	
GX 65 428 01 A	7-841 7-842	11 6
GX 65 451 01 A	7-861 7-861/A	1 1
GX 65 452 01 B	7-861	9
GX 65 452 02 A	7-861	9
GX 65 454 01 B	7-841	1
GX 65 454 01 C	7-841	1
GX 65 454 02 B	7-841	1
GX 65 454 02 C	7-841	1
GX 65 455 01 B	7-841	1
GX 65 455 01 C	7-841	1
GX 65 455 02 B	7-841	1
GX 65 457 01 A	7-841 7-842	14 13
GX 65 458 01 A	7-841 7-842	12 12
GX 65 461 01 B	7-861	7
GX 65 461 01 C	7-861/A	7
GX 65 461 02 A	7-861/A	7
GX 65 462 01 B	7-861	7
GX 65 462 01 C	7-861/A	7
GX 65 462 02 A	7-861/A	7
GX 65 475 01 A	7-961/3	9
GX 65 476 01 A	7-961/3	9
GX 65 485 01 A	8-983 8-983/1	
GX 65 486 01 A	8-983 8-983/1	
GX 65 487 01 A	7-861	20
GX 65 488 01 A	7-841	13
GX 65 488 02 A	7-841	13
GX 65 489 02 B	7-841	10
GX 65 489 03 A	7-841	10
GX 65 489 04 A	7-841	10
GX 65 492 01 A	7-861	21
GX 65 500 01 A	7-961/3	4
GX 65 501 01 A	7-961/3	4
GX 65 503 01 A	7-861 7-861/A	23 17
GX 65 525 01 A	8-983 8-983/1	
GX 65 526 01 A	7-841	15
GX 65 526 02 A	7-841	15
GX 65 527 01 A	8-983 8-983/1	
GX 65 528 01 A	8-983 8-983/1	
GX 65 529 01 A	7-841 7-842	
GX 65 542 01 A	7-861/A	2
GX 65 543 01 A	7-861/A	3
GX 65 544 01 A	7-861/A	5
GX 65 545 01 A	7-861/A	5
GX 65 551 01 A	8-983 8-983/1	
GX 65 552 01 A	8-983 8-983/1	
GX 65 563 01 A	7-861/A	8
GX 65 610 01 A	7-861/A	9
GX 65 611 01 A	7-861/A	9
GX 66 163 01 C	7-961/4	4
GX 66 163 02 C	7-961/4	4
GX 66 164 01 C	7-961/4	4
GX 66 164 02 C	7-961/4	4
GX 66 167 01 A	7-961/4	5
GX 66 168 01 A	7-961/4	5
GX 66 171 01 A	7-961/4	6
GX 66 172 01 A	7-961/4	7
GX 66 174 01 A	7-961/4	9
GX 66 182 01 A	7-861 7-861/A	6 6
GX 66 183 01 A	7-861 7-861/A	6 6
GX 66 186 01 A	7-961/4	10
GX 66 188 01 A	7-961/4	11
GX 66 203 01 A	7-842	7
GX 66 207 01 A	7-961/4	8
GX 66 212 01 A	7-861	8
GX 66 216 02 A	7-842	8
GX 66 217 03 A	8-983/2	
GX 66 217 03 B	8-983/2	
GX 66 217 04 A	8-983/2	
GX 66 217 05 A	8-983/1	
GX 66 217 05 C	8-983/1	
GX 66 217 06 A	8-983/1	
GX 66 217 07 A	8-983/1	
GX 66 217 07 C	8-983/1	
GX 66 217 08 A	8-983/1	
GX 66 217 08 C	8-983/1	
GX 66 217 09 A	8-983/1	
GX 66 217 09 C	8-983/1	
GX 66 217 10 A	8-983/1	
GX 66 217 10 C	8-983/1	
GX 66 217 11 A	8-983/2	
GX 66 217 11 B	8-983/2	
GX 66 217 12 A	8-983/1	
GX 66 217 12 C	8-983/1	
GX 66 218 03 A	8-983/2	
GX 66 218 03 B	8-983/2	
GX 66 218 04 A	8-983/2	
GX 66 218 05 A	8-983/1	
GX 66 218 05 C	8-983/1	
GX 66 218 06 A	8-983/1	
GX 66 218 07 A	8-983/1	
GX 66 218 07 C	8-983/1	
GX 66 218 08 A	8-983/1	
GX 66 218 08 C	8-983/1	
GX 66 218 09 A	8-983/1	
GX 66 218 09 C	8-983/1	
GX 66 218 10 A	8-983/1	
GX 66 218 10 C	8-983/1	
GX 66 218 11 A	8-983/2	
GX 66 218 11 B	8-983/2	
GX 66 218 12 A	8-983/1	
GX 66 218 12 C	8-983/1	
GX 66 238 01 A	7-842	9
GX 66 239 01 A	7-842	10
GX 66 239 02 A	7-842	10
GX 66 240 01 A	7-842	11
GX 66 240 02 A	7-842	11

INDEX *(suite)*

NUMÉROS	SOUS-GROUPE	REPÈRE
GX 66 243 01 A	7-842	9
GX 66 244 01 A	7-842	10
GX 66 244 02 A	7-842	10
GX 66 245 01 A	7-842	11
GX 66 245 02 A	7-842	11
GX 66 253 01 A	7-961/4	11
GX 66 267 02 A	8-983/1	
GX 66 267 03 A	8-983/1	
GX 66 267 04 A	8-983/1	
GX 66 267 05 A	8-983/1	
GX 66 267 06 A	8-983/1	
GX 66 267 07 A	8-983/1	
GX 66 267 08 A	8-983/1	
GX 66 268 02 A	8-983/1	
GX 66 268 03 A	8-981/3	
GX 66 268 04 A	8-983/1	
GX 66 268 05 A	8-983/1	
GX 66 268 06 A	8-983/1	
GX 66 268 07 A	8-983/1	
GX 66 268 08 A	8-983/1	
GX 66 274 01 A	7-861	18
	7-861/A	15
GX 66 275 01 A	7-861	18
	7-861/A	15
GX 66 276 01 A	8-983/1	
GX 66 306 01 A	8-983/1	
GX 66 306 01 B	8-983/1	
GX 66 307 01 A	8-983/1	
GX 66 307 01 B	8-983/1	
GX 66 308 01 A	7-861	9
GX 66 310 01 B	7-842	1
GX 66 310 02 B	7-842	1
GX 66 310 02 C	7-842	1
GX 66 311 01 B	7-842	1
GX 66 311 02 B	7-842	1
GX 66 311 02 C	7-842	1
GX 66 312 01 B	7-861	7
GX 66 312 01 C	7-861/A	7
GX 66 313 01 B	7-861	7
GX 66 313 01 C	7-861/A	7
GX 66 319 01 A	7-961/4	12
GX 66 320 01 A	7-961/4	12
GX 66 329 01 A	7-861	9
GX 66 342 01 A	7-861/A	5
GX 66 343 01 A	7-861/A	5
GX 66 371 01 A	7-861/A	9
GX 66 372 01 A	7-861/A	9
GX 67 110 01 A	7-844	2
GX 67 138 01 B	7-861/1	12
GX 67 138 02 A	7-861/1	12
GX 67 140 01 A	7-844	3
GX 67 140 01 B	7-844	3
GX 67 140 02 A	7-844/1	2
GX 67 141 01 A	7-844	4
GX 67 150 01 A	7-961/1	4
GX 67 150 02 A	7-961/1	4
GX 67 151 01 B	7-844	5
GX 67 151 02 A	7-844/1	6
GX 67 168 01 A	7-861/1	13
GX 67 168 01 B	7-861/1	13
GX 67 168 02 A	7-861/1	13
GX 67 169 01 A	7-861/1	14
GX 67 170 01 A	7-861/1	15
GX 67 177 01 A	7-844	6
GX 67 179 01 A	7-844	7
GX 67 193 01 A	7-844/1	4
GX 67 197 01 A	7-844/1	3
GX 67 198 01 A	7-844/1	3
GX 67 199 01 A	7-844	8
	7-844/1	14
GX 67 199 02 A	7-844	8
	7-844/1	14
GX 67 212 01 A	7-844/1	7
GX 67 214 01 A	7-844/1	5
GX 67 216 01 A	7-844/1	9
GX 67 225 02 A	7-844/1	12
GX 67 230 01 A	7-844	1
GX 67 230 02 A	7-844/1	1
GX 67 231 01 A	7-844/1	8
GX 67 232 01 A	7-844/1	8
GX 67 242 01 A	7-844	10
GX 67 244 01 B	7-844	10
	7-844/1	17
GX 67 247 01 A	7-844	2
GX 67 246 02 A	7-844/1	10
GX 67 247 01 A	7-844	2
GX 67 247 02 A	7-844/1	11
GX 67 248 01 A	7-844	11
GX 67 253 01 A	7-744	11
GX 67 265 01 A	7-861/1	11
GX 67 266 01 A	7-861/1	14
GX 67 267 01 A	7-861/1	15
GX 67 268 01 A	7-861/1	16
GX 67 269 01 A	7-861/1	17
GX 67 270 01 A	7-844/1	13
GX 67 271 01 A	7-961/1	6
GX 67 272 01 A	7-861/1	6
GX 68 104 01 A	7-852	7
GX 68 126 01 A	7-852	8
GX 68 137 01 A	7-852	9
GX 68 138 01 C	7-852	10
GX 68 141 01 A	7-852	11
GX 68 149 01 A	6-643	2
GX 68 151 01 A	6-643	3
GX 68 153 01 A	7-852	8
GX 68 156 01 A	6-643	4
	7-852	12
GX 68 164 01 A	7-852	13
GX 68 172 01 A	7-852	14
GX 68 176 01 A	7-852	15
GX 68 181 01 A	6-643	1
GX 68 181 02 A	6-643	1
GX 68 182 01 A	7-852	23
GX 68 184 01 A	6-643	8
GX 68 185 01 A	6-643	9
GX 68 186 01 A	6-643	10
GX 68 188 01 A	6-643	4
GX 70 103 01 A	6-615	1
GX 70 103 02 A	6-615	1
GX 70 106 01 B	6-615	2
GX 70 107 01 B	6-615	2
GX 70 114 01 A	6-615	3
GX 70 115 01 A	6-615	3
GX 70 116 01 A	6-615	4
GX 70 122 01 A	6-615	5
GX 70 122 02 A	6-615	5
GX 70 122 03 A	6-615	5
GX 70 122 04 A	6-615	5
GX 70 127 01 A	6-615	6
GX 71 101 01 A	6-615/1	1
GX 71 109 01 A	6-615/1	3
GX 71 109 02 A	6-615/1	3
GX 71 110 01 A	6-615/1	3
GX 71 110 02 A	6-615/1	3
GX 71 116 01 B	6-615/1	2
GX 71 117 01 B	6-615/1	2
GX 71 133 01 A	6-615/1	4
GX 71 133 02 A	6-615/1	4
GX 71 147 01 A	6-615/1	5
GX 71 153 01 A	6-615/1	6
GX 71 153 01 B	6-615/1	6
GX 71 153 02 A	6-615/1	6
GX 71 154 01 B	6-615/1	6
GX 71 154 02 A	6-615/1	6
GX 71 155 01 A	5-544	5
GX 71 158 01 A	6-615/1	7
GX 71 164 01 A	5-544	7
GX 71 165 01 A	5-544	6
GX 71 166 01 A	7-008	19
	7-008/1	19
GX 71 167 01 A	7-008	19
	7-008/1	19
GX 80 100 01 A	7-961	1
	7-961/1	1
GX 80 100 02 A	7-961	1
	7-961/1	1
GX 80 101 01 A	7-961	2
GX 80 101 02 A	7-961	2
GX 80 102 01 A	7-961	3
GX 80 102 02 A	7-961/1	7
GX 80 103 01 A	7-961	3
GX 80 103 02 A	7-961/1	7
GX 80 109 05 A	7-961	1 + 14
GX 80 109 06 A	7-961	1 + 14
GX 80 113 03 A	7-961	4
	7-961/1	2
GX 80 113 04 A	7-961	4
	7-961/1	2
GX 80 113 05 A	7-961	4
	7-961/1	2
GX 80 113 06 A	7-961	4
	7-961/1	2
GX 80 115 01 A	7-961	5
GX 80 117 01 A	7-961	6
GX 80 117 02 A	7-961/1	8
GX 80 118 01 A	7-961	6
GX 80 118 02 A	7-961/1	8
GX 80 132 01 A	7-961	9
GX 80 132 02 A	7-961/1	9
GX 80 144 01 A	8-982	1
GX 80 144 02 A	8-982	1
GX 80 145 01 A	8-982	6
GX 80 146 01 A	8-982	6
GX 80 147 01 A	8-982	10
GX 80 147 02 A	8-982	10
GX 80 148 01 A	8-982	10
GX 80 148 02 A	8-982	10
GX 80 149 01 A	8-982	4
GX 80 150 01 A	8-982	7
GX 80 151 01 A	8-982	7
GX 80 153 01 A	8-982	2
GX 80 154 01 A	8-982	3
GX 80 163 01 A	7-961	11
GX 80 169 01 A	8-981	13
GX 80 171 01 A	8-981	12
GX 80 172 01 A	8-981	6

INDEX *(suite)*

NUMÉROS	SOUS-GROUPE	REPÈRE	NUMÉROS	SOUS-GROUPE	REPÈRE	NUMÉROS	SOUS-GROUPE	REPÈRE	NUMÉROS	SOUS-GROUPE	REPÈRE
GX 80 173 01 A	8-981	14	GX 80 234 03 A	8-982	13	GX 80 326 01 A	7-961/2	7	GX 80 526 01 A	8-981	
GX 80 173 02 A	8-981		GX 80 234 04 A	8-982	13	GX 80 327 01 A	7-961/2	8	GX 80 527 01 A	7-961	11 + 12
GX 80 174 01 A	8-981	14	GX 80 234 05 A	8-982	13	GX 80 328 01 B	7-961/2	8	GX 80 527 02 A	7-961/1	13
GX 80 174 02 A	8-981		GX 80 234 06 A	8-982	13	GX 80 329 01 B	7-961/2	4	GX 80 528 01 A	7-961	11 + 12
GX 80 175 02 A	8-981	15	GX 80 234 07 A	8-982	13	GX 80 330 01 B	7-961/2	4	GX 80 528 02 A	7-961/1	13
GX 80 176 02 A	8-981	10	GX 80 234 08 A	8-982	13	GX 80 331 01 B	7-961/2	6	GX 80 529 01 A	7-744	10
GX 80 177 02 A	8-981	11	GX 80 235 01 A	8-981	16	GX 80 332 01 B	7-961/2	6	GX 80 530 01 A	9-981	
GX 80 189 01 A	7-961	7	GX 80 242 02 A	8-982	11	GX 80 333 01 B	7-961/2	5	GX 80 531 01 A	8-981	
GX 80 189 04 A	7-961/1	10	GX 80 242 02 B	8-982	11	GX 80 334 01 B	7-961/2	5	GX 80 535 01 A	8-981	
GX 80 190 01 A	7-961	7	GX 80 242 02 C	8-982	11	GX 80 338 01 A	8-981	15	GX 80 536 01 A	8-981	
GX 80 190 04 A	7-961/1	10	GX 80 250 01 A	7-961		GX 80 339 01 A	8-981	3	GX 80 544 01 A	7-744	1
GX 80 191 01 A	7-961	8	GX 80 252 01 A	7-961		GX 80 339 02 A	8-891	3	GX 80 545 01 A	7-744	1
GX 80 191 04 A	7-961/1	11	GX 80 253 01 A	7-961		GX 80 343 01 A	8-981	3	GX 80 547 01 A	8-982	
GX 80 192 01 A	7-961	8	GX 80 254 01 A	7-961	10	GX 80 351 01 A	7-008/2	25	GX 80 548 01 A	8-982	
GX 80 192 04 A	7-961/1	11		7-961/1	14		7-008/3	22	GX 81 100 13 B	8-932/6	A
GX 80 195 02 A	7-961/1	12	GX 80 255 01 A	7-961	10	GX 80 352 01 A	7-008/2	26	GX 81 100 14 B	8-932/6	A
GX 80 196 02 A	7-961/1	12		7-961/1	14		7-008/3	23	GX 81 100 15 B	8-932/6	A
GX 80 201 01 A	7-961	9	GX 80 258 01 A	8-982	9	GX 80 377 01 A	8-982	11	GX 81 100 16 B	8-932/6	A
GX 80 201 02 A	7-961/1	9	GX 80 259 01 A	8-982	9	GX 80 382 01 A	8-982	11	GX 81 100 17 B	8-932/6	B
GX 80 203 01 A	8-981	2	GX 80 260 01 A	8-982	8	GX 80 383 01 A	8-982	11	GX 81 100 18 B	8-932/6	B
GX 80 204 01 B	8-981	1	GX 80 261 01 A	8-982	8	GX 80 390 01 A	8-982	11	GX 81 100 19 A	8-932/7	A
GX 80 206 01 A	8-981	5	GX 80 264 01 A	8-981	7	GX 80 424 01 A	8-982	12	GX 81 100 20 A	8-932/7	A
GX 80 207 01 A	8-981	4	GX 80 264 02 A	8-981	7	GX 80 425 01 A	8-982	12	GX 81 101 13 B	8-932/6	A
GX 80 209 01 A	8-981	10	GX 80 266 01 A	7-961	11	GX 80 429 01 A	7-961	14	GX 81 101 14 B	8-932/6	A
GX 80 209 01 C	8-981	10	GX 80 267 01 A	7-961	12		7-961/1	3	GX 81 101 15 B	8-932/6	A
GX 80 209 03 B	8-981	10	GX 80 268 01 A	7-961	12	GX 80 442 01 A	8-982		GX 81 101 16 B	8-932/6	A
GX 80 210 01 A	8-981	11	GX 80 269 01 A	7-961	13	GX 80 443 01 A	8-982		GX 81 101 17 B	8-932/6	B
GX 80 210 01 B	8-981	11	GX 80 287 01 A	7-961/2	1	GX 80 444 01 A	8-982	7	GX 81 101 18 B	8-932/6	B
GX 80 215 02 A	8-981	10	GX 80 288 01 A	7-961/2	1	GX 80 445 01 A	8-982	7	GX 81 101 19 A	8-932/7	A
GX 80 229 03 A	8-982	12	GX 80 292 01 A	8-981	8	GX 80 452 01 A	8-981	6	GX 81 101 20 A	8-932/7	A
GX 80 229 04 A	8-982	12	GX 80 292 01 B	8-981	8	GX 80 452 02 A	8-981	6	GX 81 103 01 B	8-932	
GX 80 229 05 A	8-982	12	GX 80 293 01 A	8-982	5	GX 80 467 01 A	8-982	13	GX 81 103 01 C	8-932	
GX 80 229 06 A	8-982	12	GX 80 294 01 A	8-982	5	GX 80 468 01 A	8-982	13	GX 81 103 02 A	8-932/4	
GX 80 229 07 A	8-982	12	GX 80 296 01 A	8-981	4	GX 80 478 01 A	7-744	5	GX 81 103 02 B	8-932/4	
GX 80 229 08 A	8-982	12	GX 80 303 01 A	8-981	9	GX 80 479 01 A	8-981		GX 81 104 01 B	8-932	
GX 80 229 10 A	8-982	12	GX 80 303 01 B	8-981	9	GX 80 480 01 A	8-981		GX 81 104 01 C	8-932	
GX 80 230 03 A	8-982	12	GX 80 304 01 A	8-981	9	GX 80 481 01 A	8-981		GX 81 104 02 A	8-932/4	
GX 80 230 04 A	8-982	12	GX 80 304 01 B	8-981	9	GX 80 482 01 A	8-981		GX 81 106 03 A	8-941	
GX 80 230 05 A	8-982	12	GX 80 305 01 A	7-961	7	GX 80 483 01 A	8-981		GX 81 106 03 B	8-941	
GX 80 230 06 A	8-982	12	GX 80 305 02 A	7-961/1	10	GX 80 484 01 A	8-981		GX 81 106 04 A	8-941	
GX 80 230 07 A	8-982	12	GX 80 306 01 A	7-961	7	GX 80 500 01 A	7-744	2	GX 81 106 04 B	8-941	
GX 80 230 08 A	8-982	12	GX 80 306 02 A	7-961/1	10	GX 80 503 01 A	7-744	3	GX 81 106 05 A	8-941	
GX 80 230 10 A	8-982	12	GX 80 307 01 A	7-961	8	GX 80 507 01 A	7-744	6	GX 81 106 05 B	8-941	
GX 80 233 03 A	8-982	13	GX 80 307 02 A	7-961/1	11	GX 80 509 01 A	7-744	7	GX 81 106 06 A	8-941	
GX 80 233 04 A	8-982	13	GX 80 308 01 A	7-961	8	GX 80 510 01 A	7-744	4	GX 81 106 06 B	8-941	
GX 80 233 05 A	8-982	3	GX 80 308 02 A	7-961/1	11	GX 80 512 01 A	7-744	8	GX 81 106 07 A	8-941	
GX 80 233 06 A	8-982	13	GX 80 309 01 A	7-961/1	12	GX 80 513 01 A	7-744	9	GX 81 106 08 A	8-941	
GX 80 233 07 A	8-982	13	GX 80 310 01 A	7-961/1	12	GX 80 518 01 A	7-961/2	3	GX 81 106 09 A	8-941	
GX 80 233 08 A	8-982	13	GX 80 325 01 A	7-961/2	7	GX 80 525 01 A	9-981		GX 81 106 10 A	8-941	

INDEX *(suite)*

NUMÉROS	SOUS-GROUPE	REPÈRE
GX 81 106 11 A	8-941	
GX 81 106 12 A	8-941	
GX 81 106 13 A	8-941	
GX 81 106 14 A	8-941	
GX 81 106 15 A	8-941	
GX 81 121 01 A	8-932	
GX 81 122 01 A	8-932	
GX 81 149 01 A	8-932 8-932/4	
GX 81 150 01 A	8-932	
GX 81 150 02 A	8-932 8-932/4	
GX 81 151 02 A	8-932/4	
GX 81 157 01 A	8-932	
GX 81 157 02 A	8-932/4	
GX 81 159 01 A	8-932 8-932/4	
GX 81 160 01 A	8-932 8-932/4	
GX 81 184 01 A	8-932	
GX 81 184 02 A	8-932/4	
GX 81 184 02 B	8-932/4	
GX 81 184 03 A	8-932	
GX 81 184 03 B	8-932	
GX 81 185 02 B	8-932/4	
GX 81 185 03 A	8-932	
GX 81 185 03 B	8-932	
GX 81 186 01 A	8-932	
GX 81 186 08 B	8-932/1	A
GX 81 186 08 C	8-932/1	B
GX 81 186 08 D	8-932/1	C
GX 81 186 08 F	8-932/2	A
GX 81 186 09 B	8-932/1	A
GX 81 186 09 C	8-932/1	B
GX 81 186 09 D	8-932/1	C
GX 81 186 09 F	8-932/2	A
GX 81 186 10 B	8-932/1	A
GX 81 186 10 C	8-932/1	B
GX 81 186 10 D	8-932/1	C
GX 81 186 10 F	8-932/2	A
GX 81 186 11 B	8-932/1	A
GX 81 186 11 C	8-932/1	B
GX 81 186 11 D	8-932/1	C
GX 81 186 11 F	8-932/2	A
GX 81 186 12 B	8-932/1	D
GX 81 186 12 C	8-932/1	E
GX 81 186 12 E	8-932/2	B
GX 81 186 13 B	8-932/1	D
GX 81 186 14 A	8-932/5	A
GX 81 186 14 B	8-932/5	B
GX 81 186 14 C	8-932/5	A-B
GX 81 186 15 A	8-932/5	A
GX 81 186 22 A	8-932/1	D
GX 81 186 22 B	8-932/1	E
GX 81 186 22 D	8-932/2	B
GX 81 186 23 A	8-932/5	A
GX 81 186 23 B	8-932/5	B
GX 81 186 23 C	8-932/5	A-B
GX 81 186 26 A	8-932/2	B
GX 81 189 01 A	8-932 8-932/4	
GX 81 189 02 A	8-932 8-932/4	
GX 81 192 01 A	8-932 8-932/4	
GX 81 193 01 A	8-932 8-932/4	
GX 81 219 01 A	8-932	
GX 81 227 01 A	8-932	
GX 81 233 01 A	8-932 8-932/4	
GX 81 237 01 C	8-932	
GX 81 237 02 A	8-932/4	
GX 81 237 02 B	8-932/4	
GX 81 238 01 C	8-932	
GX 81 238 02 A	8-932/4	
GX 81 243 01 A	8-932	
GX 81 243 02 A	8-932/4	
GX 81 244 01 A	8-932	
GX 81 244 02 A	8-932/4	
GX 81 245 01 A	8-932	
GX 81 245 02 A	8-932/4	
GX 81 245 02 B	8-932/4	
GX 81 245 03 A	8-932	
GX 81 245 03 B	8-932	
GX 81 267 01 A	8-932	
GX 81 268 01 A	8-932 8-932/4	
GX 81 268 02 A	8-932/4	
GX 81 269 01 A	8-932 8-932/4	
GX 81 271 01 A	8-932	
GX 81 271 02 A	8-932/4	
GX 81 272 01 A	8-932	
GX 81 272 02 A	8-932/4	
GX 81 273 07 B	8-932/1	A
GX 81 273 07 C	8-932/1	B
GX 81 273 07 D	8-932/1	C
GX 81 273 07 F	8-932/2	A
GX 81 273 08 B	8-932/1	A
GX 81 273 08 C	8-932/1	B
GX 81 273 08 D	8-932/1	C
GX 81 273 08 F	8-932/2	A
GX 81 273 09 B	8-932/1	A
GX 81 273 09 C	8-932/1	B
GX 81 273 09 D	8-932/1	C
GX 81 273 09 F	8-932/2	A
GX 81 273 10 B	8-932/1	A
GX 81 273 10 C	8-932/1	B
GX 81 273 10 D	8-932/1	C
GX 81 273 10 F	8-932/2	A
GX 81 273 11 B	8-932/1	D
GX 81 273 11 C	8-932/1	E
GX 81 273 11 E	8-932/2	B
GX 81 273 12 B	8-932/1	D
GX 81 273 13 A	8-932/5	A
GX 81 273 13 B	8-932/5	B
GX 81 273 14 A	8-932/5	A
GX 81 273 21 A	8-932/1	D
GX 81 273 21 B	8-932/1	E
GX 81 273 21 D	8-932/2	B
GX 81 273 22 A	8-932/5	A
GX 81 273 22 B	8-932/5	B
GX 81 273 25 A	8-932/2	B
GX 81 288 01 A	8-932/4	
GX 81 289 01 A	8-932/4	
GX 81 295 01 A	8-932	
GX 81 295 02 A	8-932/4	
GX 81 296 01 A	8-932	
GX 81 297 01 A	8-932	
GX 81 298 03 A	8-932/3	A
GX 81 298 03 B	8-932/3	
GX 81 298 04 A	8-932/3	A
GX 81 298 04 B	8-932/3	B
GX 81 298 05 A	8-932/3	A
GX 81 298 05 B	8-932/3	B
GX 81 298 06 A	8-932/3	A
GX 81 298 06 B	8-932/3	B
GX 81 298 07 A	8-932/3	C
GX 81 298 08 A	8-932/3	C
GX 81 298 09 A	8-932/3	C
GX 81 299 03 A	8-932/3	A
GX 81 299 03 B	8-932/3	B
GX 81 299 04 A	8-932/3	A
GX 81 299 04 B	8-932/3	B
GX 81 299 05 A	8-932/3	A
GX 81 299 05 B	8-932/3	B
GX 81 299 06 A	8-932/3	A
GX 81 299 06 B	8-932/3	B
GX 81 299 07 A	8-932/3	C
GX 81 299 08 A	8-932/3	C
GX 81 299 09 A	8-932/3	C
GX 81 319 01 B	8-941	
GX 81 319 02 A	8-941	
GX 81 320 01 A	8-941	
GX 81 320 03 A	8-941	
GX 81 333 01 A	8-932	
GX 81 334 01 A	8-932	
GX 81 335 01 A	8-932	
GX 81 336 01 A	8-932	
GX 81 336 02 A	8-932/4	
GX 81 337 01 B	8-941	
GX 81 348 01 A	8-941	
GX 81 348 01 B	8-941	
GX 81 350 01 A	8-941	
GX 81 398 05 A	8-941	
GX 81 402 01 A	8-941	
GX 82 101 01 A	8-922/2	
GX 82 113 01 A	8-922/2	
GX 82 115 01 A	8-922/2	
GX 82 116 01 A	8-922/2	
GX 82 116 03 B	8-922/2	
GX 82 117 10 A	8-922/3	B
GX 82 117 11 A	8-922/3	B
GX 82 117 12 A	8-922/3	B
GX 82 117 13 A	8-922/3	B
GX 82 117 14 A	8-922/4	B
GX 82 117 16 A	8-922/3	D
GX 82 117 18 B	8-922/3	H
GX 82 117 19 B	8-922/3	D-H
GX 82 117 21 B	8-922/4	D
GX 82 117 22 B	8-922/4	D
GX 82 117 23 B	8-922/3	F
GX 82 117 24 B	8-922/3	F
GX 82 117 25 B	8-922/3	F
GX 82 117 26 B	8-922/3	F
GX 82 117 27 A	8-922/4	B
GX 82 117 29 A	8-922/3	F
GX 82 119 01 A	8-922/2	
GX 82 120 03 B	8-922/2	
GX 82 147 01 A	8-922	2
GX 82 147 02 A	8-922/2	
GX 82 148 01 A	8-922	2
GX 82 148 02 A	8-922/2	
GX 82 173 01 A	8-922 8-922/2	12 C

NUMÉROS	SOUS-GROUPE	REPÈRE	NUMÉROS	SOUS-GROUPE	REPÈRE	NUMÉROS	SOUS-GROUPE	REPÈRE	NUMÉROS	SOUS-GROUPE	REPÈRE
GX 82 183 01 A	8-922	3	GX 82 234 01 B	8-922	8	GX 82 253 05 B	8-922/1	B	GX 82 269 01 A	8-922/2	
GX 82 183 02 A	8-922/2		GX 82 234 02 A	8-922	8	GX 82 253 05 C	8-922/1	B	GX 82 272 01 B	8-922/2	
GX 82 186 01 A	8-922	13	GX 82 234 03 A	8-922	8	GX 82 253 06 A	8-922/1	A	GX 82 273 01 B	8-922/2	
GX 82 186 02 A	8-922 / 8-922/2	13	GX 82 234 03 B	8-922	8	GX 82 253 06 B	8-922/1	B	GX 82 279 01 A	8-922/2	
GX 82 208 01 A	8-922	15	GX 82 235 01 A	8-922	9	GX 82 253 06 C	8-922/1	B	GX 82 308 04 A	8-922/3	A
GX 82 210 01 A	8-922	19	GX 82 235 01 B	8-922	9	GX 82 253 07 A	8-922/1	A	GX 82 308 04 B	8-922/3	E
GX 82 210 02 A	8-922/2		GX 82 235 02 A	8-922	9	GX 82 253 07 B	8-922/1	B	GX 82 308 05 A	8-922/3	A
GX 82 211 01 A	8-922	19	GX 82 235 03 A	8-922	9	GX 82 253 07 C	8-922/1	B	GX 82 308 05 B	8-922/3	E
GX 82 211 02 A	8-922/2		GX 82 235 03 B	8-922	9	GX 82 253 08 A	8-922/1	C	GX 82 308 06 A	8-922/3	A
GX 82 212 01 A	8-922	14	GX 82 236 01 A	8-922	10	GX 82 253 09 A	8-922/1	C	GX 82 308 06 B	8-922/3	E
GX 82 224 01 A	8-922	1	GX 82 237 01 A	8-922	16	GX 82 253 08 B	8-922/1	D	GX 82 308 07 A	8-922/3	A
GX 82 224 02 A	8-922	1	GX 82 238 01 A	8-922	16	GX 82 253 09 B	8-922/1	D	GX 82 308 07 B	8-922/3	E
GX 82 226 01 A	8-922	4	GX 82 239 01 A	8-922	17	GX 82 253 10 A	8-922/1	E	GX 82 308 08 A	8-922/4	A
GX 82 227 01 A	8-922	4	GX 82 239 02 A	8-922/2		GX 82 253 10 B	8-922/1	F	GX 82 308 08 B	8-922/4	C
GX 82 230 01 A	8-922	5	GX 82 240 01 A	8-922	17	GX 82 253 11 A	8-922/1	E	GX 82 308 09 B	8-922/4	C
GX 82 232 01 A	8-922 / 8-922/2	6	GX 82 240 02 A	8-922/2		GX 82 253 11 B	8-922/1	F	GX 82 308 10 A	8-922/3	C
GX 82 233 01 A	8-922	A	GX 82 246 01 A	8-922	11	GX 82 253 12 A	8-922/1	E	GX 82 308 10 B	8-922/3	G
GX 82 233 02 A	8-922	A	GX 82 253 04 A	8-922/1	A	GX 82 253 13 A	8-922/1	C	GX 82 308 11 B	8-922/3	G
GX 82 234 01 A	8-922	8	GX 82 253 04 B	8-922/1	B	GX 82 253 14 A	8-922/1	B	GX 82 308 13 A	8-922/4	A
			GX 82 253 04 C	8-922/1	B	GX 82 267 01 A	8-922/2		GX 82 308 14 A	8-922/3	C
			GX 82 253 05 A	8-922/1	A	GX 82 268 01 A	8-922/2		GX 82 308 15 A	8-922/3	E

NUMÉROTATION N

N 9932-101 L	8-922 / 8-932	12	N 9988-119 L	8-982	4						

NUMÉROTATION ZA

ZA 40 490 03 L	1-334/1	2	ZA 40 932 79 L	1-334/1		ZA 41 028 99 L	1-334/1	6	ZA 42 105 62 L	1-334/1	8
ZA 40 932 76 L	1-334/1	3	ZA 41 028 63 L	1-334/1	5	ZA 41 112 67 L	1-334/1	7			

NUMÉROTATION ZC

NUMÉROS	SOUS-GROUPE	REPÈRE
ZC 9000 340 U	1-001	
ZC 9000 749 U	3-391/1	
ZC 9001 210 U	5-512	
ZC 9001 211 U	5-512	
ZC 9003 732 U	5-512	
ZC 9003 733 U	5-512	
ZC 9089 964 U	1-343	8
ZC 9111 236 W	5-522	17
ZC 9233 400 U	6-242	
ZC 9295 502 U	7-008/2	
	7-008/3	
ZC 9450 234 U	8-922	13
ZC 9451 253 U	1-033	10
	1-334	15
ZC 9457 255 U	1-033	
ZC 9457 707 U	2-211	16
	2-211/1	19
ZC 9501 700 U	3-391	14
ZC 9525 900 W	6-642/3	
ZC 9553 258 U	1-225	27
ZC 9585 698 U	6-642/2	
ZC 9612 010 W	1-334/1	17
ZC 9612 546 U	3-442	7
ZC 9612 547 U	1-123	24
ZC 9612 548 U	3-413	12
ZC 9612 549 U	3-413	13
ZC 9612 551 U	3-422	5
ZC 9612 555 U	1-121	14
ZC 9612 557 U	1-123	24
ZC 9612 604 U	1-123	29
	2-211/1	11
ZC 9612 644 U	4-373	13
ZC 9612 680 U	1-033	
ZC 9612 683 U	4-373	13
ZC 9613 007 U	1-033	
ZC 9613 010 U	1-033	10
ZC 9613 018 U	7-008	
ZC 9613 020 U	7-008	
ZC 9613 026 U	7-008	
ZC 9613 028 U	7-008	
ZC 9613 029 U	7-008	
ZC 9613 030 U	7-008	

NUMÉROS	SOUS-GROUPE	REPÈRE
ZC 9613 040 U	8-983	
	8-983/1	
	8-983/2	
ZC 9613 045 U	7-008	
	7-008/1	
	7-008/2	
	7-008/3	
ZC 9613 680 U	6-242	
ZC 9613 697 U	8-983	
	8-983/1	
ZC 9613 900 U	6-242	
ZC 9614 000 U	1-334	23
	3-391	14
ZC 9614 004 U	4-373	7
ZC 9614 011 U	3-393	14
	3-434	14
	3-434/1	5
	4-373	7
	6-175	
ZC 9614 022 U	6-173	
ZC 9614 036 U	2-171	13
	2-171/A	16
	2-322/1	
ZC 9614 038 U	4-394/3	20
ZC 9614 039 U	2-141	15
ZC 9614 042 U	4-394/3	20
	6-642/4	38
ZC 9614 150 U	4-394/3	18
	5-512	
ZC 9614 152 U	4-394/3	18
	5-512	
ZC 9614 155 U	2-171	11
ZC 9614 540 U	5-512	
ZC 9614 541 U	5-512	
ZC 9614 542 U	5-512	
ZC 9614 543 U	5-512	
ZC 9614 544 U	5-512	
ZC 9614 682 U	5-512	
ZC 9615 044 U	2-141	
	2-141/A	
	6-182	
ZC 9615 049 W	2-141	
	2-141/A	

NUMÉROS	SOUS-GROUPE	REPÈRE
ZC 9615 081 U	4-373	17
	4-451/2	8
ZC 9615 600 U	3-412	
ZC 9615 606 U	3-412	
ZC 9615 718 U	6-175	
ZC 9615 756 U	6-175	
ZC 9615 761 U	5-544	
ZC 9615 764 U	5-544	
	6-642/1	
	4-452	8
	6-242	
ZC 9615 790 W	6-642	
	7-851	
	7-853	
	7-744	
ZC 9615 796 U	7-856	
	8-554	
ZC 9615 804 U	6-175	
	1-225	28
ZC 9615 806 U	4-394/3	16
	8-554	
ZC 9615 808 U	5-544	
	7-861	
ZC 9615 819 U	8-983	
	8-983/1	
	8-983/2	
ZC 9615 821 U	5-561	
	7-852	
	6-642/3	
ZC 9615 823 U	7-744	
	7-859	
ZC 9615 825 W	6-642	
	7-744	
	7-851	
	7-856	
	8-922	14
ZC 9615 828 U	8-932	
	8-932/4	
ZC 9615 829 U	7-744	
	7-851	
	7-853/1	

NUMÉROS	SOUS-GROUPE	REPÈRE
ZC 9615 837 U	7-861/A	
	8-983	
	8-983/1	
ZC 9615 846 U	2-322/1	
	6-615	
ZC 9615 852 U	8-983	
	8-983/1	
ZC 9615 855 U	7-853/1	
ZC 9615 856 U	8-622	
ZC 9615 861 U	6-642/3	
	6-242	
ZC 9615 932 U	4-314	5
	4-314/1	4
	4-314/2	4
ZC 9616 128 W	1-114	23
	6-242	
ZC 9616 129 W	6-242	
ZC 9616 137 U	1-112	16
ZC 9616 138 W	2-141	17
	2-141/A	13
ZC 9616 139 W	2-532	26
	2-532/A	26
	2-532/1	27
ZC 9616 145 W	2-141	16
	2-141/A	
ZC 9616 147 W	1-114	22
ZC 9616 148 W	1-122	15
	1-222	13
ZC 9616 150 U	2-141/A	14
ZC 9616 152 W	1-114	23
	1-122	15
	2-141	18
ZC 9616 154 W	2-211	17
	2-211/1	20
ZC 9616 155 W	1-114	24
	1-122	15
ZC 9616 156 W	1-114	25
ZC 9616 158 U	1-033	24
ZC 9616 161 U	6-173	
ZC 9616 166 U	1-123	25
ZC 9616 167 W	1-123	26
ZC 9616 181 U	6-173	
ZC 9616 206 U	2-141/A	14
ZC 9616 509 U	1-033	24

NUMÉROS	SOUS-GROUPE	REPÈRE
ZC 9616 510 U	1-033	25
ZC 9616 511 U	1-033	25
ZC 9617 020 U	1-114	26
ZC 9617 022 U	1-333	7
ZC 9617 058 U	7-841	
	7-842	
ZC 9617 065 U	1-123	27
ZC 9617 067 U	1-334	24
ZC 9617 069 U	1-334	24
ZC 9617 070 U	7-844	
	7-844/1	
ZC 9617 077 U	1-334	25
ZC 9617 080 U	1-121	15
ZC 9617 089 U	1-121	15
ZC 9617 805 U	2-322	
	4-453	13
ZC 9618 733 U	7-844	
ZC 9618 745 U	7-008/3	
ZC 9618 747 U	8-622	
ZC 9618 751 U	7-841	
ZC 9619 045 W	6-133	4
ZC 9619 112 U	2-532	21
	2-532/A	21
	2-532/1	23
	6-242	
ZC 9619 120 U	5-521/1/2	2
	5-521/3	
	5-521/4	
ZC 9619 133 W	8-983	
	8-983/1	
ZC 9619 137 U	8-983	
	8-983/1	
ZC 9619 154 U	6-182	
ZC 9619 173 W	4-454/1	3
ZC 9619 181 W	6-242	
ZC 9619 198 W	3-422	16
ZC 9619 301 U	4-451/2	9
ZC 9619 758 U	6-173	23
ZC 9619 799 U	4-394/3	27
ZC 9619 825 U	4-394/3	25
ZC 9619 837 U	5-512	
ZC 9619 863 U	5-512	
ZC 9619 868 U	2-142/1A	13
ZC 9619 874 U	5-512	
ZC 9619 876 U	6-173	
	6-175	22
ZC 9619 885 U	8-983	
	8-983/1	
ZC 9619 891 U	5-512	
ZC 9619 892 U	5-512	
	5-564	
ZC 9619 893 U	8-622	
ZC 9619 897 U	6-642/2	
	6-642/3	16
ZC 9619 907 U	7-861	
	7-861/A	
ZC 9619 909 U	5-512	
ZC 9619 910 U	8-983	
	8-983/2	
ZC 9619 914 U	6-242	
ZC 9619 919 U	4-394/3	26
ZC 9619 920 U	6-173	
ZC 9620 219 U	4-373	11
ZC 9620 306 U	1-333	30
ZC 9620 326 U	1-333	31
	1-343	9
ZC 9620 329 U	1-333	32
ZC 9620 341 U	3-426	7
ZC 9620 343 U	4-373	11
ZC 9620 346 U	3-413	14
ZC 9620 348 U	3-422	6
ZC 9620 350 U	3-442	4
ZC 9620 355 U	1-333	33
ZC 9620 358 U	1-333	33
ZC 9620 363 U	1-333	28
ZC 9620 411 U	3-422	6
ZC 9620 512 U	7-861	
ZC 9620 525 U	3-435	15
ZC 9620 528 U	1-225	29
ZC 9620 556 U	2-141	
	2-141/A	18
ZC 9620 559 U	1-121	16
ZC 9620 565 U	4-373	8
ZC 9620 568 U	4-453	6
ZC 9620 571 U	1-121	16
ZC 9620 806 U	4-394/3	
ZC 9620 807 U	2-322/1	23
	3-393	15
	4-394/3	23
ZC 9620 808 U	4-394/3	23
ZC 9620 810 U	4-394/3	23
ZC 9621 160 W	4-451/2	5
ZC 9621 161 U	2-532/A	27
	2-532/1	28
ZC 9621 357 U	1-033	
ZC 9621 360 W	2-322	
ZC 9621 362 U	1-123	28
ZC 9621 363 W	1-033	
ZC 9621 364 W	1-033	
ZC 9621 372 W	7-861	
	7-861/A	
ZC 9621 373 W	7-861	
	7-861/A	
ZC 9621 528 U	8-554	
ZC 9622 015 U	7-841	
	7-842	
ZC 9622 016 W	7-861	
ZC 9622 543 W	6-643	5
	7-851	
ZC 9622 544 U	6-615	
ZC 9622 558 U	7-861/A	
ZC 9622 814 U	3-435	17
ZC 9624 002 U	7-853	
ZC 9624 017 U	7-861	
ZC 9624 020 U	1-033	
	7-861	
ZC 9624 027 U	1-033	
ZC 9624 030 U	1-225	30
ZC 9624 033 U	8-616	
ZC 9624 042 U	5-522	13
ZC 9706 715 U	5-512	
ZC 9706 717 U	5-512	
ZC 9706 727 U	5-512	
ZC 9706 737 U	5-512	
ZC 9706 741 U	5-512	
ZC 9706 746 U	5-512	
ZC 9706 747 U	5-512	
ZC 9706 749 U	5-512	
ZC 9706 750 U	5-512	
ZC 9706 751 U	5-512	
ZC 9706 752 U	5-512	
ZC 9722 429 U	5-512	
ZC 9807 107 U	6-175	15
ZC 9857 104 U	6-175	6
ZC 9857 106 U	6-615	
ZC 9857 118 U	6-175	6
ZC 9858 111 U	5-541	10
ZC 9858 112 U	5-512	

NUMÉROTATION 5 000 000

5 403 182 P	7-961/1	5	5 403 202 G	7-844	9	5 403 204 D	8-983/2		5 403 207 L	4-451	9
	7-961/2	2	5 403 203 T	8-932/4		5 403 205 P	8-983/2		5 403 208 X	4-451	8

INDEX *(suite)*

NUMÉROS	SOUS GROUPE	REPÈRE
5 403 215 Y	1-114	16
5 403 325 U	4-394	16
	4-394/2	22
5 403 326 E	3-392	8
	4-394/1	7
5 403 824 T	4-454/1	12
5 405 050 U	5-512	
5 405 104 F	4-451	10
	4-451/2	10
5 405 105 S	4-451	13
	4-451/1	13
	4-451/2	16
5 405 106 C	4-451	12
	4-451/1	12
	4-451/2	15
5 406 501 R	3-393	13
5 406 664 M	4-394/3	24
5 407 161 P	5-521/4	8
5 407 717 H	5-653	
5 409 764 H	3-391/1	1
5 409 958 S	3-434	12
	3-434/1	9
5 409 990 P	3-434	11
	3-434/1	6
	3-435/1	15
5 410 179 U	3-392	2
5 410 333 T	4-453	11
5 410 402 T	3-435	14
5 410 403 D	3-435	13
5 410 404 P	3-435	12
5 410 405 A	3-435	11
5 410 406 L	3-435	9
5 410 407 X	3-435	8
5 410 408 H	3-435	7
5 410 532 F	3-437/A	15
5 410 732 E	3-435	10
5 411 126 M	7-861	5
5 411 127 Y	7-861	5
5 411 128 J	7-861	5
5 411 129 V	7-861	5
5 411 152 V	1-122	11
	1-334/1	15
	2-142/1	11
	2-142/1A	12
	4-451/1	6
	4-454	10
	7-844/1	15
5 411 353 E	4-453	10
5 411 382 V	1-033	10

NUMÉROS	SOUS-GROUPE	REPÈRE
5 411 384 S	1-033	11
5 411 956 J	4-394/3	22
5 412 011 G	1-123	21
5 412 014 P	1-123	22
5 412 046 M	2-142/1 A	9
5 412 142 F	5-512	
5 412 143 S	5-512	
5 412 250 E	3-434/1	12
5 412 276 M	5-512	
5 412 294 H	8-922	7
	8-932	
	8-932/4	
5 412 367 R	7-008	
5 412 516 W	3-413	11
5 412 529 M	3-393	3
5 412 537 Z	3-391/1	14
5 412 538 K	3-391/1	9
5 412 539 W	3-391/1	4
5 412 540 G	3-391/1	12
5 412 542 D	3-391/1	5
5 412 543 P	3-391/1	10
5 412 797 A	3-391/1	8
5 412 798 L	3-391/1	7
5 412 800 H	3-391/1	6
5 412 801 U	3-391/1	11
5 412 805 M	5-512	
5 412 807 J	5-512	
5 412 822 X	5-571	
5 412 977 G	2-211	12
	2-211/1	15
5 413 289 Y	5-541	10
5 413 292 F	4-394/3	17
	5-512	
5 413 301 D	5-522	15
5 413 302 P	5-522	15
5 413 303 A	4-394/3	21
	5-522	16
	6-175	21
5 413 304 L	8-932	
5 413 305 X	4-394/3	10
5 413 316 S	3-393	12
5 413 317 C	3-393	11
5 413 322 G	8-932	
	8-932/4	
5 413 339 S	5-653	
5 413 588 Y	7-861	22
	7-861/A	18
	7-861/1	7
5 413 590 V	7-861/1	1

NUMÉROS	SOUS-GROUPE	REPÈRE
5 413 591 F	7-861/1	10
5 413 592 S	7-861/1	9
5 413 593 C	7-861/1	6
5 413 594 W	7-861/1	8
5 413 895 K	5-521/4	
5 414 309 K	5-512	
5 414 438 M	2-211	12
	2-211/1	15
5 414 497 D	5-512	
5 414 558 S	5-653	
5 414 687 U	4-454/1	17
5 415 014 Y	3-391	13
5 415 015 J	3-391	11
5 415 019 C	4-453	7
5 415 527 Z	5-512	
5 415 528 K	5-512	
5 415 559 P	5-521/4	10
5 415 582 X	1-033	11
	1-114	15
5 416 367 E	8-616	
5 416 368 R	8-616	
5 416 391 R	8-616	
5 416 426 W	5-512	
	5-522	14
5 416 447 Z	2-141	14
5 416 495 W	4-394/2	17
5 416 662 L	4-453	14
5 416 868 A	3-391	15
5 416 901 J	4-394/2	26
5 417 242 R	1-225	19
5 417 536 L	4-454	9
5 417 919 Z	5-653	
5 418 696 V	7-861	4
	7-861/A	4
	7-861/1	5
5 419 862 U	7-861	13
	7-861/A	12
5 419 863 E	7-861	13
	7-861/A	12
5 419 944 K	6-173	4
5 419 945 W	6-175	10
5 419 947 T	1-033	12
5 419 948 D	3-413	9
	3-426	10
5 419 951 L	3-442	9
5 419 952 X	6-182	9
5 419 953 H	3-442	8
5 420 014 W	6-182	11
5 420 020 L	4-373	16

NUMÉROS	SOUS-GROUPE	REPÈRE
5 420 022 H	4-373	3
5 420 023 U	4-373	4
5 420 024 E	4-373	6
5 420 025 R	3-391	12
5 420 027 M	4-451	2
5 420 028 Y	2-142/1	10
	2-142/1A	11
5 420 099 V	1-112	13
5 420 101 S	1-121	8
5 420 102 C	1-121	10
5 420 103 N	1-121	10
5 420 104 Z	1-121	7
5 420 105 K	1-121	7
5 420 106 W	1-121	13
5 420 110 P	1-121	13
5 420 118 B	1-112	14
5 420 119 M	2-142/1	7
	2-142/1A	5
5 420 120 Y	2-142/1	5
5 420 121 J	2-142/1	6
	2-142/1A	6
5 420 125 C	2-142/1	9
	2-142/1A	10
	2-171	9
5 420 126 N	2-171/A	11
	6-642	15
5 420 175 W	6-242	18
5 420 178 D	2-312	8
5 420 179 P	3-441	6
5 420 180 A	3-441	5
5 420 183 H	4-451	4
5 420 184 U	4-451	6
5 420 189 Y	1-121	12
5 420 190 J	1-121	12
5 420 191 V	1-121	9
5 420 264 N	4-451	5
5 420 266 K	4-454/1	6
5 420 267 W	4-454/1	13
5 420 269 T	4-454/1	14
5 420 271 P	4-454/1	11
5 420 272 A	4-454/1	13
5 420 282 J	2-533	7
5 420 284 F	2-533	15
5 420 286 C	2-533	8
5 420 287 N	8-554	11
5 420 288 Z	8-554	11
5 420 291 G	6-642/2	12
5 420 319 L	7-852	16
5 420 320 X	7-852	24

INDEX *(suite)*

NUMÉROS	SOUS-GROUPE	REPÈRE
5 420 323 E	7-821/1	4
5 420 330 F	7-861	2
5 420 459 H	8-922	6
	8-922/2	
	8-932	
	8-932/4	
5 420 460 U	8-922	18
5 420 463 B	8-922	6
	8-922/2	
	8-932	
	8-932/4	
5 420 467 V	6-182	10
5 420 470 C	4-314	15
	4-314/2	9
5 420 471 N	4-314	14
	4-314/2	8
5 420 474 W	4-314	12
	4-314/1	10
5 420 476 T	6-642/2	11
5 420 480 L	6-615	7
5 420 487 M	5-512	
5 420 488 Y	5-512	
5 420 539 C	2-142/1	5
5 420 540 N	2-142/1	8
5 420 541 Z	6-173	13
5 420 543 W	3-413	10
5 420 544 G	3-426	9
5 420 546 D	8-932	
	8-932/4	
5 420 550 X	4-394/3	17
	6-173	24
5 420 551 H	4-394/3	11
5 420 552 U	4-314	19
	4-314/1	11
	4-314/2	7
5 420 595 L	3-391/1	12
5 420 596 X	3-391/1	13
5 420 597 H	3-391/1	18
5 420 640 A	8-932	
5 420 641 L	5-541	9
5 420 644 U	5-653	
5 420 648 M	2-211	12
	2-211/1	15
5 420 674 U	5-541	11
5 420 813 F	7-861/A	10
5 421 021 S	7-861	13
	7-861/A	12
5 421 022 C	7-861	13
	7-861/A	12
5 421 247 Y	6-173	14
5 421 248 J	6-173	4-12
5 421 249 V	6-173	10
	6-642/4	36
5 421 250 F	6-173	4
5 421 252 C	6-173	17
5 421 254 Z	2-211	21
	2-211/1	22
	6-642/3	12
5 421 255 K	7-008/2	27
	7-008/3	24
5 421 256 W	2-211	22
	2-211/1	23
5 421 257 G	4-454/1	15
5 421 305 D	5-512	
5 422 524 D	7-861/1	2
5 422 574 X	2-532	4
5 422 613 W	3-393	1
5 422 618 A	5-512	
5 423 156 Y	5-522	6
5 423 157 J	5-522	6
5 423 367 S	2-533	9
5 424 452 K	4-453	15
5 424 453 W	4-453	8
5 424 454 G	4-453	5
5 424 455 T	4-453	4
5 424 503 P	3-391	6
5 424 695 B	3-533	19
5 425 198 U	4-453	18
5 425 199 E	4-453	17
5 425 200 R	4-453	1
5 425 201 B	4-453	2
5 426 238 Y	3-391	1
5 427 293 R	7-744	
5 427 931 A	4-394/2	5
5 428 603 E	6-173	9
5 429 804 J	5-653	
5 429 808 C	5-653	
5 429 814 T	5-653	
5 430 968 L	5-653	
5 431 086 U	4-453	9
5 431 091 Y	3-391	2
5 431 095 S	3-391	7
5 431 098 Z	3-391	3
5 431 100 W	3-391	8
5 431 101 G	3-391	9
5 431 102 T	3-391	4
5 431 103 D	3-391	5
5 431 873 Y	4-453	8